The technical information contained in this document is the exclusive property of Schneider Electric Industries S.A.S and cannot be used or disclosed to third parties without its written consent. Only those drawings and diagrams remitted after order booking are binding for execution. All devices shown in this diagrams are in open position, drawn out with operating mechanism discharged and all power sources off.

Les informations techniques contenues dans ce document sont la propriete exclusive de Schneider Electric Industries S.A.S et ne peuvent ètre utilisées ou divulguées à des tiers sans son accord écrit. Seules sont contractuelles les plans et schémas remis après enregistrement de la commande. Les appareils représentés sur ce schéma sont en position ouvert - désarmés - débrochés - toutes sources coupées.

BON POUR FABRICATION

ARMOIRE MONITORING
PTR1-2-3-4-5-6-7
SCHEMA / IMPLANTATION /
NOMENCLATURE

MONITORING
PHOTOVOLTAIQUE
SOLAREZO

Echelle / Scale: 1/1

Unite / Department: P&EC

Schneider Electric

Ind / Rev	Date / Date	Modification / Modification	Nom / Name	Visa	Nom / Name	Visa	Nom / Name	Visa	Archiv. Micro-filmed
			Dessine / Drawn		Verifie / Checked		Approuve / Approved		
01	03/03/2010	MAJ après contrôle schémas	PEYRON		BRUN		VANSTRACEELE		
00	29/01/2010	Edition originale / First issue	PEYRON		BRUN		VANSTRACEELE		

Code diffusion / Distribution code:

Projet - No commande / Project - Order No.: FPVPB1461

02980605

Indice / Rev: 01

Folio / Sheet: 001

A3 garde - 11/2006

Folio Sheet	Designation Designation	Indice de modification Revision									
001	Page de garde	00	01								
002	PAGE RECAPITULATIVE	00	01								
003	PAGE RECAPITULATIVE	00	01								
010	LEGENDE SYMBOLES N°1 - LEGEND OF SYMBOLS N°1	00									
011	LEGENDE SYMBOLES N°2 - LEGEND OF SYMBOLS N°2	00									
012	PRINCIPE DE REPERAGE - PRINCIPE OF MARKING	00									
013	REPERE ESSENTIEL - TABLE 1 - HIGHER-LEVEL DESIGNATION	00									
014	REPERE EMPLACEMENT PHYSIQUE - TABLE 2 - LOCATION OF ITEM	00									
015	REPERAGE MATERIEL - TABLE 3 - IDENTIFICATION ITEM	00									
019	Marquage NAME PLATE	00									
020	Unifilaire général de la liasse SINGLE LINE DIAGRAM	00	01								
021	Unifilaire général de la liasse SINGLE LINE DIAGRAM	00	01								
031	Distribution des polarités POWER SUPPLY	00									
032	Distribution des polarités POWER SUPPLY	00	01								
033	Distribution des polarités Module redondant POWER SUPPLY REDUNDANCY MODULE	00	01								
034	Distribution des polarités 24V CC POWER SUPPLY 24V DC	00									
035	Distribution des polarités 24V CC POWER SUPPLY 24V DC	00									
036	Relayage RELAYS	00	01								
037	Commande COMMAND	00	01								
040	Extenseur Modbus RS485 24V CC RS485 LINK EXTENDER 24V DC	00	01								
041	Extenseur Modbus RS485 24V CC RS485 LINK EXTENDER 24V DC	00	01								
042	Extenseur Modbus RS485 24V CC RS485 LINK EXTENDER 24V DC	00	01								
043	Extenseur Modbus RS485 24V CC RS485 LINK EXTENDER 24V DC	00	01								
044	Coffret optique FIDGI V2 OPTICAL BOX FIDGI V2	00	01								
045	Switch ethernet 6 PORTS 10/100 TX ET 2 PORTS 100 FX-MM SWITCH 6TX/2FX-MM	00	01								
052	API NAPAC PLC NAPAC	00	01								
054	CARTE 16 ENTREES TOR ENTREE 1 à 8 DIGITAL INPUTS BOARD	00									
055	CARTE 16 ENTREES TOR ENTREE 9 à 16 DIGITAL INPUTS BOARD	00									
056	CARTE 16 ENTREES TOR ENTREE 9 à 16 DIGITAL INPUTS BOARD	00									
057	CARTE 16 ENTREES TOR ENTREE 1 à 8 DIGITAL INPUTS BOARD	00									
058	CARTE 4 ENTREES ANALOGIQUE UNIVERSELLE ENTREE 1 à 4 ANALOGUE INPUT BOARD	00									
059	CARTE 4 ENTREES ANALOGIQUE 4-20mA ENTREE 1 à 4 ANALOGUE INPUT BOARD	00									
060	CARTE 4 SORTIES TOR RELAIS ELECTROMECANIQUE SORTIE 1 à 4 DIGITAL OUTPUT BOARD	00									
066	CARTE 4 ENTREES TOR ENTREE 1 à 8 DIGITAL INPUT BOARD	00	01								
067	CARTE 4 SORTIES TOR RELAIS ELECTROMECANIQUE SORTIE 1 à 4 DIGITAL OUTPUT BOARD	00									
068	CARTE 4 SORTIES TOR RELAIS ELECTROMECANIQUE SORTIE 1 à 4 DIGITAL OUTPUT BOARD	00									
086	Armoire monobloc 2000x600x300 MONOBLOC ENCLOSURE EXTERNAL LAYOUT	00									
087	Armoire monobloc Implantation matériel MONOBLOC ENCLOSURE INTERNAL LAYOUT	00	01								
088	Fixation au sol FIXING WALL	00									
150	BORNIER : =N201+AP01-X1	01									
151	BORNIER : =N201+AP01-X2	01									
152	BORNIER : =N201+AP01-X3	01									

The technical information contained in this document is the exclusive property of Schneider Electric Industries S.A.S and cannot be used or disclosed to third parties of any kind without its written consent. Only those drawings and diagrams marked "for construction" are to be used for wiring purposes. All devices shown in this diagram are in open position, drawn out with operating mechanism discharged and all power sources off.

Les informations techniques contenues dans ce document sont la propriete exclusive de Schneider Electric Industries S.A.S et ne peuvent etre utilisees ou divulguees a des tiers quels qu'ils soient sans son accord ecrit. Seuls nous engagent pour une execution les plans et schemas « pour construire » et les appareils representes sur ce schéma sont en position ouvert - désarmés - débrochés - toutes sources coupées.

Archivage
Microfilmed

PAGE RECAPITULATIVE

MONITORING
PHOTOVOLTAIQUE
SOLAREZO

Schneider Electric

02980605

Projet - No commande Project - Order No.	Indice Rev	Folio Sheet
FPVPB1461	01	002

Folio Sheet	Designation Designation	Indice de modification Revision									
153	BORNIER : =N201+AP01-X4	01									
154	BORNIER : =N201+AP01-X021	01									
155	BORNIER : =N201+AP01-X022	01									
156	BORNIER : =N201+AP01-X031	01									
157	BORNIER : =N201+AP01-X032	01									
158	BORNIER : =N201+AP01-X033	01									
200	NOMENCLATURE	00	01								
201	NOMENCLATURE	00	01								
202	NOMENCLATURE	00	01								

The technical information contained in this document is the exclusive property of Schneider Electric Industries S.A.S and cannot be used or disclosed to third parties of any kind without its written consent. Only those drawings and diagrams permitted for order work are binding for execution. All devices shown in this diagram are in open position, drawn out with operating mechanism discharged and all power sources off.

Les informations techniques contenues dans ce document sont la propriete exclusive de Schneider Electric Industries S.A.S et ne peuvent etre utilisees ou divulguees a des tiers quels qu'ils soient sans son accord ecrit. Seuls nous engagent pour execution les plans et schemas etablis dans le cadre du marche. Les appareils representes sur ce schéma sont en position ouvert - désarmés - débrochés - toutes sources coupées.

Archivage
Microfilmed

PAGE RECAPITULATIVE

MONITORING
PHOTOVOLTAIQUE
SOLAREZO

Schneider Electric

02980605

Projet - No commande Project - Order No.	Indice Rev	Folio Sheet
FPVPB1461	01	003

SYMBOLE SYMBOL	CODE	LEGENDE DESCRIPTION	SYMBOLE SYMBOL	CODE	LEGENDE DESCRIPTION	SYMBOLE SYMBOL	CODE	LEGENDE DESCRIPTION
		CONTACT A FERMETURE MAKE CONTACT			DISPOSITIF D'ACCROCHAGE EN PRISE DEVICE FOR RESTRICTING MOVEMENT BLOCKED POSITION		G	ELEMENT DE PILE OU ACCUMULATEUR PRIMARU CELL OR ACCUMULATOR
		CONTACT A OUVERTURE BREAK CONTACT			DISPOSITIF D'ACCROCHAGE LIBERE DEVICE FOR RESTRICTING MOVEMENT UNBLOCKED POSITION			
		CONTACT INVERSEUR CHANGE OVER CONTACT			TERRE DE PROTECTION EARTH PROTECTION		H	LAMPE DE SIGNALISATION SIGNAL LAMP
		CONTACT NO TEMPORISE AU TRAVAIL MAKE CONTACT DELAY WHEN OPERATING			TERRE FONCTIONNELLE FUNCTIONNAL EARTH		H	VOYANT MECANIQUE DE SIGNALISATION MECHANICAL INDICATOR
		CONTACT NF TEMPORISE AU TRAVAIL BREAK CONTACT DELAY WHEN OPERATING			TERRE EARTH		H	AVERTISSEUR HORN
		CONTACT NO TEMPORISE AU REPOS MAKE CONTACT DELAY WHEN RELEASING	P	B	COMMANDE PAR PRESSION OPERATED BY PRESSURE		H	SONNERIE HORN
		CONTACT NF TEMPORISE AU REPOS MAKE CONTACT DELAY WHEN RELEASING	θ	B	COMMANDE PAR TEMPERATURE OPERATED BY TEMPERATURE			
		CONTACT DE PASSAGE A LA FERMETURE PASSING MAKE CONTACT CLOSING NOMENTARILY DURING OPERATION	h	B	COMMANDE PAR NIVEAU OPERATED BY LEVEL		KA	RELAIS - ORGANE DE COMMANDE RELAY - COIL
		CONTACT DE PASSAGE A L'OUVERTURE PASSING BREAK CONTACT CLOSING NOMENTARILY DURING OPERATION					KA	RELAIS A MISE AU REPOS RETARDEE SLOW RELEASING RELAY COIL
		CONTACT A FERMETURE ANTERIEURE AUX AUTRES CONTACTS DE L'ENSEMBLE MAKE CONTACT WICH OPERATES EARLIER RELATIVE TO THE ASSEMBLY OF CONTACT		C	CAPACITE - CONDENSATEUR CAPACITANCE - CAPACITOR		KA	RELAIS A MISE AU TRAVAIL RETARDEE SLOW OPERATING RELAY COIL
		CONTACT A FERMETURE POSTERIEURE AUX AUTRES CONTACTS DE L'ENSEMBLE MAKE CONTACT WICH OPERATES LATER RELATIVE TO THE ASSEMBLY OF CONTACT		E	RESISTANCE DE CHAUFFAGE HEATING RESISTOR		KM	CONTACTEUR CONTACTOR
		CONTACT A OUVERTURE POSTERIEURE AUX AUTRES CONTACTS DE L'ENSEMBLE BREAK CONTACT WICH OPERATES LATER RELATIVE TO THE ASSEMBLY OF CONTACT						
		CONTACT A OUVERTURE ANTERIEURE AUX AUTRES CONTACTS DE L'ENSEMBLE MAKE CONTACT WICH OPERATES EARLIER RELATIVE TO THE ASSEMBLY OF CONTACT		F	PARAFOUDRE LIGHTNING ARRESTER		P	INDICATEUR - SYMBOLE GENERAL INDICATING INSTRUMENT - GENERAL SYMBOL
		DISPOSITIF D'EMBROCHAGE WITHDRAWABLE DEVICE		F	COUPE CIRCUIT FUSE		P	ENREGISTREUR- SYMBOLE GENERAL RECORDING INSTRUMENT - GENERAL SYMBOL
		VERROUILLAGE MECANIQUE MECHANICAL INTERLOCK		F	DETECTION DE SURINTENSITE - EFFET THERMIQUE OVERCURRENT DETECTION - THERMAL EFFECT		P	COMPTEUR- SYMBOLE GENERAL INTEGRATING METER - GENERAL SYMBOL
		ENROULEMENT WINDING		F	DETECTION DE SURINTENSITE - EFFET MAGNETIQUE OVERCURRENT DETECTION - MAGNETIC EFFECT			

The technical information contained in this document is the exclusive property of Schneider Electric Industries S.A.S and cannot be used or disclosed to third parties of any kind without its written consent. Only those drawings and diagrams marked "for construction" or "for execution" may be used for the purpose of carrying out the work. All devices shown in the diagrams are in open position, drawn out with operating mechanism discharged and all power sources off.

Les informations techniques contenues dans ce document sont la propriete exclusive de Schneider Electric Industries S.A.S et ne peuvent etre utilisees ou divulguees a des tiers quels qu'ils soient sans son accord ecrit. Seuls nous engagent pour execution les plans et schemas "a construire" ou "a executer". Les appareils representes sur ce schéma sont en position ouvert - désarmés - débrochés - toutes sources coupées.

Ind. Rev	Date Date			Ind. Rev	Date Date		Archiv. Micro-filmed
00	29/01/2010	Edition originale / First issue					

LEGENDE SYMBOLES N°1 - LEGEND OF SYMBOLS N°1

MONITORING PHOTOVOLTAIQUE SOLAREZO

Schneider Electric

Projet - No commande Project - Order No.	Indice Rev	Folio Sheet
0298060 5 FPVPB1461	00	010

A3 suite - 11/2006

SYMBOLE SYMBOL	CODE	LEGENDE DESCRIPTION	SYMBOLE SYMBOL	CODE	LEGENDE DESCRIPTION	SYMBOLE SYMBOL	CODE	LEGENDE DESCRIPTION
	Q	INTERRUPTEUR SWITCH		S	COMMANDE PAR LEVIER OPERATED BY LEVER		U	CONVERTISSEUR TRANSDUCER
	Q	DISJONCTEUR CIRCUIT BREAKER		S	COMMANDE PAR CLEF OPERATED BY KEY			
	Q	SECTIONNEUR DISCONNECTOR (ISOLATOR)		S	TL OU TPL POUR SECTIONNEUR DISCREPANCY SWITCH FOR DISCONNECTOR		V	FONCTION REDRESSEUSE RECTIFYING FUNCTION
	Q	INTERRUPTEUR SECTIONNEUR SWITCH DISCONNECTOR		S	TL OU TPL POUR DISJONTEUR DISCREPANCY SWITCH FOR CB			
	Q	COMMANDE PAR MOTEUR OPERATED BY MOTOR		S	BOITIER DE SIGNALISATION ALARM ANNUNCIATOR			
	R	SHUNT SHUNT		T	TRANSFORMATEUR DE COURANT UNIIFILAIRE CURRENT TRANSFORMER SLD		X	BOITE D'ESSAI TEST BLOCK
	R	RESISTANCE RESISTOR		T	TRANSFORMATEUR DE COURANT MULTIFILAIRE CURRENT TRANSFORMER TRIPOLAR DRAWING		X	BORNE SIMPLE ORDINARY TERMINAL BLOCK
				T	TRANSFORMATEUR DE TENSION MULTIFILAIRE VOLTAGE TRANSFORMER TRIPOLAR DRAWING		X	BORNE SECTIONABLE INTERRUPTIBLE TERMINAL BLOCK
	S	CONTACT DE POSITION NO MAKE CONTACT OF LIMIT SWITCH		T	ENROULEMENT DE TRANFORMATEUR DE PUISSANCE - MULTIFILAIRE POWER TRANSFORMER WINDING - TRIPOLAR DRAWING		X	BORNE FUSIBLE FUSE CARIER TERMINAL BLOCK
	S	CONTACT DE POSITION NF BREAK CONTACT OF LIMIT SWITCH		T	ENROULEMENT DE TRANFORMATEUR DE PUISSANCE - MULTIFILAIRE POWER TRANSFORMER WINDING - TRIPOLAR DRAWING		X	BORNE DIODE DIODE TERMINAL BLOCK
	S	COMMUTATEUR UNIPOLAIRE A N DIRECTIONS SINGLE POLE N POSITIONS SWITCH		T	TRANFORMATEUR DE PUISSANCE - UNIFILAIRE POWER TRANSFORMER - SLD		X	BORNE RESISTANCE RESISTOR TERMINAL BLOCK
	S	COMMANDE PAR POUSSOIR OPERATED BY PUSHING		T	AUTOTRANFORMATEUR DE PUISSANCE - UNIFILAIRE POWER AUTOTRANSFORMER WINDING - SLD		X	BROCHE MALE DE CONNECTEUR MAL CONNECTOR PIN
	S	COMMANDE PAR TIRETTE OPERATED BY PULLING		T	TRANSFORMATEUR D'ISOLEMENT ISOLATING TRANSFORMER		X	BROCHE FEMELLE DE CONNECTEUR FEMALE CONNECTOR PIN
	S	COMMANDE ROTATIVE OPERATED BY TURNING						
	S	BOUTON POUSSOIR COUP DE POING EMERGENCY SWITCH						

The technical information contained in this document is the exclusive property of Schneider Electric Industries S.A.S and cannot be used or disclosed to third parties of any kind without its written consent. Only those drawings and diagrams marked "certified" are valid for execution. All devices shown in this diagram are in open position, drawn out with operating mechanism discharged and all power sources off.

Les informations techniques contenues dans ce document sont la propriete exclusive de Schneider Electric Industries S.A.S et ne peuvent etre utilisees ou divulguees a des tiers quels qu'ils soient sans son accord ecrit. Seuls nous engagent pour une execution les plans et schemas marqués "certifiés". Les appareils de commande sur ce schéma sont en position ouvert - désarmés - débrochés - toutes sources coupées.

Ind. Rev	Date Date			Ind. Rev	Date Date		
00	29/01/2010	Edition originale / First issue					
		Modification / Modification	Archiv. Micro-filmed			Modification / Modification	Archiv. Micro-filmed

LEGENDE SYMBOLES
N°2
-
LEGEND OF SYMBOLS
N°2

MONITORING
PHOTOVOLTAIQUE
SOLAREZO

Schneider Electric

Projet - No commande Project - Order No.	Indice Rev	Folio Sheet
0298060 5 FPVPB1461	00	011

LE REPERAGE DES APPAREILS EST CONFORME A LA NORME CEI. ADDITION DE 4 BLOCS DE CARACTERES

= ANN	+ AANN	- AA*N*N	: CC*C*
bloc 1*	bloc 2	bloc 3	bloc 4

A = Alphabétique
N = Numérique
C = Alphanumérique
* = facultatif

Ex : =D01 +AB01 -KA1 :13

- :13 — repère du N° de borne
- -KA1 — repère du matériel (racine et n° d'ordre)
- +AB01 — repère de l'emplacement physiquel (zone ; localisation)
- =D01 — repère essentiel (ensemble ou fonction)

bloc 1 =ANN "=" symbole distinctif repère essentiel

Repère principal caractérisant chaque subdivision importante d'une installation ou ensemble (fonctionnel). Il est facultatif.
Le 1° caractère est choisi dans la "TABLE 1.
Cette table donne les lettres repères des niveaux de tension et des fonctions non spécifiques à une travée ou un niveau de tension.

bloc 2 +AANN "+" symbole distinctif repère de l'emplacement physique

Repère de l'adresse physique du matériel.
Repère de l'équipement qui contient le matériel (choix des deux premiers caractères dans la "TABLE 2").

bloc 3 -AA*N*N "-" symbole distinctif repère matériel

Repère complet du nom de l'appareil. La première lettre indique la fonction générale de l'appareil. Choix "TABLE 3".

bloc 4 :CC*C* ":" symbole distinctif repère du N° de borne

Repère composé indifféremment de lettres ou de chiffres.

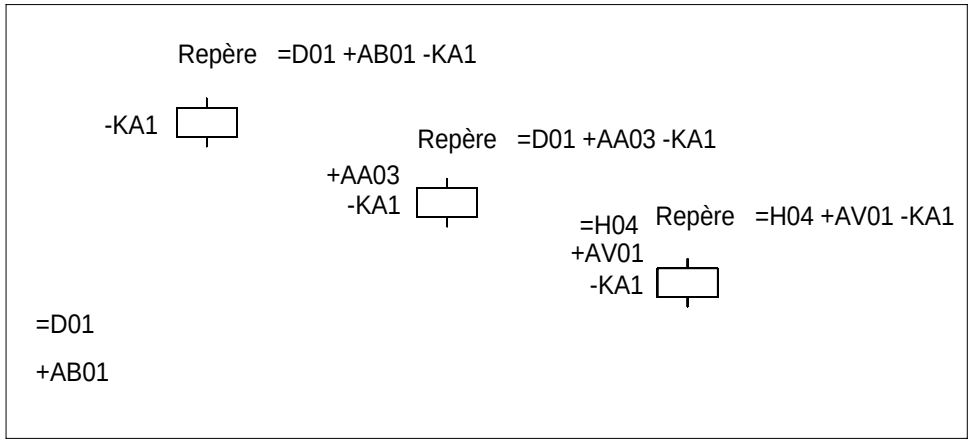

ACCORDING TO STANDARD, MARKING OF EQUIPMENTS IS MADE WITH 4 BLOCKS OF CHARACTERS

= ANN	+ AANN	- AA*N*N	: CC*C*
block 1*	block 2	block 3	block 4

A = Alphabetic
N = Numeric
C = Alphanumeric
* = optional

Ex : =D01 +AB01 -KA1 :13

- :13 — terminal designation
- -KA1 — identification of item (root & sequence N°)
- +AB01 — location of item (zone ; location)
- =D01 — higher-level designation (set or function)

block 1 =ANN "=" distinctive symbol higher level designation

Item designation for any major part of plant or function. Optional.
First character is given by "TABLE 1".
This table gives codes for voltage levels and for no attached functions to a particular bay or voltage level.

block 2 +AANN "+" distinctive symbol location of item

Designation for location item.
Indicates equipment wich conttains the item (choice of the 2 first characters "TABLE 2").

block 3 -AA*N*N "-" distinctive symbol identification of item

Complete designation of item identification. 1st character indicates general function of item. Choice "TABLE 3".

block 4 :CC*C* ":" distinctive symbol terminal designation

Designation composed of letters or numbers.

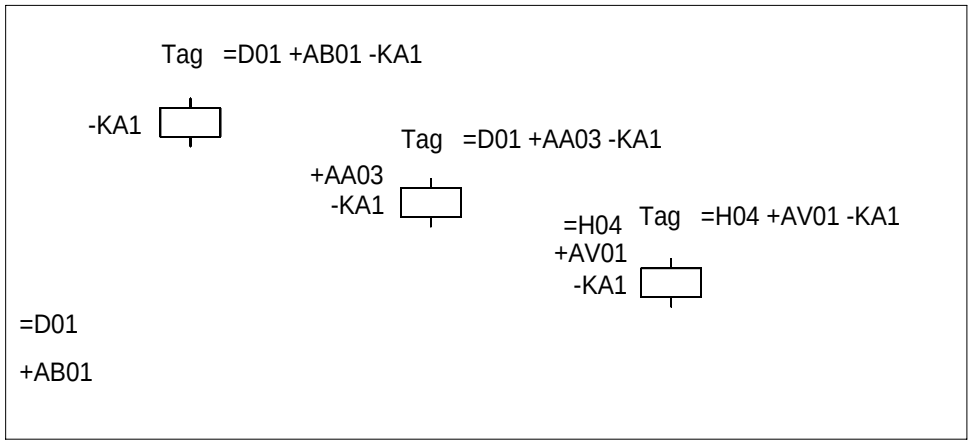

The technical information contained in this document is the exclusive property of Schneider Electric Industries S.A.S and cannot be used or disclosed to third parties of any kind without its written consent. Only those drawings and diagrams in open position, drawn out with operating mechanism discharged and all power sources off.

Les informations techniques contenues dans ce document sont la proprieté exclusive de Schneider Electric Industries S.A.S et ne peuvent etre utilisées ou divulguées a des tiers quels qu'ils soient sans son accord écrit. Seuls nous engagent pour ce schéma sont en position ouvert - désarmés - débrochés - toutes sources coupées.

Ind. Rev	Date Date		Archiv. Micro-filmed	Ind. Rev	Date Date	Modification / Modification	Archiv. Micro-filmed
00	29/01/2010	Edition originale / First issue					

PRINCIPE DE REPERAGE
-
PRINCIPE OF MARKING

MONITORING
PHOTOVOLTAIQUE
SOLAREZO

Schneider Electric

0298060 5		
Projet - No commande / Project - Order No.	Indice Rev	Folio Sheet
FPVPB1461	00	012

A3 suite - 11/2006

NIVEAUX DE TENSION

LETTRES	TENSIONS
B	> 420kV
C	380 à 419kV
D	220 à 379kV
E	110 à 219kV
F	60 à 109kV
G	45 à 59kV
H	30 à 44kV
J	20 à 29kV
K	10 à 19kV
L	6 à 9kV
M	1 à 5kV
N0	500 - 999VCA
N1	300 - 499VCA
N2	50 - 299VCA
N3	< 49VCA
N5	> 250VCC
N6	150 - 249VCC
N7	50 - 149VCC
N8	25 - 49VCC
N9	< 24VCC

FONCTIONS NON SPECIFIQUES A UNE TRAVEE OU A UN NIVEAU DE TENSION

LETTRES	FONCTIONS
Q	MESURE - COMPTAGE - ENREGISTREMENT
R	PROTECTIONS
S	ECLAIRAGE - CLIMATISATION - INSTAL DOMESTIQUE
T	TRANSFORMATEUR
U	COMMUNS - TRANCHE GENERALE
V	
W	INTERFACES
X	CONSIGNATEURS - OSCILLOPERTURBOGRAPHE
Y	SYSTEME TELECOMMUNICATION
Z	CABLE

Le numéro de la travée est donné par deux chiffres caractéristiques de 01 à 99.
Les chiffres "00" sont utilisés pour les équipements communs à un niveau de tension et plusieurs travées.

ex : =E00, repère essentiel de l'ensemble fonctionnel commun à toutes les travées 132kV.
+E00.AB01, armoire de relayage N° 1 (protection barre)

EXEMPLES : +E04 Indique que l'emplacement appartient en totalité à la travée 110kV N° 04
=C05 Indique la travée 400kV N° 05
=R01 Indique l'ensemble fonctionnel "PROTECTION INCENDIE" N° 01

LEVEL VOLTAGE

LETTRES	VOLTAGE
B	> 420kV
C	380 à 419kV
D	220 à 379kV
E	110 à 219kV
F	60 à 109kV
G	45 à 59kV
H	30 à 44kV
J	20 à 29kV
K	10 à 19kV
L	6 à 9kV
M	1 à 5kV
N0	500 - 999VAC
N1	300 - 499VAC
N2	50 - 299VAC
N3	< 49VAC
N5	> 250VDC
N6	150 - 249VDC
N7	50 - 149VDC
N8	25 - 49VDC
N9	< 24VDC

NO ATTACHED FUNCTIONS TO A PARTICULAR BAY OR A VOLTAGE LEVEL

LETTRES	VOLTAGE
Q	MEASURING - RECORDING - METERING
R	PROTECTIONS
S	LIGHTING, AIR CONDITIONING, DOMESTIC
T	TRANSFORMER
U	COMMONS
V	
W	INTERFACES
X	EVENTS & FAULT RECORDER, SUPERVISION
Y	TELECOMMUNICATION SYSTEM, ALARMS STATUS
Z	CABLE

Bay number is given by two figures from 01 to 99.
Figures "00" are used for common equipment to a voltage level and several bays

eg ; =E00, higher level of designation 132kV busbar
+E00, AB01, 132kV common relaying cubicle N° 1 (busbar protection)

EXAMPLES : +E04 Indicates that the localisation is fully attached to bay 110kV N° 04
=C05 Indicates bay 400kV N° 05
=R01 Indicates the function "FIRE PROTECTION" N° 01

The technical information contained in this document is the exclusive property of Schneider Electric Industries S.A.S and cannot be used or disclosed to third parties of any kind without its written consent. Only those drawings and diagrams marked "certified" are valid. Schematics are in open position, drawn out with operating mechanism discharged and all power sources off.

Les informations techniques contenues dans ce document sont la propriete exclusive de Schneider Electric Industries S.A.S et ne peuvent etre utilisees ou divulguees a des tiers quels qu'ils soient sans son accord ecrit. Seuls nous engagent pour ce document, les plans etiquetes "certifie" ou "approuve". Les schemas sont en position ouvert - désarmés - débrochés - toutes sources coupées.

Ind. Rev	Date Date	Modification / Modification	Archiv. Micro-filmed	Ind. Rev	Date Date	Modification / Modification	Archiv. Micro-filmed
00	29/01/2010	Edition originale / First issue					

REPERE ESSENTIEL
- TABLE 1 -
HIGHER-LEVEL DESIGNATION

MONITORING
PHOTOVOLTAIQUE
SOLAREZO

Schneider Electric

Projet - No commande Project - Order No.	Indice Rev	Folio Sheet
0298060 5 FPVPB1461	00	013

A3 suite - 11/2006

CODE	DESIGNATION
AC	Tableau de commande et protection Control and relay board
AD	Tableau de comptage - mesure Metering - Measuring board
AE	Armoire enregistreur de pertubations Fault recorder cubicle
AF	Armoire de travée Marshalling kiosk
AG	Coffret intensité Current box
AH	Coffret tension Voltage box
AJ	Armoire - coffret d'éclairage Lighting cubicle - box
AL	Armoire monitoring de livraison (PDL) Monitoring delivery board (PDL)
AM	Coffret auxiliaires transformateur Transformer auxiliaries box
AN	Coffret régleur transformateur On load tap changer box
AO	Armoire / coffret synchro Synchro panel
AP	Armoire monitoring de transformation (PTR) Monitoring transformer board (PTR)

CODE	DESIGNATION
AQ	Armoire contrôle et régulation tension du transformateur Transformer auto voltage regulation cubicle
AS	Armoire auxiliaires courant alternatif AC low voltage auxiliaries cubicle
AT	Armoire auxiliaires courant continu DC low voltage auxiliaries cubicle
AU	Armoire auxiliaires groupe de secours Emergency generator auxiliaries cubicle
AV	Caisson-coffret BT des cellules MT MV SWGR low voltage cubicle-box
AW	Armoire des auxiliaires disjoncteur Circuit breaker auxiliaries cubicle
AX	Armoire des auxiliaires sectionneur Disconnecting switch auxiliaries cubicle

The technical information contained in this document is the exclusive property of Schneider Electric Industries S.A.S and cannot be used or disclosed to third parties of any kind without its written consent. Only those drawings and diagrams marked "for construction" are to be used for wiring purposes. All devices shown in this diagram are in open position, drawn out with operating mechanism discharged and all power sources off.

Les informations techniques contenues dans ce document sont la propriete exclusive de Schneider Electric Industries S.A.S et ne peuvent etre utilisees ou divulguees a des tiers quels qu'ils soient sans son accord ecrit. Seuls nous engagent pour ce schéma les dessins marqués "pour construction". Les appareils représentés sur ce schéma sont en position ouvert - désarmés - débrochés - toutes sources coupées.

Ind. Rev	Date Date		Archiv. Micro-filmed	Ind. Rev	Date Date	Modification / Modification	Archiv. Micro-filmed
00	29/01/2010	Edition originale / First issue					

REPERE EMPLACEMENT PHYSIQUE

- TABLE 2 -

LOCATION OF ITEM

MONITORING
PHOTOVOLTAIQUE
SOLAREZO

Schneider Electric

02980605

Projet - No commande Project - Order No.	Indice Rev	Folio Sheet
FPVPB1461	00	014

CODE	DESIGNATION - (Famille de symbole) / (Family of symbol)
A	Ensemble, Sous-ensemble - (démarreur de moteur, automates) Assemblie, Subassemblie - (motor starter, programmable logic device)
B	Transducteur de grandeur non électrique en grandeur électrique - (détecteur, capteur) Transducer from non electrical to electrical quantity - (detector, sensor)
C	Condensateur Capacitor
D	Operateur binaire, Mise en mémoire, Temporisation Binary operator, Storage device delay, Delay device
E	Matériel divers - (chauffage, éclairage, divers) Miscellaneous - (heating, lighting, various)
F	Dispositif de protection - (fusible, protection, relais thermique & magnétique, relais de mesure) Protective device - (fuse, thermal & magnetic relay, measuring relay)
G	Générateur, Alimentation de puissance - (générateur, batterie) Generator, Power supply - (generator, battery)
H	Dispositif de signalisation - (signalisation) Signalling device - (signalling)
KA	Relais, Contacteur - (relais auxiliaire, contact) Relay, Contactor - (auxiliairy relay, contact)
KM	Relais, Contacteur - (contacteur de puissance, contact) Relay, Contactor - (power contactor, contact)
L	Reactance - (inductance) Reactor - (inductance)
M	Moteur Motor
N	Dispositif analogique-numérique Analogue digital device
P	Instruments de mesure - (appareil de mesure, indicateur, enregistreur) Measuring equipment - (measuring instrument)
Q	Appareil de connexion pour circuit de puissance - (disjoncteur, interrupteur, sectionneur, contacteur disj) Switching device for power circuit - (circuit breaker,switch, disconnector,circuit breaker contactor)

CODE	DESIGNATION - (Famille de symbole) / (Family of symbol)
R	Résistance - (résistance, shunt) Resistor - (resistor, shunt)
S	Appareil de connexion pour circuit de conduite, Selecteur - (bouton, commutateur,fin de course) Switching device for control, Circuit-selector - (button, turn switch, limit switch)
T	Transformateur Transformer
U	Transducteur, Convertisseur Transducer, Converter
V	Semiconducteur Semiconductor
W	Conducteur - Câble Conductor - Cable
X	Bornes - (prise de courant, répartiteur, borne) Terminals - (plug-in soket, distributor, terminal)
Y	Appareil mécanique actionné électriquement - (frein, électrovane) Electrical operated mechanical device - (brake, electrovalve)
Z	Régulateur, Filtre, Correcteur Regulator, Filter, Compandor

The technical information contained in this document is the exclusive property of Schneider Electric Industries S.A.S and cannot be used or disclosed to third parties of any kind without its written consent. Only those drawings and diagrams marked "Certified" are to be used for building purposes. All devices shown in these diagrams are in open position, drawn out with operating mechanism discharged and all power sources off.

Les informations techniques contenues dans ce document sont la propriete exclusive de Schneider Electric Industries S.A.S et ne peuvent etre utilisees ou divulguees a des tiers quels qu'ils soient sans son accord ecrit. Seuls nous engagent pour execution, les plans annotes "certifie". Les appareils representes sur ce schéma sont en position ouvert - désarmés - débrochés - toutes sources coupées.

Ind. Rev	Date Date	Modification / Modification	Archiv. Micro-filmed	Ind. Rev	Date Date	Modification / Modification	Archiv. Micro-filmed
00	29/01/2010	Edition originale / First issue					

REPERAGE MATERIEL

- TABLE 3 -

IDENTIFICATION ITEM

MONITORING
PHOTOVOLTAIQUE
SOLAREZO

Schneider Electric

Projet - No commande Project - Order No.	Indice Rev	Folio Sheet
0298060 5 FPVPB1461	00	015

The technical information contained in this document is the exclusive property of Schneider Electric Industries S.A.S and cannot be used or disclosed to third parties of any kind without its written consent. Only those drawings and diagrams marked "certified" or "certified for construction" are valid for use in the design process. All devices shown in the diagrams are in open position, drawn out with operating mechanism discharged and all power sources off.

Les informations techniques contenues dans ce document sont la propriete exclusive de Schneider Electric Industries S.A.S et ne peuvent etre utilisees ou divulguees a des tiers quels qu'ils soient sans son accord ecrit. Seuls nous engagent pour un devis ou une fabrication, les plans marqués "certifiés" ou "construction". Les appareils représentés sur ce schéma sont en position ouvert - désarmés - débrochés - toutes sources coupées.

ETIQUETTE A
COLLEE A L'INTERIEUR DE LA PORTE
EN BAS COTE GAUCHE

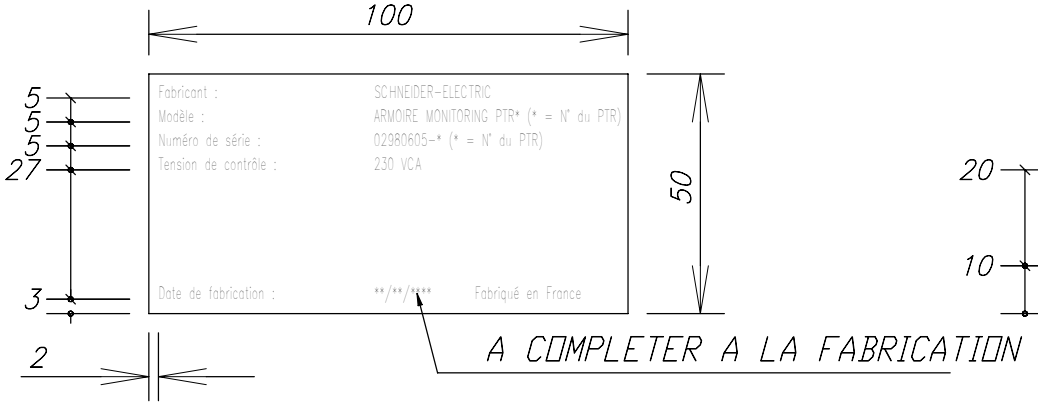

PLAQUE DILOPHANE GRAVEE AUTO-ADHESIVE
ECRITURE NOIRE SUR FOND BLANC
HAUTEUR DES LETTRES : 2.5 mm
CARACTERES : HELVETICA-NARROW

ETIQUETTE B

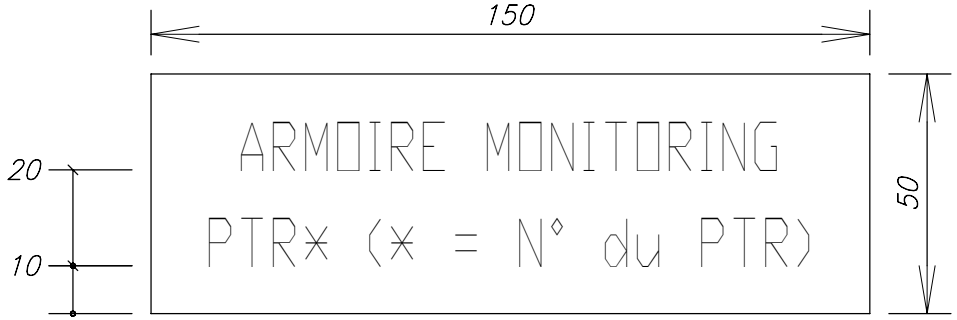

PLAQUE DILOPHANE GRAVEE AUTO-ADHESIVE
ECRITURE NOIRE SUR FOND BLANC
HAUTEUR DES LETTRES : 10 mm
CARACTERES : HELVETICA-NARROW

Ind. Rev	Date Date	Modification / Modification	Archiv. Micro-filmed	Ind. Rev	Date Date	Modification / Modification	Archiv. Micro-filmed
00	29/01/2010	Edition originale / First issue					

Marquage

NAME PLATE

MONITORING
PHOTOVOLTAIQUE
SOLAREZO

Schneider Electric

02980605

Projet - No commande Project - Order No.	Indice Rev	Folio Sheet
FPVPB1461	00	019

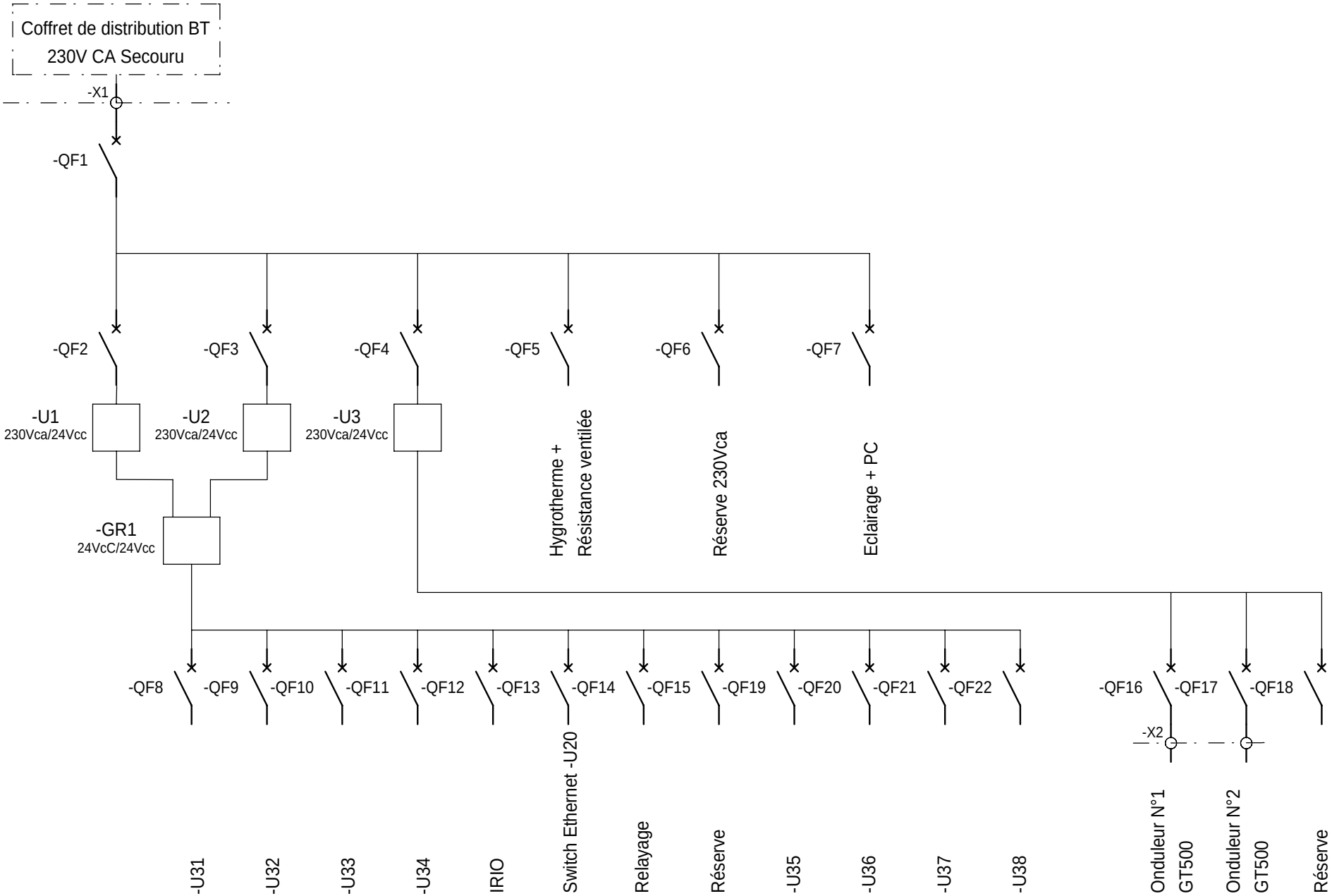

The technical information contained in this document is the exclusive property of Schneider Electric Industries S.A.S and cannot be used or disclosed to third parties of any kind without its written consent. Only those drawings and diagrams marked "certified" or "for approval" are valid for execution. All devices shown in this diagram are in open position, drawn out with operating mechanism discharged and all power sources off.

Les informations techniques contenues dans ce document sont la propriete exclusive de Schneider Electric Industries S.A.S et ne peuvent etre utilisees ou divulguees a des tiers quels qu'ils soient sans son accord ecrit. Seuls nous engagent pour ce schéma sont en position ouvert - désarmés - débrochés - toutes sources coupées. les schémas et plans annotés "certifié" ou "pour approbation" et les schémas représentés sur la connaissance des appareils en position ouvert - toutes sources coupées.

Ind. Rev	Date Date	Modification / Modification	Archiv. Micro-filmed	Ind. Rev	Date Date	Modification / Modification	Archiv. Micro-filmed
01	03/03/2010	MAJ après contrôle schémas					
00	29/01/2010	Edition originale / First issue					

Unifilaire général de la liasse

SINGLE LINE DIAGRAM

MONITORING
PHOTOVOLTAIQUE
SOLAREZO

Schneider Electric

02980605

Projet - No commande Project - Order No.	Indice Rev	Folio Sheet
FPVPB1461	01	020

A3 suite - 11/2006

Nota ==> Schéma PTR1 : * = PTR2 et ** = PTR3
Schéma PTR2 : * = PTR1 et ** = PTR4
Schéma PTR3 : * = PTR1 et ** = PTR5
Schéma PTR4 : * = PTR2 et ** = PTR6
Schéma PTR5 : * = PTR3 et ** = PTR7
Schéma PTR6 : * = PDL et ** = PTR4
Schéma PTR7 : * = PTR5 et ** = PTR8

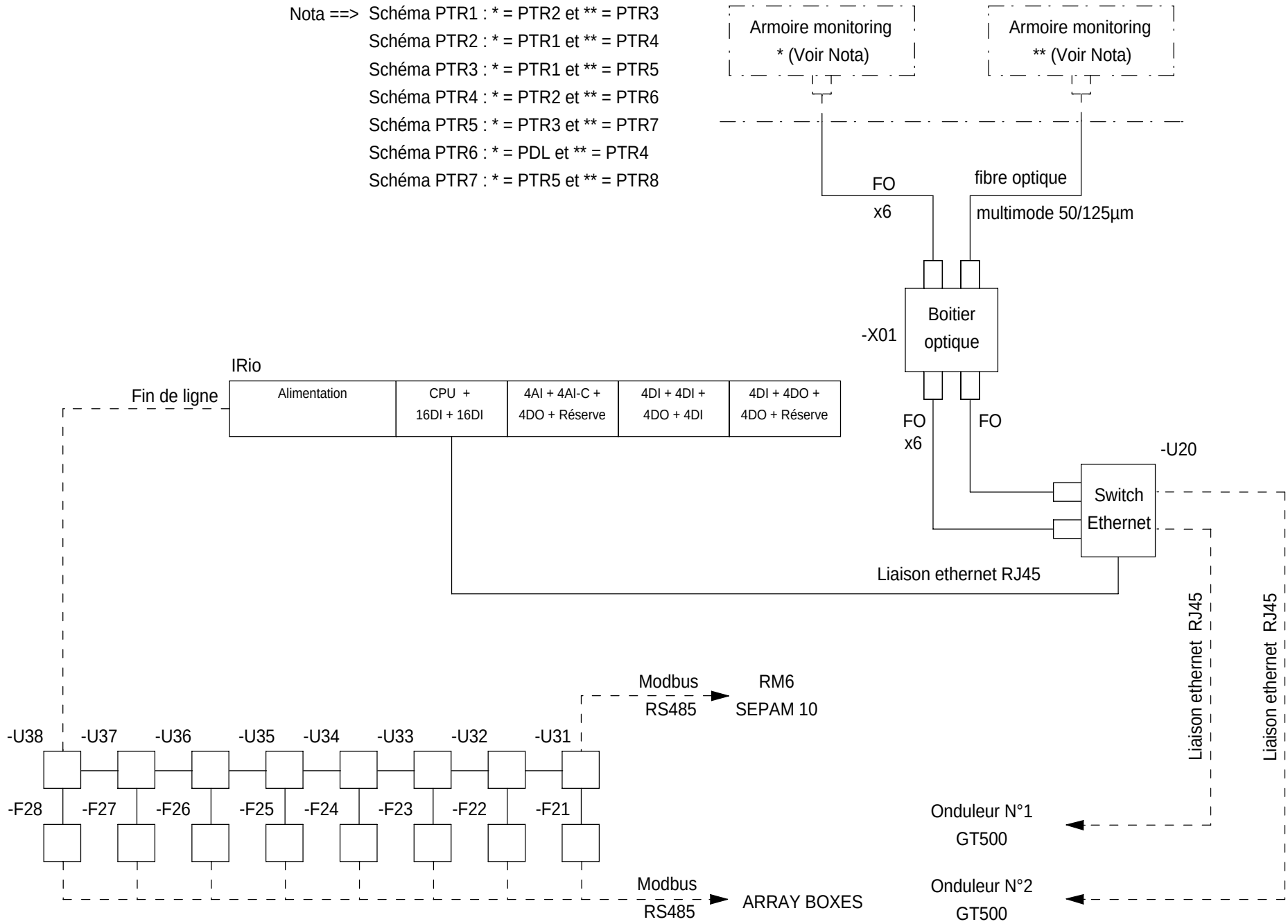

The technical information contained in this document is the exclusive property of Schneider Electric Industries S.A.S and cannot be used or disclosed to third parties of any kind without its written consent. Only those drawings and diagrams marked "certified" are valid for execution. All devices shown in the diagrams are in open position, drawn out with operating mechanism discharged and all power sources off.

Les informations techniques contenues dans ce document sont la propriete exclusive de Schneider Electric Industries S.A.S et ne peuvent etre utilisees ou divulguees a des tiers quels qu'ils soient sans son accord ecrit. Seuls nous engagent pour ce schéma sont en position ouvert - désarmés - débrochés - toutes sources coupées.

Ind. Rev	Date Date	Modification / Modification	Archiv. Micro-filmed	Ind. Rev	Date Date	Modification / Modification	Archiv. Micro-filmed
01	03/03/2010	MAJ après contrôle schémas					
00	29/01/2010	Edition originale / First issue					

Unifilaire général de la liasse

SINGLE LINE DIAGRAM

MONITORING
PHOTOVOLTAIQUE
SOLAREZO

Schneider Electric

02980605

Projet - No commande Project - Order No.	Indice Rev	Folio Sheet
FPVPB1461	01	021

A3 suite - 11/2006

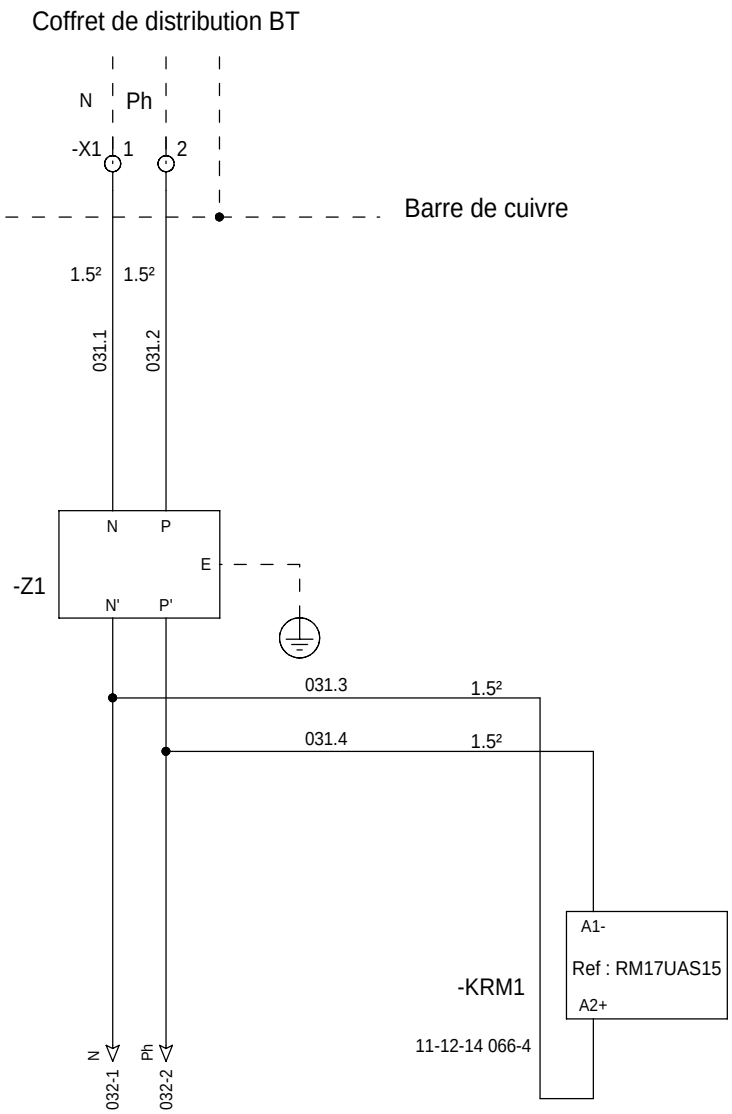

=N201
+AP01

The technical information contained in this document is the exclusive property of Schneider Electric Industries S.A.S and cannot be used or disclosed to third parties of any kind without its written consent. Only those drawings and diagrams marked "for construction" or "approved for execution" may be used for the purpose of carrying out the work. All devices shown in the diagrams are in open position, drawn out with operating mechanism discharged and all power sources off.

Les informations techniques contenues dans ce document sont la propriete exclusive de Schneider Electric Industries S.A.S et ne peuvent etre utilisees ou divulguees a des tiers quels qu'ils soient sans son accord ecrit. Seuls nous engagent pour execution les plans et schemas "a construire" ou "approuves pour execution". Les appareils representes sur ce schéma sont en position ouvert - désarmés - débrochés - toutes sources coupées.

Ind. Rev	Date Date	Modification / Modification	Archiv. Micro-filmed	Ind. Rev	Date Date	Modification / Modification	Archiv. Micro-filmed
00	29/01/2010	Edition originale / First issue					

Distribution des polarités

POWER SUPPLY

MONITORING
PHOTOVOLTAIQUE
SOLAREZO

Schneider Electric

Projet - No commande Project - Order No.	Indice Rev	Folio Sheet
02980605 FPVPB1461	00	031

A3 suite - 01/2008

The technical information contained in this document is the exclusive property of Schneider Electric Industries S.A.S and cannot be used or disclosed to third parties of any kind without its written consent. Only those drawings and diagrams created by Schneider Electric are valid. Any other drawings or diagrams are in open position, drawn out with operating mechanism discharged and all power sources off.

Les informations techniques contenues dans ce document sont la propriete exclusive de Schneider Electric Industries S.A.S et ne peuvent etre utilisees ou divulguees a des tiers quels qu'ils soient sans son accord ecrit. Seuls nous engagent pour ce schéma sont en position ouvert - désarmés - débrochés - toutes sources coupées.

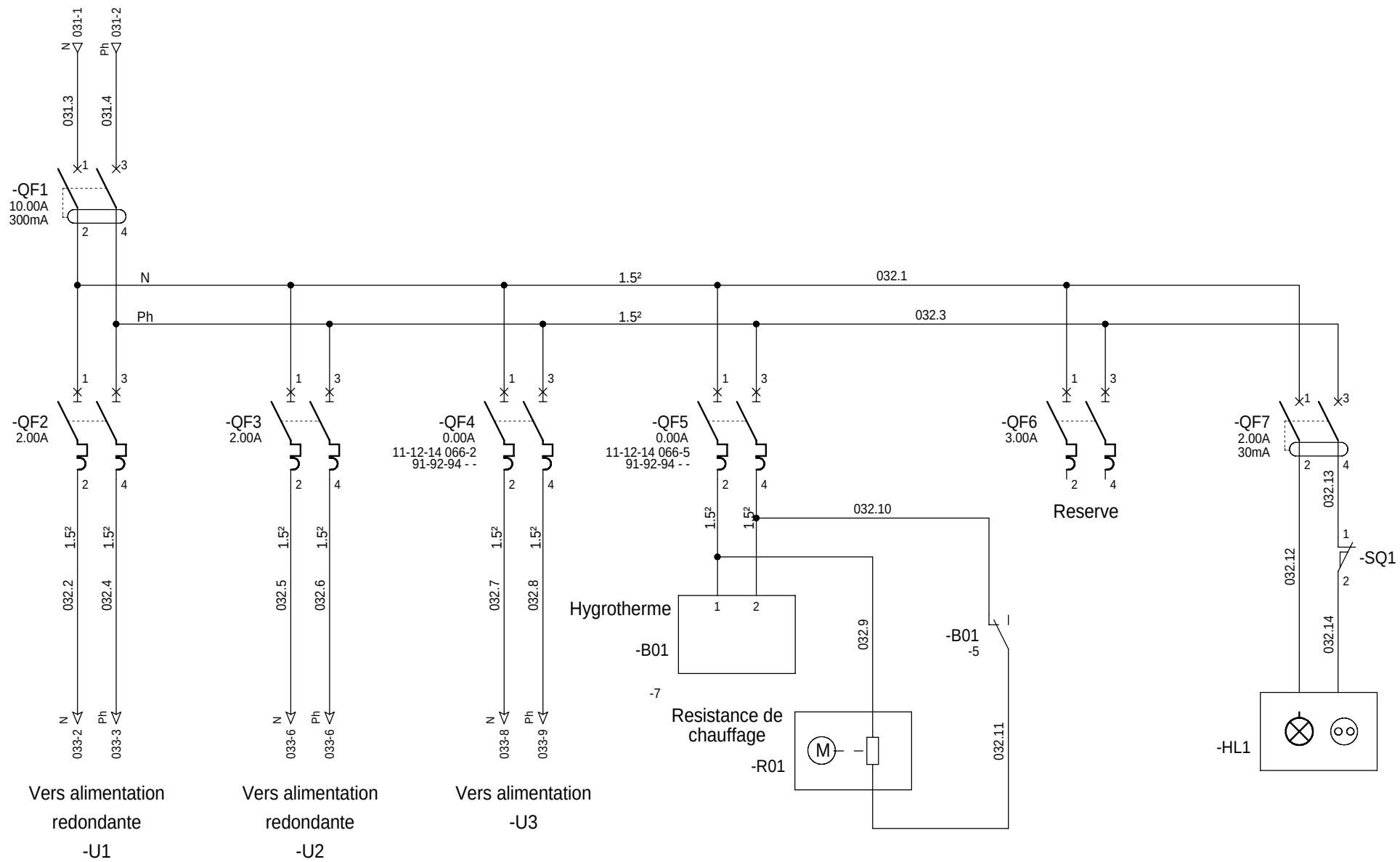

=N201
+AP01

Ind. Rev	Date Date	Modification / Modification	Archiv. Micro-filmed	Ind. Rev	Date Date	Modification / Modification	Archiv. Micro-filmed
01	03/03/2010	MAJ après contrôle schémas					
00	29/01/2010	Edition originale / First issue					

Distribution des polarités

POWER SUPPLY

MONITORING
PHOTOVOLTAIQUE
SOLAREZO

Schneider Electric

02980605

Projet - No commande Project - Order No.	Indice Rev	Folio Sheet
FPVPB1461	01	032

A3 suite - 01/2008

The technical information contained in this document is the exclusive property of Schneider Electric Industries S.A.S and cannot be used or disclosed to third parties of any kind without its written consent. Only those drawings and diagrams marked "certified" or "approved for construction" are valid. All devices shown in this diagram are in open position, drawn out with operating mechanism discharged and all power sources off.

Les informations techniques contenues dans ce document sont la propriete exclusive de Schneider Electric Industries S.A.S et ne peuvent etre utilisees ou divulguees a des tiers quels qu'ils soient sans son accord ecrit. Seuls nous engagent pour ce schéma sont en position ouvert - désarmés - débroché - toutes sources coupées. Les appareils représentés sur ce schéma sont en position ouvert - désarmés - débroché - toutes sources coupées.

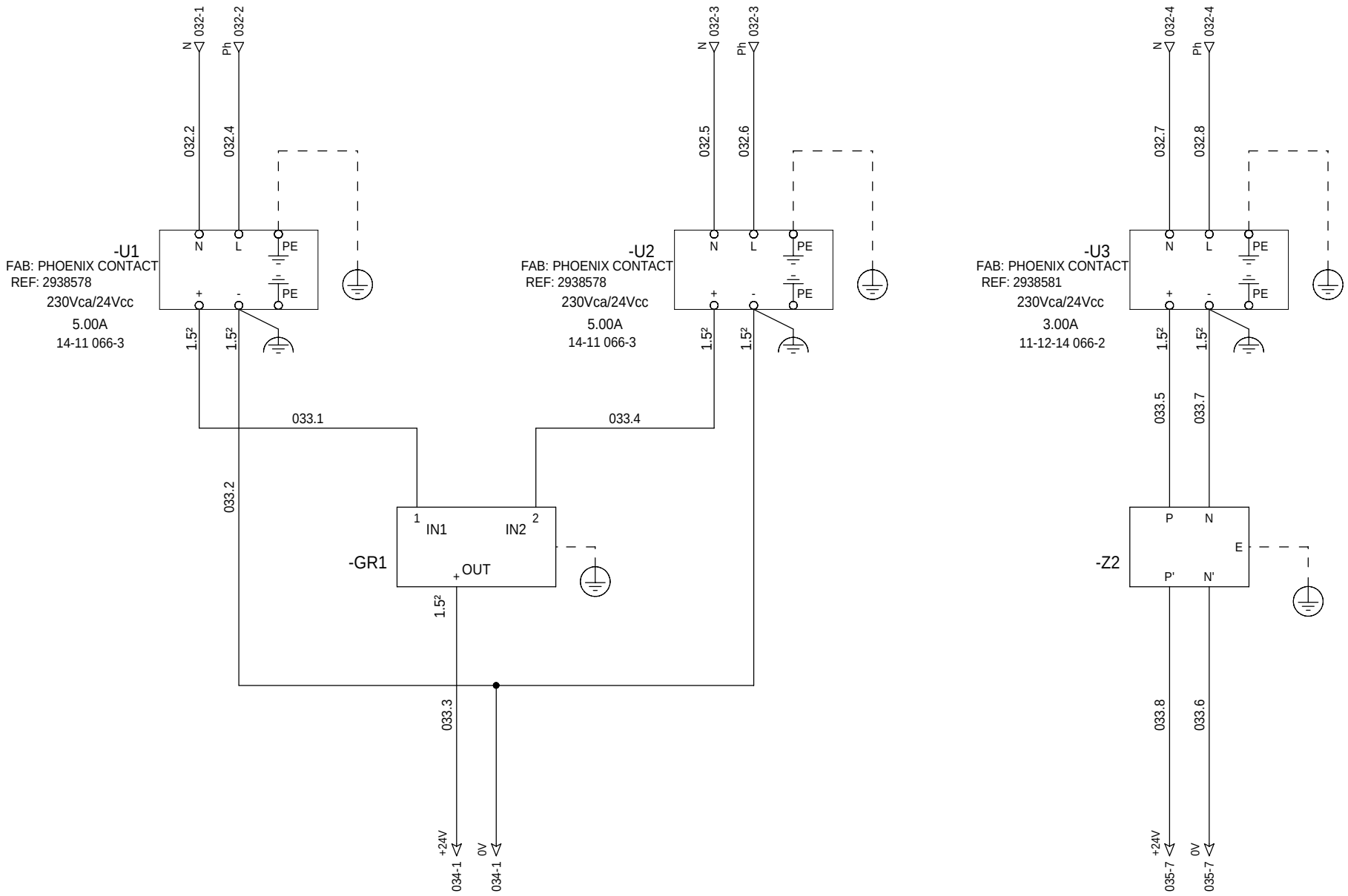

Alimentation interne

Alimentation externe

=N201
+AP01

Ind. Rev	Date Date	Modification / Modification	Archiv. Micro-filmed	Ind. Rev	Date Date	Modification / Modification	Archiv. Micro-filmed
01	03/03/2010	MAJ après contrôle schémas					
00	29/01/2010	Edition originale / First issue					

Distribution des polarités
Module redondant

POWER SUPPLY
REDUNDANCY MODULE

MONITORING
PHOTOVOLTAIQUE
SOLAREZO

Schneider Electric

02980605

Projet - No commande Project - Order No.	Indice Rev	Folio Sheet
FPVPB1461	01	033

A3 suite - 01/2008

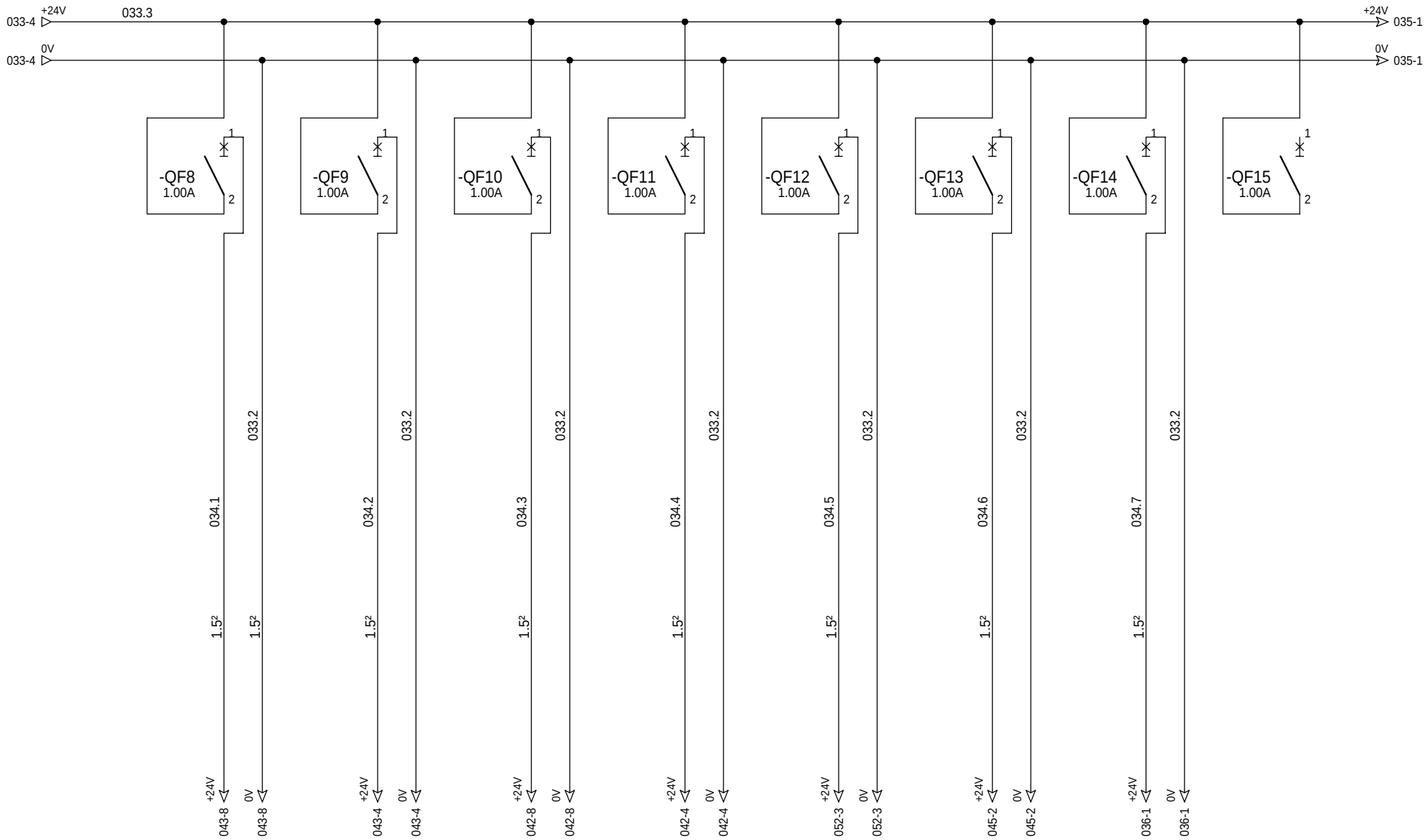

Alimentation isolateur RS485 -U31	Alimentation isolateur RS485 -U32	Alimentation isolateur RS485 -U33	Alimentation isolateur RS485 -U34	Alimentation automate 24Vcc	Alimentation Switch -U20	Alimentation Relayage	Reserve

=N201
+AP01

The technical information contained in this document is the exclusive property of Schneider Electric Industries S.A.S and cannot be used or disclosed to third parties of any kind without its written consent. Only those drawings and diagrams marked "certified" or "approved for building" or "approved for execution" are valid. All devices shown in this diagram are in open position, drawn out with operating mechanism discharged and all power sources off.

Les informations techniques contenues dans ce document sont la propriete exclusive de Schneider Electric Industries S.A.S et ne peuvent etre utilisees ou divulguees a des tiers quels qu'ils soient sans son accord ecrit. Seuls nous engagent pour ce schéma sont en position ouvert - désarmés - débrochés - toutes sources coupées.

Ind. Rev	Date Date	Modification / Modification	Archiv. Micro-filmed	Ind. Rev	Date Date	Modification / Modification	Archiv. Micro-filmed
00	29/01/2010	Edition originale / First issue					

Distribution des polarités 24V CC

POWER SUPPLY 24V DC

MONITORING PHOTOVOLTAIQUE SOLAREZO

Schneider Electric

02980605

Projet - No commande Project - Order No.	Indice Rev	Folio Sheet
FPVPB1461	00	034

A3 suite - 01/2008

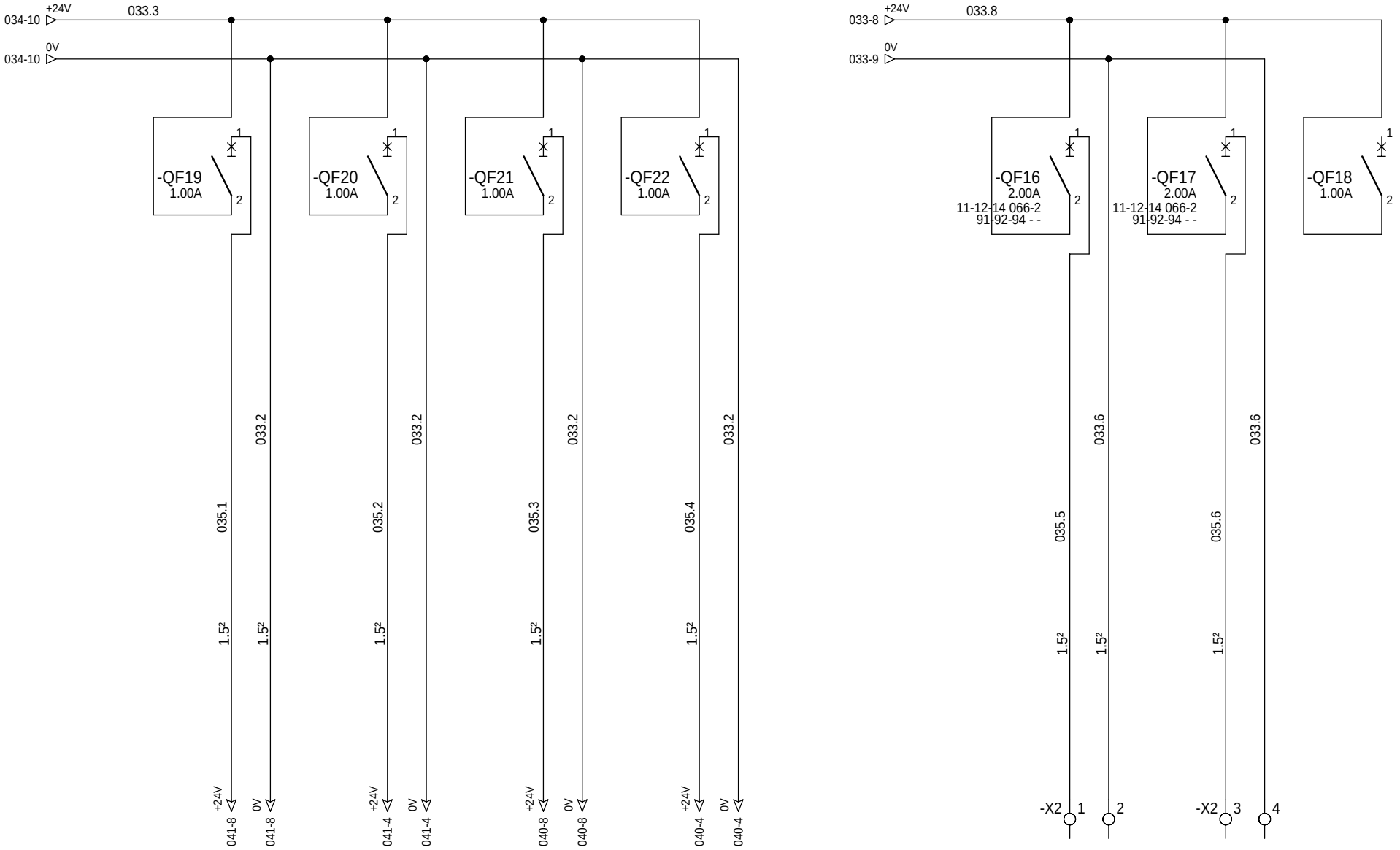

Alimentation isolateur RS485 -U35	Alimentation isolateur RS485 -U36	Alimentation isolateur RS485 -U37	Alimentation isolateur RS485 -U38	Alimentation passerelle ond. N°1 GT500	Alimentation passerelle ond. N°2 GT500	Reserve

=N201
+AP01

Ind. Rev	Date Date		Archiv. Micro-filmed	Ind. Rev	Date Date	Modification / Modification	Archiv. Micro-filmed
00	29/01/2010	Edition originale / First issue					

Distribution des polarités 24V CC

POWER SUPPLY 24V DC

MONITORING PHOTOVOLTAIQUE SOLAREZO

Schneider Electric

0298060 5

Projet - No commande Project - Order No.	Indice Rev	Folio Sheet
FPVPB1461	00	035

A3 suite - 01/2008

The technical information contained in this document is the exclusive property of Schneider Electric Industries S.A.S and cannot be used or disclosed to third parties of any kind without its written consent. Only those drawings and diagrams marked "certified" or "approved" or "for execution" are binding for execution. All devices shown in this diagram are in open position, drawn out with operating mechanism discharged and all power sources off.

Les informations techniques contenues dans ce document sont la propriete exclusive de Schneider Electric Industries S.A.S et ne peuvent etre utilisees ou divulguees a des tiers quels qu'ils soient sans son accord ecrit. Seuls nous engagent pour execution, les plans ecrits "certifies" ou "approuves" ou "pour execution". Les appareils representes sur ce schéma sont en position ouvert - désarmés - débrochés - toutes sources coupées.

The technical information contained in this document is the exclusive property of Schneider Electric Industries S.A.S and cannot be used or disclosed to third parties of any kind without its written consent. Only those drawings and diagrams marked "Control Diagram" or "Wiring Diagram" are intended for execution. All devices shown in the diagrams are in open position, drawn out with operating mechanism discharged and all power sources off.

Les informations techniques contenues dans ce document sont la propriete exclusive de Schneider Electric Industries S.A.S et ne peuvent etre utilisees ou divulguees a des tiers quels qu'ils soient sans son accord ecrit. Seuls nous engagent pour ce schéma sont en position ouvert - désarmés - débrochés - toutes sources coupées. les schemas de commande et de puissance et les appareils representes sur ce schéma sont en position ouvert - toutes sources coupées.

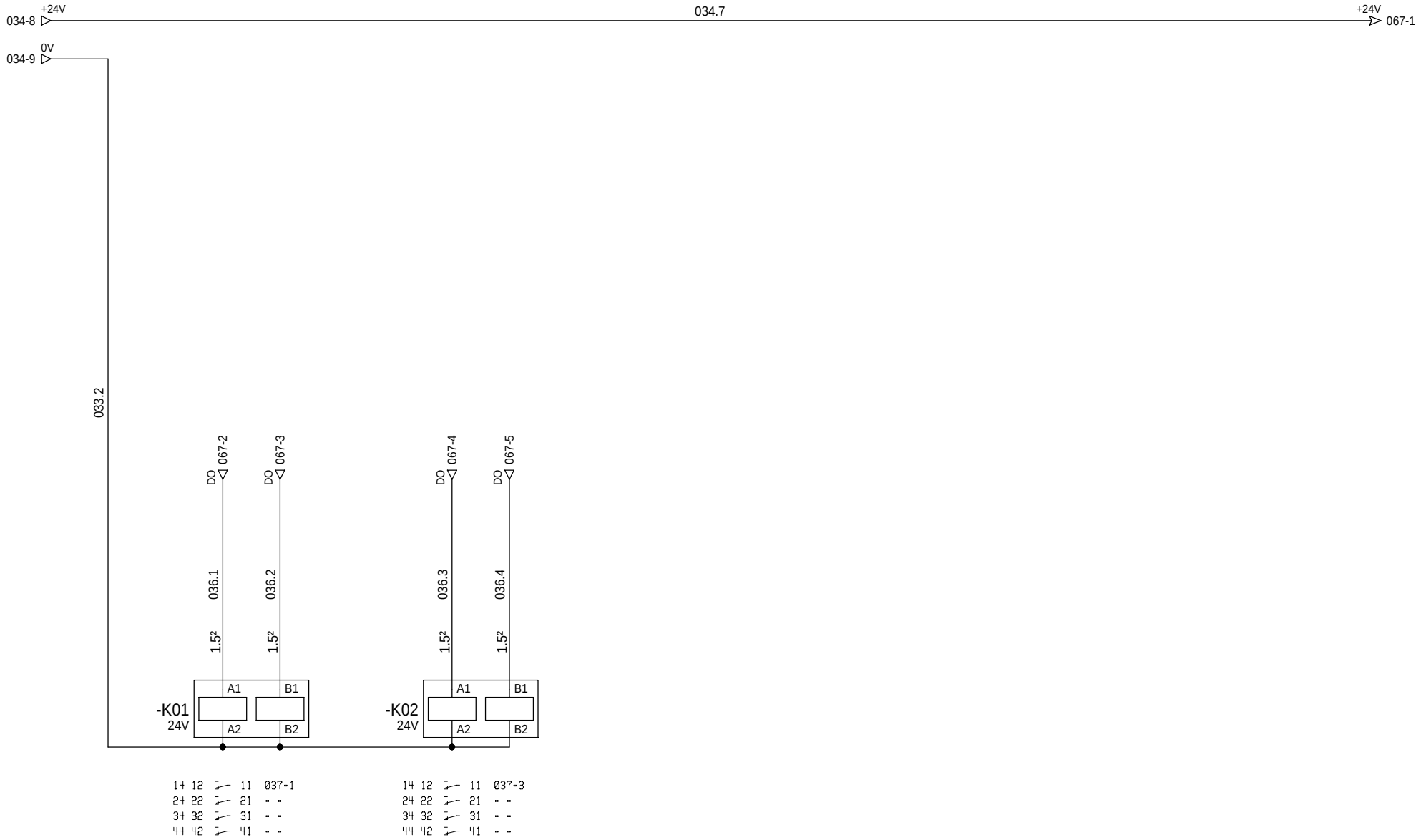

=N201
+AP01

Ind. Rev	Date Date	Modification / Modification	Archiv. Micro-filmed	Ind. Rev	Date Date	Modification / Modification	Archiv. Micro-filmed
01	03/03/2010	MAJ après contrôle schémas					
00	29/01/2010	Edition originale / First issue					

Relayage

RELAYS

MONITORING
PHOTOVOLTAIQUE
SOLAREZO

Schneider Electric

02980605

Projet - No commande Project - Order No.	Indice Rev	Folio Sheet
FPVPB1461	01	036

A3 suite - 01/2008

The technical information contained in this document is the exclusive property of Schneider Electric Industries S.A.S and cannot be used or disclosed to third parties of any kind without its written consent. Only those drawings and diagrams marked "certified" or "for construction" are binding for execution. All devices shown in the diagrams are in open position, drawn out with operating mechanism discharged and all power sources off.

Les informations techniques contenues dans ce document sont la propriete exclusive de Schneider Electric Industries S.A.S et ne peuvent etre utilisees ou divulguees a des tiers quels qu'ils soient sans son accord ecrit. Seuls nous engagent pour execution les plans et dessins marqués "certifié" ou "pour construction". Les appareils représentés sur ce schéma sont en position ouvert - désarmés - débrochés - toutes sources coupées.

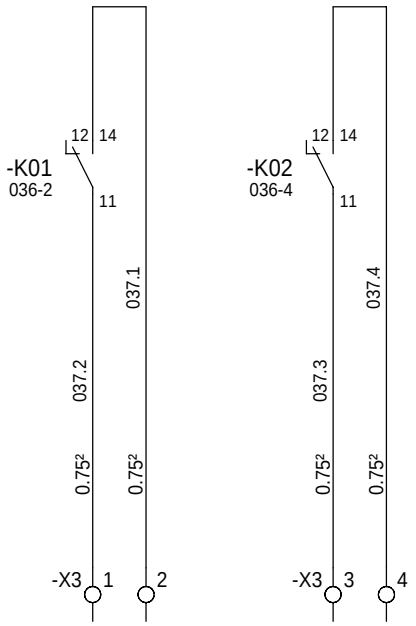

Commande
ond. N°1 GT500

Commande
ond. N°2 GT500

=N201
+AP01

Ind. Rev	Date Date	Modification / Modification	Archiv. Micro-filmed	Ind. Rev	Date Date	Modification / Modification	Archiv. Micro-filmed
01	03/03/2010	MAJ après contrôle schémas					
00	29/01/2010	Edition originale / First issue					

Commande

COMMAND

MONITORING
PHOTOVOLTAIQUE
SOLAREZO

Schneider Electric

02980605

Projet - No commande Project - Order No.	Indice Rev	Folio Sheet
FPVPB1461	01	037

A3 suite - 01/2008

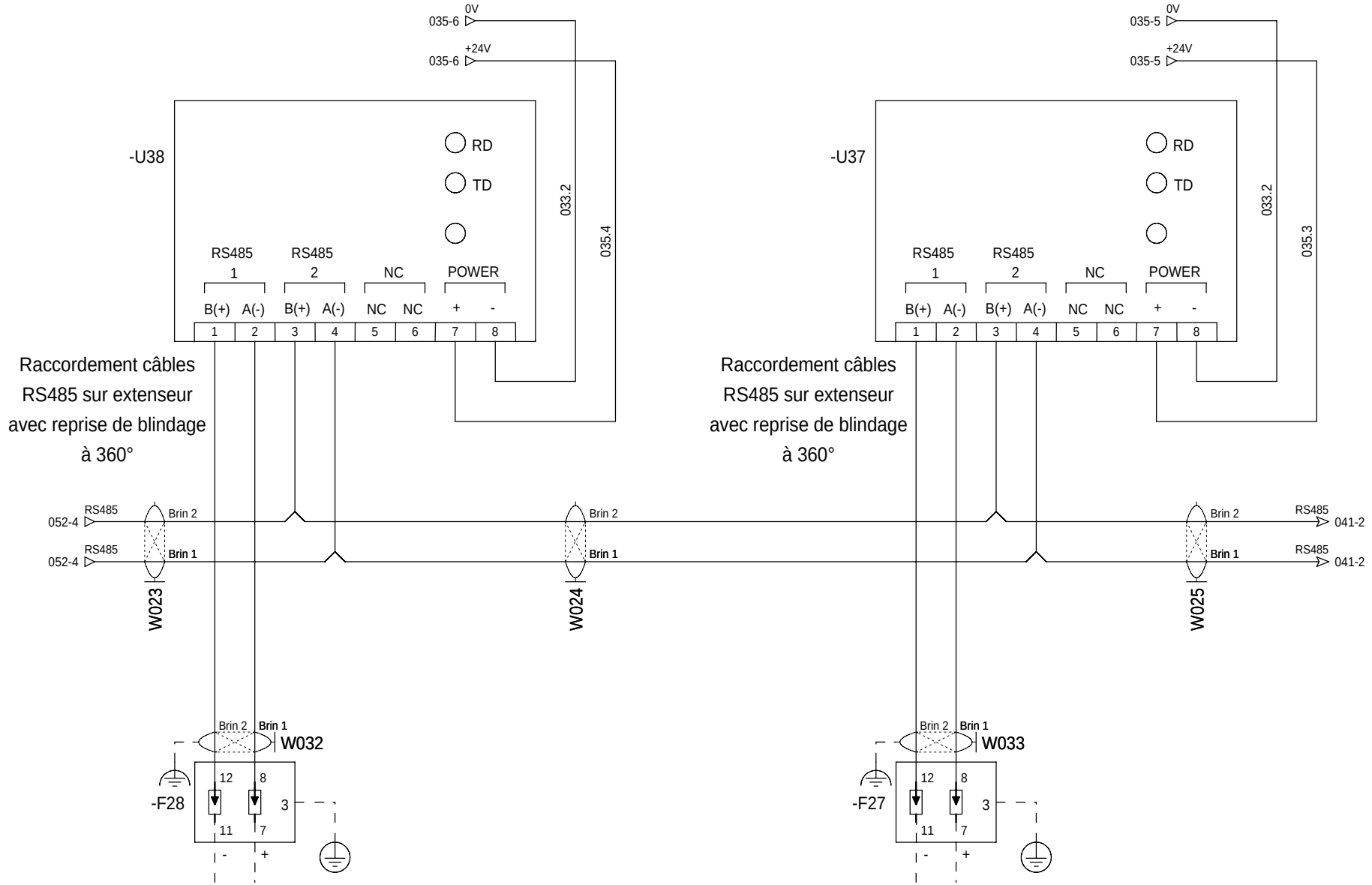

=N201
+AP01

Ind. Rev	Date Date	Modification / Modification	Archiv. Micro-filmed	Ind. Rev	Date Date	Modification / Modification	Archiv. Micro-filmed
01	03/03/2010	MAJ après contrôle schémas					
00	29/01/2010	Edition originale / First issue					

Extenseur Modbus RS485
24V CC

RS485 LINK EXTENDER
24V DC

MONITORING
PHOTOVOLTAIQUE
SOLAREZO

Schneider Electric

02980605

Projet - No commande Project - Order No.	Indice Rev	Folio Sheet
FPVPB1461	01	040

A3 suite - 01/2008

The technical information contained in this document is the exclusive property of Schneider Electric Industries S.A.S and cannot be used or disclosed to third parties of any kind without its written consent. Only those drawings and diagrams marked "certified" or "approved for construction" are valid for execution. All devices shown in the diagrams are in open position, drawn out with operating mechanism discharged and all power sources off.

Les informations techniques contenues dans ce document sont la propriete exclusive de Schneider Electric Industries S.A.S et ne peuvent etre utilisees ou divulguees a des tiers quels qu'ils soient sans son accord ecrit. Seuls nous engagent pour ce schéma sont en position ouvert - désarmés - débrochés - toutes sources coupées.

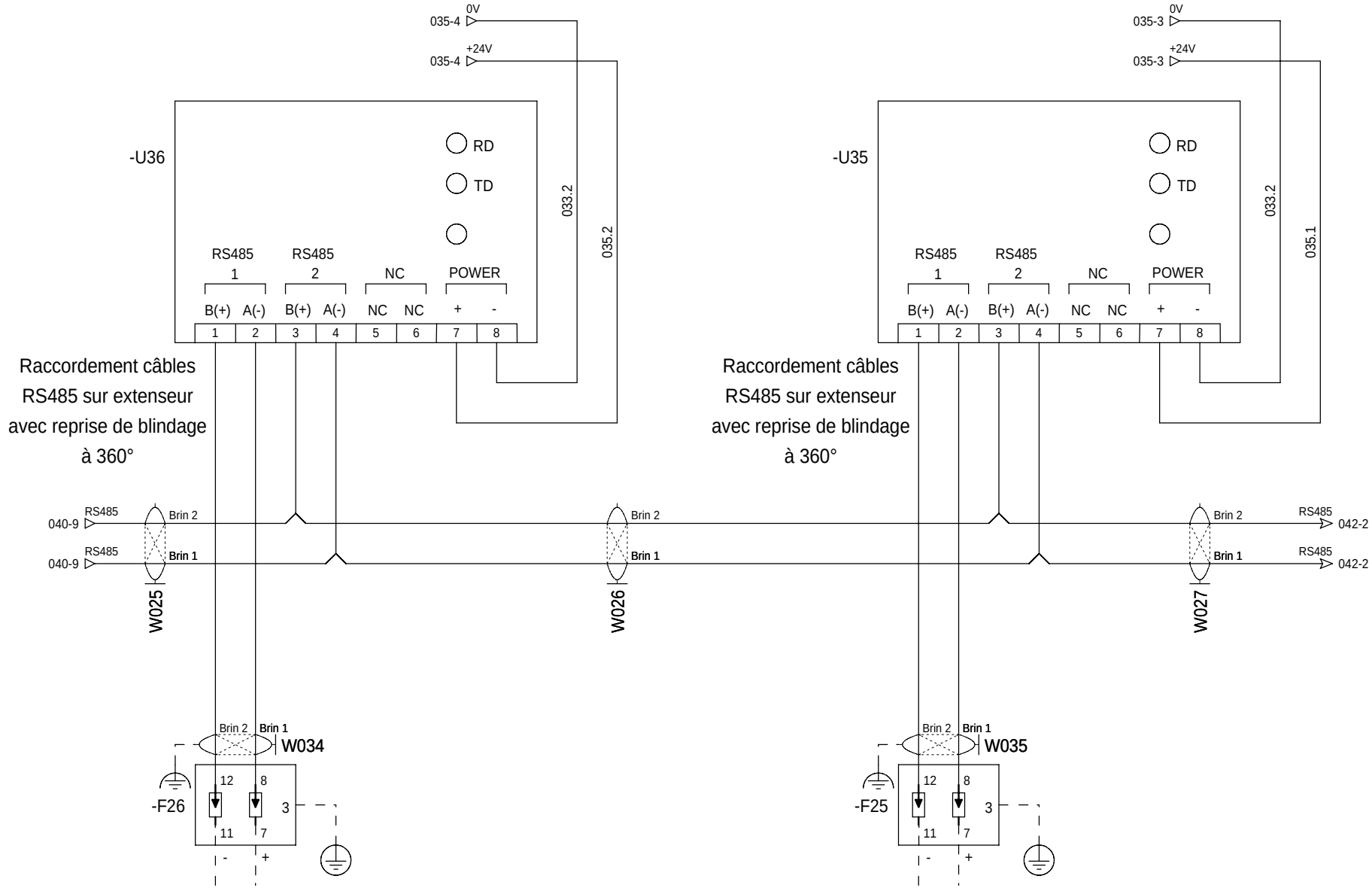

=N201
+AP01

The technical information contained in this document is the exclusive property of Schneider Electric Industries S.A.S and cannot be used or disclosed to third parties of any kind without its written consent. Only those drawings and diagrams marked "certified" or "approved for construction" are valid. All devices shown in this diagram are in open position, drawn out with operating mechanism discharged and all power sources off.

Les informations techniques contenues dans ce document sont la propriete exclusive de Schneider Electric Industries S.A.S et ne peuvent etre utilisees ou divulguees a des tiers quels qu'ils soient sans son accord ecrit. Seuls nous engagent pour ce schéma sont en position ouvert - désarmés - débrochés - toutes sources coupées. les plans et schémas "certifiés" ou "construction" et les appareils représentés sur ce schéma sont en position ouvert - désarmés - débrochés - toutes sources coupées.

Ind. Rev	Date Date	Modification / Modification	Archiv. Micro-filmed	Ind. Rev	Date Date	Modification / Modification	Archiv. Micro-filmed
01	03/03/2010	MAJ après contrôle schémas					
00	29/01/2010	Edition originale / First issue					

Extenseur Modbus RS485
24V CC

RS485 LINK EXTENDER
24V DC

MONITORING
PHOTOVOLTAIQUE
SOLAREZO

Schneider Electric

02980605

Projet - No commande Project - Order No.	Indice Rev	Folio Sheet
FPVPB1461	01	041

A3 suite - 01/2008

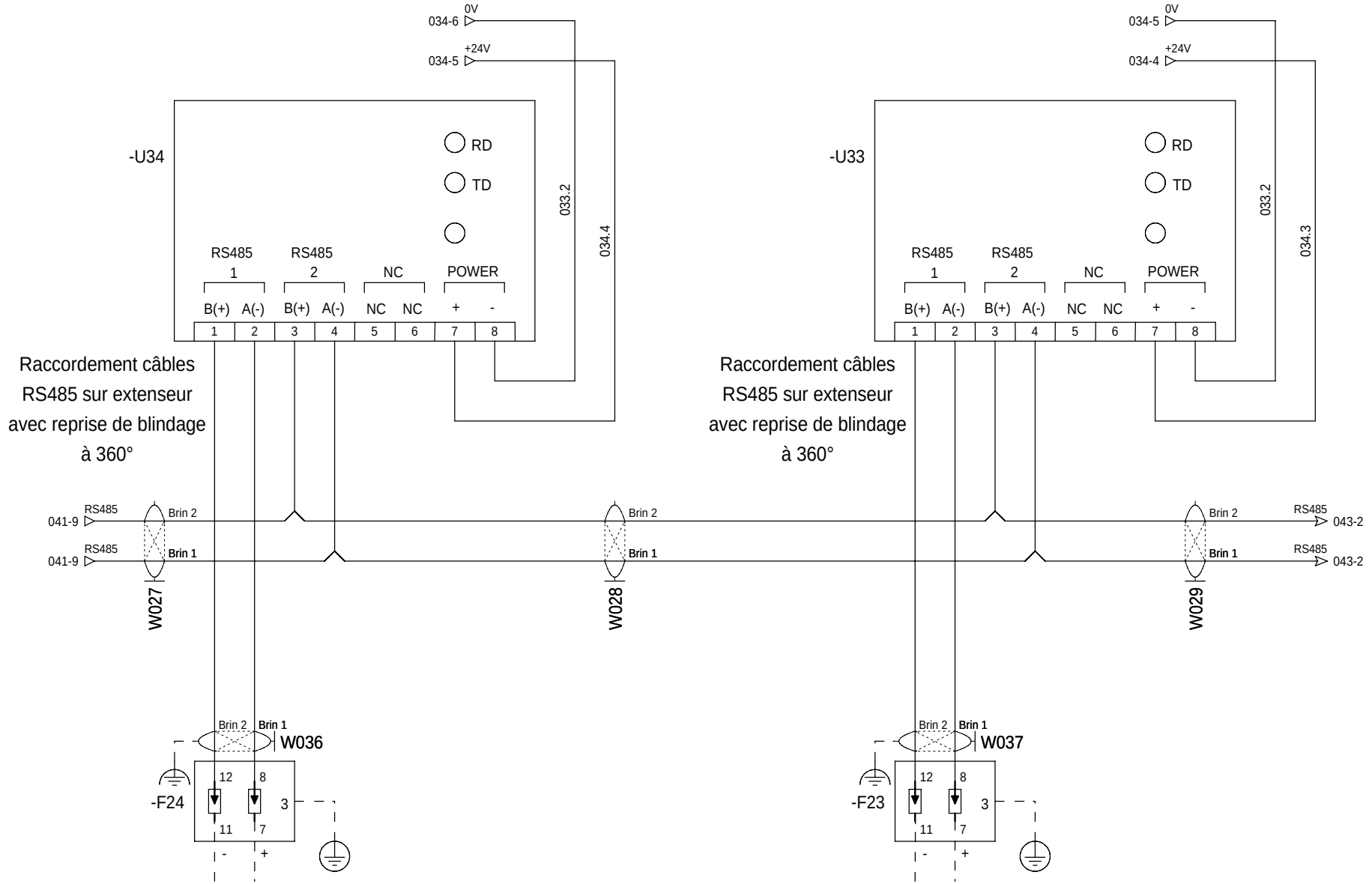

=N201
+AP01

The technical information contained in this document is the exclusive property of Schneider Electric Industries S.A.S and cannot be used or disclosed to third parties of any kind without its written consent. Only those drawings and diagrams marked "certified" or "approved for construction" are valid for execution. All devices shown in the diagrams are in open position, drawn out with operating mechanism discharged and all power sources off.

Les informations techniques contenues dans ce document sont la propriete exclusive de Schneider Electric Industries S.A.S et ne peuvent etre utilisees ou divulguees a des tiers quels qu'ils soient sans son accord ecrit. Seuls nous engagent pour ce schéma sont en position ouvert - désarmés - débrochés - toutes sources coupées.

Ind. Rev	Date Date	Modification / Modification	Archiv. Micro-filmed	Ind. Rev	Date Date	Modification / Modification	Archiv. Micro-filmed
01	03/03/2010	MAJ après contrôle schémas					
00	29/01/2010	Edition originale / First issue					

Extenseur Modbus RS485
24V CC

RS485 LINK EXTENDER
24V DC

MONITORING
PHOTOVOLTAIQUE
SOLAREZO

Schneider Electric

Projet - No commande Project - Order No.	Indice Rev	Folio Sheet
02980605 FPVPB1461	01	042

A3 suite - 01/2008

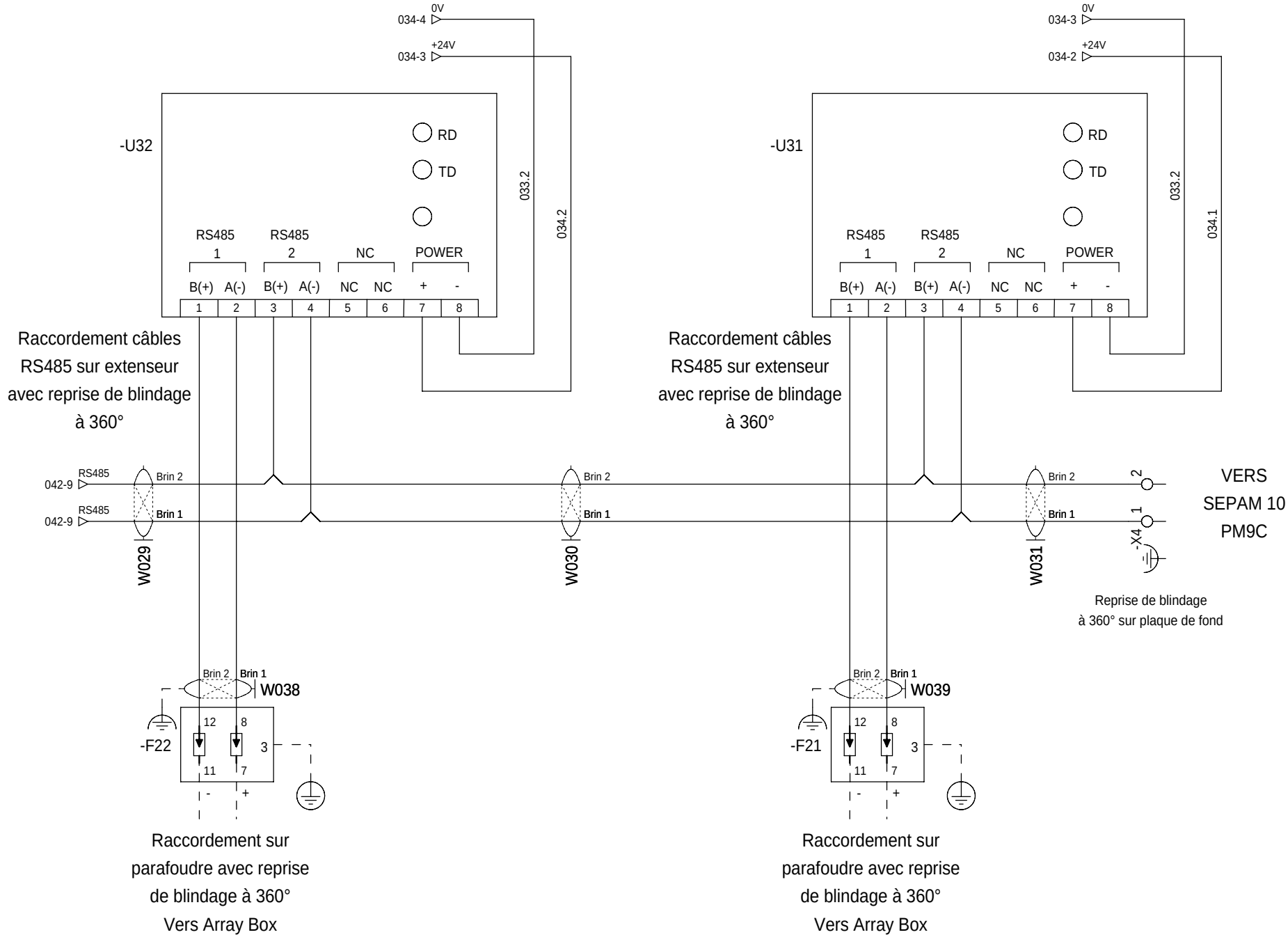

=N201
+AP01

The technical information contained in this document is the exclusive property of Schneider Electric Industries S.A.S and cannot be used or disclosed to third parties of any kind without its written consent. Only those drawings and diagrams marked "certified" or "approved for construction" are valid for execution. All devices shown in the diagrams are in open position, drawn out with operating mechanism discharged and all power sources off.

Les informations techniques contenues dans ce document sont la propriete exclusive de Schneider Electric Industries S.A.S et ne peuvent etre utilisees ou divulguees a des tiers quels qu'ils soient sans son accord ecrit. Seuls nous engagent pour ce schéma sont en position ouvert - désarmés - débrochés - toutes sources coupées.

Ind. Rev	Date Date	Modification / Modification	Archiv. Micro-filmed	Ind. Rev	Date Date	Modification / Modification	Archiv. Micro-filmed
01	03/03/2010	MAJ après contrôle schémas					
00	29/01/2010	Edition originale / First issue					

Extenseur Modbus RS485
24V CC

RS485 LINK EXTENDER
24V DC

MONITORING
PHOTOVOLTAIQUE
SOLAREZO

Schneider Electric

Projet - No commande Project - Order No.	Indice Rev	Folio Sheet
02980605 FPVPB1461	01	043

A3 suite - 01/2008

The technical information contained in this document is the exclusive property of Schneider Electric Industries S.A.S and cannot be used or disclosed to third parties of any kind without its written consent. Only those drawings and diagrams emitted officially by Schneider Electric are valid for execution. All devices shown in the diagrams are in open position, drawn out with operating mechanism discharged and all power sources off.

Les informations techniques contenues dans ce document sont la propriete exclusive de Schneider Electric Industries S.A.S et ne peuvent etre utilisees ou divulguees a des tiers quels qu'ils soient sans son accord ecrit. Seuls nous engagent pour ce schéma sont en position ouvert - désarmés - débrochés - toutes sources coupées. les schémas officiels émis par la Société Schneider Electric. Les appareils représentés

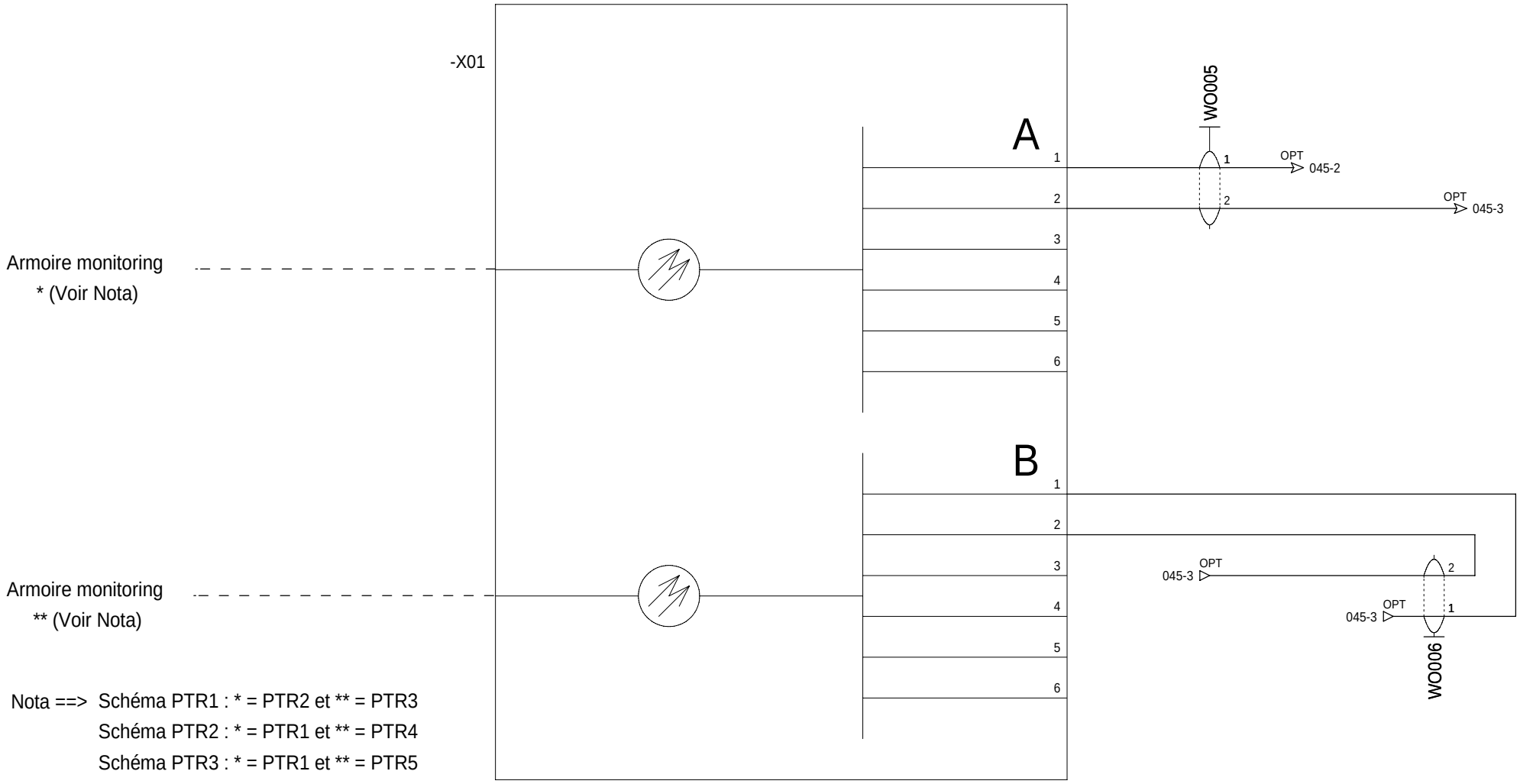

Nota ==> Schéma PTR1 : * = PTR2 et ** = PTR3
Schéma PTR2 : * = PTR1 et ** = PTR4
Schéma PTR3 : * = PTR1 et ** = PTR5
Schéma PTR4 : * = PTR2 et ** = PTR6
Schéma PTR5 : * = PTR3 et ** = PTR7
Schéma PTR6 : * = PDL et ** = PTR4
Schéma PTR7 : * = PTR5 et ** = PTR8

=N201
+AP01

Ind. Rev	Date Date	Modification / Modification	Archiv. Micro-filmed	Ind. Rev	Date Date	Modification / Modification	Archiv. Micro-filmed
01	03/03/2010	MAJ après contrôle schémas					
00	29/01/2010	Edition originale / First issue					

Coffret optique
FIDGI V2

OPTICAL BOX
FIDGI V2

MONITORING
PHOTOVOLTAIQUE
SOLAREZO

Schneider Electric

02980605

Projet - No commande Project - Order No.	Indice Rev	Folio Sheet
FPVPB1461	01	044

A3 suite - 01/2008

The technical information contained in this document is the exclusive property of Schneider Electric Industries S.A.S and cannot be used or disclosed to third parties of any kind without its written consent. Only those drawings and diagrams marked "certified" or "for approval" are binding in execution. All devices shown in this diagram are in open position, drawn out with operating mechanism discharged and all power sources off.

Les informations techniques contenues dans ce document sont la propriete exclusive de Schneider Electric Industries S.A.S et ne peuvent etre utilisees ou divulguees a des tiers quels qu'ils soient sans son accord ecrit. Seuls nous engagent pour execution les plans marqués "certifié" ou "pour approbation". Les appareils representés sur ce schéma sont en position ouvert - désarmés - débrochés - toutes sources coupées.

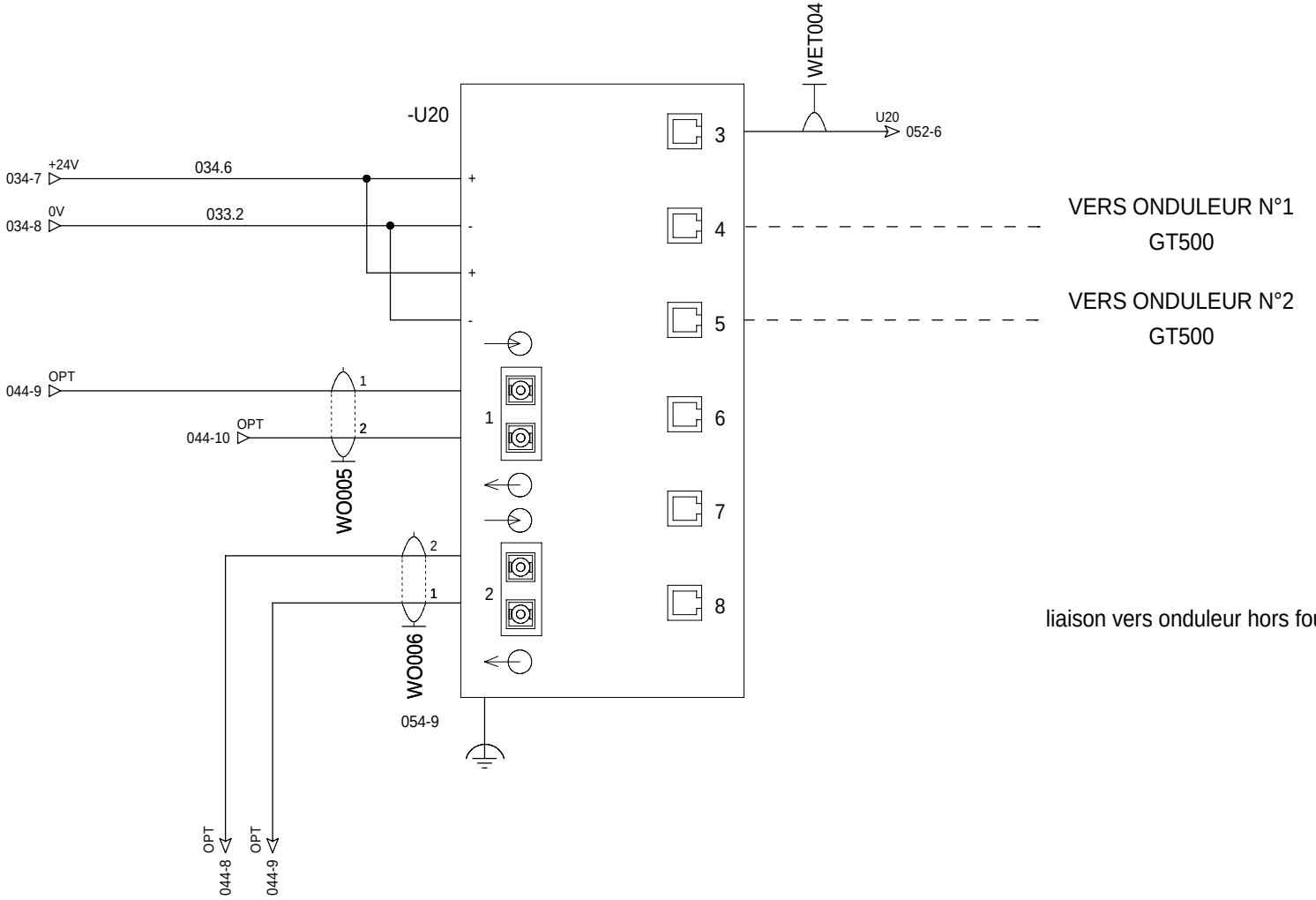

liaison vers onduleur hors fourniture =S=

=N201
+AP01

Ind. Rev	Date Date	Modification / Modification	Archiv. Micro-filmed	Ind. Rev	Date Date	Modification / Modification	Archiv. Micro-filmed
01	03/03/2010	MAJ après contrôle schémas					
00	29/01/2010	Edition originale / First issue					

Switch ethernet
6 PORTS 10/100 TX ET 2 PORTS 100 FX-MM

SWITCH 6TX/2FX-MM

MONITORING
PHOTOVOLTAIQUE
SOLAREZO

Schneider Electric

02980605

Projet - No commande Project - Order No.	Indice Rev	Folio Sheet
FPVPB1461	01	045

A3 suite - 01/2008

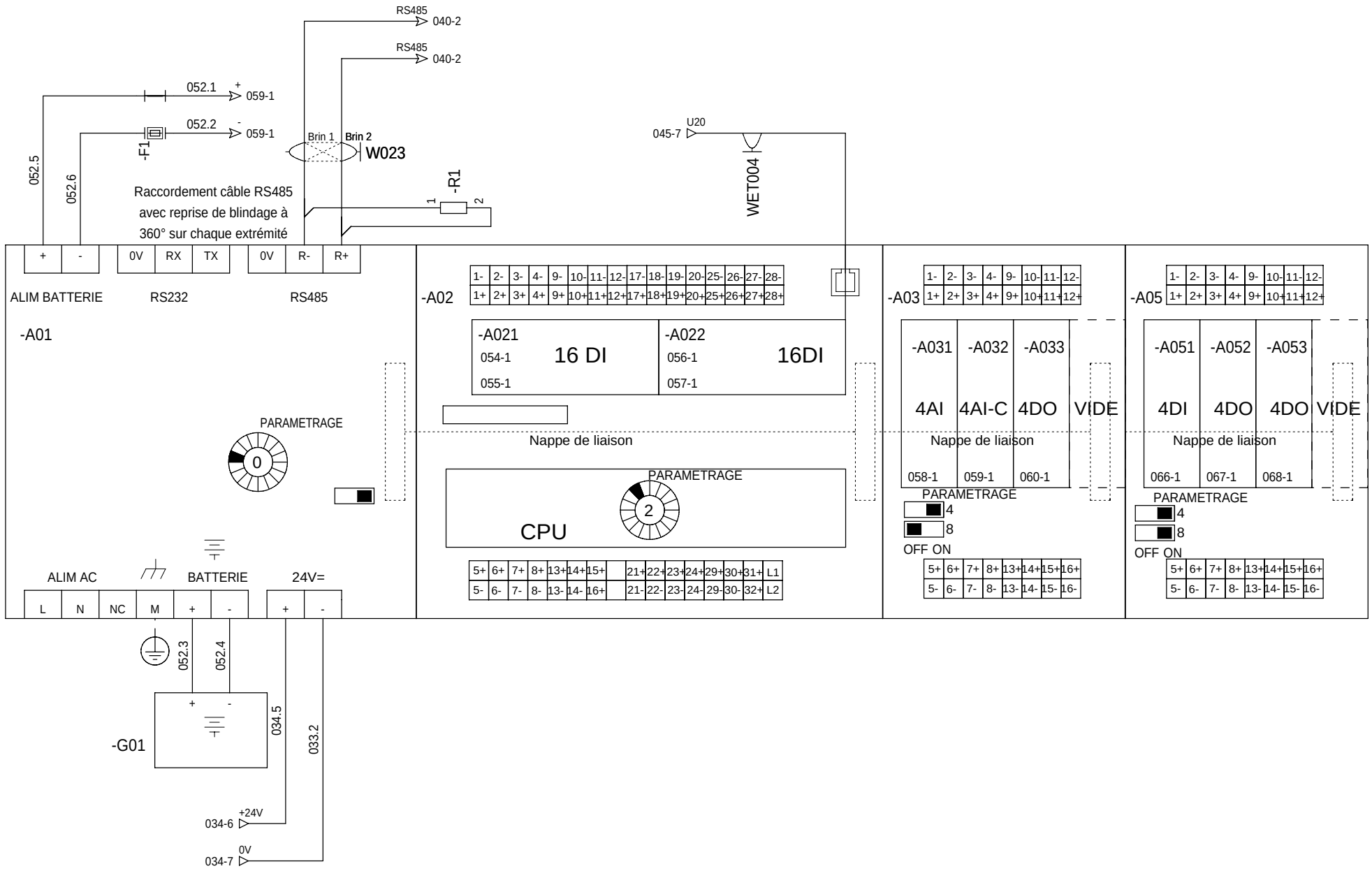

=N201
+AP01

The technical information contained in this document is the exclusive property of Schneider Electric Industries S.A.S and cannot be used or disclosed to third parties of any kind without its written consent. Only those drawings and information specifically referred to in the contract documents are to be considered. All devices shown in this drawing are in open position, drawn out with operating mechanism discharged and all power sources off.

Les informations techniques contenues dans ce document sont la propriete exclusive de Schneider Electric Industries S.A.S et ne peuvent etre utilisees ou divulguees a des tiers quels qu'ils soient sans son accord ecrit. Seuls nous engagent pour ce schéma sont en position ouvert - désarmés - débrochés - toutes sources coupées.

Ind. Rev	Date Date	Modification / Modification	Archiv. Micro-filmed	Ind. Rev	Date Date	Modification / Modification	Archiv. Micro-filmed
01	03/03/2010	MAJ après contrôle schémas					
00	29/01/2010	Edition originale / First issue					

API NAPAC

PLC NAPAC

MONITORING
PHOTOVOLTAIQUE
SOLAREZO

Schneider Electric

02980605

Projet - No commande Project - Order No.	Indice Rev	Folio Sheet
FPVPB1461	01	052

A3 suite - 01/2008

POSTE LOCAL ONDULEURS PORTE FERMEE	POSTE LOCAL TRANSFO PORTE FERMEE	COFFRET BT DISJONCTEUR AUXILIAIRE NON PRIORITAIRE FERME	COFFRET BT DISJONCTEUR MONITORING FERMEE	COFFRET BT DJ PRODUCTION PROTECTION PV FERME	COFFRET BT DJ VIDEO, INCENDIE ET AUTRES FERMES	COFFRET BT SYNTHESE BF PARAFOUDRE + DJ VARISTANCES OK	ARMOIRE MONITORING BOITIER SWITCH BON FONCTIONNEMENT

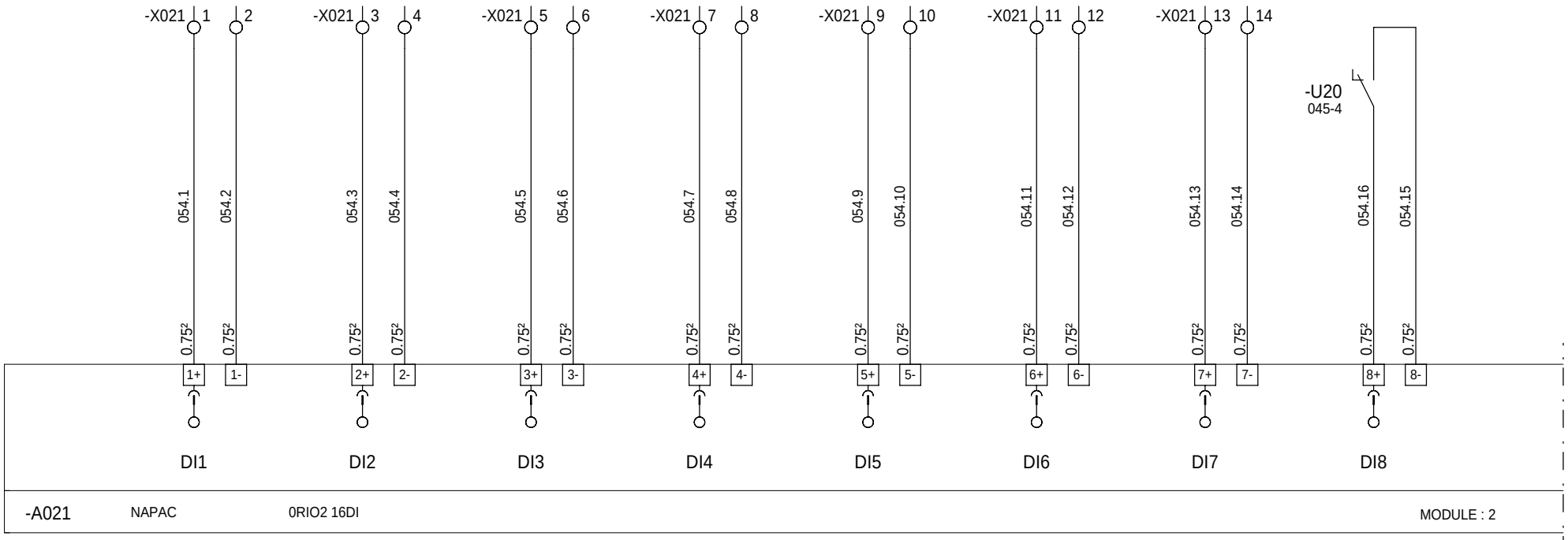

=N201
+AP01

Ind. Rev	Date Date		Archiv. Micro-filmed	Ind. Rev	Date Date	Modification / Modification	Archiv. Micro-filmed
00	29/01/2010	Edition originale / First issue					

CARTE 16 ENTREES TOR
ENTREE 1 à 8

DIGITAL INPUTS BOARD

MONITORING
PHOTOVOLTAIQUE
SOLAREZO

Schneider Electric

02980605

Projet - No commande Project - Order No.	Indice Rev	Folio Sheet
FPVPB1461	00	054

A3 suite - 01/2008

The technical information contained in this document is the exclusive property of Schneider Electric Industries S.A.S and cannot be used or disclosed to third parties of any kind without its written consent. Only those drawings and diagrams marked "Certified" are valid for execution. All devices shown in the diagrams are in open position, drawn out with operating mechanism discharged and all power sources off.

Les informations techniques contenues dans ce document sont la propriete exclusive de Schneider Electric Industries S.A.S et ne peuvent etre utilisees ou divulguees a des tiers quels qu'ils soient sans son accord ecrit. Seuls nous engagent pour execution, les plans certifies. Les appareils representes sur ce schéma sont en position ouvert - désarmés - débrochés - toutes sources coupées.

ARMOIRE MONITORING	ONDULEUR POSTE	ONDULEUR POSTE	ONDULEUR POSTE	TRANSFORMATEUR	TRANSFORMATEUR	POSTE	X
DJ 24V COM ONDULEUR	SYNTHESE	FONCTIONNEMENT	BATTERIES FAIBLES	ALARME	ALARME	ALARME	X
FERME	DEFAUTS	SUR BATTERIES	BATTERIES TRES FAIBLES	DECLENCHEMENT	.	INCENDIE	RESERVE

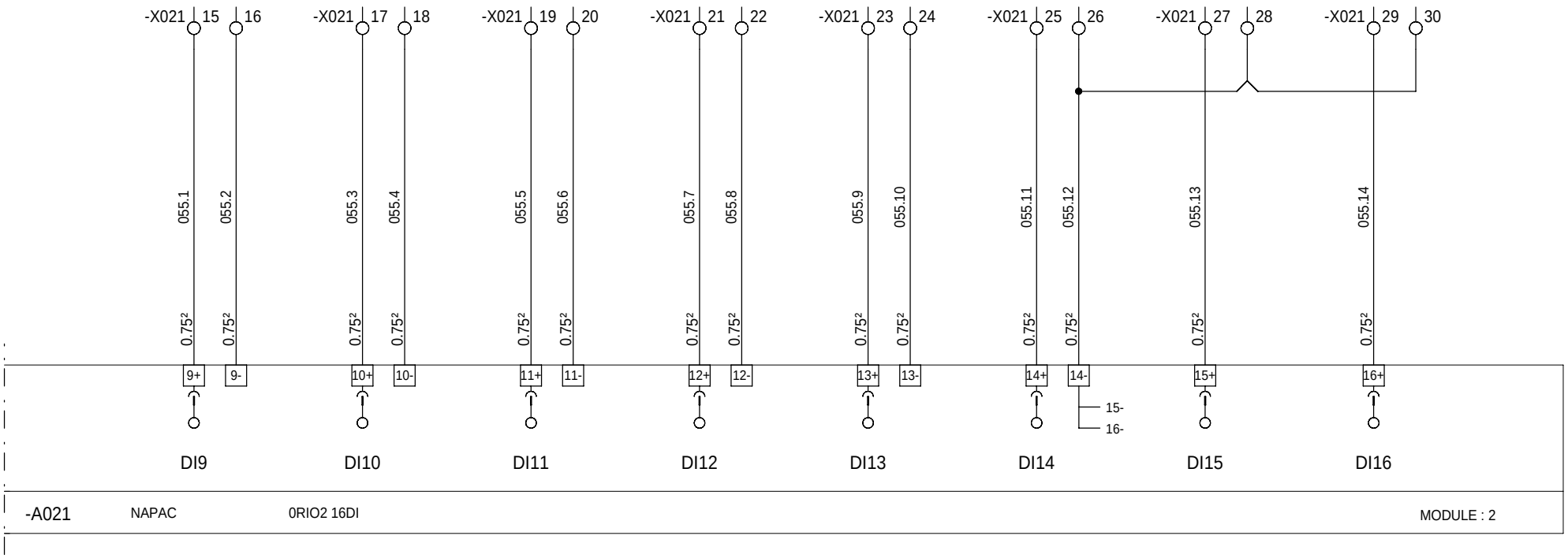

=N201
+AP01

Ind. Rev	Date Date		Archiv. Micro-filmed	Ind. Rev	Date Date		Archiv. Micro-filmed
00	29/01/2010	Edition originale / First issue					

CARTE 16 ENTREES TOR
ENTREE 9 à 16

DIGITAL INPUTS BOARD

MONITORING
PHOTOVOLTAIQUE
SOLAREZO

Schneider Electric

02980605

Projet - No commande Project - Order No.	Indice Rev	Folio Sheet
FPVPB1461	00	055

A3 suite - 01/2008

The technical information contained in this document is the exclusive property of Schneider Electric Industries S.A.S and cannot be used or disclosed to third parties of any kind without its written consent. Only those drawings and diagrams marked "Installation" or "Wiring" are to be used for wiring purposes. All devices shown in the diagrams are in open position, drawn out with operating mechanism discharged and all power sources off.

Les informations techniques contenues dans ce document sont la propriete exclusive de Schneider Electric Industries S.A.S et ne peuvent etre utilisees ou divulguees a des tiers quels qu'ils soient sans son accord ecrit. Seuls nous engagent pour ce schéma sont en position ouvert - désarmés - débrochés - toutes sources coupées.

RM6 BON FONCTIONNEMENT SEPAM	RM6 DISJONCTEUR FERME	RM6 SECTIONNEUR MISE MISE A LA TERRE FERME	RM6 DISJONCTEUR DECLENCHE SUR DEFAUT HTA	48V MT SYNTHESE DEFAUTS	48V MT FONCTIONNEMENT SUR BATTERIES	48V MT BATTERIES FAIBLES OU TRES FAIBLES	RM6 PRESENCE TENSION HTA (VD3H)

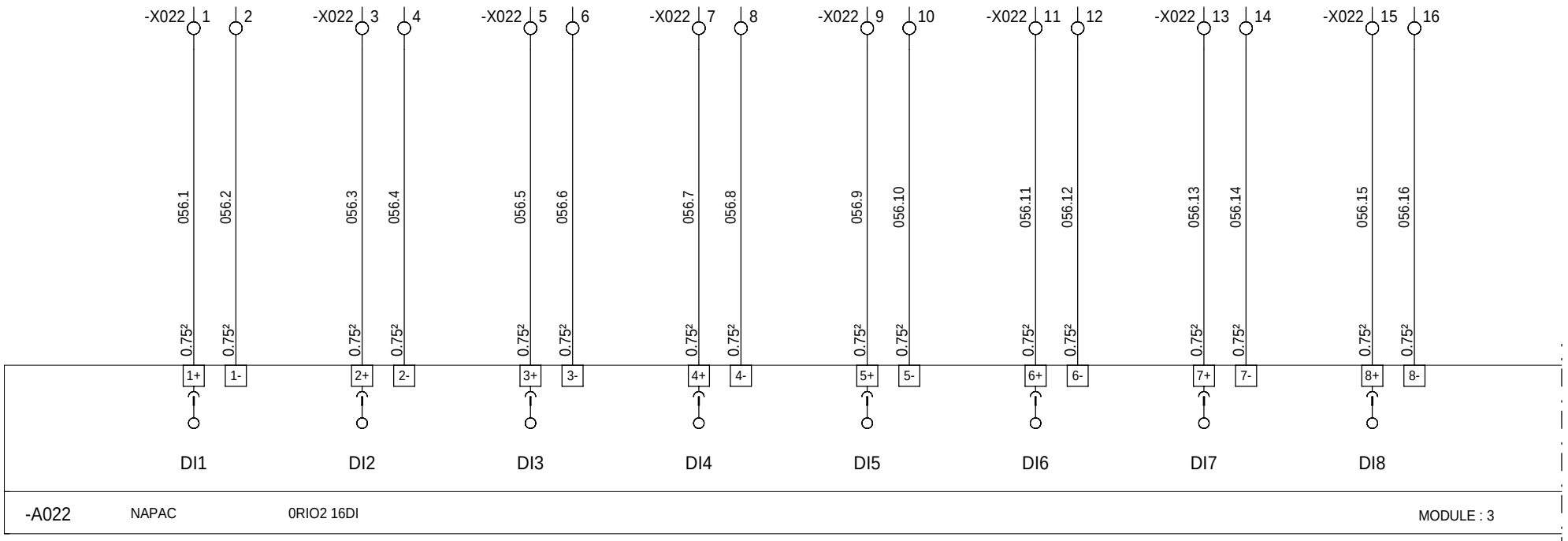

=N201
+AP01

Ind. Rev	Date Date		Archiv. Micro-filmed	Ind. Rev	Date Date	Modification / Modification	Archiv. Micro-filmed
00	29/01/2010	Edition originale / First issue					

CARTE 16 ENTREES TOR
ENTREE 9 à 16

DIGITAL INPUTS BOARD

MONITORING
PHOTOVOLTAIQUE
SOLAREZO

Schneider Electric

02980605

Projet - No commande Project - Order No.	Indice Rev	Folio Sheet
FPVPB1461	00	056

A3 suite - 01/2008

The technical information contained in this document is the exclusive property of Schneider Electric Industries S.A.S and cannot be used or disclosed to third parties of any kind without its written consent. Only those drawings and diagrams marked "Installation" are to be used for installation purposes. All devices shown in the diagrams are in open position, drawn out with operating mechanism discharged and all power sources off.

Les informations techniques contenues dans ce document sont la propriete exclusive de Schneider Electric Industries S.A.S et ne peuvent etre utilisees ou divulguees a des tiers quels qu'ils soient sans son accord ecrit. Seuls nous engagent pour ce document les plans etiquetes "Installation". Les appareils representes sur ce schéma sont en position ouvert - désarmés - débrochés - toutes sources coupées.

X X RESERVE	RM6 DISJONCTEUR OUVERT	RM6 DISJONCTEUR SECTIONNEUR FERME	RM6 DISJONCTEUR EN LOCAL	X X RESERVE	X X RESERVE	TRANSFORMATEUR ALARME DECLENCHEMENT RESERVE	TRANSFORMATEUR ALARME RESERVE

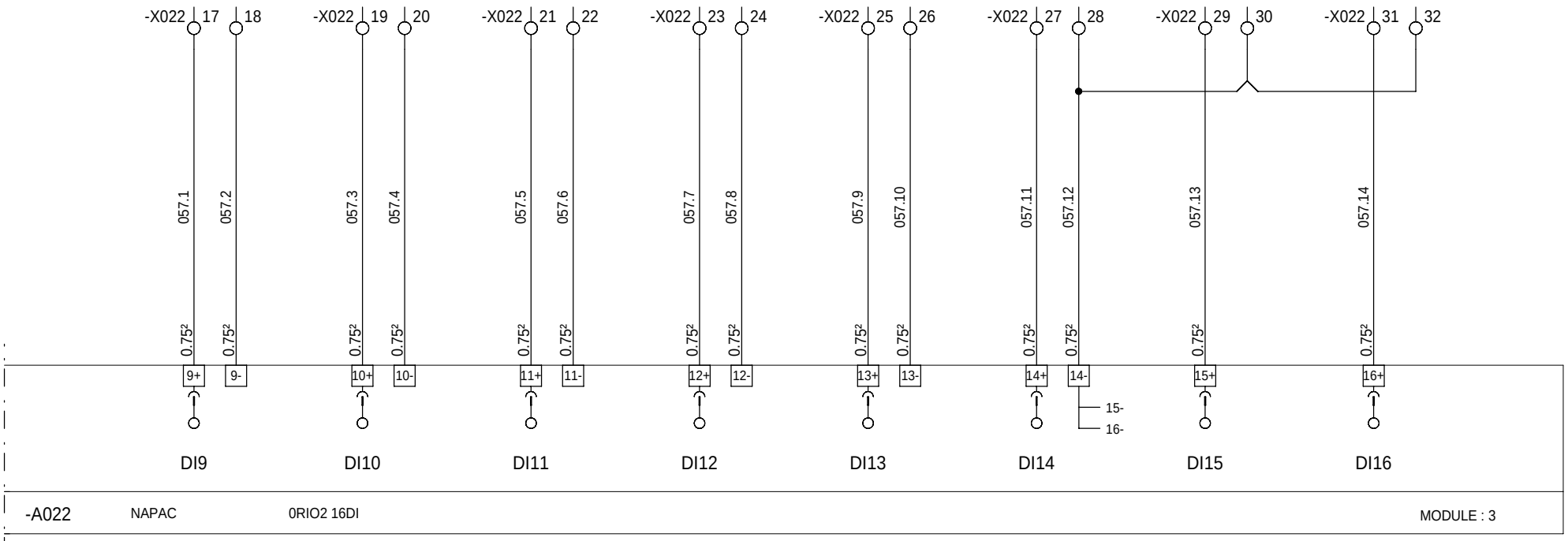

=N201
+AP01

Ind. Rev	Date Date	Modification / Modification	Archiv. Micro-filmed	Ind. Rev	Date Date	Modification / Modification	Archiv. Micro-filmed
00	29/01/2010	Edition originale / First issue					

CARTE 16 ENTREES TOR
ENTREE 1 à 8

DIGITAL INPUTS BOARD

MONITORING
PHOTOVOLTAIQUE
SOLAREZO

Schneider Electric

02980605

Projet - No commande Project - Order No.	Indice Rev	Folio Sheet
FPVPB1461	00	057

A3 suite - 01/2008

The technical information contained in this document is the exclusive property of Schneider Electric Industries S.A.S and cannot be used or disclosed to third parties of any kind without its written consent. Only those drawings and diagrams marked "Installation" are to be used for installation and wiring purposes. All devices shown in the diagrams are in open position, drawn out with operating mechanism discharged and all power sources off.

Les informations techniques contenues dans ce document sont la propriete exclusive de Schneider Electric Industries S.A.S et ne peuvent etre utilisees ou divulguees a des tiers quels qu'ils soient sans son accord ecrit. Seuls nous engagent pour ce schéma sont en position ouvert - désarmés - débrochés - toutes sources coupées. les schémas et les documents de commande. Les appareils représentés sur ce schéma sont en position ouvert - désarmés - débrochés - toutes sources coupées.

POSTE TEMPERATURE INTERIEURE	POSTE TEMPERATURE EXTERIEUR (COTE OMBRE)	TEMPERATURE X RESERVE	TEMPERATURE X RESERVE

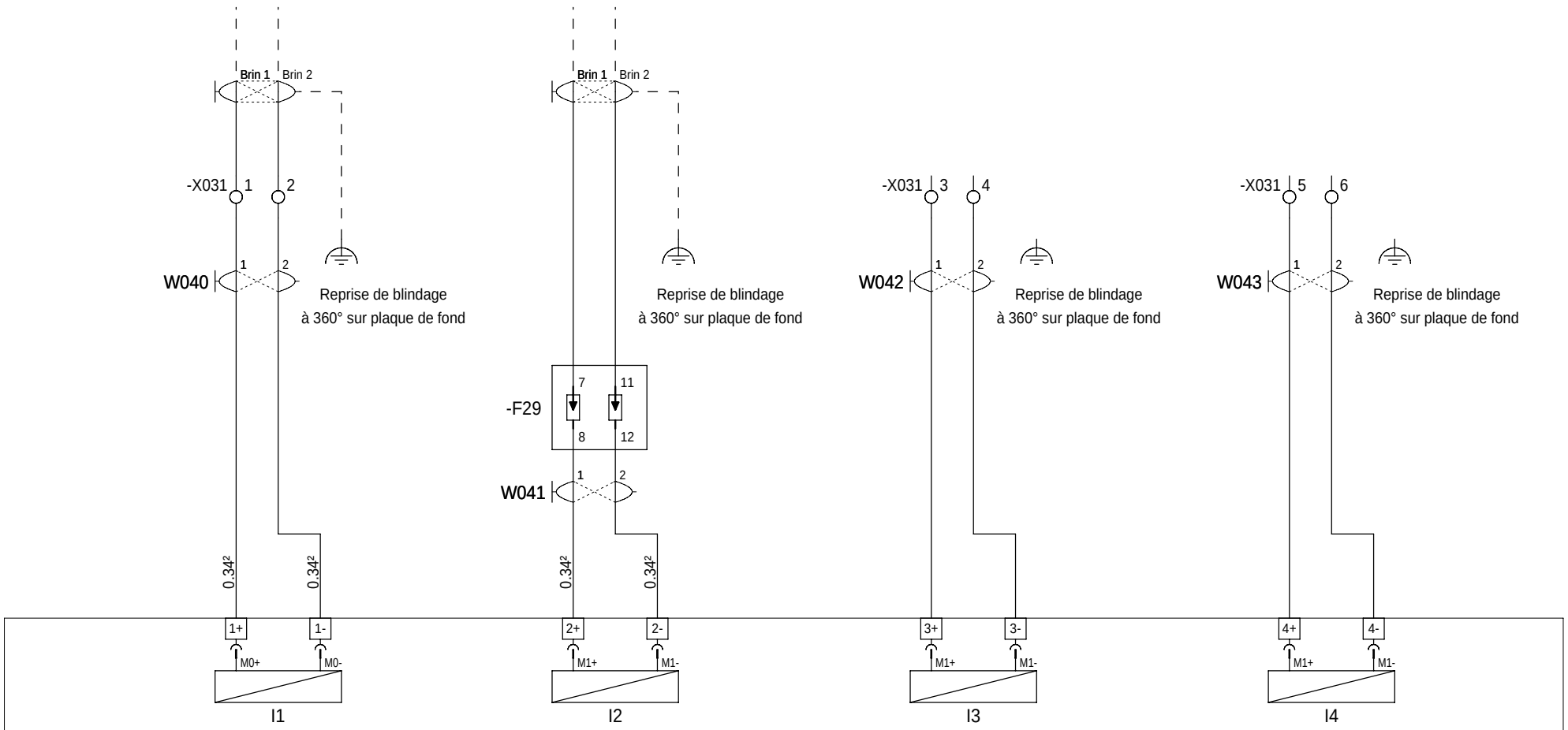

-A031 MANUFACT 0RIO1 04AI MODULE : 5

=N201
+AP01

Ind. Rev	Date Date	Modification / Modification	Archiv. Micro-filmed	Ind. Rev	Date Date	Modification / Modification	Archiv. Micro-filmed
00	29/01/2010	Edition originale / First issue					

CARTE 4 ENTREES ANALOGIQUE
UNIVERSELLE
ENTREE 1 à 4
ANALOGUE INPUT BOARD

MONITORING
PHOTOVOLTAIQUE
SOLAREZO

Schneider Electric

Projet - No commande Project - Order No.	Indice Rev	Folio Sheet
0298060 5 FPVPB1461	00	058

The technical information contained in this document is the exclusive property of Schneider Electric Industries S.A.S and cannot be used or disclosed to third parties of any kind without its written consent. Only those drawings and diagrams marked "certified" or "approved for building" are valid. All devices shown in the diagrams are in open position, drawn out with operating mechanism discharged and all power sources off.

Les informations techniques contenues dans ce document sont la propriete exclusive de Schneider Electric Industries S.A.S et ne peuvent etre utilisees ou divulguees a des tiers quels qu'ils soient sans son accord ecrit. Seuls nous engagent pour ce schéma sont en position ouvert - désarmés - débrochés - toutes sources coupées.

MESURE DE L'ECLAIREMENT CHAMP PV PYRANOMETRE	X X RESERVE	X X RESERVE	X X RESERVE

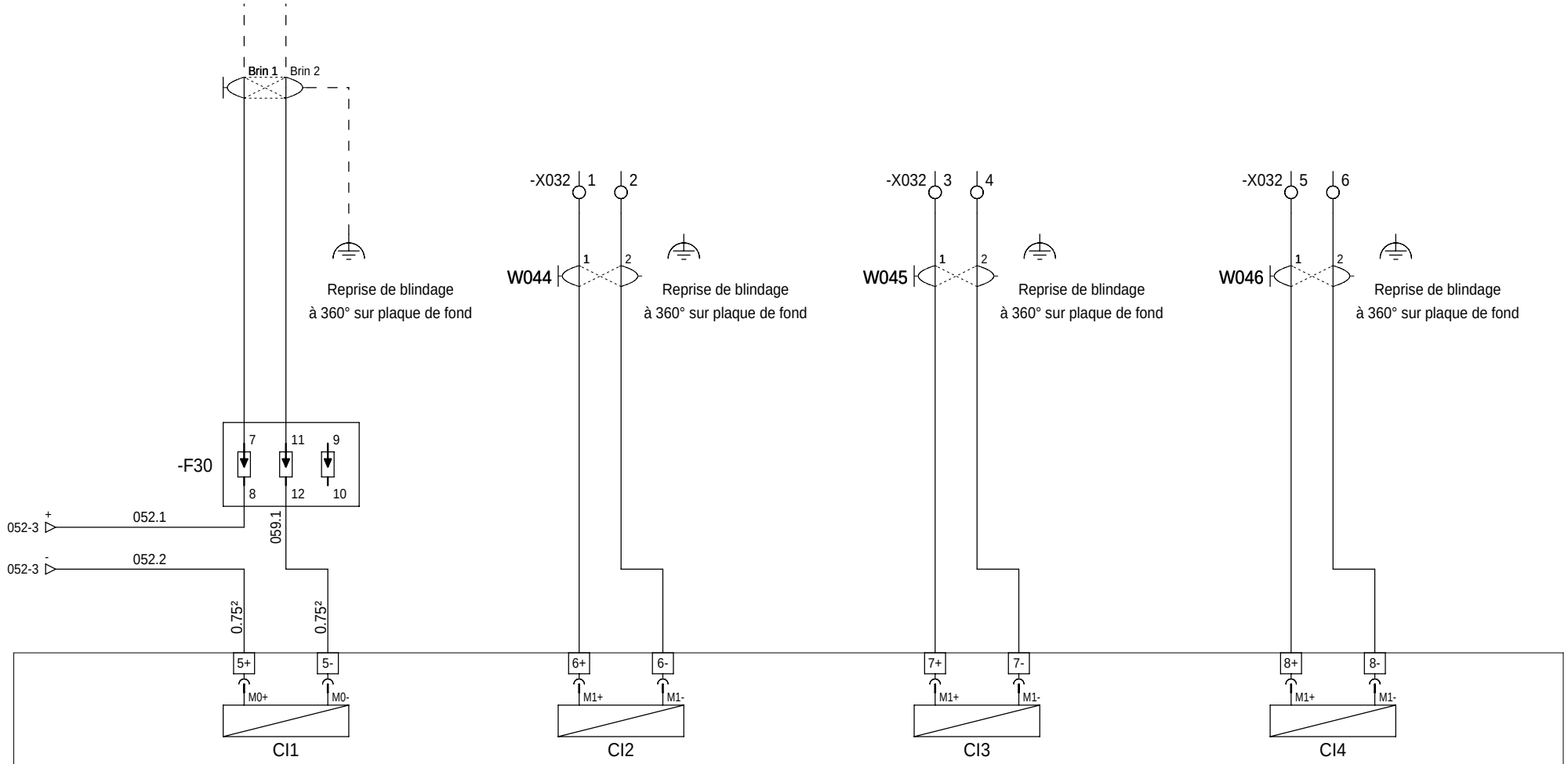

=N201
+AP01

Ind. Rev	Date Date		Archiv. Micro-filmed	Ind. Rev	Date Date	Modification / Modification	Archiv. Micro-filmed
00	29/01/2010	Edition originale / First issue					

CARTE 4 ENTREES ANALOGIQUE
4-20mA
ENTREE 1 à 4
ANALOGUE INPUT BOARD

MONITORING
PHOTOVOLTAIQUE
SOLAREZO

Schneider Electric

Projet - No commande Project - Order No.	Indice Rev	Folio Sheet
0298060 5 FPVPB1461	00	059

A3 suite - 01/2008

The technical information contained in this document is the exclusive property of Schneider Electric Industries S.A.S and cannot be used or disclosed to third parties of any kind without its written consent. Only those drawings and diagrams marked "certified" or "approved" may be used for execution. All devices shown in the diagrams are in open position, drawn out with operating mechanism discharged and all power sources off.

Les informations techniques contenues dans ce document sont la propriete exclusive de Schneider Electric Industries S.A.S et ne peuvent etre utilisees ou divulguees a des tiers quels qu'ils soient sans son accord ecrit. Seuls nous engagent pour execution, les plans et schemas "certifies" ou "approuves". Les appareils representes sur ce schéma sont en position ouvert - désarmés - débrochés - toutes sources coupées.

x x RESERVE	x x RESERVE	X X RESERVE	GENERAL RESET DEFAUT ELECTRIQUE				

-A033 NAPAC 0RIO1 4DO MODULE : 7

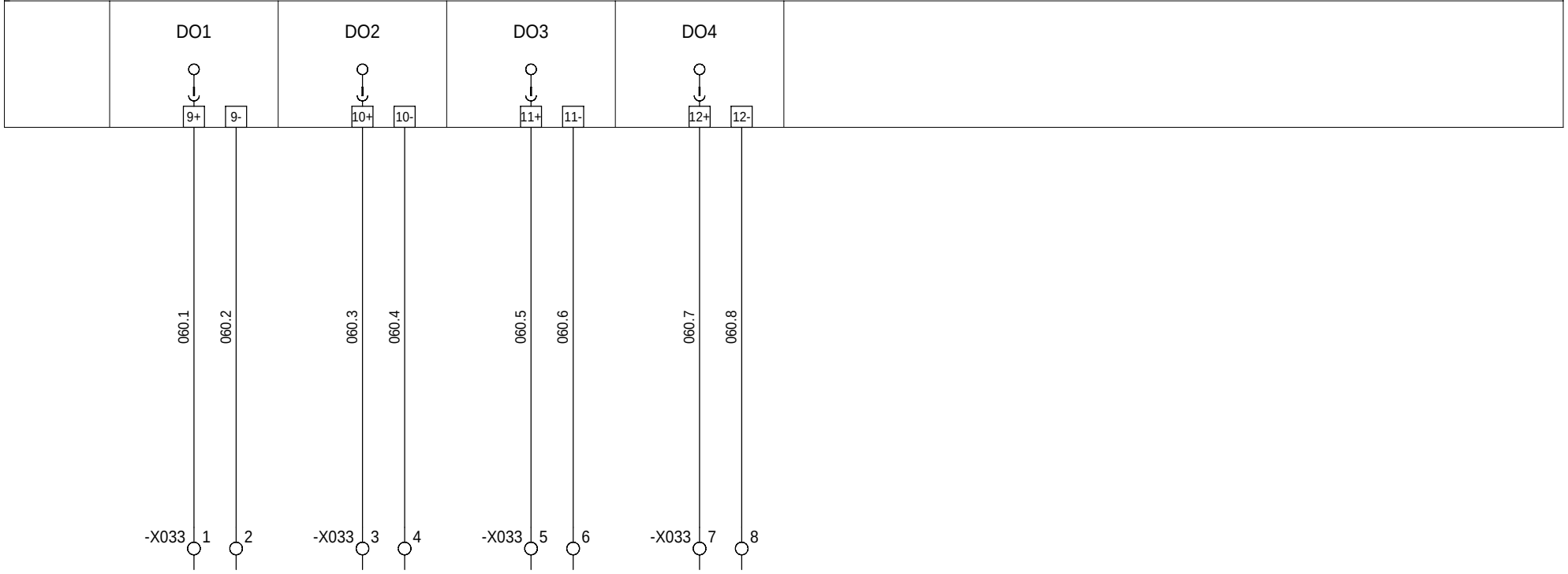

=N201
+AP01

The technical information contained in this document is the exclusive property of Schneider Electric Industries S.A.S and cannot be used or disclosed to third parties of any kind without its written consent. Only those drawings and diagrams marked "certified" or "approved for construction" are valid. All devices shown in this diagram are in open position, drawn out with operating mechanism discharged and all power sources off.

Les informations techniques contenues dans ce document sont la propriete exclusive de Schneider Electric Industries S.A.S et ne peuvent etre utilisees ou divulguees a des tiers quels qu'ils soient sans son accord ecrit. Seuls nous engagent pour ce schéma sont en position ouvert - désarmés - débrochés - toutes sources coupées. les plans et schémas annotés "approuvé pour la construction". Les appareils représentés sur ce schéma sont en position ouvert - désarmés - débrochés - toutes sources coupées.

Ind. Rev	Date Date		Archiv. Micro-filmed	Ind. Rev	Date Date		Archiv. Micro-filmed
00	29/01/2010	Edition originale / First issue					

CARTE 4 SORTIES TOR
RELAIS ELECTROMECANIQUE
SORTIE 1 à 4
DIGITAL OUTPUT BOARD

MONITORING
PHOTOVOLTAIQUE
SOLAREZO

Schneider Electric

02980605

Projet - No commande Project - Order No.	Indice Rev	Folio Sheet
FPVPB1461	00	060

A3 suite - 01/2008

ARMOIRE MONITORING POSITION / DEFAUT 24V ONDULEUR	ARMOIRE MONITORING DEFAUT ALIMENTATION 24V REDONDANT	ARMOIRE MONITORING DEFAUT PRESENCE TENSION	ARMOIRE MONITORING POSITION DISJONCTEUR HYGROSTAT				

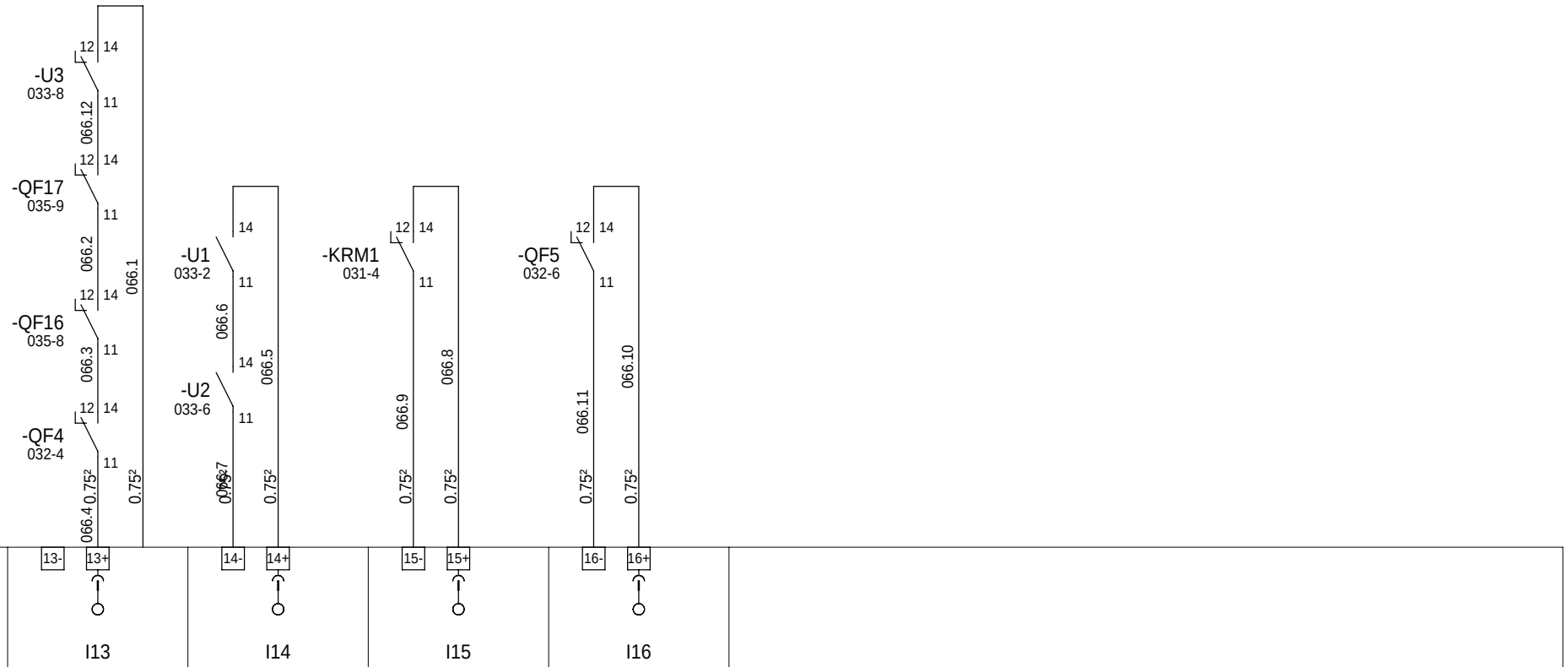

-A051 MANUFACT 0RIO1 04DI MODULE : D

=N201
+AP01

Ind. Rev	Date Date	Modification / Modification	Archiv. Micro-filmed	Ind. Rev	Date Date	Modification / Modification	Archiv. Micro-filmed
01	03/03/2010	MAJ après contrôle schémas					
00	29/01/2010	Edition originale / First issue					

CARTE 4 ENTREES TOR
ENTREE 1 à 8

DIGITAL INPUT BOARD

MONITORING
PHOTOVOLTAIQUE
SOLAREZO

Schneider Electric

02980605

Projet - No commande Project - Order No.	Indice Rev	Folio Sheet
FPVPB1461	01	066

A3 suite - 01/2008

The technical information contained in this document is the exclusive property of Schneider Electric Industries S.A.S and cannot be used or disclosed to third parties of any kind without its written consent. Only those drawings and diagrams marked "Certified" are to be used for construction purposes. All devices shown in the diagrams are in open position, drawn out with operating mechanism discharged and all power sources off.

Les informations techniques contenues dans ce document sont la propriete exclusive de Schneider Electric Industries S.A.S et ne peuvent etre utilisees ou divulguees a des tiers quels qu'ils soient sans son accord ecrit. Seuls nous engagent pour ce schéma sont en position ouvert - désarmés - débrochés - toutes sources coupées. les plans et schémas certifiés la construction. Les appareils représentés sur ce schéma sont en position ouvert - désarmés - débrochés - toutes sources coupées.

ONDULEUR POSTE COMMANDE OUVERTURE ONDULEUR 1	ONDULEUR POSTE COMMANDE FERMETURE ONDULEUR 1	ONDULEUR POSTE COMMANDE OUVERTURE ONDULEUR 2	ONDULEUR POSTE COMMANDE FERMETURE ONDULEUR 2				

-A052 NAPAC 0RIO1 04DO MODULE : E

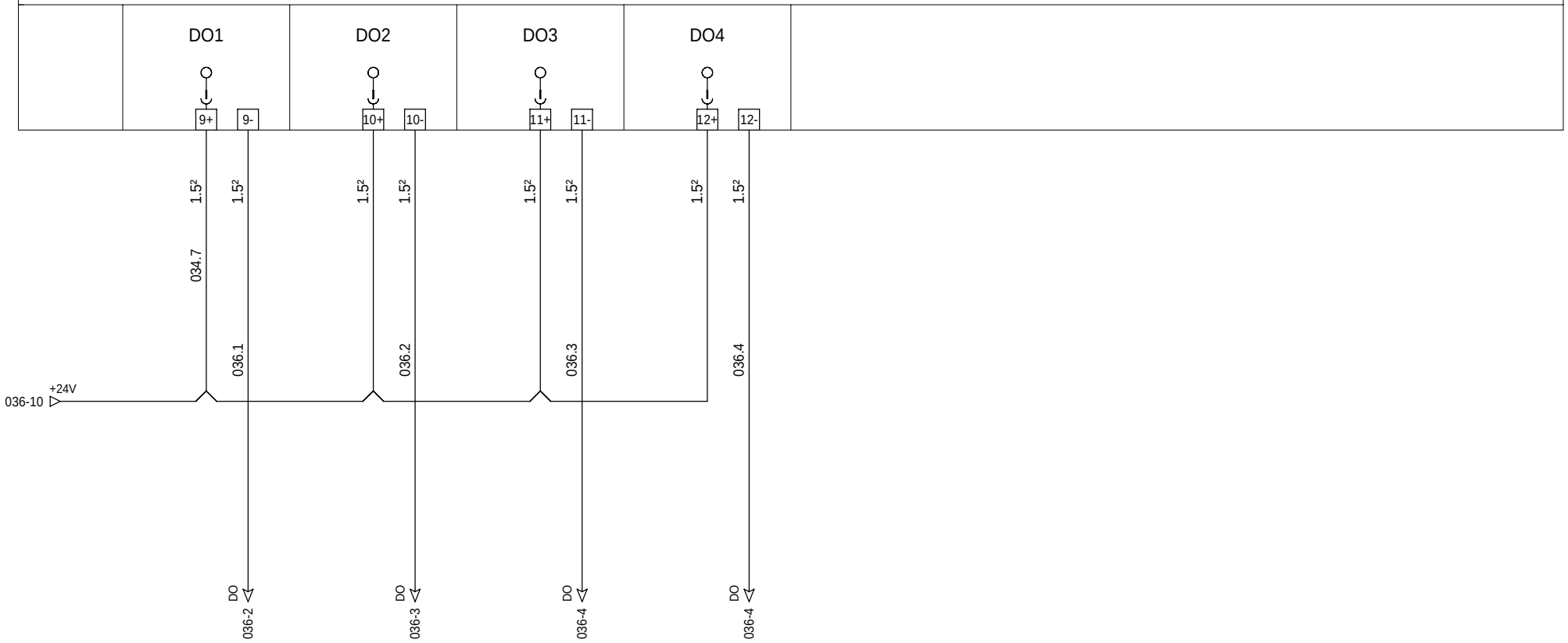

=N201
+AP01

Ind. Rev	Date Date	Modification / Modification	Archiv. Micro-filmed	Ind. Rev	Date Date	Modification / Modification	Archiv. Micro-filmed
00	29/01/2010	Edition originale / First issue					

CARTE 4 SORTIES TOR
RELAIS ELECTROMECANIQUE
SORTIE 1 à 4
DIGITAL OUTPUT BOARD

MONITORING
PHOTOVOLTAIQUE
SOLAREZO

Schneider Electric

02980605

Projet - No commande Project - Order No.	Indice Rev	Folio Sheet
FPVPB1461	00	067

The technical information contained in this document is the exclusive property of Schneider Electric Industries S.A.S and cannot be used or disclosed to third parties of any kind without its written consent. Only those drawings and diagrams marked "certified" or "approved" may be used for construction purposes. All devices shown in this diagram are in open position, drawn out with operating mechanism discharged and all power sources off.

Les informations techniques contenues dans ce document sont la propriete exclusive de Schneider Electric Industries S.A.S et ne peuvent etre utilisees ou divulguees a des tiers quels qu'ils soient sans son accord ecrit. Seuls nous engagent pour ce schéma les dessins et schémas annotés "certifié" ou "approuvé". Les appareils représentés sur ce schéma sont en position ouvert - désarmés - débrochés - toutes sources coupées.

A3 suite - 01/2008

RESERVE ONDULEUR POSTE	RESERVE ONDULEUR POSTE	RESERVE ONDULEUR POSTE	RESERVE ONDULEUR POSTE				

-A053	NAPAC	0RIO1 04DO			MODULE : F
	DO1 9+ 9-	DO2 10+ 10-	DO3 11+ 11-	DO4 12+ 12-	

=N201
+AP01

The technical information contained in this document is the exclusive property of Schneider Electric Industries S.A.S and cannot be used or disclosed to third parties of any kind without its written consent. Only those drawings and diagrams marked "certified" or "approved" may be used for construction purposes. All devices shown in this diagram are in open position, drawn out with operating mechanism discharged and all power sources off.

Les informations techniques contenues dans ce document sont la propriete exclusive de Schneider Electric Industries S.A.S et ne peuvent etre utilisees ou divulguees a des tiers quels qu'ils soient sans son accord ecrit. Seuls nous engagent pour execution, plans et schemas annotes, entre autres, ceux marques "certifie" ou "approuve". Les appareils representes sur ce schéma sont en position ouvert - désarmés - débrochés - toutes sources coupées.

Ind. Rev	Date Date			Ind. Rev	Date Date		Archiv. Micro-filmed
00	29/01/2010	Edition originale / First issue					
Ind. Rev	Date Date	Modification / Modification	Archiv. Micro-filmed	Ind. Rev	Date Date	Modification / Modification	Archiv. Micro-filmed

CARTE 4 SORTIES TOR
RELAIS ELECTROMECANIQUE
SORTIE 1 à 4
DIGITAL OUTPUT BOARD

MONITORING
PHOTOVOLTAIQUE
SOLAREZO

Schneider Electric

02980605

Projet - No commande Project - Order No.	Indice Rev	Folio Sheet
FPVPB1461	00	068

A3 suite - 01/2008

The technical information contained in this document is the exclusive property of Schneider Electric Industries S.A.S and cannot be used or disclosed to third parties of any kind without its written consent. Only those drawings and diagrams marked "certified" are valid. Dimensions, weights and prices are given for information purposes only. All devices shown in this diagram are in open position, drawn out with operating mechanism discharged and all power sources off.

Les informations techniques contenues dans ce document sont la propriete exclusive de Schneider Electric Industries S.A.S et ne peuvent etre utilisees ou divulguees a des tiers quels qu'ils soient sans son accord ecrit. Seuls nous engagent pour une commande, les plans et schemas annotes «certifie» ou «approuve». Les appareils representes sur ce schéma sont en position ouvert - désarmés - débrochés - toutes sources coupées.

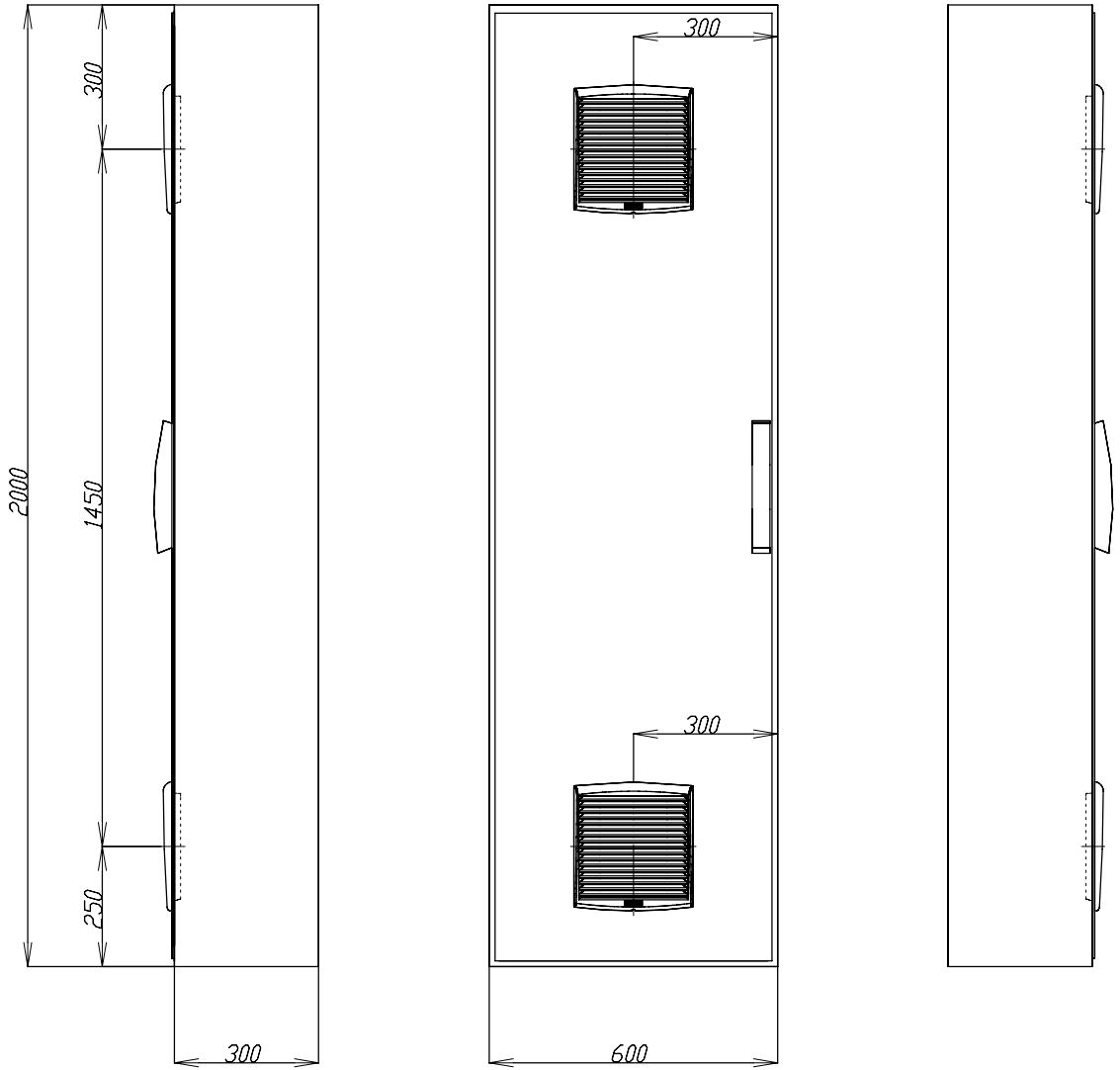

=N201
+AP01

Ind. Rev	Date Date	Modification / Modification	Archiv. Micro-filmed	Ind. Rev	Date Date	Modification / Modification	Archiv. Micro-filmed
00	29/01/2010	Edition originale / First issue					

Armoire monobloc
2000x600x300

MONOBLOC ENCLOSURE
EXTERNAL LAYOUT

MONITORING
PHOTOVOLTAIQUE
SOLAREZO

Schneider Electric

Projet - No commande Project - Order No.	Indice Rev	Folio Sheet
0298060 5 FPVPB1461	00	086

The technical information contained in this document is the exclusive property of Schneider Electric Industries S.A.S and cannot be used or disclosed to third parties of any kind without its written consent. Only those drawings and diagrams marked "certified" or "approved" may be used for building purposes. All devices shown in this diagram are in open position, drawn out with operating mechanism discharged and all power sources off.

Les informations techniques contenues dans ce document sont la propriete exclusive de Schneider Electric Industries S.A.S et ne peuvent etre utilisees ou divulguees a des tiers quels qu'ils soient sans son accord ecrit. Seuls nous engagent pour ce schéma sont en position ouvert - désarmés - débrochés - toutes sources coupées.

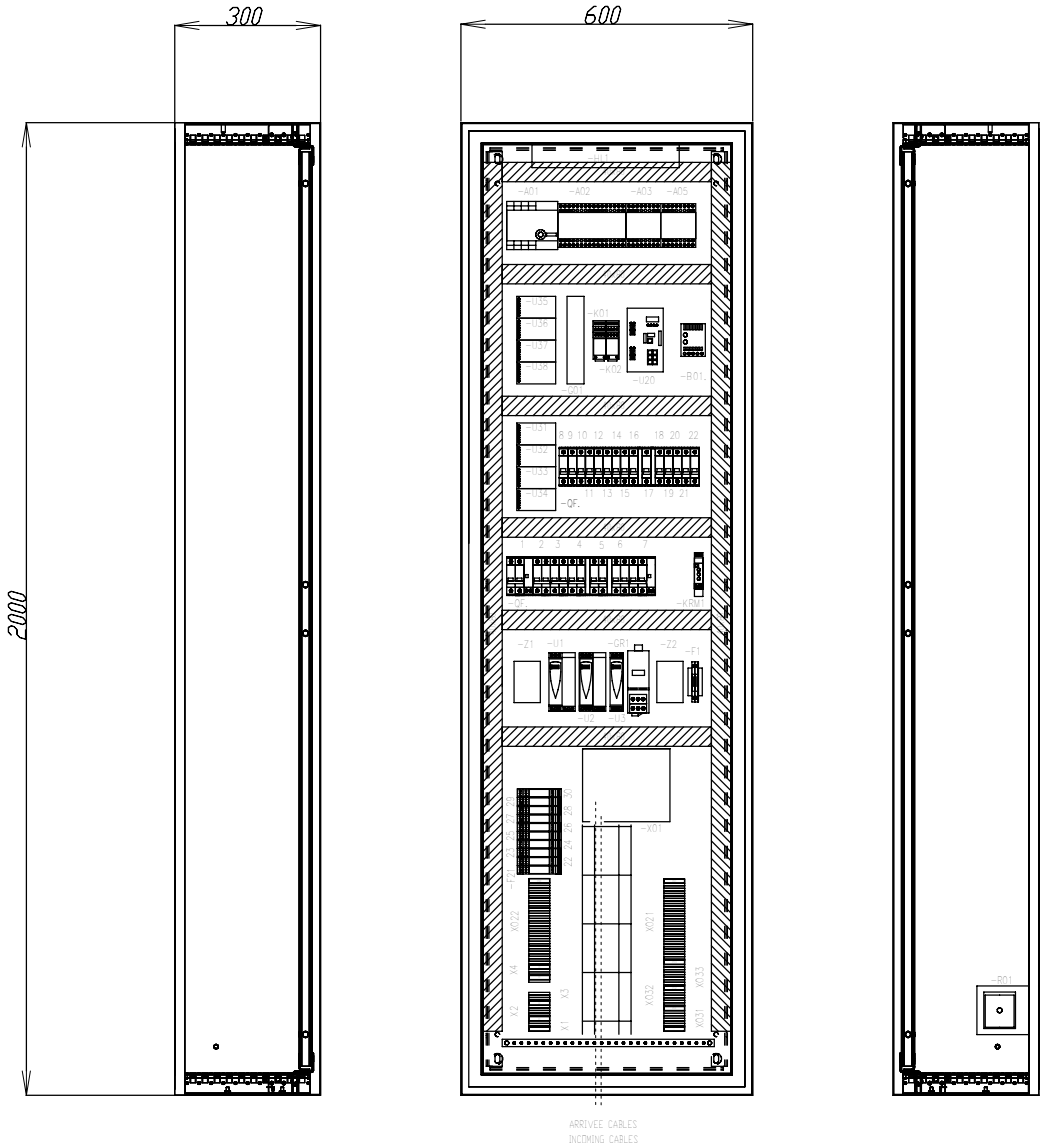

ATTENTION :
Inverser le sens d'ouverture
standard de la porte,
charnieres
coté gauche

=N201
+AP01

Ind. Rev	Date Date	Modification / Modification	Archiv. Micro-filmed	Ind. Rev	Date Date	Modification / Modification	Archiv. Micro-filmed
01	03/03/2010	MAJ après contrôle schémas					
00	29/01/2010	Edition originale / First issue					

Armoire monobloc
Implantation matériel

MONOBLOC ENCLOSURE
INTERNAL LAYOUT

MONITORING
PHOTOVOLTAIQUE
SOLAREZO

Schneider Electric

02980605

Projet - No commande Project - Order No.	Indice Rev	Folio Sheet
FPVPB1461	01	087

The technical information contained in this document is the exclusive property of Schneider Electric Industries S.A.S and cannot be used or disclosed to third parties of any kind without its written consent. Only those drawings and dimensions marked "certified" or "approved" are binding on execution. All devices shown in this drawing are in open position, drawn out with operating mechanism discharged and all power sources off.

Les informations techniques contenues dans ce document sont la propriete exclusive de Schneider Electric Industries S.A.S et ne peuvent etre utilisees ou divulguees a des tiers quels qu'ils soient sans son accord ecrit. Seuls nous engagent pour execution les plans et dessins marqués "certifiés" ou "approuvés". Les appareils representés sur ce schéma sont en position ouvert - désarmés - débrochés - toutes sources coupées.

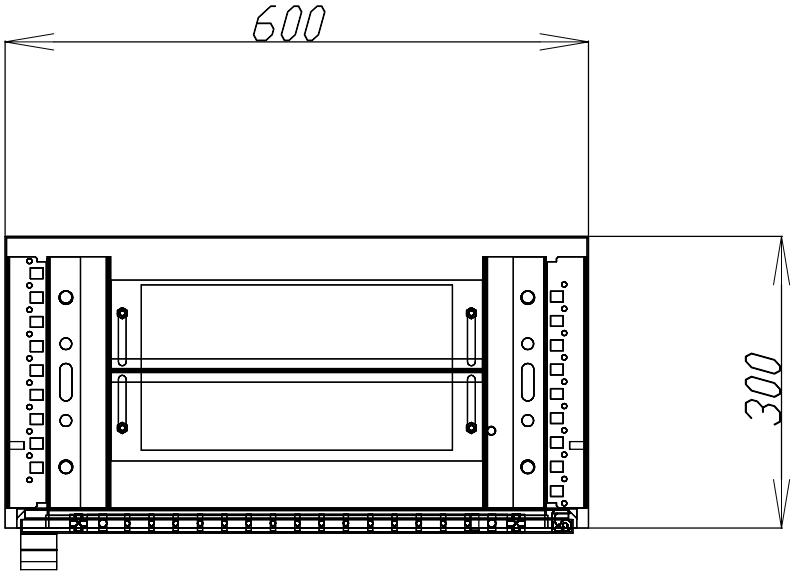

Ind. Rev	Date Date	Modification / Modification	Archiv. Micro-filmed	Ind. Rev	Date Date	Modification / Modification	Archiv. Micro-filmed
00	29/01/2010	Edition originale / First issue					

Fixation au sol

FIXING WALL

MONITORING
PHOTOVOLTAIQUE
SOLAREZO

Schneider Electric

Projet - No commande Project - Order No.	Indice Rev	Folio Sheet
02980605 FPVPB1461	00	088

A3 suite - 01/2008

The technical information contained in this document is the exclusive property of Schneider Electric Industries S.A.S and cannot be used or disclosed to third parties of any kind without its written consent. Only those drawings and diagrams marked "certified" or "approved for execution" are to be used for the purpose of carrying out the work. All devices shown in the diagrams are in open position, drawn out with operating mechanism discharged and all power sources off.

Les informations techniques contenues dans ce document sont la propriete exclusive de Schneider Electric Industries S.A.S et ne peuvent etre utilisees ou divulguees a des tiers quels qu'ils soient sans son accord ecrit. Seuls nous engagent pour ce schéma les plans et schéma annotés, entériné par la commande. Les appareils représentés sur ce schéma sont en position ouvert - désarmés - débrochés - toutes sources coupées.

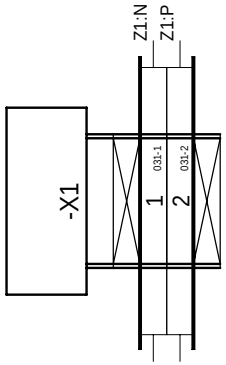

=N201
+AP01

Ind. Rev	Date Date	Modification / Modification	Archiv. Micro-filmed	Ind. Rev	Date Date	Modification / Modification	Archiv. Micro-filmed
01	03/03/2010	Edition originale / First issue					

BORNIER : =N201+AP01-X1

MONITORING
PHOTOVOLTAIQUE
SOLAREZO

Schneider Electric

02980605

Projet - No commande Project - Order No.	Indice Rev	Folio Sheet
FPVPB1461	01	150

A3 suite - 01/2008

The technical information contained in this document is the exclusive property of Schneider Electric Industries S.A.S and cannot be used or disclosed to third parties of any kind without its written consent. Only those drawings and diagrams marked "certified" are considered binding for execution. All devices shown in the diagrams are in open position, drawn out with operating mechanism discharged and all power sources off.

Les informations techniques contenues dans ce document sont la propriete exclusive de Schneider Electric Industries S.A.S et ne peuvent etre utilisees ou divulguees a des tiers quels qu'ils soient sans son accord ecrit. Seuls nous engagent pour execution : plans certifies. Tous appareils et dispositifs de commande. Les appareils representes sur ce schéma sont en position ouvert - désarmés - débrochés - toutes sources coupées.

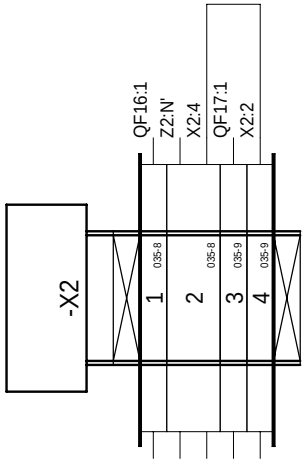

=N201
+AP01

Ind. Rev	Date Date	Modification / Modification	Archiv. Micro-filmed	Ind. Rev	Date Date	Modification / Modification	Archiv. Micro-filmed
01	03/03/2010	Edition originale / First issue					

BORNIER : =N201+AP01-X2

MONITORING
PHOTOVOLTAIQUE
SOLAREZO

Schneider Electric

02980605

Projet - No commande Project - Order No.	Indice Rev	Folio Sheet
FPVPB1461	01	151

A3 suite - 01/2008

The technical information contained in this document is the exclusive property of Schneider Electric Industries S.A.S and cannot be used or disclosed to third parties of any kind without its written consent. Only those drawings and diagrams marked "certified" or "for construction" are to be used for the execution of the installation. All devices shown in the diagrams are in open position, drawn out with operating mechanism discharged and all power sources off.

Les informations techniques contenues dans ce document sont la propriete exclusive de Schneider Electric Industries S.A.S et ne peuvent etre utilisees ou divulguees a des tiers quels qu'ils soient sans son accord ecrit. Seuls nous engagent pour ce schéma sont en position ouvert - désarmés - débrochés - toutes sources coupées. les dessins et les diagrammes marqués "certifié" ou "construction". Les appareils représentés

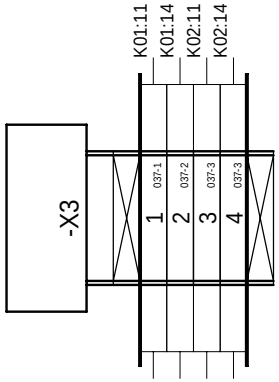

=N201
+AP01

Ind. Rev	Date Date	Modification / Modification	Archiv. Micro-filmed	Ind. Rev	Date Date	Modification / Modification	Archiv. Micro-filmed
01	03/03/2010	Edition originale / First issue					

BORNIER : =N201+AP01-X3

MONITORING
PHOTOVOLTAIQUE
SOLAREZO

Schneider Electric

02980605

Projet - No commande Project - Order No.	Indice Rev	Folio Sheet
FPVPB1461	01	152

The technical information contained in this document is the exclusive property of Schneider Electric Industries S.A.S and cannot be used or disclosed to third parties of any kind without its written consent. Only those drawings and diagrams marked "certified" or "approved for execution" are valid. All devices shown in the diagrams are in open position, drawn out with operating mechanism discharged and all power sources off.

Les informations techniques contenues dans ce document sont la propriete exclusive de Schneider Electric Industries S.A.S et ne peuvent etre utilisees ou divulguees a des tiers quels qu'ils soient sans son accord ecrit. Seuls nous engagent pour ce schéma les dessins marqués « pour execution ». Les appareils représentés sur ce schéma sont en position ouvert - désarmés - débrochés - toutes sources coupées.

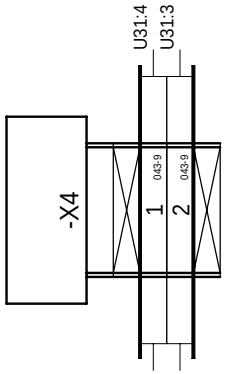

=N201
+AP01

Ind. Rev	Date Date	Modification / Modification	Archiv. Micro-filmed	Ind. Rev	Date Date	Modification / Modification	Archiv. Micro-filmed
01	03/03/2010	Edition originale / First issue					

BORNIER : =N201+AP01-X4

MONITORING
PHOTOVOLTAIQUE
SOLAREZO

Schneider Electric

02980605

Projet - No commande Project - Order No.	Indice Rev	Folio Sheet
FPVPB1461	01	153

A3 suite - 01/2008

The technical information contained in this document is the exclusive property of Schneider Electric Industries S.A.S and cannot be used or disclosed to third parties of any kind without its written consent. Only those drawings and diagrams emitted after order acknowledgment are valid for execution. All devices shown in the diagrams are in open position, drawn out with operating mechanism discharged and all power sources off.

Les informations techniques contenues dans ce document sont la propriete exclusive de Schneider Electric Industries S.A.S et ne peuvent etre utilisees ou divulguees a des tiers quels qu'ils soient sans son accord ecrit. Seuls nous engagent pour ce schéma les plans et schéma emis a la commande. Les appareils representés sur ce schéma sont en position ouvert - désarmés - débrochés - toutes sources coupées.

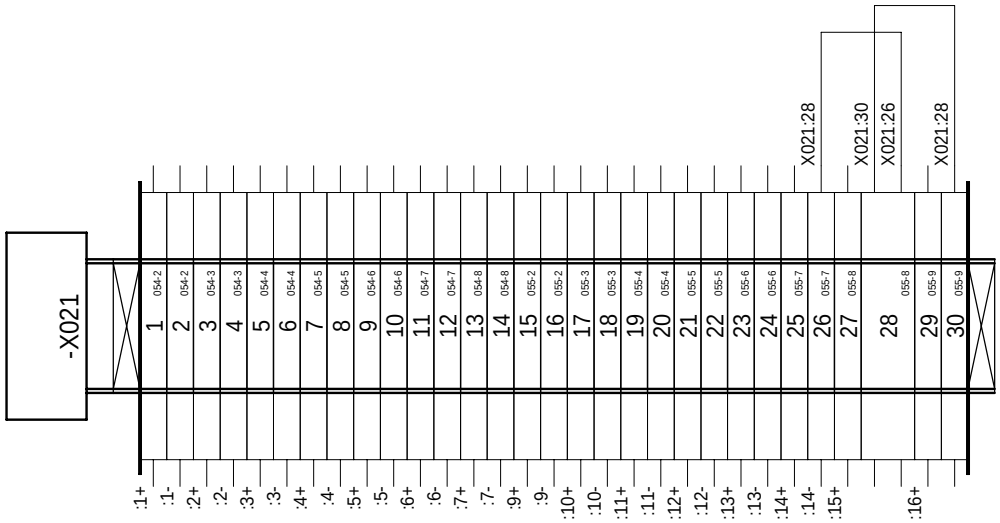

=N201
+AP01

Ind. Rev	Date Date	Modification / Modification	Archiv. Micro-filmed	Ind. Rev	Date Date	Modification / Modification	Archiv. Micro-filmed
01	03/03/2010	Edition originale / First issue					

BORNIER : =N201+AP01-X021

MONITORING
PHOTOVOLTAIQUE
SOLAREZO

Schneider Electric

02980605

Projet - No commande Project - Order No.	Indice Rev	Folio Sheet
FPVPB1461	01	154

A3 suite - 01/2008

The technical information contained in this document is the exclusive property of Schneider Electric Industries S.A.S and cannot be used or disclosed to third parties of any kind without its written consent. Only those drawings and diagrams entitled "Electrical diagram" are binding for execution. All devices shown in this diagram are in open position, drawn out with operating mechanism discharged and all power sources off.

Les informations techniques contenues dans ce document sont la propriete exclusive de Schneider Electric Industries S.A.S et ne peuvent etre utilisees ou divulguees a des tiers quels qu'ils soient sans son accord ecrit. Seuls nous engagent pour execution : plans et schemas annotes, entierement de la commande. Les appareils representes sur ce schéma sont en position ouvert - désarmés - débrochés - toutes sources coupées.

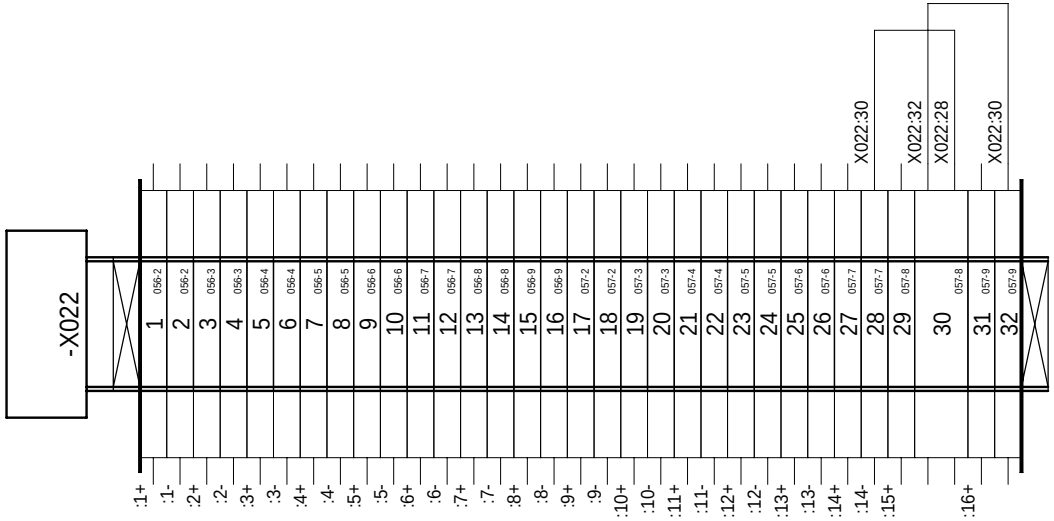

=N201
+AP01

Ind. Rev	Date Date	Modification / Modification	Archiv. Micro-filmed	Ind. Rev	Date Date	Modification / Modification	Archiv. Micro-filmed
01	03/03/2010	Edition originale / First issue					

BORNIER : =N201+AP01-X022

MONITORING
PHOTOVOLTAIQUE
SOLAREZO

Schneider Electric

02980605

Projet - No commande Project - Order No.	Indice Rev	Folio Sheet
FPVPB1461	01	155

The technical information contained in this document is the exclusive property of Schneider Electric Industries S.A.S and cannot be used or disclosed to third parties of any kind without its written consent. Only those drawings and diagrams entitled "Electrical diagrams" are representative of the equipment as shown in the diagrams are in open position, drawn out with operating mechanism discharged and all power sources off.

Les informations techniques contenues dans ce document sont la propriete exclusive de Schneider Electric Industries S.A.S et ne peuvent etre utilisees ou divulguees a des tiers quels qu'ils soient sans son accord ecrit. Seuls nous engagent pour ce document : les plans et schemas annexes, entierement conformes a la commande. Les appareils representes sur ce schéma sont en position ouvert - désarmés - débrochés - toutes sources coupées.

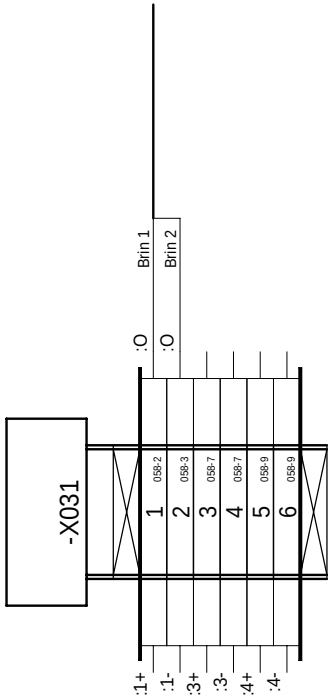

=N201
+AP01

Ind. Rev	Date Date	Modification / Modification	Archiv. Micro-filmed	Ind. Rev	Date Date	Modification / Modification	Archiv. Micro-filmed
01	03/03/2010	Edition originale / First issue					

BORNIER : =N201+AP01-X031

MONITORING
PHOTOVOLTAIQUE
SOLAREZO

Schneider Electric

02980605

Projet - No commande Project - Order No.	Indice Rev	Folio Sheet
FPVPB1461	01	156

The technical information contained in this document is the exclusive property of Schneider Electric Industries S.A.S and cannot be used or disclosed to third parties of any kind without its written consent. Only those drawings and diagrams entitled "Wiring diagram" or "Connection diagram" are intended for execution. All devices shown in the diagrams are in open position, drawn out with operating mechanism discharged and all power sources off.

Les informations techniques contenues dans ce document sont la propriete exclusive de Schneider Electric Industries S.A.S et ne peuvent etre utilisees ou divulguees a des tiers quels qu'ils soient sans son accord ecrit. Seuls nous engagent pour execution : les plans et schemas annotes, entitules "schemas de raccordement" et les appareils representes sur ce schéma sont en position ouvert - désarmés - débrochés - toutes sources coupées.

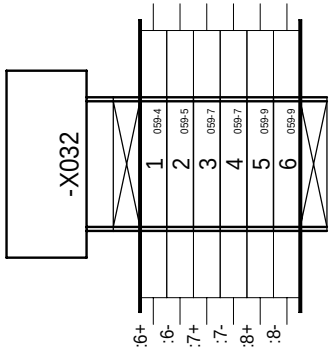

=N201
+AP01

Ind. Rev	Date Date	Modification / Modification	Archiv. Micro-filmed	Ind. Rev	Date Date	Modification / Modification	Archiv. Micro-filmed
01	03/03/2010	Edition originale / First issue					

BORNIER : =N201+AP01-X032

MONITORING
PHOTOVOLTAIQUE
SOLAREZO

Schneider Electric

02980605

Projet - No commande Project - Order No.	Indice Rev	Folio Sheet
FPVPB1461	01	157

The technical information contained in this document is the exclusive property of Schneider Electric Industries S.A.S and cannot be used or disclosed to third parties of any kind without its written consent. Only those drawings and diagrams marked "certified" are professional drawings and designs with all devices shown in the diagrams are in open position, drawn out with operating mechanism discharged and all power sources off.

Les informations techniques contenues dans ce document sont la propriete exclusive de Schneider Electric Industries S.A.S et ne peuvent etre utilisees ou divulguees a des tiers quels qu'ils soient sans son accord ecrit. Seuls nous engagent pour ce document : les plans et schemas annotes, entiterement de la commande. Les appareils representes sur ce schéma sont en position ouvert - désarmés - débrochés - toutes sources coupées.

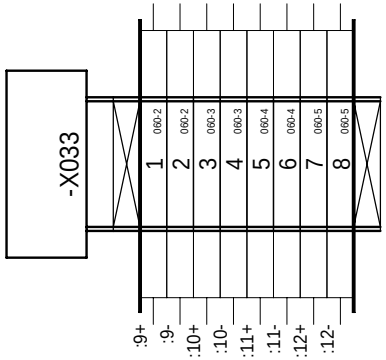

=N201
+AP01

Ind. Rev	Date Date	Modification / Modification	Archiv. Micro-filmed	Ind. Rev	Date Date	Modification / Modification	Archiv. Micro-filmed
01	03/03/2010	Edition originale / First issue					

BORNIER : =N201+AP01-X033

MONITORING
PHOTOVOLTAIQUE
SOLAREZO

Schneider Electric

02980605

Projet - No commande Project - Order No.	Indice Rev	Folio Sheet
FPVPB1461	01	158

A3 suite - 01/2008

Localisation (Location)	Installation (Function)	Repère (Tag)	Page (Sheet)	Designation	Fabricant (Manufacturer)	Ref. fabricant (Manufacturer Ref.)
AP01		F1		BLOC DE JONCTION, RESSORT SECTIONNABLE , 4mm² A SUPPORT AMOVIBLE POUR DIODE OU FUSIBLE CYLINDRIQUE, EPAISSEUR	TELEMECANIQUE	AB1RRNSF435UGR
				SUPPORT AMOVIBLE FUSIBLE 5x20	TELEMECANIQUE	AB1SF520
				CLOISON POUR BLOCS DE JONCTION, EPAISSEUR 1.5mm	TELEMECANIQUE	AB1RRNAC444GR
				BUTEE PLASTIQUE VISSABLE, EPAISSEUR 8mm	TELEMECANIQUE	AB1AB8P35
				FUSIBLE RAPIDE 5X20 - 250V - CORPS VERRE 1A	FERRAZ SHAWMUT	L090515P
				CARTOUCHE DE NEUTRE 5X20	ENTRELEC	179 371.16
	N201	A01	052	ALIMENTATION BOITIER CPU PHENIX, BOITIER EXT-2, ADRESSAGE PAR ROUE CODEUSE, RS485 PAR SWITCH	NAPAC	0RIO2 UPS-2
		A02	052	BOITIER CPU PHENIX, 1 EMPLACEMENT CPU T3, 2 CARTE T2, ADRESSAGE PAR ROUE CODEUSE, CARTE CPU RIO2 AVEC 1 RJ45 E	NAPAC	0RIO 314
		A03	052	BOITIER EXT-1, 4 EMPLACEMENTS CARTES T1, ADRESSAGE PAR ROUE CODEUSE	NAPAC	0RIO2 EXT-1
		A05	052	BOITIER EXT-1, 4 EMPLACEMENTS CARTES T1, ADRESSAGE PAR ROUE CODEUSE	NAPAC	0RIO2 EXT-1
		AP02	086	ARMOIRE MONOBLOC SPACIAL 18500 2000x600x300 AVEC CHASSIS RAL 7035	SCHNEIDER ELECTRIC	NSYSM20630P
			086	GRILLE DE SORTIE POUR VENTILATEUR 223x223, RAL 7035, IP54	SCHNEIDER ELECTRIC	NSYCAG223LPF
			086	PORTE SCHEMAS A4 PLASTIQUE, PROFONDEUR 22mm, GRIS RAL 7035	SCHNEIDER ELECTRIC	NSYDPA4
			086	PLAQUE PASSE-CABLE 1 PARTIE 18500 600x300	SCHNEIDER ELECTRIC	NSYSMEC63
			086	BARILLET CLES 455	SCHNEIDER ELECTRIC	NSYIN4551
			086	JOINT TECHNIQUE POUR PLAQUE PASSE-CABLE LARGEUR 600	SCHNEIDER ELECTRIC	NSYSMBCE6
		B01	032	HYGROTHERME 230V CA AFFICHAGE C°	SCHNEIDER ELECTRIC	NSYCCOHYT230VID
		F21	043	FICHE PARAFOUDRE LIAISON HF 3FILS-In:10kA (8/20)-Uc:13VCC	PHOENIX CONTACT	2858043
			043	EMBASE PARAFOUDRE AVEC DECOUPLAGE ECRAN/MASSE	PHOENIX CONTACT	2856126
			043	RACCORDEMENT AUTODENUDANT POUR BLINDAGE	PHOENIX CONTACT	2839295
		F22	043	FICHE PARAFOUDRE LIAISON HF 3FILS-In:10kA (8/20)-Uc:13VCC	PHOENIX CONTACT	2858043
			043	EMBASE PARAFOUDRE AVEC DECOUPLAGE ECRAN/MASSE	PHOENIX CONTACT	2856126
			043	RACCORDEMENT AUTODENUDANT POUR BLINDAGE	PHOENIX CONTACT	2839295
		F23	042	FICHE PARAFOUDRE LIAISON HF 3FILS-In:10kA (8/20)-Uc:13VCC	PHOENIX CONTACT	2858043
			042	EMBASE PARAFOUDRE AVEC DECOUPLAGE ECRAN/MASSE	PHOENIX CONTACT	2856126
			042	RACCORDEMENT AUTODENUDANT POUR BLINDAGE	PHOENIX CONTACT	2839295
		F24	042	FICHE PARAFOUDRE LIAISON HF 3FILS-In:10kA (8/20)-Uc:13VCC	PHOENIX CONTACT	2858043
			042	EMBASE PARAFOUDRE AVEC DECOUPLAGE ECRAN/MASSE	PHOENIX CONTACT	2856126
			042	RACCORDEMENT AUTODENUDANT POUR BLINDAGE	PHOENIX CONTACT	2839295
		F25	041	FICHE PARAFOUDRE LIAISON HF 3FILS-In:10kA (8/20)-Uc:13VCC	PHOENIX CONTACT	2858043
			041	EMBASE PARAFOUDRE AVEC DECOUPLAGE ECRAN/MASSE	PHOENIX CONTACT	2856126
			041	RACCORDEMENT AUTODENUDANT POUR BLINDAGE	PHOENIX CONTACT	2839295
		F26	041	FICHE PARAFOUDRE LIAISON HF 3FILS-In:10kA (8/20)-Uc:13VCC	PHOENIX CONTACT	2858043
			041	EMBASE PARAFOUDRE AVEC DECOUPLAGE ECRAN/MASSE	PHOENIX CONTACT	2856126
			041	RACCORDEMENT AUTODENUDANT POUR BLINDAGE	PHOENIX CONTACT	2839295
		F27	040	FICHE PARAFOUDRE LIAISON HF 3FILS-In:10kA (8/20)-Uc:13VCC	PHOENIX CONTACT	2858043
			040	EMBASE PARAFOUDRE AVEC DECOUPLAGE ECRAN/MASSE	PHOENIX CONTACT	2856126
			040	RACCORDEMENT AUTODENUDANT POUR BLINDAGE	PHOENIX CONTACT	2839295
		F28	040	FICHE PARAFOUDRE LIAISON HF 3FILS-In:10kA (8/20)-Uc:13VCC	PHOENIX CONTACT	2858043
			040	EMBASE PARAFOUDRE AVEC DECOUPLAGE ECRAN/MASSE	PHOENIX CONTACT	2856126
			040	RACCORDEMENT AUTODENUDANT POUR BLINDAGE	PHOENIX CONTACT	2839295
		F29	058	FICHE PARAFOUDRE PT100 SANS POTENTIEL DE TERRE 4FILS-In:10kA (8/20)-Uc:27VDC	PHOENIX CONTACT	2839240
			058	EMBASE PARAFOUDRE POUR FICHE DE PROTECTION PT	PHOENIX CONTACT	2839402
		F30	059	FICHE PARAFOUDRE 1 BOUCLE-In:10kA (8/20)-Uc:28VDC	PHOENIX CONTACT	2856032
			059	EMBASE PARAFOUDRE	PHOENIX CONTACT	2856113
		G01	052	BATTERIE AU PLOMB 12V 2.1Ah	NAPAC	0REV PBA12001
		GR1	033	MODULE POUR REDONDANCE	PHOENIX CONTACT	2938963
		HL1	032	ECLAIRAGE AVEC PRISE DE COURANT UTE ET INTERRUPTEUR, 11W, 250VCA	SCHNEIDER ELECTRIC	NSYLAM75UTE
		K01	036	RELAIS BISTABLE AVEC DIODE 24VDC 4INV	TELEMECANIQUE	RHK412BA76
			036	EMBASE AVANT VIS	TELEMECANIQUE	RHZ21

The technical information contained in this document is the exclusive property of Schneider Electric Industries S.A.S and cannot be used or disclosed to third parties of any kind without its written consent. Only those drawings and diagrams marked "for construction" are to be used for wiring purposes. All devices shown in this diagram are in open position, drawn out with operating mechanism discharged and all power sources off.

Les informations techniques contenues dans ce document sont la propriete exclusive de Schneider Electric Industries S.A.S et ne peuvent etre utilisees ou divulguees a des tiers quels qu'ils soient sans son accord ecrit. Seuls nous engagent pour ce schéma les plans ecrites "pour realisation" et la connexion des appareils representes sur ce schéma sont en position ouvert - désarmés - débrochés - toutes sources coupées.

Ind. (Rev)	Date (Date)	Modification / Modification	Archiv. (Micro-filmed)	Ind. (Rev)	Date (Date)	Modification / Modification	Archiv. (Micro-filmed)
01	03/03/2010	MAJ après contrôle schémas					
00	29/01/2010	Edition originale / First issue					

NOMENCLATURE

MONITORING
PHOTOVOLTAIQUE
SOLAREZO

Schneider Electric

02980605

Projet - No commande (Project - Order No.)	Indice (Rev)	Folio (Sheet)
FPVPB1461	01	200

A3 suite - 11/2006

Nom composant / Component name: Localisation (Location)	Installation (Function)	Repère (Tag)	Page (Sheet)	Designation	Fabricant (Manufacturer)	Ref. fabricant (Manufacturer Ref.)
			036	ETRIER METALLIQUE DE MAINTIEN	TELEMECANIQUE	RXZ 400
		K02	036	RELAIS BISTABLE AVEC DIODE 24VDC 4INV	TELEMECANIQUE	RHK412BA76
			036	EMBASE AVANT VIS	TELEMECANIQUE	RHZ21
			036	ETRIER METALLIQUE DE MAINTIEN	TELEMECANIQUE	RXZ 400
		KRM1	031	RELAIS DE CONTROLE DE TENSION RM17U	MERLIN GERIN	RM17UAS15
		QF1	032	DISJONCTEUR C60N BI 10A COURBE C	MERLIN GERIN	24201
			032	BLOC VIGI C60 = 25A BI 220-415VAC 300mA	MERLIN GERIN	26511
		QF2	032	DISJONCTEUR C60N BI 2 A COURBE C	MERLIN GERIN	24197
		QF3	032	DISJONCTEUR C60N BI 2 A COURBE C	MERLIN GERIN	24197
		QF4	032	CONTACT OF+SD/OF	MERLIN GERIN	26929
		QF5	032	CONTACT OF+SD/OF	MERLIN GERIN	26929
		QF6	032	DISJONCTEUR C60N BI 3A COURBE C	MERLIN GERIN	24198
		QF7	032	DISJONCTEUR C60N BI 2 A COURBE C	MERLIN GERIN	24197
			032	BLOC VIGI C60 = 25A BI 220-415 VAC 30mA	MERLIN GERIN	26509
		QF8	034	DISJONCTEUR C60H-DC UNI 1 A COURBE C	MERLIN GERIN	61501
		QF9	034	DISJONCTEUR C60H-DC UNI 1 A COURBE C	MERLIN GERIN	61501
		QF10	034	DISJONCTEUR C60H-DC UNI 1 A COURBE C	MERLIN GERIN	61501
		QF11	034	DISJONCTEUR C60H-DC UNI 1 A COURBE C	MERLIN GERIN	61501
		QF12	034	DISJONCTEUR C60H-DC UNI 1 A COURBE C	MERLIN GERIN	61501
		QF13	034	DISJONCTEUR C60H-DC UNI 1 A COURBE C	MERLIN GERIN	61501
		QF14	034	DISJONCTEUR C60H-DC UNI 1 A COURBE C	MERLIN GERIN	61501
		QF15	034	DISJONCTEUR C60H-DC UNI 1 A COURBE C	MERLIN GERIN	61501
		QF16	035	DISJONCTEUR C60H-DC UNI 2 A COURBE C	MERLIN GERIN	61502
			035	CONTACT OF+SD/OF	MERLIN GERIN	26929
		QF17	035	DISJONCTEUR C60H-DC UNI 2 A COURBE C	MERLIN GERIN	61502
			035	CONTACT OF+SD/OF	MERLIN GERIN	26929
		QF18	035	DISJONCTEUR C60H-DC UNI 1 A COURBE C	MERLIN GERIN	61501
		QF19	035	DISJONCTEUR C60H-DC UNI 1 A COURBE C	MERLIN GERIN	61501
		QF20	035	DISJONCTEUR C60H-DC UNI 1 A COURBE C	MERLIN GERIN	61501
		QF21	035	DISJONCTEUR C60H-DC UNI 1 A COURBE C	MERLIN GERIN	61501
		QF22	035	DISJONCTEUR C60H-DC UNI 1 A COURBE C	MERLIN GERIN	61501
		R01	032	RESISTANCE CHAUFFANTE VENTILEE ISOLEE 170W 230VCA 170W	SCHNEIDER ELECTRIC	NSYCR170W230VVC
		R1	052	RESISTANCE 120 Ohms 1/4W +/-5%		120 Ohms 1/4W +/-5%
		SQ1	032	INTERRUPTEUR DE PORTE	SCHNEIDER ELECTRIC	NSYMDCM20
		U3	033	ALIMENTATION A DECOUPAGE PRIMAIRE MONO, SORTIE 24VDC 5 A	PHOENIX CONTACT	2938581
		U20	045	SWITCH ETHERNET 6 PORTS 10/100 TX ET 2 PORTS 100 FX-MM	TELEMECANIQUE	TCSESM083F2CU0
		U31	043	ISOLATEUR DE LIGNE RS485	ETIC	SI485
		U32	043	ISOLATEUR DE LIGNE RS485	ETIC	SI485
		U33	042	ISOLATEUR DE LIGNE RS485	ETIC	SI485
		U34	042	ISOLATEUR DE LIGNE RS485	ETIC	SI485
		U35	041	ISOLATEUR DE LIGNE RS485	ETIC	SI485
		U36	041	ISOLATEUR DE LIGNE RS485	ETIC	SI485
		U37	040	ISOLATEUR DE LIGNE RS485	ETIC	SI485
		U38	040	ISOLATEUR DE LIGNE RS485	ETIC	SI485
		W023	040	CABLE MULTICONDUCTEURS TORSADE BLINDE	SCHNEIDER	490 NAA 271 01
		W024	040	CABLE MULTICONDUCTEURS TORSADE BLINDE	SCHNEIDER	490 NAA 271 01
		W025	040	CABLE MULTICONDUCTEURS TORSADE BLINDE	SCHNEIDER	490 NAA 271 01
		W026	041	CABLE MULTICONDUCTEURS TORSADE BLINDE	SCHNEIDER	490 NAA 271 01
		W027	041	CABLE MULTICONDUCTEURS TORSADE BLINDE	SCHNEIDER	490 NAA 271 01
		W028	042	CABLE MULTICONDUCTEURS TORSADE BLINDE	SCHNEIDER	490 NAA 271 01

The technical information contained in this document is the exclusive property of Schneider Electric Industries S.A.S and cannot be used or disclosed to third parties of any kind without its written consent. Only those drawings and diagrams marked "for construction" and "for wiring" are provided with the purchase order. All devices shown in this diagram are in open position, drawn out with operating mechanism discharged and all power sources off.

Les informations techniques contenues dans ce document sont la propriete exclusive de Schneider Electric Industries S.A.S et ne peuvent etre utilisees ou divulguees a des tiers quels qu'ils soient sans son accord ecrit. Seuls nous engagent pour ce schéma sont en position ouvert - désarmés - débrochés - toutes sources coupées. les plans etablis "pour la construction" et "pour le câblage". Les appareils représentés sur ce schéma sont en position ouvert - désarmés - débrochés - toutes sources coupées.

Ind. (Rev)	Date (Date)	Modification / Modification	Archiv. (Micro-filmed)	Ind. (Rev)	Date (Date)	Modification / Modification	Archiv. (Micro-filmed)
01	03/03/2010	MAJ après contrôle schémas					
00	29/01/2010	Edition originale / First issue					

NOMENCLATURE

MONITORING
PHOTOVOLTAIQUE
SOLAREZO

Schneider Electric

02980605

Projet - No commande (Project - Order No.)	Indice (Rev)	Folio (Sheet)
FPVPB1461	01	201

A3 suite - 11/2006

Nom composant / Component name: Localisation (Location)	Installation (Function)	Repère (Tag)	Page (Sheet)	Designation	Fabricant (Manufacturer)	Ref. fabricant (Manufacturer Ref.)
		W029	042	CABLE MULTICONDUCTEURS TORSADE BLINDE	SCHNEIDER	490 NAA 271 01
		W030	043	CABLE MULTICONDUCTEURS TORSADE BLINDE	SCHNEIDER	490 NAA 271 01
		W031	043	CABLE MULTICONDUCTEURS TORSADE BLINDE	SCHNEIDER	490 NAA 271 01
		W032	040	CABLE MULTICONDUCTEURS TORSADE BLINDE	SCHNEIDER	490 NAA 271 01
		W033	040	CABLE MULTICONDUCTEURS TORSADE BLINDE	SCHNEIDER	490 NAA 271 01
		W034	041	CABLE MULTICONDUCTEURS TORSADE BLINDE	SCHNEIDER	490 NAA 271 01
		W035	041	CABLE MULTICONDUCTEURS TORSADE BLINDE	SCHNEIDER	490 NAA 271 01
		W036	042	CABLE MULTICONDUCTEURS TORSADE BLINDE	SCHNEIDER	490 NAA 271 01
		W037	042	CABLE MULTICONDUCTEURS TORSADE BLINDE	SCHNEIDER	490 NAA 271 01
		W038	043	CABLE MULTICONDUCTEURS TORSADE BLINDE	SCHNEIDER	490 NAA 271 01
		W039	043	CABLE MULTICONDUCTEURS TORSADE BLINDE	SCHNEIDER	490 NAA 271 01
		W040	058	CABLE MULTICONDUCTEURS TORSADE BLINDE	SCHNEIDER	490 NAA 271 01
		W041	058	CABLE MULTICONDUCTEURS TORSADE BLINDE	SCHNEIDER	490 NAA 271 01
		W042	058	CABLE MULTICONDUCTEURS TORSADE BLINDE	SCHNEIDER	490 NAA 271 01
		W043	058	CABLE MULTICONDUCTEURS TORSADE BLINDE	SCHNEIDER	490 NAA 271 01
		W044	059	CABLE MULTICONDUCTEURS TORSADE BLINDE	SCHNEIDER	490 NAA 271 01
		W045	059	CABLE MULTICONDUCTEURS TORSADE BLINDE	SCHNEIDER	490 NAA 271 01
		W046	059	CABLE MULTICONDUCTEURS TORSADE BLINDE	SCHNEIDER	490 NAA 271 01
		WET004	045	CORDON RESEAU ETHERNET BLINDE, CATEGORIE 5, PAIRE TORSADEE DROIT 2M	SCHNEIDER	490 NTW 000 02
		WO005	044	CORDON ZIPCORD SC-PC/SC-PC 6FO MULTIMODE 50/125µm 2.8mm, 2m, ORANGE	ICTL	502102221N
		WO006	044	CORDON ZIPCORD SC-PC/SC-PC 6FO MULTIMODE 50/125µm 2.8mm, 2m, ORANGE	ICTL	502102221N
		X01	044	COFFRET FIDJI V2 FOLAN 12SC-1K7 MTG AVEC MODULE DE CONNECTION DIRECT COMPRENANT 1 CASSETTE TERAOPTIC MONTEE	ICTL	621081011
			044	8 RACCORDS SC MM FOLAN MONTES	ICTL	211011022 (Qté : 8)
			044	8 PIGTAILS SIMPLES SC-PC MULTIMODE 50/125µm 1mm Lg=2m GAMME FOLAN	ICTL	511102063N (Qté : 8)
		X1		BLOC DE JONCTION A VIS 2.5mm2, GRIS	PHOENIX CONTACT	3001501
				COUVERCLE	PHOENIX CONTACT	3003020
		X2		BLOC DE JONCTION A VIS 2.5mm2, GRIS	PHOENIX CONTACT	3001501
				COUVERCLE	PHOENIX CONTACT	3003020
		X3		BLOC DE JONCTION A VIS 2.5mm2, GRIS	PHOENIX CONTACT	3001501
				COUVERCLE	PHOENIX CONTACT	3003020
		X4		BLOC DE JONCTION A VIS 2.5mm2, GRIS	PHOENIX CONTACT	3001501
				COUVERCLE	PHOENIX CONTACT	3003020
		X021		BLOC DE JONCTION A VIS 2.5mm2, GRIS	PHOENIX CONTACT	3001501
				COUVERCLE	PHOENIX CONTACT	3003020
		X022		BLOC DE JONCTION A VIS 2.5mm2, GRIS	PHOENIX CONTACT	3001501
				COUVERCLE	PHOENIX CONTACT	3003020
		X031		BLOC DE JONCTION A VIS 2.5mm2, GRIS	PHOENIX CONTACT	3001501
				COUVERCLE	PHOENIX CONTACT	3003020
		X032		BLOC DE JONCTION A VIS 2.5mm2, GRIS	PHOENIX CONTACT	3001501
				COUVERCLE	PHOENIX CONTACT	3003020
		X033		BLOC DE JONCTION A VIS 2.5mm2, GRIS	PHOENIX CONTACT	3001501
				COUVERCLE	PHOENIX CONTACT	3003020
		Z1	031	FILTRE CEM HAUTE PERFORMANCE, COURANT D'EMPLOI 3 A 16A	SCHAFFNER	FN 9675-6/06
		Z2	033	FILTRE CEM HAUTE PERFORMANCE, COURANT D'EMPLOI 1 A 10A	SCHAFFNER	FN 682-4/06

The technical information contained in this document is the exclusive property of Schneider Electric Industries S.A.S and cannot be used or disclosed to third parties of any kind without its written consent. Only those drawings and diagrams marked "certified" or "approved for building" or "approved with drawings" are in open position, drawn out with operating mechanism discharged and all power sources off.

La proprietе exclusive de Schneider Electric Industries S.A.S et ne peuvent etre utilisees ou divulguees a des tiers quels qu'ils soient sans son accord ecrit. Seuls nous engagent pour ce schéma sont en position ouvert - désarmés - débrochés - toutes sources coupées.

Les informations techniques contenues dans ce document sont la proprietе exclusive de Schneider Electric Industries S.A.S et ne peuvent etre utilisees ou divulguees a des tiers quels qu'ils soient sans son accord ecrit. Seuls nous engagent pour ce schéma sont en position ouvert - désarmés - débrochés - toutes sources coupées.

Ind. (Rev)	Date (Date)	Modification / Modification	Archiv. (Micro-filmed)	Ind. (Rev)	Date (Date)	Modification / Modification	Archiv. (Micro-filmed)
01	03/03/2010	MAJ après contrôle schémas					
00	29/01/2010	Edition originale / First issue					

NOMENCLATURE

MONITORING
PHOTOVOLTAIQUE
SOLAREZO

Schneider Electric

02980605

Projet - No commande (Project - Order No.)	Indice (Rev)	Folio (Sheet)
FPVPB1461	01	202

A3 suite - 11/2006