The technical information contained in this document is the exclusive property of Schneider Electric Industries S.A.S and cannot be used or disclosed to third parties without the express written consent. Do not use drawings and diagrams re mitted after order binding for execution. All dices shown in this diagrams are in open position, drawn out with operating mechanisms discharged and all power sources off.

Les informations techniques contenues sans ce document sont la propriété exclusive de Schneider Electric Industries S.A.S et ne doivent ni être utilisées ni divulguées à des tiers sans son accord écrit. Seules nous pouvons les communiquer après la commande. Les appareils représentés sur ce schéma sont en position ouverte - désarmés - débrochés - toutes sources coupées.

Ind Rev	Date Date	Modification / Modification	Nom / Name	Visa	Nom / Name	Visa	Nom / Name	Visa	Archiv. Micro-filmed
01	07/06/2011	Tel que construit / As built	DE FREITAS		CERCIAT		GUILLET		
00	28/02/2011	Edition originale / First issue	PEYRON		GUILLET		GUILLET		
			Dessine / Drawn		Verifie / Checked		Approuve / Approved		

ARMOIRES MONITORING PTR
SCHEMA /
MONITORING CUBICLES PTR
DIAGRAM

MONITORING PHOTOVOLTAIQUE /
PHOTOVOLTAIC MONITORING
CASINO LOT 4
PESSAC-RODEZ-ARLES

Echelle / Scale: 1/1

Unite / Department: P&EC

Schneider Electric

Code diffusion / Distribution code

Projet - No commande / Project - Order No.: FPVTB0540

02985574

Indice / Rev: 01

Folio / Sheet: 001

A3 garde - 11/2006

Folio Sheet	Designation Designation	Indice de modification Revision									
001	PAGE DE GARDE / FRONT PAGE	00	01								
002	PAGE RECAPITULATIVE / SUMMARY	00	01								
010	LISTE DES SYMBOLES /SCHEDULE OF SYMBOLS	00									
011	LISTE DES SYMBOLES /SCHEDULE OF SYMBOLS	00									
012	PRINCIPE DE REPERAGE / PRINCIPLE OF MARKING	00									
013	REPERES ESSENTIELS - TABLE 1 - / HIGHER-LEVEL DESIGNATION - TABLE 1 -	00									
014	REPERAGE EMPLACEMENTS PHYSIQUES - TABLE 2 - / LOCATIONS OF ITEMS - TABLE 2 -	00									
015	REPERAGE DES MATERIELS - TABLE 3 - / IDENTIFICATION ITEMS - TABLE 3 -	00									
019	MARQUAGE / NAME PLATE	00	01								
020	UNIFILAIRE / SINGLE LINE DIAGRAM	00									
021	UNIFILAIRE / SINGLE LINE DIAGRAM	00	01								
032	ALIMENTATION 230VCA / 230VAC POWER SUPPLY	00									
033	ALIMENTATION 24VCC / 24VDC POWER SUPPLY	00									
034	DISTRIBUTION DES POLARITES 24VCC / 24VDC DISTRIBUTION	00									
035	DISTRIBUTION DES POLARITES 24VCC / 24VDC DISTRIBUTION	00									
038	COMMANDE ONDULEURS / INVERTERS CONTROL	00									
040	EXTENSEUR MODBUS RS485 24VCC / RS485 LINK EXTENDER 24VDC	00									
041	EXTENSEUR MODBUS RS485 24VCC / RS485 LINK EXTENDER 24VDC	00									
042	EXTENSEUR MODBUS RS485 24VCC / RS485 LINK EXTENDER 24VDC	00									
044	COFFRET OPTIQUE FIDJI V2 / OPTICAL BOX FIDJI V2	00	01								
045	SWITCH ETHERNET / ETHERNET SWITCH	00	01								
050	PC DE TELEGESTION / REMOTE MANAGEMENT PC	00	01								
052	API NAPAC / PLC NAPAC	00	01								
054	CARTE 16 ENTREES TOR ENTREES 1 A 8 / 16 DIGITAL INPUTS BOARD INPUTS 1 TO 8	00									
055	CARTE 16 ENTREES TOR ENTREES 9 A 16 / 16 DIGITAL INPUTS BOARD INPUTS 9 TO 16	00									
056	CARTE 16 ENTREES TOR ENTREES 1 A 8 / 16 DIGITAL INPUTS BOARD INPUTS 1 TO 8	00									
057	CARTE 16 ENTREES TOR ENTREES 9 A 16 / 16 DIGITAL INPUTS BOARD INPUTS 9 TO 16	00									
058	CARTE 4 ENTREES ANALOGIQUES UNIVERSELLES / 4 UNIVERSAL ANALOG INPUTS BOARD	00									
059	CARTE 4 SORTIES TOR RELAIS ELECTROMECANIQUES / 4 DIGITAL OUTPUTS BOARD ELECTROMECHANICAL RELAYS	00									
060	CARTE 4 SORTIES TOR RELAIS ELECTROMECANIQUES / 4 DIGITAL OUTPUTS BOARD ELECTROMECHANICAL RELAYS	00									
061	RESERVES SUR BORNES / SPARES ON TERMINALS	00									
150	BORNIER : =N201+AP01-X1 / TERMINAL BLOCK : =N201+AP01-X1	00									
151	BORNIER : =N201+AP01-X2 / TERMINAL BLOCK : =N201+AP01-X2	00									
152	BORNIER : =N201+AP01-X3 / TERMINAL BLOCK : =N201+AP01-X3	00									
153	BORNIER : =N201+AP01-X4 / TERMINAL BLOCK : =N201+AP01-X4	00									
154	BORNIER : =N201+AP01-X021 / TERMINAL BLOCK : =N201+AP01-X021	00									
155	BORNIER : =N201+AP01-X031 / TERMINAL BLOCK : =N201+AP01-X031	00									
156	BORNIER : =N201+AP01-X041 / TERMINAL BLOCK : =N201+AP01-X041	00									
157	BORNIER : =N201+AP01-X044 / TERMINAL BLOCK : =N201+AP01-X044	00									
200	NOMENCLATURE / PART LIST	00									
201	NOMENCLATURE / PART LIST	00									

Les informations techniques contenues sans ce document sont la propriété exclusive de Schneider Electric Industries S.A.S et ne doivent ni être utilisées à des fins autres que celles pour lesquelles elles ont été fournies ni être communiquées à des tiers sans l'accord préalable de Schneider Electric Industries S.A.S pour exécution les plans et schémas ci-après enregistrent de la commande. Les appareils représentés sur ces schémas sont en position ouvert - désarmés - débrochés - toutes sources coupées.

The technical information contained in this document is the exclusive property of Schneider Electric Industries S.A.S and cannot be used for purposes other than those for which it was provided nor communicated to third parties without the written consent of Schneider Electric Industries S.A.S. The drawings and diagrams represented after order booking are binding for execution. All devices shown in this diagrams are in open position, drawn out with operating mechanism discharged and all power sources off.

Archivage
Microfilmed

PAGE RECAPITULATIVE / SUMMARY

MONITORING PHOTOVOLTAIQUE / PHOTOVOLTAIC MONITORING
CASINO LOT 4
PESSAC - RODEZ - ARLES

Schneider Electric

02985574

Projet - No commande
Project-Order No.
FPVTB0540

Indice Rev 01

Folio Sheet 002

A3 recap 1 - 11/2006

SYMBOLE SYMBOL	CODE	LEGENDE DESCRIPTION	SYMBOLE SYMBOL	CODE	LEGENDE DESCRIPTION	SYMBOLE SYMBOL	CODE	LEGENDE DESCRIPTION
		CONTACT A FERMETURE MAKE CONTACT			DISPOSITIF D'ACCROCHAGE EN PRISE DEVICE FOR RESTRICTING MOVEMENT BLOCKED POSITION		G	ELEMENT DE PILE OU ACCUMULATEUR PRIMARU CELL OR ACCUMULATOR
		CONTACT A OUVERTURE BREAK CONTACT			DISPOSITIF D'ACCROCHAGE LIBERE DEVICE FOR RESTRICTING MOVEMENT UNBLOCKED POSITION			
		CONTACT INVERSEUR CHANGE OVER CONTACT			TERRE DE PROTECTION EARTH PROTECTION		H	LAMPE DE SIGNALISATION SIGNAL LAMP
		CONTACT NO TEMPORISE AU TRAVAIL MAKE CONTACT DELAY WHEN OPERATING			TERRE FONCTIONNELLE FUNCTIONNAL EARTH		H	VOYANT MECANIQUE DE SIGNALISATION MECHANICAL INDICATOR
		CONTACT NF TEMPORISE AU TRAVAIL BREAK CONTACT DELAY WHEN OPERATING			TERRE EARTH		H	AVERTISSEUR HORN
		CONTACT NO TEMPORISE AU REPOS MAKE CONTACT DELAY WHEN RELEASING	P	B	COMMANDE PAR PRESSION OPERATED BY PRESSURE		H	SONNERIE HORN
		CONTACT NF TEMPORISE AU REPOS MAKE CONTACT DELAY WHEN RELEASING	U	B	COMMANDE PAR TEMPERATURE OPERATED BY TEMPERATURE			
		CONTACT DE PASSAGE A LA FERMETURE PASSING MAKE CONTACT CLOSING NOMENTARILY DURING OPERATION	h	B	COMMANDE PAR NIVEAU OPERATED BY LEVEL		KA	RELAIS - ORGANE DE COMMANDE RELAY - COIL
		CONTACT DE PASSAGE A L'OUVERTURE PASSING BREAK CONTACT CLOSING NOMENTARILY DURING OPERATION					KA	RELAIS A MISE AU REPOS RETARDEE SLOW RELEASING RELAY COIL
		CONTACT A FERMETURE ANTERIEURE AUX AUTRES CONTACTS DE L'ENSEMBLE MAKE CONTACT WICH OPERATES EARLIER RELATIVE TO THE ASSEMBLY OF CONTACT		C	CAPACITE - CONDENSATEUR CAPACITANCE - CAPACITOR		KA	RELAIS A MISE AU TRAVAIL RETARDEE SLOW OPERATING RELAY COIL
		CONTACT A FERMETURE POSTERIEURE AUX AUTRES CONTACTS DE L'ENSEMBLE MAKE CONTACT WICH OPERATES LATER RELATIVE TO THE ASSEMBLY OF CONTACT		E	RESISTANCE DE CHAUFFAGE HEATING RESISTOR		KM	CONTACTEUR CONTACTOR
		CONTACT A OUVERTURE POSTERIEURE AUX AUTRES CONTACTS DE L'ENSEMBLE BREAK CONTACT WICH OPERATES LATER RELATIVE TO THE ASSEMBLY OF CONTACT						
		CONTACT A OUVERTURE ANTERIEURE AUX AUTRES CONTACTS DE L'ENSEMBLE MAKE CONTACT WICH OPERATES EARLIER RELATIVE TO THE ASSEMBLY OF CONTACT		F	PARAFOUDRE LIGHTNING ARRESTER		P	INDICATEUR - SYMBOLE GENERAL INDICATING INSTRUMENT - GENERAL SYMBOL
		DISPOSITIF D'EMBROCHAGE WITHDRAWABLE DEVICE		F	COUPE CIRCUIT FUSE		P	ENREGISTREUR - SYMBOLE GENERAL RECORDING INSTRUMENT - GENERAL SYMBOL
		VERROUILLAGE MECANIQUE MECHANICAL INTERLOCK		F	DETECTION DE SURINTENSITE - EFFET THERMIQUE OVERCURRENT DETECTION - THERMAL EFFECT		P	COMPTEUR - SYMBOLE GENERAL INTEGRATING METER - GENERAL SYMBOL
		ENROULEMENT WINDING		F	DETECTION DE SURINTENSITE - EFFET MAGNETIQUE OVERCURRENT DETECTION - MAGNETIC EFFECT			

The technical information contained in this document is the exclusive property of Schneider Electric Industries S.A.S and cannot be used or reproduced without written permission. Only the wiring and functions shown in this diagram are intended after order booking are binding for execution. All devices shown in this diagrams are in open position, drawn out with operating mechanism discharged and all power sources off.

Les informations techniques sont celles sans ce document sont la propriété exclusive de Schneider Electric Industries S.A.S et ne peuvent être utilisées ou reproduites sans autorisation écrite. Elles ne sont contractuelles qu'après confirmation de la commande. Les appareils représentés sur ce schéma sont en position ouvert - désarmés - débrochés - toutes sources coupées.

Ind. Rev	Date Date	Modification / Modification	Archiv. Micro-filmed	Ind. Rev	Date Date	Modification / Modification	Archiv. Micro-filmed
00	28/02/2011	Edition originale / First issue					

LISTE DES SYMBOLES / SCHEDULE OF SYMBOLS

MONITORING PHOTOVOLTAIQUE / PHOTOVOLTAIC MONITORING
CASINO LOT 4
PESSAC - RODEZ - ARLES

Schneider Electric

02985574

Projet - No commande / Project - Order No.: FPVTB0540

Indice / Rev: 00

Folio / Sheet: 010

A3 suite - 11/2006

SYMBOLE SYMBOL	CODE	LEGENDE DESCRIPTION	SYMBOLE SYMBOL	CODE	LEGENDE DESCRIPTION	SYMBOLE SYMBOL	CODE	LEGENDE DESCRIPTION
	Q	INTERRUPTEUR SWITCH		S	COMMANDE PAR LEVIER OPERATED BY LEVER		U	CONVERTISSEUR TRANSDUCER
	Q	DISJONCTEUR CIRCUIT BREAKER		S	COMMANDE PAR CLEF OPERATED BY KEY			
	Q	SECTIONNEUR DISCONNECTOR (ISOLATOR)		S	TL OUTPL POUR SECTIONNEUR DISCREPANCY SWITCH FOR DISCONNECTOR		V	FONCTION REDRESSEUSE RECTIFYING FUNCTION
	Q	INTERRUPTEUR SECTIONNEUR SWITCH DISCONNECTOR		S	TL OUTPL POUR DISJONTEUR DISCREPANCY SWITCH FOR CB			
	Q	COMMANDE PAR MOTEUR OPERATED BY MOTOR		S	BOITIER DE SIGNALISATION ALARM ANNUNCIATOR			
	R	SHUNT SHUNT		T	TRANSFORMATEUR DE COURANT UNIFILAIRE CURRENT TRANSFORMER SLD		X	BOITE D'ESSAI TEST BLOCK
	R	RESISTANCE RESISTOR		T	TRANSFORMATEUR DE COURANT MULTIFILAIRE CURRENT TRANSFORMER TRIPOLAR DRAWING		X	BORNE SIMPLE ORDINARY TERMINAL BLOCK
				T	TRANSFORMATEUR DE TENSION MULTIFILAIRE VOLTAGE TRANSFORMER TRIPOLAR DRAWING		X	BORNE SECTIONABLE INTERRUPTIBLE TERMINAL BLOCK
	S	CONTACT DE POSITION NO MAKE CONTACT OF LIMIT SWITCH		T	ENROULEMENT DE TRANFORMATEUR DE PUISSANCE - MULTIFILAIRE POWER TRANSFORMER WINDING - TRIPOLAR DRAWING		X	BORNE FUSIBLE FUSE CARIER TERMINAL BLOCK
	S	CONTACT DE POSITION NF BREAK CONTACT OF LIMIT SWITCH		T	ENROULEMENT DE TRANFORMATEUR DE PUISSANCE - MULTIFILAIRE POWER TRANSFORMER WINDING - TRIPOLAR DRAWING		X	BORNE DIODE DIODE TERMINAL BLOCK
	S	COMMUTATEUR UNIPOLAIRE A N DIRECTIONS SINGLE POLE N POSITIONS SWITCH		T	TRANFORMATEUR DE PUISSANCE - UNIFILAIRE POWER TRANSFORMER - SLD		X	BORNE RESISTANCE RESISTOR TERMINAL BLOCK
	S	COMMANDE PAR POUSSOIR OPERATED BY PUSHING		T	AUTO TRANFORMATEUR DE PUISSANCE - UNIFILAIRE POWER AUTO TRANSFORMER WINDING - SLD		X	BROCHE MALE DE CONNECTEUR MAL CONNECTOR PIN
	S	COMMANDE PAR TIRETTE OPERATED BY PULLING		T	TRANSFORMATEUR D'ISOLEMENT ISOLATING TRANSFORMER		X	BROCHE FEMELLE DE CONNECTEUR FEMALE CONNECTOR PIN
	S	COMMANDE ROTATIVE OPERATED BY TURNING						
	S	BOUTON POUSSOIR COUP DE POING EMERGENCY SWITCH						

The technical information contained in this document is the exclusive property of Schneider Electric Industries S.A.S and cannot be used or disclosed without written authorization. Wiring diagrams are provided for information purposes only. Do not use these diagrams for execution. All dwes shown in this diagrams are in open position, drawn out with operating mechanism discharged and all power sources off.

Les informations techniques sont une seules ce document sont la propriete exclusive de Schneider Electric Industries S.A.S et ne peuvent ni être utilisées ni divulguées sans autorisation écrite préalable. Les schémas ne sont fournis à titre informatif. Ils ne sont pas contractuels. Les plans schémas fournis après enregistrement de la commande. Les appareils représentés sur ce schéma sont en position ouvert - désarmés - débrochés - toutes sources coupées.

Ind. Rev	Date Date	Modification / Modification	Archiv. Micro-filmed	Ind. Rev	Date Date	Modification / Modification	Archiv. Micro-filmed
00	28/02/2011	Edition originale / First issue					

LISTE DES SYMBOLES / SCHEDULE OF SYMBOLS

MONITORING PHOTOVOLTAIQUE / PHOTOVOLTAIC MONITORING
CASINO LOT 4
PESSAC-RODEZ-ARLES

Schneider Electric

02985574

Projet - No commande / Project - Order No.: FPVTB0540

Indice / Rev: 00

Folio / Sheet: 011

A3 suite - 11/2006

LE REPERAGE DES APPAREILS EST CONFORME A LA NORME CEI. ADDITION DE 4 BLOCS DE CARACTERES

= ANN — bloc 1 *
+ AANN — bloc 2
- AA*N*N — bloc 3
: CC*C* — bloc 4

A = Alphabétique
N = Numérique
C = Alphanumérique
* = facultatif

Ex : =D01 +AB01 -KA1 :13

- :13 — repère du N° de borne
- -KA1 — repère du matériel (racine et n° d'ordre)
- +AB01 — repère de l'emplacement physique l (zone ; localisation)
- =D01 — repère essentiel (ensemble ou fonction)

bloc 1 =ANN "=" symbole distinctif **repère essentiel**

Repère principal caractérisant chaque subdivision importante d'une installation ou ensemble (fonctionnel). Il est facultatif.
Le 1° caractère est choisi dans la "TABLE 1.
Cette table donne les lettres repères des niveaux de tension et des fonctions non spécifiques à une travée ou un niveau de tension.

bloc 2 +AANN "+" symbole distinctif **repère de l'emplacement physique**

Repère de l'adresse physique du matériel.
Repère de l'équipement qui contient le matériel (choix des deux premiers caractères dans la "TABLE 2").

bloc 3 -AA*N*N "-" symbole distinctif **repère matériel**

Repère complet du nom de l'appareil. La première lettre indique la fonction générale de l'appareil. Choix "TABLE 3".

bloc 4 :CC*C* ":" symbole distinctif **repère du N° de borne**

Repère composé indifféremment de lettres ou de chiffres.

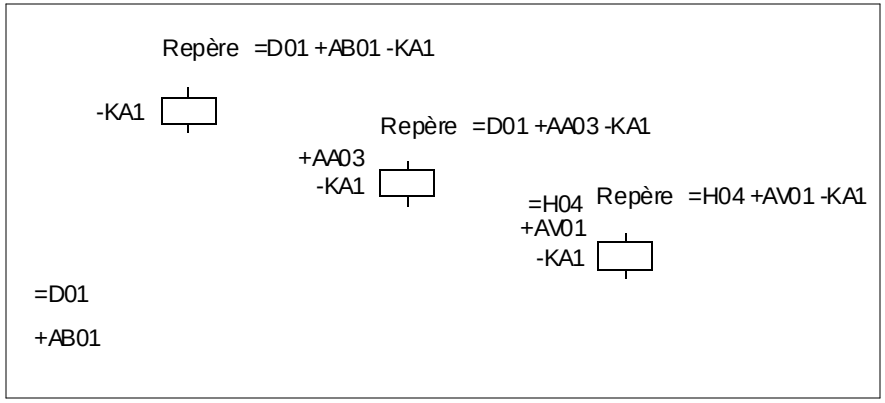

ACCORDING TO STANDARD, MARKING OF EQUIPMENTS IS MADE WITH 4 BLOCKS OF CHARACTERS

= ANN — block 1 *
+ AANN — block 2
- AA*N*N — block 3
: CC*C* — block 4

A = Alphabetic
N = Numeric
C = Alphanumeric
* = optional

Ex : =D01 +AB01 -KA1 :13

- :13 — terminal designation
- -KA1 — identification of item (root & sequence N°)
- +AB01 — location of item (zone ; location)
- =D01 — higher-level designation (set or function)

block 1 =ANN "=" distinctive symbol **higher level designation**

Item designation for any major part of plant or function. Optional.
First character is given by "TABLE 1".
This table gives codes for voltage levels and for no attached functions to a particular bay or voltage level.

block 2 +AANN "+" distinctive symbol **location of item**

Designation for location item.
Indicates equipment wich conttains the item (choice of the 2 first characters "TABLE 2").

block 3 -AA*N*N "-" distinctive symbol **identification of item**

Complete designation of item identification. 1st character indicates general function of item. Choice "TABLE 3".

block 4 :CC*C* ":" distinctive symbol **terminal designation**

Designation composed of letters or numbers.

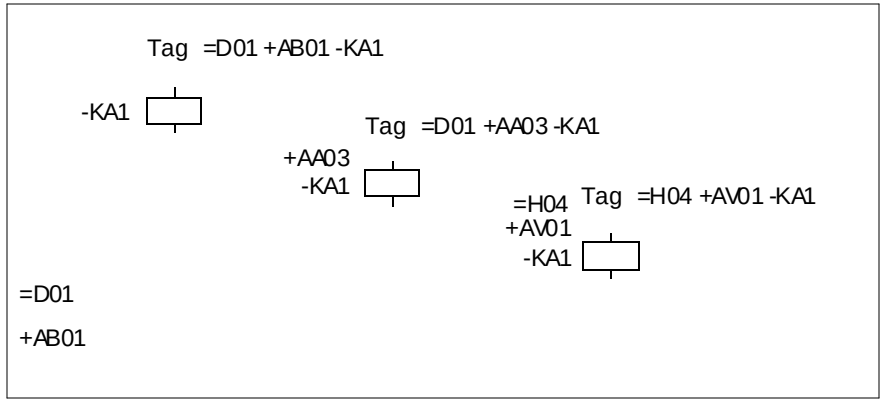

The technical information contained in this document is the exclusive property of Schneider Electric Industries S.A.S and cannot be used without our express written consent. Only the drawing and diagrams are meant as a tool for binding for execution. All dwes shown in this diagrams are in open position, drawn out with operating mechanism discharged and all power sources off.

Les informations techniques contenues sans ce document sont la propriété exclusive de Schneider Electric Industries S.A.S et ne peuvent être utilisées sans son accord écrit. Seules les dimensions et les schémas fournis sont contractuels. Les plans et schémas sont remis à titre indicatif pour exécution. Les appareils représentés sur ce schéma sont en position ouvert - désarmés - débrochés - toutes sources coupées.

Ind. Rev	Date Date	Modification / Modification	Archiv. Micro-filmed	Ind. Rev	Date Date	Modification / Modification	Archiv. Micro-filmed
00	28/02/2011	Edition originale / First issue					

PRINCIPE DE REPERAGE / PRINCIPLE OF MARKING

MONITORING PHOTOVOLTAIQUE / PHOTOVOLTAIC MONITORING
CASINO LOT 4
PESSAC - RODEZ - ARLES

Schneider Electric

02985574

Projet - No commande / Project - Order No. FPVTB0540 | Indice Rev 00 | Folio Sheet 012

A3 suite - 11/2006

NIVEAUX DE TENSION

LETTRES	TENSIONS
B	> 420kV
C	380 à 419kV
D	220 à 379kV
E	110 à 219kV
F	60 à 109kV
G	45 à 59kV
H	30 à 44kV
J	20 à 29kV
K	10 à 19kV
L	6 à 9kV
M	1 à 5kV
N0	500 - 999VCA
N1	300 - 499VCA
N2	50 - 299VCA
N3	< 49VCA
N5	> 250VCC
N6	150 - 249VCC
N7	50 - 149VCC
N8	25 - 49VCC
N9	< 24VCC

FONCTIONS NON SPECIFIQUES A UNE TRAVEE OU A UN NIVEAU DE TENSION

LETTRES	FONCTIONS
Q	MESURE - COMPTAGE - ENREGISTREMENT
R	PROTECTIONS
S	ECLAIRAGE - CLIMATISATION - INSTAL DOMESTIQUE
T	TRANSFORMATEUR
U	COMMUNS - TRANCHE GENERALE
V	
W	INTERFACES
X	CONSIGNATEURS - OSCILLOPERTURBOGRAPHE
Y	SYSTEME TELECOMMUNICATION
Z	CABLE

Le numéro de la travée est donné par deux chiffres caractéristiques de 01 à 99.
Les chiffres "00" sont utilisés pour les équipements communs à un niveau de tension et plusieurs travées.

ex: =E00, repère essentiel de l'ensemble fonctionnel commun à toutes les travées 132kV.
+E00.AB01, armoire de relayage N° 1 (protection barre)

EXEMPLES : +E04 Indique que l'emplacement appartient en totalité à la travée 110kV N° 04
=C05 Indique la travée 400kV N° 05
=R01 Indique l'ensemble fonctionnel "PROTECTION INCENDIE" N° 01

LEVEL VOLTAGE

LETTRES	VOLTAGE
B	> 420kV
C	380 à 419kV
D	220 à 379kV
E	110 à 219kV
F	60 à 109kV
G	45 à 59kV
H	30 à 44kV
J	20 à 29kV
K	10 à 19kV
L	6 à 9kV
M	1 à 5kV
N0	500 - 999VAC
N1	300 - 499VAC
N2	50 - 299VAC
N3	< 49VAC
N5	> 250VDC
N6	150 - 249VDC
N7	50 - 149VDC
N8	25 - 49VDC
N9	< 24VDC

NO ATTACHED FUNCTIONS TO A PARTICULAR BAY OR A VOLTAGE LEVEL

LETTRES	VOLTAGE
Q	MEASURING - RECORDING - METERING
R	PROTECTIONS
S	LIGHTING, AIR CONDITIONING, DOMESTIC
T	TRANSFORMER
U	COMMONS
V	
W	INTERFACES
X	EVENTS & FAULT RECORDER, SUPERVISION
Y	TELECOMMUNICATION SYSTEM, ALARMS STATUS
Z	CABLE

Baynumber is given by two figures from 01 to 99.
Figures "00" are used for common equipment to a voltage level and several bays

eg ; =E00, higher level of designation 132kV busbar
+E00, AB01, 132kV common relaying cubicle N° 1 (busbar protection)

EXAMPLES : +E04 Indicates that the localisation is fully attached to bay 110kV N° 04
=C05 Indicates bay 400kV N° 05
=R01 Indicates the function "FIRE PROTECTION" N° 01

The technical information contained in this document is the exclusive property of Schneider Electric Industries S.A.S and cannot be used or disclosed to other parties without the prior written consent. Only the drawing and diagrams remitted after ordering are binding for execution. All diagrams shown in this diagrams are in open position, drawn out with operating mechanism discharged and all power sources off.

Les informations techniques contenues dans ce document sont la propriété exclusive de Schneider Electric Industries S.A.S et ne peuvent être utilisées ou divulguées à des tiers sans son accord écrit. Seules sont opposables les informations figurant sur les schémas remis après enregistrement de la commande. Les appareils représentés sur ce schéma sont en position ouvert - désarmés - débrochés - toutes sources coupées.

Ind. Rev	Date Date	Modification / Modification	Archiv. Micro-filmed	Ind. Rev	Date Date	Modification / Modification	Archiv. Micro-filmed
00	28/02/2011	Edition originale / First issue					

REPERES ESSENTIELS
- TABLE 1 -/
HIGHER-LEVEL DESIGNATION
- TABLE 1 -

MONITORING PHOTOVOLTAIQUE / PHOTOVOLTAIC MONITORING
CASINO LOT 4
PESSAC - RODEZ - ARLES

Schneider Electric

02985574

Projet - No commande / Project - Order No. FPVTB0540

Indice Rev 00

Folio Sheet 013

A3 suite - 11/2006

CODE	DESIGNATION
AC	Tableau de commande et protection Control and relay board
AD	Tableau de comptage - mesure Metering - Measuring board
AE	Armoire enregistreur de pertubations Fault recorder cubicle
AF	Armoire de travée Marshalling kiosk
AG	Coffret intensité Current box
AH	Coffret tension Voltage box
AJ	Armoire - coffret d'éclairage Lighting cubicle - box
AL	Armoire monitoring de livraison (PDL) Monitoring delivery board (PDL)
AM	Coffret auxiliaires transformateur Transformer auxiliaries box
AN	Coffret régleur transformateur On load tap changer box
AO	Armoire / coffret synchro Synchro panel
AP	Armoire monitoring de transformation (PTR) Monitoring transformer board (PTR)

CODE	DESIGNATION
AQ	Armoire contrôle et régulation tension du transformateur Transformer auto voltage regulation cubicle
AS	Armoire auxiliaires courant alternatif AC low voltage auxiliaries cubicle
AT	Armoire auxiliaires courant continu DC low voltage auxiliaries cubicle
AU	Armoire auxiliaires groupe de secours Emergency generator auxiliaries cubicle
AV	Caisson-coffret BT des cellules MT MV SWGR low voltage cubicle-box
AW	Armoire des auxiliaires disjoncteur Circuit breaker auxiliaries cubicle
AX	Armoire des auxiliaires sectionneur Disconnecting switch auxiliaries cubicle

The technical information contained in this document is the exclusive property of Schneider Electric Industries S.A.S and cannot be used or disclosed to third parties without written permission. Wiring diagrams are provided for execution. All diagrams are intended after order booking are binding for execution. All devices shown in this diagrams are in open position, drawn out with operating mechanism discharged and all power sources off.

Les informations techniques sont mises sans ce document sont la propriété exclusive de Schneider Electric Industries S.A.S et ne peuvent être utilisées ou divulguées à des tiers sans son accord écrit. Les schémas câblés ne sont fournis que pour exécution les plans et schémas scrémés après enregistrement de la commande. Les appareils représentés sur ces schémas sont en position ouvert - désarmés - débrochés - toutes sources coupées.

Ind. Rev	Date Date	Modification / Modification	Archiv. Micro-filmed	Ind. Rev	Date Date	Modification / Modification	Archiv. Micro-filmed
00	28/02/2011	Edition originale / First issue					

REPERAGE EMPLACEMENTS PHYSIQUES
- TABLE 2 -/
LOCATIONS OF ITEMS
- TABLE 2 -

MONITORING PHOTOVOLTAIQUE /
PHOTOVOLTAIC MONITORING
CASINO LOT 4
PESSAC - RODEZ - ARLES

Schneider Electric

02985574

Projet - No commande / Project - Order No.: FPVTB0540

Indice Rev: 00

Folio Sheet: 014

A3 suite - 11/2006

CODE	DESIGNATION - (Famille de symbole) / (Family of symbol)
A	Ensemble, Sous ensemble - (démarreur de moteur, automates) Assemblie, Subassemblie - (motor starter, programmable logic device)
B	Transducteur de grandeur non électrique en grandeur électrique - (détecteur, capteur) Transducer from non electrical to electrical quantity - (detector, sensor)
C	Condensateur Capacitor
D	Operateur binaire, Mise en mémoire, Temporisation Binary operator, Storage device delay, Delay device
E	Matériel divers - (chauffage, éclairage, divers) Miscellaneous - (heating, lighting, various)
F	Dispositif de protection - (fusible, protection, relais thermique & magnétique, relais de mesure) Protective device - (fuse, thermal & magnetic relay, measuring relay)
G	Générateur, Alimentation de puissance - (générateur, batterie) Generator, Power supply - (generator, battery)
H	Dispositif de signalisation - (signalisation) Signalling device - (signalling)
KA	Relais, Contacteur - (relais auxiliaire, contact) Relay, Contactor - (auxiliairy relay, contact)
KM	Relais, Contacteur - (contacteur de puissance, contact) Relay, Contactor - (power contactor, contact)
L	Reactance - (inductance) Reactor - (inductance)
M	Moteur Motor
N	Dispositif analogique-numérique Analogue digital device
P	Instruments de mesure - (appareil de mesure, indicateur, enregistreur) Measuring equipment - (measuring instrument)
Q	Appareil de connexion pour circuit de puissance - (disjoncteur, interrupteur, sectionneur, contacteur disj) Switching device for power circuit - (circuit breaker, switch, disconnector, circuit breaker contactor)

CODE	DESIGNATION - (Famille de symbole) / (Family of symbol)
R	Résistance - (résistance, shunt) Resistor - (resistor, shunt)
S	Appareil de connexion pour circuit de conduite, Selecteur - (bouton, commutateur, fin de course) Switching device for control, Circuit-selector - (button, turn switch, limit switch)
T	Transformateur Transformer
U	Transducteur, Convertisseur Transducer, Converter
V	Semiconducteur Semiconductor
W	Conducteur - Câble Conductor - Cable
X	Bornes - (prise de courant, répartiteur, borne) Terminals - (plug-in soket, distributor, terminal)
Y	Appareil mécanique actionné électriquement - (frein, électrovane) Electrical operated mechanical device - (brake, electrovalve)
Z	Régulateur, Filtre, Correcteur Regulator, Filter, Compandor

The technical information contained in this document is the exclusive property of Schneider Electric Industries S.A.S and cannot be used or disclosed without the express written consent. Only the wiring and control diagrams are intended after order booking are binding for execution. All devices shown in this diagrams are in open position, drawn out with operating mechanism discharged and all power sources off.

Les informations techniques sont non contractuelles sans ce document sont la propriété exclusive de Schneider Electric Industries S.A.S et ne peuvent être utilisées ou divulguées sans son accord écrit. Seules les commandes après enregistrement de la commande. Les appareils représentés sur ce schéma sont en position ouvert - désarmés - débrochés - toutes sources coupées.

Ind. Rev	Date Date	Modification / Modification	Archiv. Micro-filmed	Ind. Rev	Date Date	Modification / Modification	Archiv. Micro-filmed
00	28/02/2011	Edition originale / First issue					

REPERAGE DES MATERIELS
- TABLE 3 - /
IDENTIFICATION ITEMS
- TABLE 3 -

MONITORING PHOTOVOLTAIQUE /
PHOTOVOLTAIC MONITORING
CASINO LOT 4
PESSAC - RODEZ - ARLES

Schneider Electric

02985574

Projet - No commande / Project - Order No.: FPVTB0540

Indice / Rev: 00

Folio / Sheet: 015

A3 suite - 11/2006

ETIQUETTE COLLEE A L'INTERIEUR DE L'ARMOIRE
EN HAUT SUR LE FLANC GAUCHE
/
NAME-PLATE STUCK INSIDE THE CUBICLE
AT THE TOP ON THE LEFT SIDE

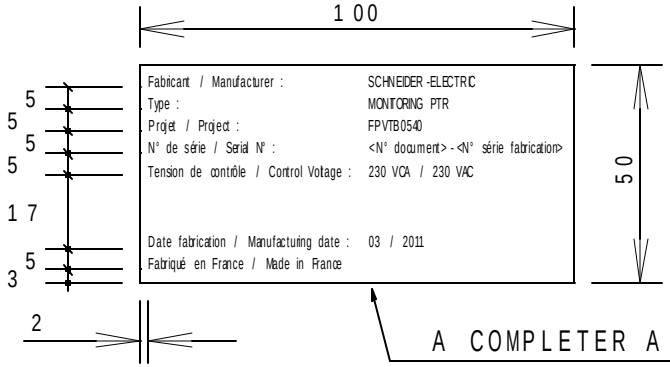

A COMPLETER A LA FABRICATION
TO BE DEFINED AT THE FABRICATION

PLAQUE DILOPHANE GRAVEE AUTO-ADHESIVE

ECRITURE NOIRE SUR FOND BLANC

HAUTEUR DES LETTRES : 2.5 mm

CARACTERES : HELVETICA-NARROW

/

SELF-ADHESIVE ENGRAVED DILOPHANE PLATE

BLACK WRITING ON WHITE BACKGROUND

LETTERS HEIGHT : 2.5 mm

CHARACTERS : HELVETICA-NARROW

The technical information contained in this document is the exclusive property of Schneider Electric Industries S.A.S and cannot be used or disclosed to third parties without the express written consent. Do not use the drawings and diagrams represented after order binding for execution. All devices shown in this diagrams are in open position, drawn out with operating mechanism discharged and all power sources off.

Les informations techniques contenues sans ce document sont la propriété exclusive de Schneider Electric Industries S.A.S et ne peuvent être utilisées ou divulguées à des tiers sans son accord écrit. Seules les commandes arrêtées pour exécution les plans et schémas représentés sur ce document ne sont enregistrés après la commande. Les appareils représentés sur ce schéma sont en position ouvert - désarmés - débrochés - toutes sources coupées.

Ind. Rev	Date Date	Modification / Modification	Archiv. Micro-filmed	Ind. Rev	Date Date	Modification / Modification	Archiv. Micro-filmed
01	07/06/2011	Tel que construit / As built					
00	28/02/2011	Edition originale / First issue					

MARQUAGE / NAME PLATE

MONITORING PHOTOVOLTAIQUE / PHOTOVOLTAIC MONITORING
CASINO LOT 4
PESSAC-RODEZ-ARLES

Schneider Electric

02985574

Projet - No commande / Project - Order No.: FPVTB0540

Indice / Rev: 01

Folio / Sheet: 019

A3 suite - 11/2006

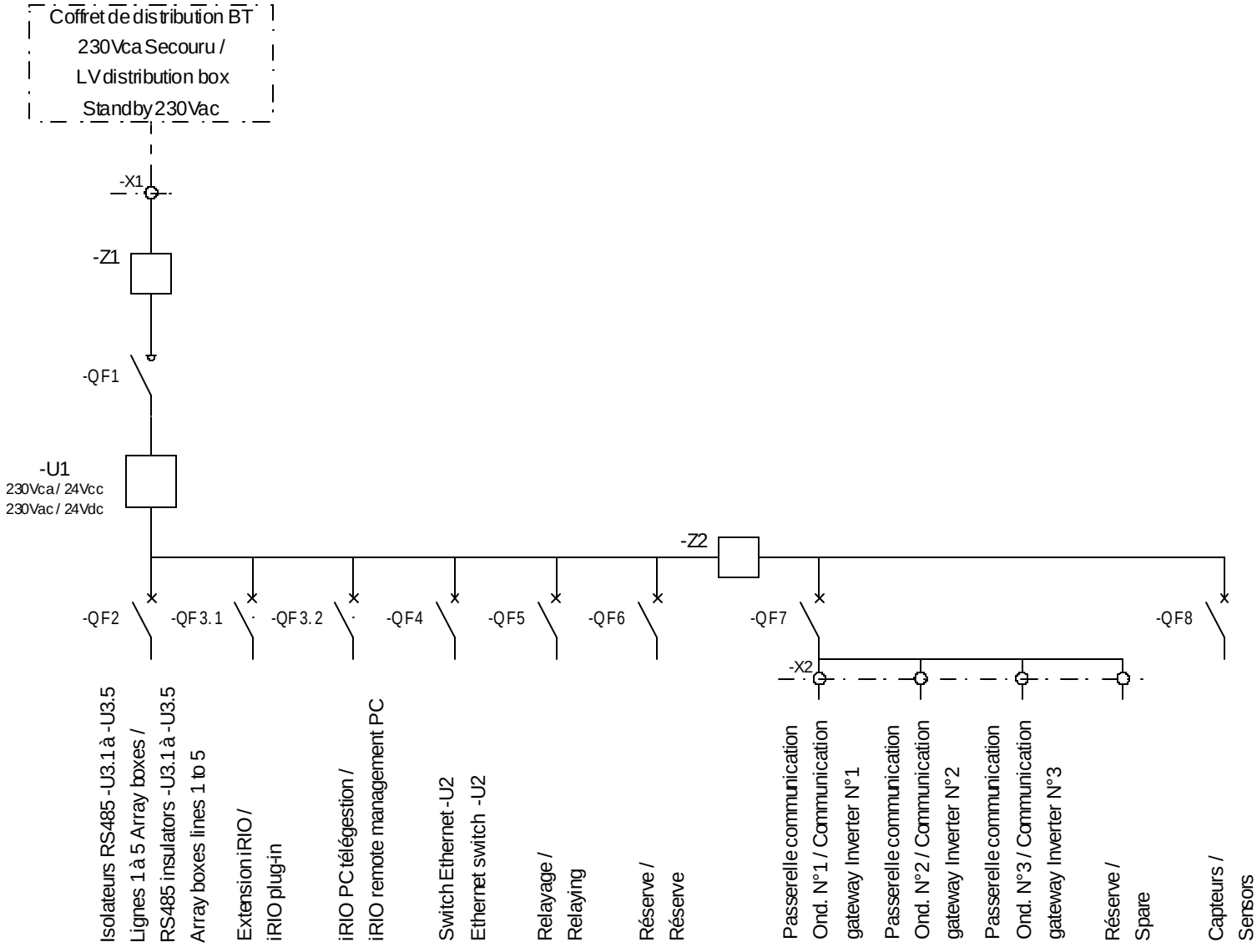

The technical information contained in this document is the exclusive property of Schneider Electric Industries S.A.S and cannot be used or disclosed to third parties without the express written consent. Do not use the drawing and diagrams remitted after order booking are binding for execution. All dues shown in this diagrams are in open position, drawn out with operating mechanism discharged and all power sources off.

Les informations techniques sont mises sans ce document sont la propriété exclusive de Schneider Electric Industries S.A.S et ne peuvent être utilisées ou divulguées à des tiers sans son accord écrit. Seules les commandes agent pour exécution les plans et schémas remis après enregistrement de la commande. Les appareils représentés sur ce schéma sont en position ouvert - désarmés - débrochés - toutes sources coupées.

Ind. Rev	Date Date	Modification / Modification	Archiv. Micro-filmed	Ind. Rev	Date Date	Modification / Modification	Archiv. Micro-filmed
00	28/02/2011	Edition originale / First issue					

UNIFILAIRE / SINGLE LINE DIAGRAM

MONITORING PHOTOVOLTAIQUE / PHOTOVOLTAIC MONITORING
CASINO LOT 4
PESSAC - RODEZ - ARLES

Schneider Electric

02985574

Projet - No commande / Project - Order No.: FPVTB0540

Indice / Rev: 00

Folio / Sheet: 020

A3 suite - 11/2006

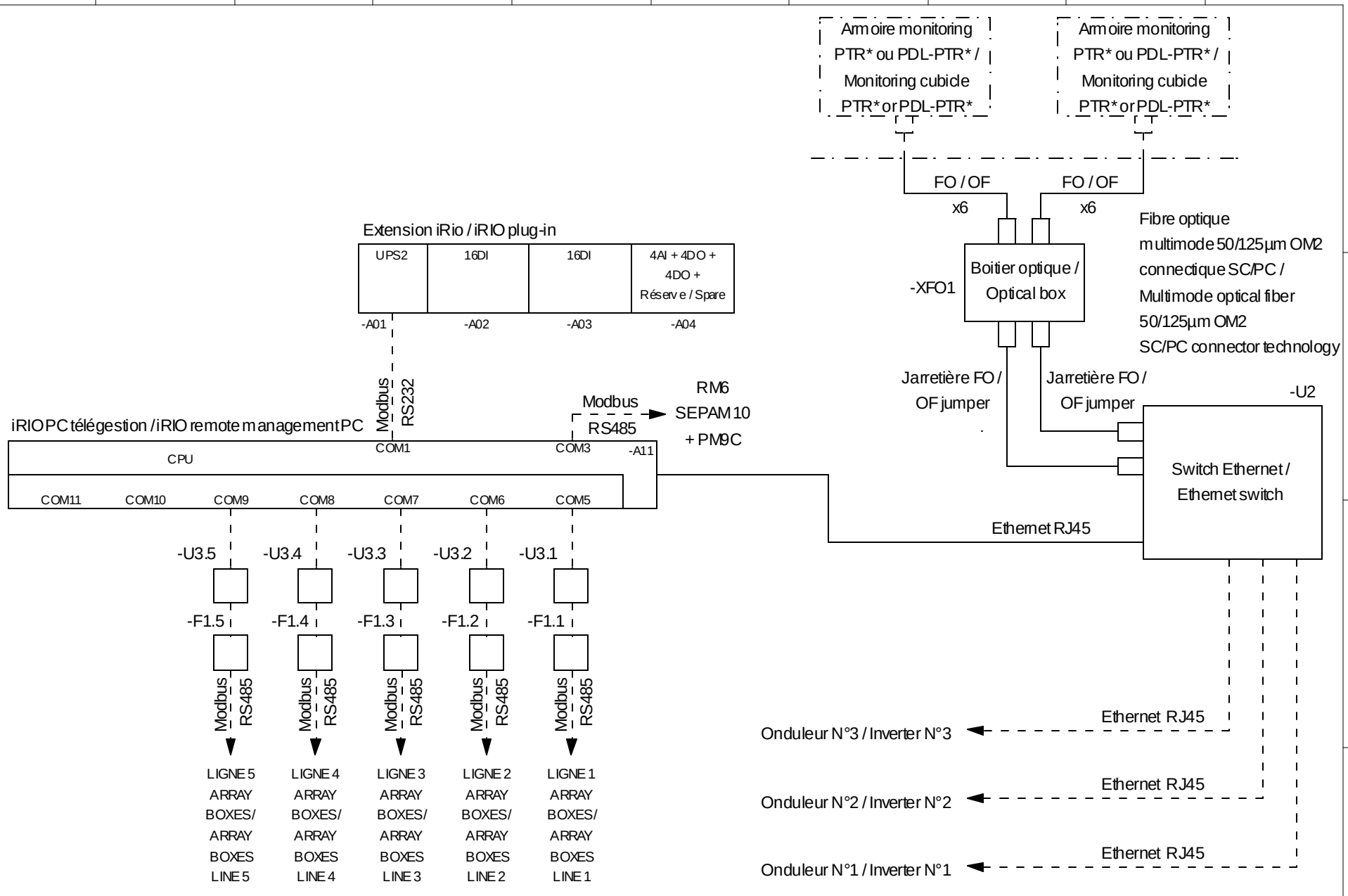

The technical information contained in this document is the exclusive property of Schneider Electric Industries S.A.S and cannot be used, reproduced, or disclosed to third parties without the express written consent. Do not use drawings and diagrams are intended after order booking are binding for execution. All dimensions shown in this diagrams are in open position, drawn out with operating mechanism discharged and all power sources off.

Les informations techniques sont neutres sans ce document sont la propriété exclusive de Schneider Electric Industries S.A.S et ne peuvent être utilisées ou utilisées à des fins autres que celles pour lesquelles elles ont été fournies. Les dimensions et les schémas ne sont pas contractuels. Les plans et schémas transmis après réception de la commande, lesquels prévalent pour exécution, sont en position ouverte - désarmés - débrochés - toutes sources coupées.

Ind. Rev	Date Date	Modification / Modification	Archiv. Micro-filmed	Ind. Rev	Date Date	Modification / Modification	Archiv. Micro-filmed
01	07/06/2011	Tel que construit / As built					
00	28/02/2011	Edition originale / First issue					

UNIFILAIRE / SINGLE LINE DIAGRAM

MONITORING PHOTOVOLTAIQUE / PHOTOVOLTAIC MONITORING
CASINO LOT 4
PESSAC - RODEZ - ARLES

Schneider Electric

02985574

Projet - No commande / Project - Order No.: FPVTB0540

Indice / Rev: 01

Folio / Sheet: 021

A3 suite - 11/2006

Coffret de distribution BT
230Vca Secouru /
LV distribution box
Standby 230Vac

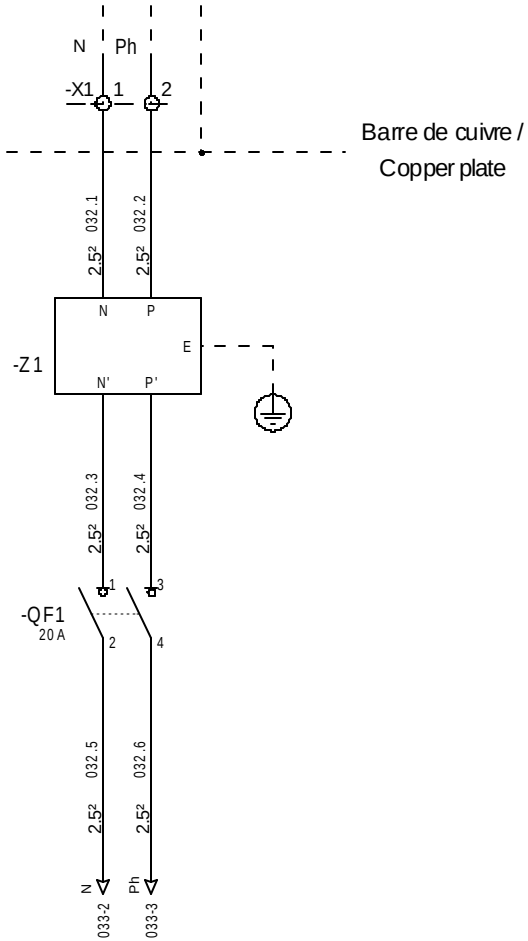

=N201
+AP01

The technical information contained in this document is the exclusive property of Schneider Electric Industries S.A.S and cannot be used or disclosed to third parties without the express written consent. Only the drawings and diagrams remitted after order booking are binding for execution. All diagrams shown in this diagrams are in open position, drawn out with operating mechanism discharged and all power sources off.

Les informations techniques sont mises sans ce document sont la propriété exclusive de Schneider Electric Industries S.A.S et ne peuvent être utilisées ou divulguées à des tiers sans son accord écrit. Seules nous engagent les dessins remis après enregistrement de la commande. Les appareils représentés sur ce schéma sont en position ouvert - désarmés - débrochés - toutes sources coupées.

Ind. Rev	Date Date	Modification / Modification	Archiv. Micro-filmed	Ind. Rev	Date Date	Modification / Modification	Archiv. Micro-filmed
00	28/02/2011	Edition originale / First issue					

ALIMENTATION 230VCA / 230VAC POWER SUPPLY

MONITORING PHOTOVOLTAIQUE / PHOTOVOLTAIC MONITORING
CASINO LOT 4
PESSAC - RODEZ - ARLES

Schneider Electric

02985574

Projet - No commande / Project - Order No.: FPVTB0540

Indice / Rev: 00

Folio / Sheet: 032

A3 suite - 01/2008

Les informations techniques sont neutres sans ce document sont la propriété exclusive de Schneider Electric Industries S.A.S
et ne peuvent ni être utilisées ou utilisées à des fins autres que celles pour lesquelles elles ont été fournies ni être communiquées à des tiers sans l'accord écrit de Schneider Electric. Les dessins ou plans ne sont pas contractuels.
pour exécution les plans et schémas sont remis après réception de la commande. Les appareils représentés
sur ce schéma sont en position ouvert - désarmés - débrochés - toutes sources coupées.

The technical information contained in this document is the exclusive property of Schneider Electric Industries S.A.S
and cannot be used or disclosed to third parties or any other purpose than that for which it was provided. No part of this
diagram is intended after order binding for execution. All devices shown in this diagrams
are in open position, drawn out with operating mechanism discharged and all power sources off.

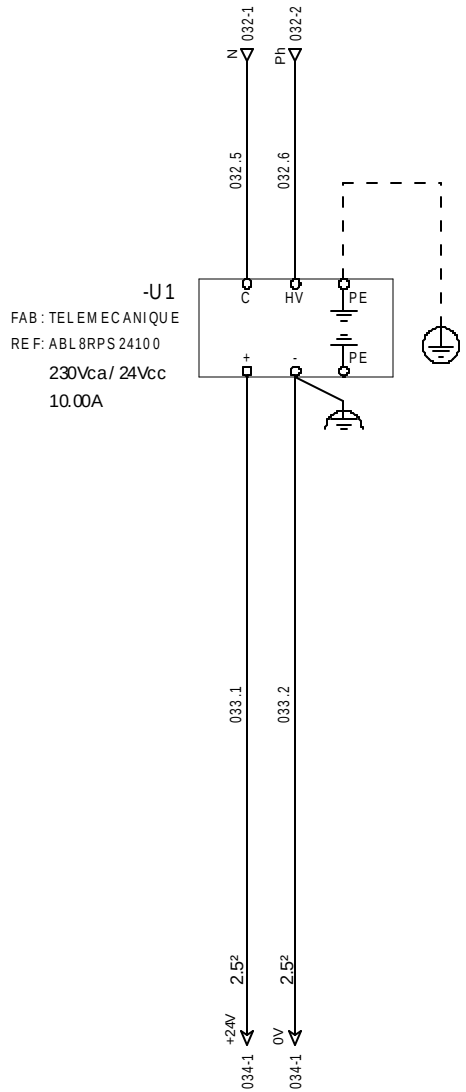

=N201
+AP01

Ind. Rev	Date Date	Modification / Modification	Archiv. Micro-filmed	Ind. Rev	Date Date	Modification / Modification	Archiv. Micro-filmed
00	28/02/2011	Edition originale / First issue					

ALIMENTATION 24VCC / 24VDC POWER SUPPLY

MONITORING PHOTOVOLTAIQUE / PHOTOVOLTAIC MONITORING
CASINO LOT 4
PESSAC - RODEZ - ARLES

Schneider Electric

02985574

Projet - No commande / Project - Order No.: FPVTB0540

Indice / Rev: 00

Folio / Sheet: 033

A3 suite - 01/2008

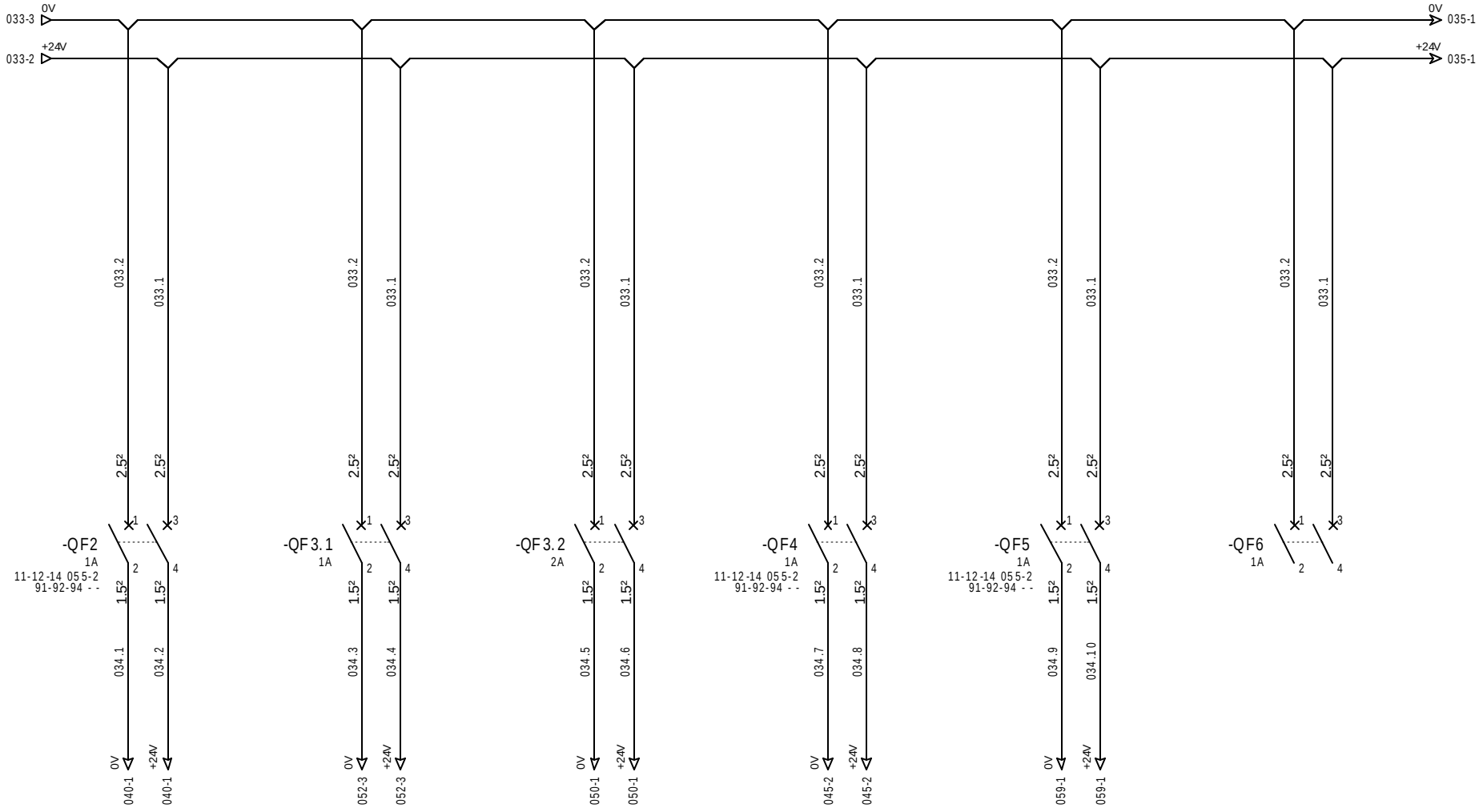

Isolateurs RS485 -U3.1 à -U3.5 Lignes 1 à 5 Arrayboxes / RS485 insulators -U3.1 à -U3.5 Arrayboxes lines 1 to 5	Alimentation 24Vcc Extension iRIO / 24Vdc power supply iRIO plug-in	Alimentation 24Vcc iRIO PC télégestion / 24Vdc power supply iRIO remote management PC	Alimentation 24Vcc Switch Ethernet -U2 / 24Vdc power supply Ethernet switch -U2	Alimentation 24Vcc Relayage / 24Vdc power supply Relaying	Réserve / Spare

=N201
+AP01

The technical information contained in this document is the exclusive property of Schneider Electric Industries S.A.S and cannot be used or disclosed to other parties without the express written consent. Do not use drawings and diagrams remitted after order booking are binding for execution. All dues shown in this diagrams are in open position, drawn out with operating mechanism discharged and all power sources off.

Les informations techniques contenues dans ce document sont la propriété exclusive de Schneider Electric Industries S.A.S et ne peuvent être utilisées ou divulguées à des tiers sans son accord écrit. Les courses des organes de commande et les plans et schémas remis après enregistrement de la commande, ne sont pas liés à leur exécution pour ce schéma sont en position ouvert - désarmés - débrochés - toutes sources coupées.

Ind. Rev	Date Date	Modification / Modification	Archiv. Micro-filmed	Ind. Rev	Date Date	Modification / Modification	Archiv. Micro-filmed
00	28/02/2011	Edition originale / First issue					

DISTRIBUTION DES POLARITES 24VCC / 24VDC DISTRIBUTION

MONITORING PHOTOVOLTAIQUE / PHOTOVOLTAIC MONITORING
CASINO LOT 4
PESSAC - RODEZ - ARLES

Schneider Electric

02985574

Projet - No commande / Project - Order No.: FPVTB0540

Indice / Rev: 00

Folio / Sheet: 034

A3 suite - 01/2008

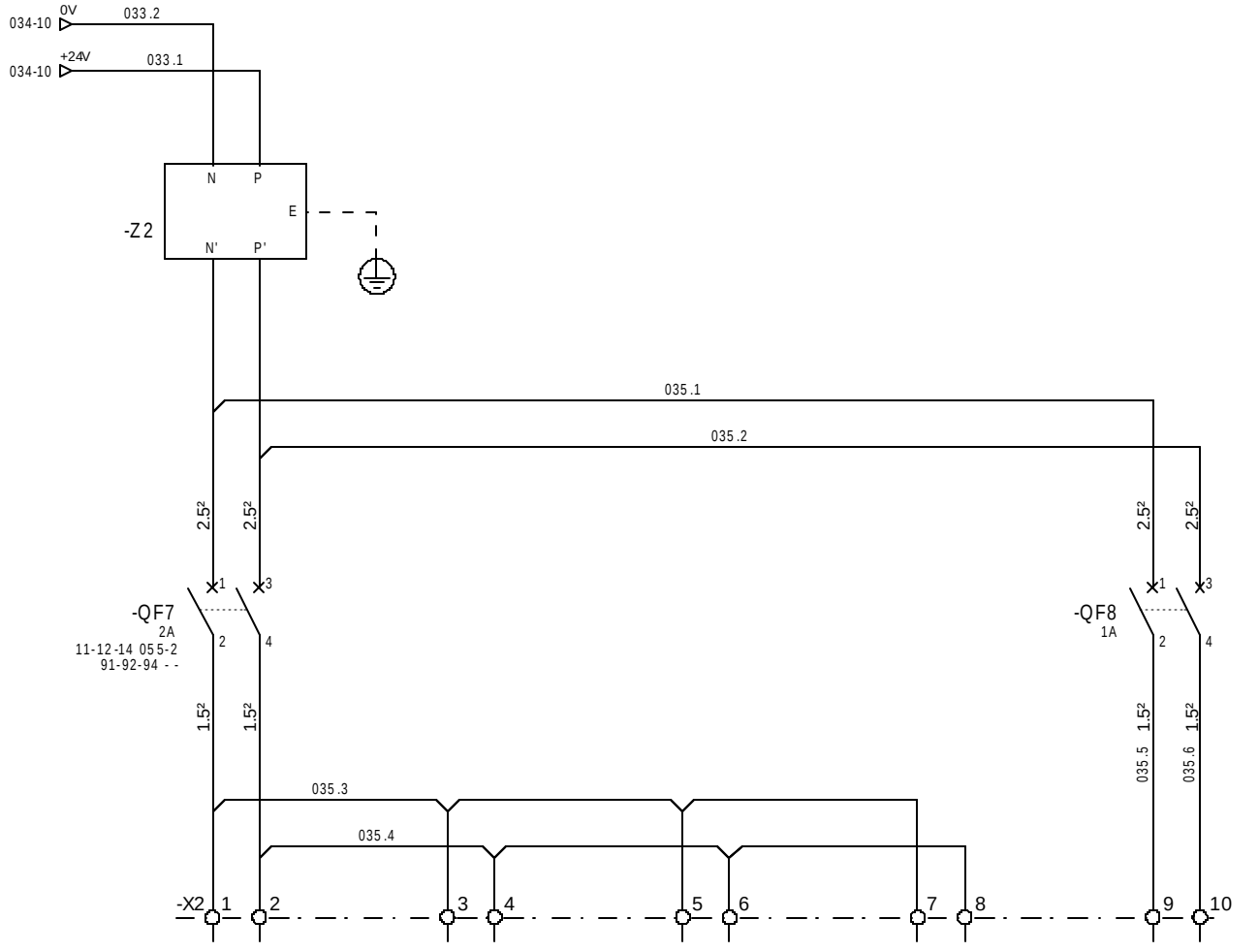

Alimentation 24Vcc Passerelle comm. Ond. N°1 / 24Vdc power supply Comm. gateway Inverter N°1	Alimentation 24Vcc Passerelle comm. Ond. N°2 / 24Vdc power supply Comm. gateway Inverter N°2	Alimentation 24Vcc Passerelle comm. Ond. N°3 / 24Vdc power supply Comm. gateway Inverter N°3	Réserve / Spare	Réserve / Spare

=N201
+AP01

Ind. Rev	Date Date	Modification / Modification	Archiv. Micro-filmed	Ind. Rev	Date Date	Modification / Modification	Archiv. Micro-filmed
00	28/02/2011	Edition originale / First issue					

DISTRIBUTION DES POLARITES 24VCC / 24VDC DISTRIBUTION

MONITORING PHOTOVOLTAIQUE / PHOTOVOLTAIC MONITORING
CASINO LOT 4
PESSAC - RODEZ - ARLES

Schneider Electric

02985574

Projet - No commande / Project - Order No.: FPVTB0540

Indice / Rev: 00

Folio / Sheet: 035

A3 suite - 01/2008

The technical information contained in this document is the exclusive property of Schneider Electric Industries S.A.S and cannot be used or reproduced without the express written authorization of the owner. Do not use the drawings and diagrams remitted after order binding for execution. All dates shown in this diagrams are in open position, drawn out with operating mechanism discharged and all power sources off.

Les informations techniques contenues sans ce document sont la propriété exclusive de Schneider Electric Industries S.A.S et ne peuvent être utilisées ou reproduites sans autorisation écrite du propriétaire. Les dates figurant sur ces schémas sont en position ouverte - désarmés - débrochés - toutes sources coupées.

The technical information contained in this document is the exclusive property of Schneider Electric Industries S.A.S and cannot be used or disclosed to third parties without the express written consent. Do not use drawings and diagrams released after order booking as binding for execution. All dues shown in this diagrams are in open position, drawn out with operating mechanism discharged and all power sources off.

Les informations techniques sont mises sans ce document sont la propriété exclusive de Schneider Electric Industries S.A.S et ne peuvent être utilisées ou divulguées à des tiers sans son accord écrit. Sauf convention contraire, les dimensions sur les plans et schémas s'entendent pour exécution. Les plans et schémas s'entendent pour exécution. Les plans et schémas s'entendent de la commande. Les appareils représentés sur ce schéma sont en position ouvert - désarmés - débrochés - toutes sources coupées.

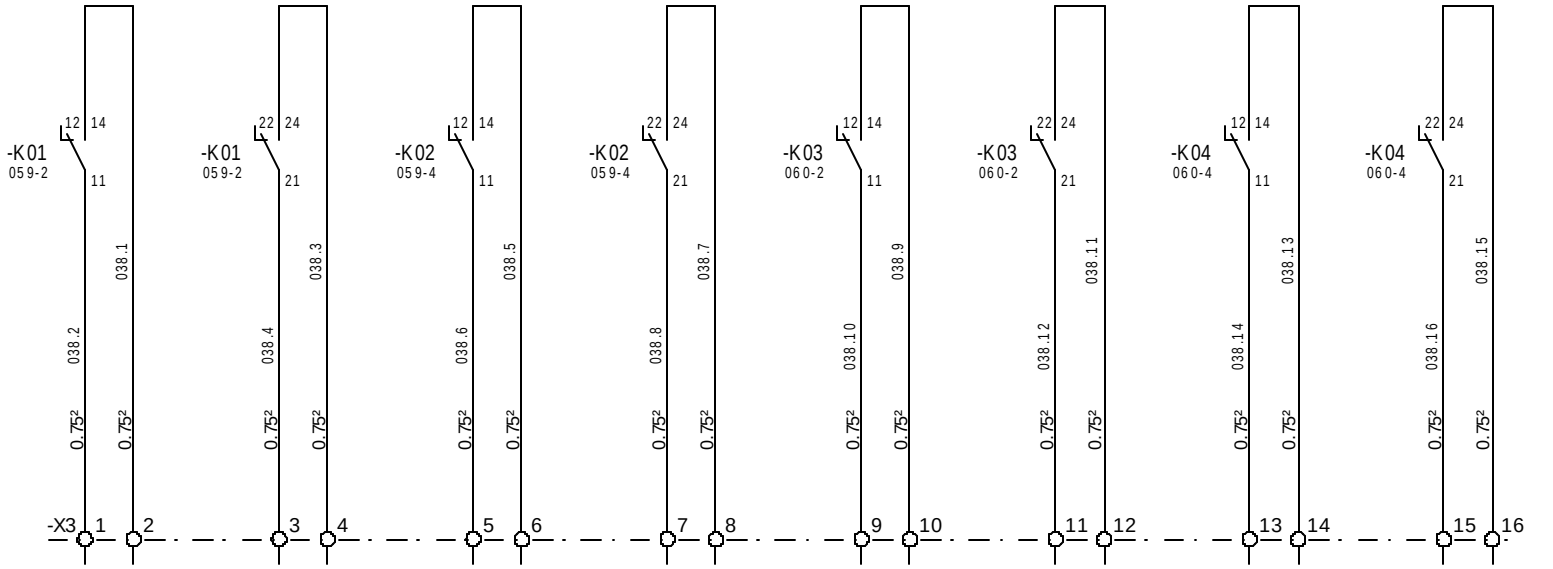

Commande onduleur N°1 / Inverter N°1 control	Commande onduleur N°1 / Inverter N°1 control	Commande onduleur N°2 / Inverter N°2 control	Commande onduleur N°2 / Inverter N°2 control	Commande onduleur N°3 / Inverter N°3 control	Commande onduleur N°3 / Inverter N°3 control	Réserve / Spare	Réserve / Spare

=N201
+AP01

Ind. Rev	Date Date	Modification / Modification	Archiv. Micro-filmed	Ind. Rev	Date Date	Modification / Modification	Archiv. Micro-filmed
00	28/02/2011	Edition originale / First issue					

COMMANDE ONDULEURS / INVERTERS CONTROL

MONITORING PHOTOVOLTAIQUE / PHOTOVOLTAIC MONITORING
CASINO LOT 4
PESSAC-RODEZ-ARLES

Schneider Electric

02985574

Projet - No commande / Project - Order No.: FPVTB0540

Indice / Rev: 00

Folio / Sheet: 038

A3 suite - 01/2008

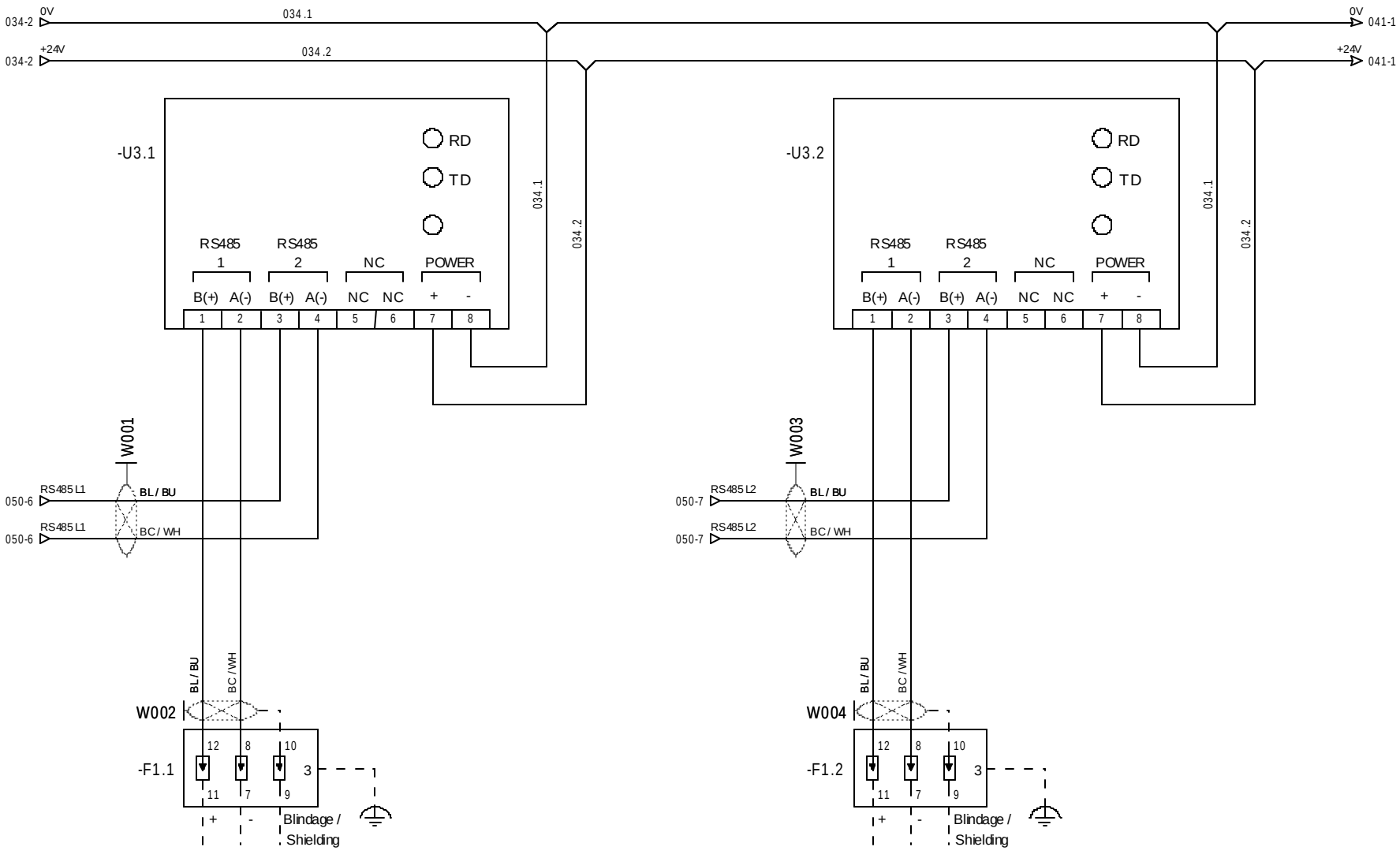

Raccordement sur parafoudre avec reprise de blindage à 360° vers Arraybox ligne 1 / Connection on lightning arrester with resumption of shielding to 360° to Arraybox line 1

Raccordement sur parafoudre avec reprise de blindage à 360° vers Arraybox ligne 2 / Connection on lightning arrester with resumption of shielding to 360° to Arraybox line 2

=N201
+AP01

The technical information contained in this document is the exclusive property of Schneider Electric Industries S.A.S and cannot be used or disclosed to third parties without the express written consent. Only the drawings and diagrams are intended after ordering for execution. All dates shown in this diagrams are in open position, drawn out with operating mechanism discharged and all power sources off.

Les informations techniques contenues dans ce document sont la propriété exclusive de Schneider Electric Industries S.A.S et ne peuvent être utilisées ou divulguées à des tiers sans son accord écrit. Seules nos commandes engagent pour exécution les plans et schémas fermes après enregistrement de la commande. Les appareils représentés sur ces schémas sont en position ouvert - désarmés - débrochés - toutes sources coupées.

Ind. Rev	Date Date	Modification / Modification	Archiv. Micro-filmed	Ind. Rev	Date Date	Modification / Modification	Archiv. Micro-filmed
00	28/02/2011	Edition originale / First issue					

EXTENSEUR MODBUS RS485 24VCC / RS485 LINK EXTENDER 24VDC

MONITORING PHOTOVOLTAIQUE / PHOTOVOLTAIC MONITORING
CASINO LOT 4
PESSAC-RODEZ-ARLES

Schneider Electric

02985574

Projet - No commande / Project - Order No.: FPVTB0540

Indice Rev: 00

Folio Sheet: 040

A3 suite - 01/2008

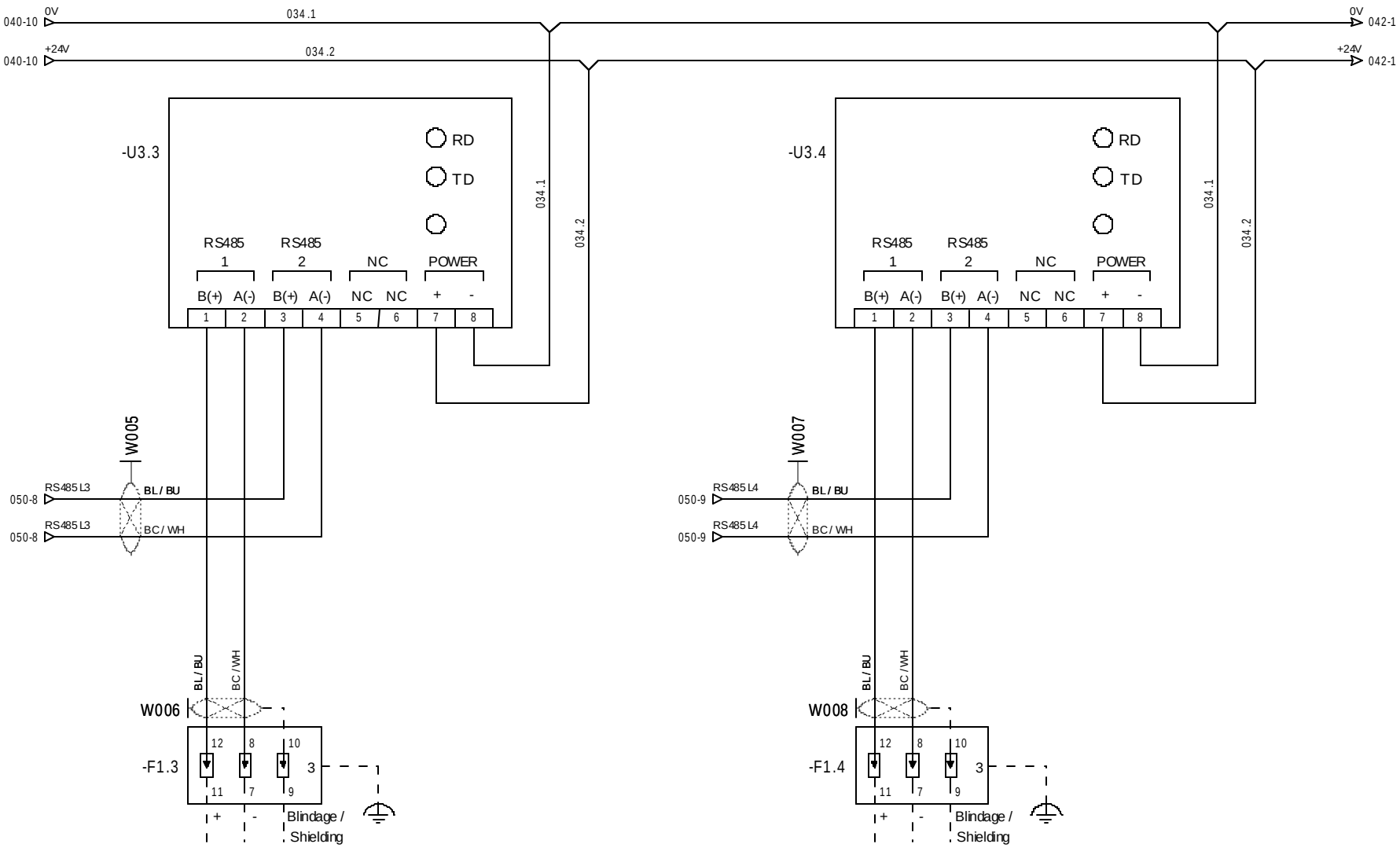

Raccordement sur parafoudre avec reprise de blindage à 360° vers Arraybox ligne 3 / Connection on lightning arrester with resumption of shielding to 360° to Arraybox line 3

Raccordement sur parafoudre avec reprise de blindage à 360° vers Arraybox ligne 4 / Connection on lightning arrester with resumption of shielding to 360° to Arraybox line 4

=N201
+AP01

The technical information contained in this document is the exclusive property of Schneider Electric Industries S.A.S and cannot be used or disclosed to third parties without the express written consent. Only use the drawing and diagrams are intended after ordering and for execution. All data shown in this diagrams are in open position, drawn out with operating mechanism discharged and all power sources off.

Les informations techniques contenues dans ce document sont la propriété exclusive de Schneider Electric Industries S.A.S et ne peuvent être utilisées ou divulguées à des tiers sans son accord écrit. Seules nous pouvons engager pour exécution les plans et schémas qui ont été enregistrés après réception de la commande. Les appareils représentés sur ces schémas sont en position ouvert - désarmés - débrochés - toutes sources coupées.

Ind. Rev	Date Date	Modification / Modification	Archiv. Micro-filmed	Ind. Rev	Date Date	Modification / Modification	Archiv. Micro-filmed
00	28/02/2011	Edition originale / First issue					

EXTENSEUR MODBUS RS485 24VCC / RS485 LINK EXTENDER 24VDC

MONITORING PHOTOVOLTAIQUE / PHOTOVOLTAIC MONITORING
CASINO LOT 4
PESSAC-RODEZ-ARLES

Schneider Electric

02985574

Projet - No commande / Project - Order No.: FPVTB0540

Indice / Rev: 00

Folio / Sheet: 041

A3 suite - 01/2008

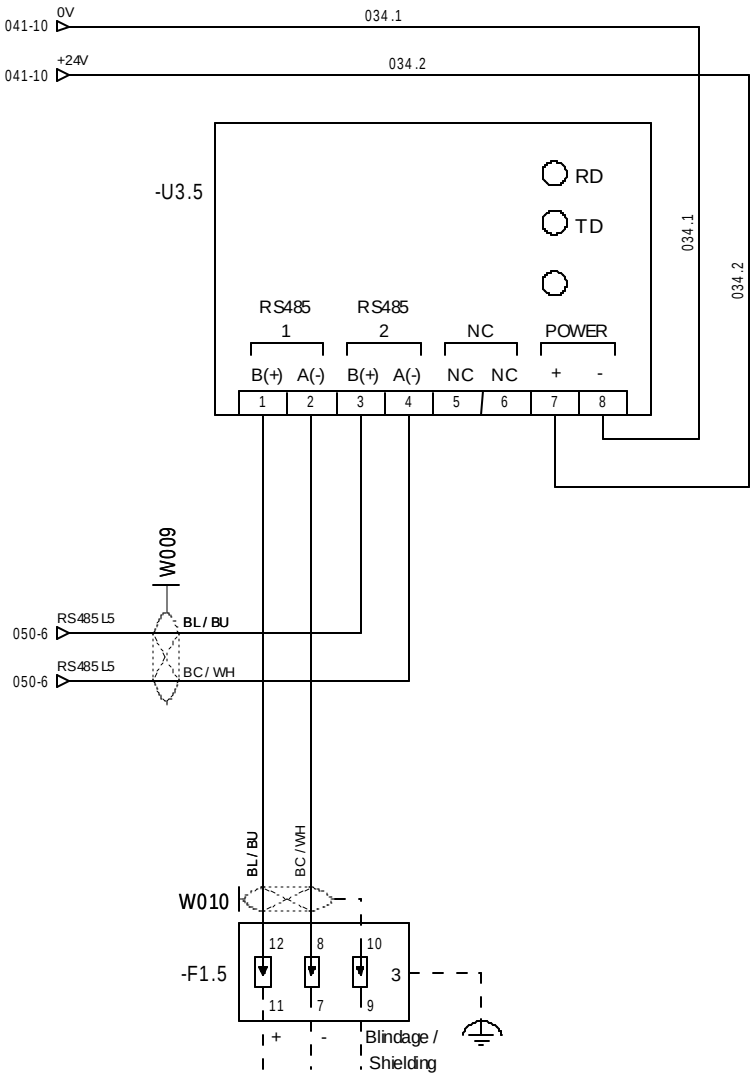

Raccordement sur parafoudre avec reprise de blindage à 360° vers Arraybox ligne 5 / Connection on lightning arrester with resumption of shielding to 360° to Arraybox line 5

=N201
+AP01

Les informations techniques sont neutres sans ce document sont la propriété exclusive de Schneider Electric Industries S.A.S et ne peuvent être communiquées ou utilisées que dans les limites des droits conférés par les contrats en vigueur. Les schémas ne sont pas contractuels. Les plans et schémas sont enregistrés en cas de la commande. Les appareils représentés sur ce schéma sont en position ouvert - désarmés - débrochés - toutes sources coupées.

The technical information contained in this document is the exclusive property of Schneider Electric Industries S.A.S and cannot be used or disclosed in accordance with the applicable contracts. The diagrams are not contractual. The diagrams are mated after ordering for execution. All devices shown in this diagrams are in open position, drawn out with operating mechanism discharged and all power sources off.

Ind. Rev	Date Date	Modification / Modification	Archiv. Micro-filmed	Ind. Rev	Date Date	Modification / Modification	Archiv. Micro-filmed
00	28/02/2011	Edition originale / First issue					

EXTENSEUR MODBUS RS485 24VCC / RS485 LINK EXTENDER 24VDC

MONITORING PHOTOVOLTAIQUE / PHOTOVOLTAIC MONITORING
CASINO LOT 4
PESSAC - RODEZ - ARLES

Schneider Electric

02985574

Projet - No commande / Project - Order No.: FPVTB0540

Indice / Rev: 00

Folio / Sheet: 042

A3 suite - 01/2008

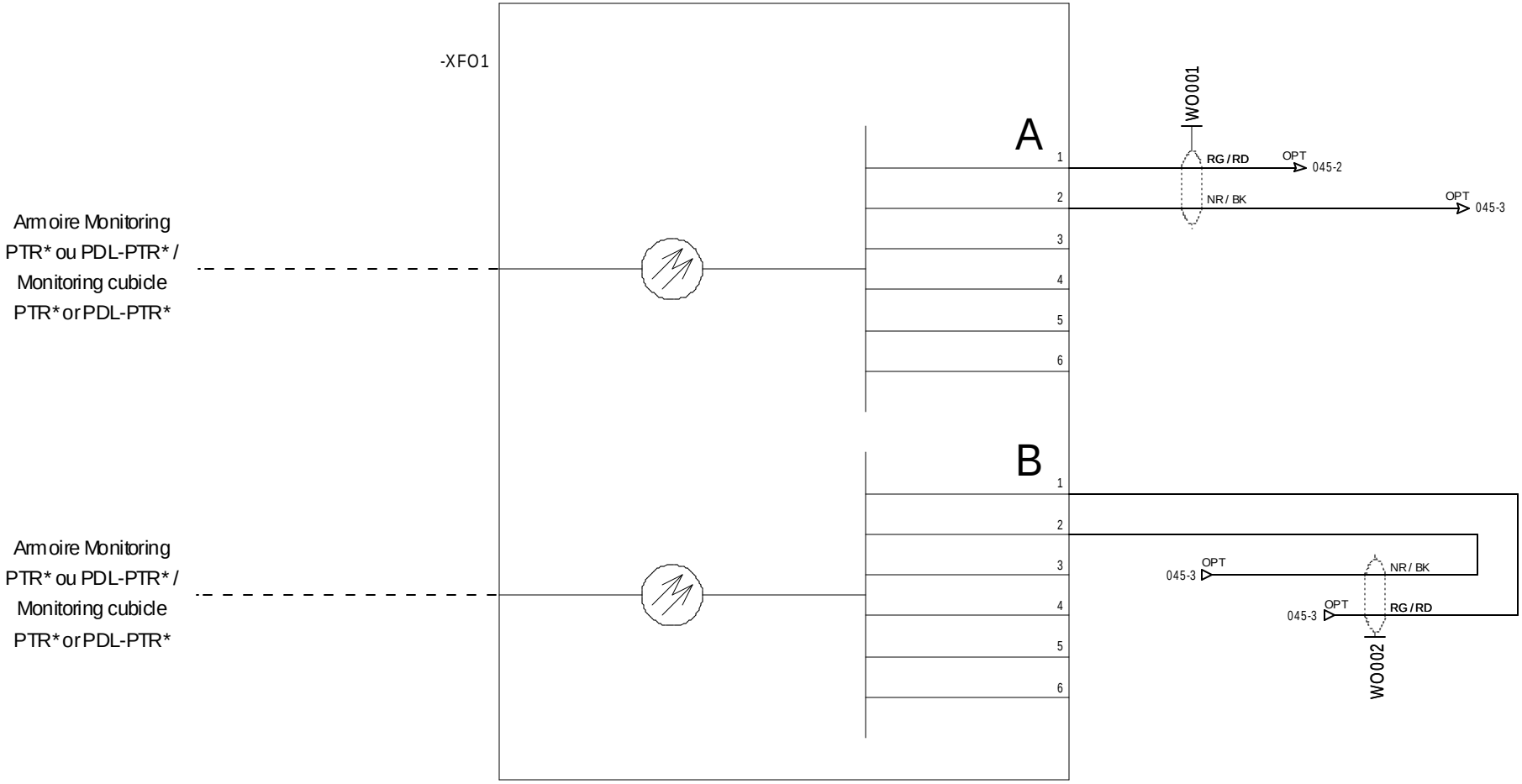

The technical information contained in this document is the exclusive property of Schneider Electric Industries S.A.S and cannot be used or disclosed to third parties without the express written consent. Only the wiring and diagrams are matched after order booking are binding for execution. All drawings and diagrams shown in this diagrams are in open position, drawn out with operating mechanism discharged and all power sources off.

Les informations techniques contenues sans ce document sont la propriété exclusive de Schneider Electric Industries S.A.S et ne peuvent être utilisées ou divulguées à des tiers sans son accord écrit. Seules les dimensions et les schémas figurant au contrat de vente sont contractuels. Les plans et schémas transmis après réception de la commande, lesquels engagent pour exécution, sont en position ouvert - désarmés - débrochés - toutes sources coupées.

=N201
+AP01

Ind. Rev	Date Date	Modification / Modification	Archiv. Micro-filmed	Ind. Rev	Date Date	Modification / Modification	Archiv. Micro-filmed
01	07/06/2011	Tel que construit / As built					
00	28/02/2011	Edition originale / First issue					

COFFRET OPTIQUE FIDJI V2 / OPTICAL BOX FIDJI V2

MONITORING PHOTOVOLTAIQUE / PHOTOVOLTAIC MONITORING
CASINO LOT 4
PESSAC - RODEZ - ARLES

Schneider Electric

02985574

Projet - No commande / Project - Order No.: FPVTB0540

Indice Rev: 01

Folio Sheet: 044

A3 suite - 01/2008

Les informations techniques sont neutres sans ce document sont la propriété exclusive de Schneider Electric Industries S.A.S
et ne peuvent être utilisées ou divulguées à des tiers sans son accord écrit. Seules nous engagent
pour exécution les plans et schémas fermes après enregistrement de la commande. Les appareils représentés
sur ce schéma sont en position ouvert - désarmés - débrochés - toutes sources coupées.

The technical information contained in this document is the exclusive property of Schneider Electric Industries S.A.S
and cannot be used or disclosed to third parties without its written consent. Only the final drawings and
diagrams are matched after order booking are binding for execution. All devices shown in this diagrams
are in open position, drawn out with operating mechanism discharged and all power sources off.

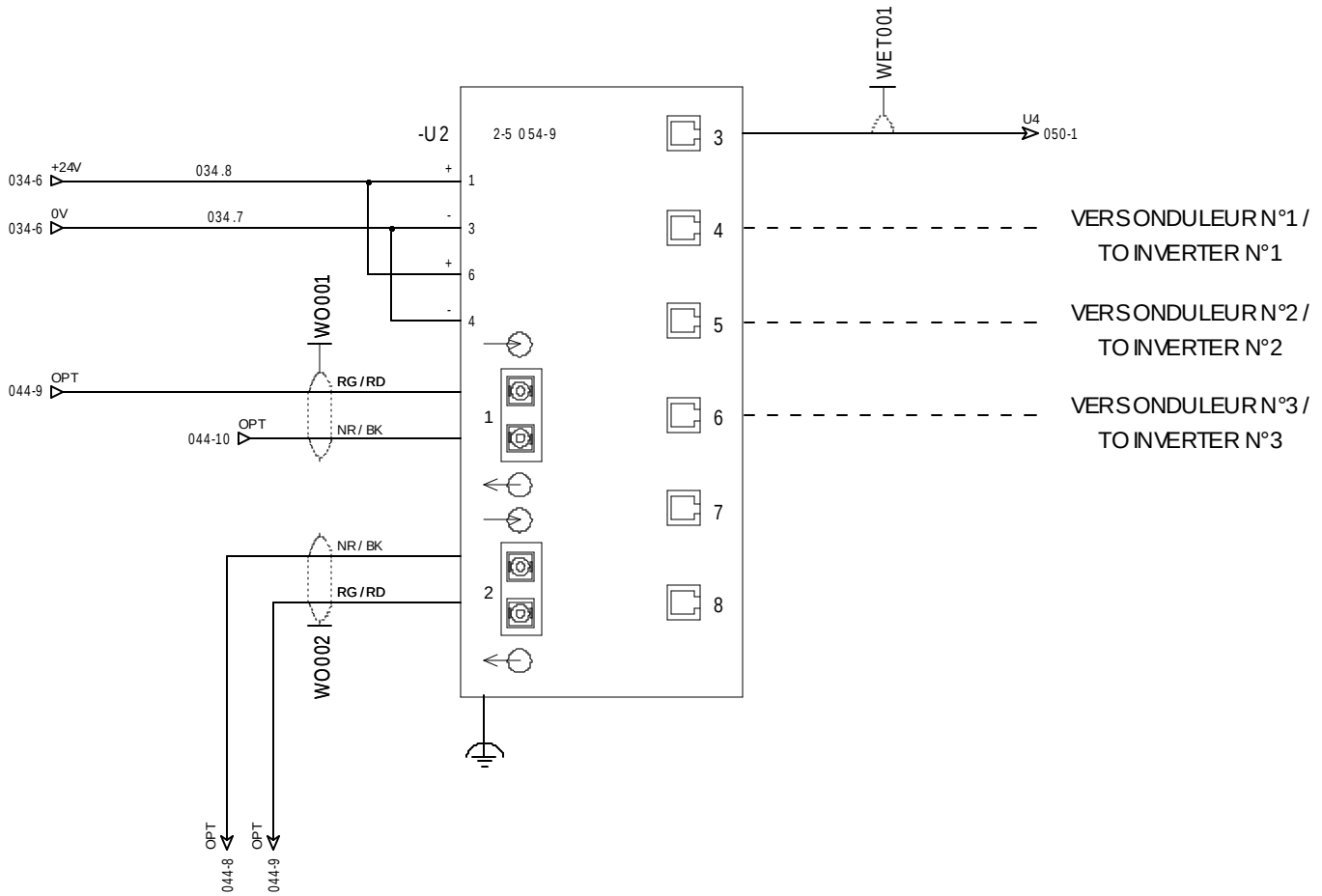

=N201
+AP01

Ind. Rev	Date Date	Modification / Modification	Archiv. Micro-filmed	Ind. Rev	Date Date	Modification / Modification	Archiv. Micro-filmed
01	07/06/2011	Tel que construit / As built					
00	28/02/2011	Edition originale / First issue					

SWITCH ETHERNET / ETHERNET SWITCH

MONITORING PHOTOVOLTAIQUE / PHOTOVOLTAIC MONITORING
CASINO LOT 4
PESSAC - RODEZ - ARLES

Schneider Electric

02985574

Projet - No commande / Project - Order No.	Indice / Rev	Folio / Sheet
FPVTB0540	01	045

A3 suite - 01/2008

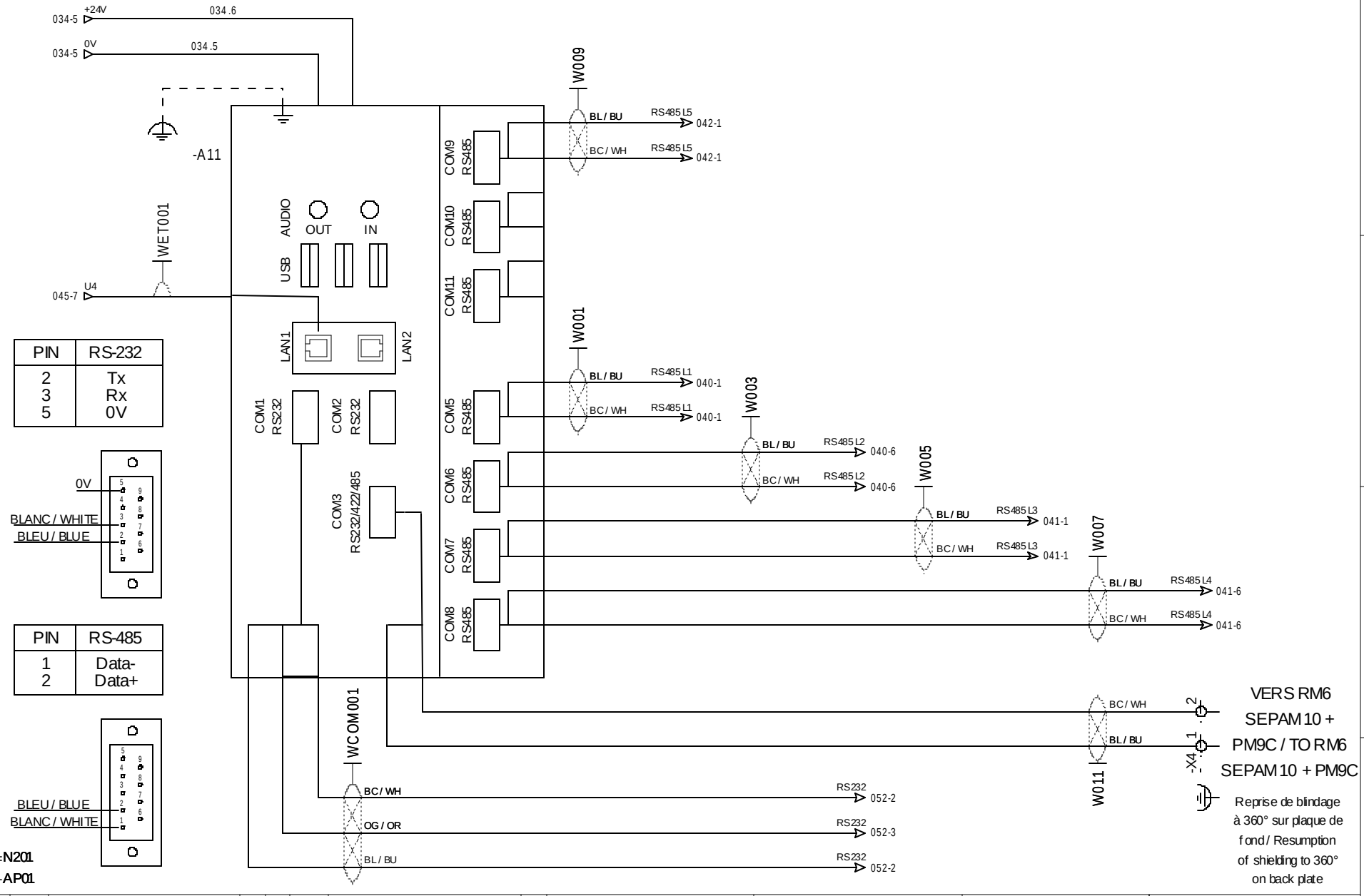

PIN	RS-232
2	Tx
3	Rx
5	0V

PIN	RS-485
1	Data-
2	Data+

Ind. Rev	Date Date	Modification / Modification	Archiv. Micro-filmed	Ind. Rev	Date Date	Modification / Modification	Archiv. Micro-filmed
01	07/06/2011	Tel que construit / As built					
00	28/02/2011	Edition originale / First issue					

PC DE TELEGESTION / REMOTE MANAGEMENT PC

MONITORING PHOTOVOLTAIQUE / PHOTOVOLTAIC MONITORING
CASINO LOT 4
PESSAC - RODEZ - ARLES

Schneider Electric

02985574

Projet - No commande / Project - Order No.: FPVTB0540

Indice Rev: 01

Folio Sheet: 050

A3 suite - 01/2008

The technical information contained in this document is the exclusive property of Schneider Electric Industries S.A.S and cannot be used or reproduced without our express written consent. Do not use wiring and drawing and diagrams are intended after order binding for execution. All diagrams shown in this diagrams are in open position, drawn out with operating mechanism discharged and all power sources off.

Les informations techniques sont non sans ce document sont la propriété exclusive de Schneider Electric Industries S.A.S et ne peuvent être utilisées ou reproduites sans notre accord écrit. Ils ne sont transmis que pour exécution les plans et schémas ci-emis après enregistrement de la commande. Les appareils représentés sur ces schémas sont en position ouvert - désarmés - débrochés - toutes sources coupées.

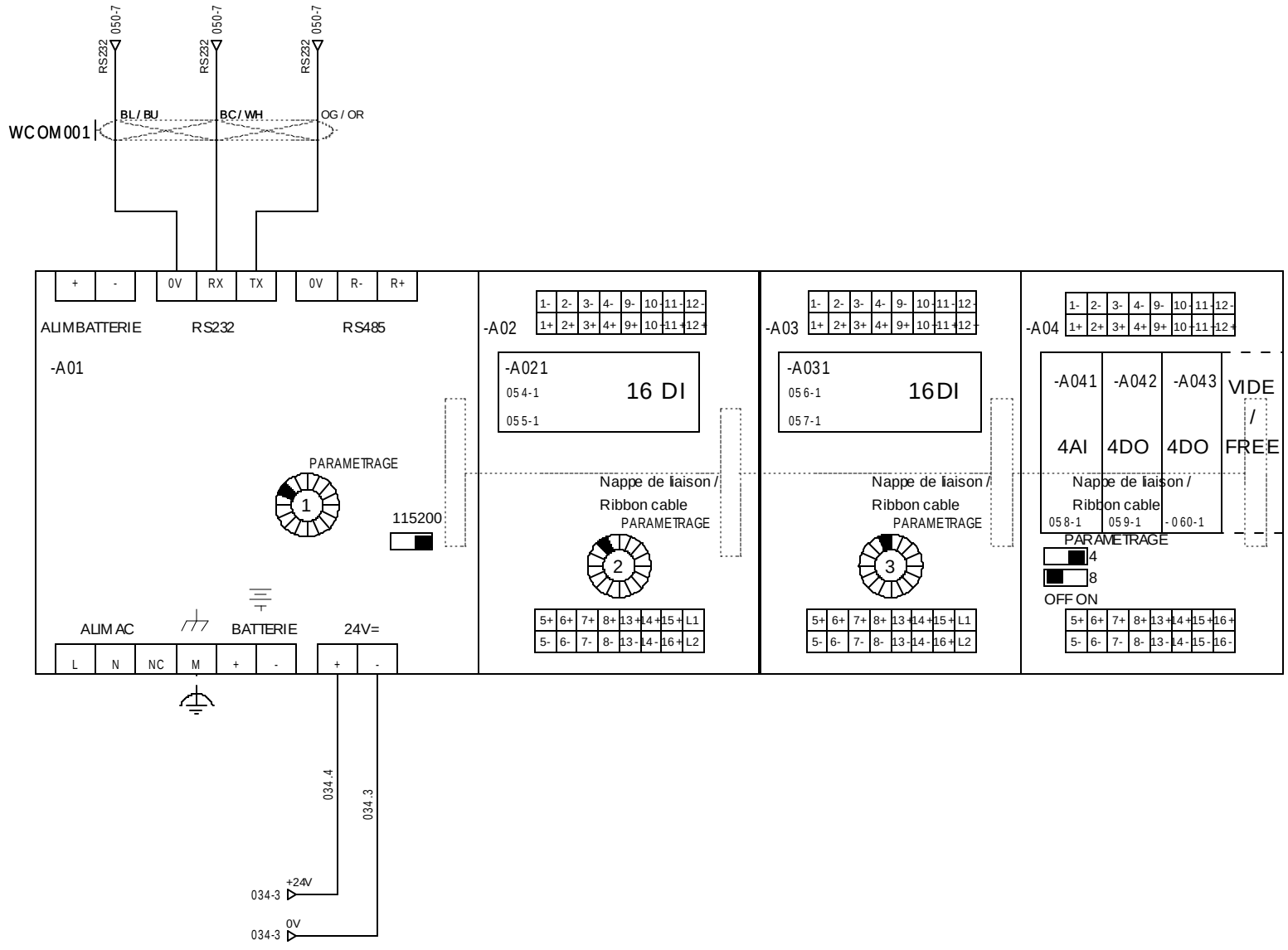

=N201
+AP01

Ind. Rev	Date Date	Modification / Modification	Archiv. Micro-filmed	Ind. Rev	Date Date	Modification / Modification	Archiv. Micro-filmed
01	07/06/2011	Tel que construit / As built					
00	28/02/2011	Edition originale / First issue					

API NAPAC / PLC NAPAC

MONITORING PHOTOVOLTAIQUE / PHOTOVOLTAIC MONITORING
CASINO LOT 4
PESSAC - RODEZ - ARLES

Schneider Electric

02985574

Projet - No commande / Project - Order No.: FPVTB0540

Indice / Rev: 01

Folio / Sheet: 052

A3 suite - 01/2008

Les informations techniques sont non contractuelles sans ce document sont la propriété exclusive de Schneider Electric Industries S.A.S et ne peuvent être utilisées ou divulguées à des tiers sans son accord écrit. Les données, textes, dessins, schémas, photos, plans et logos figurant sur ce document ne peuvent être reproduits, modifiés, adaptés ou traduits sans l'accord écrit de Schneider Electric Industries S.A.S.

The technical information contained in this document is the exclusive property of Schneider Electric Industries S.A.S and cannot be used or disclosed to third parties without its written consent. No data, texts, drawings and diagrams are allowed to be reproduced, modified, adapted or translated without its written consent.

Les schémas sont en position ouvert - désarmés - débrochés - toutes sources coupées.

The diagrams are in open position, drawn out with operating mechanism discharged and all power sources off.

POSTE PORTE LOCAL ONDULEURS	POSTE PORTE LOCAL TRANSFO	COFFRET AUXILIAIRES DJ AUXILIAIRE NON PRIORITAIRE	COFFRET AUXILIAIRES DJ MONITORING	COFFRET AUXILIAIRES DJ PRODUCTION PV	COFFRET AUXILIAIRES AU INTERNE AU PTR	COFFRET AUXILIAIRES SYNTHESE BF PARAFOUDRE + DJ VARISTANCE	ARMOIRE MONITORING ETAT SWITCH RESEAU
SUBSTATION INVERTERS PREMISES DOOR	SUBSTATION TRANSFO PREMISES DOOR	AUXILIARIES BOX NOT PRIORITY AUXILIARIES CB	AUXILIARIES BOX MONITORING CB	AUXILIARIES BOX GENERATION PV CB	AUXILIARIES BOX INNER PTR ESD	AUXILIARIES BOX SR LIGHTNING ARRESTER + VARISTOR CB SYNTHESIS	MONITORING CUBICLE NETWORK SWITCH STATE

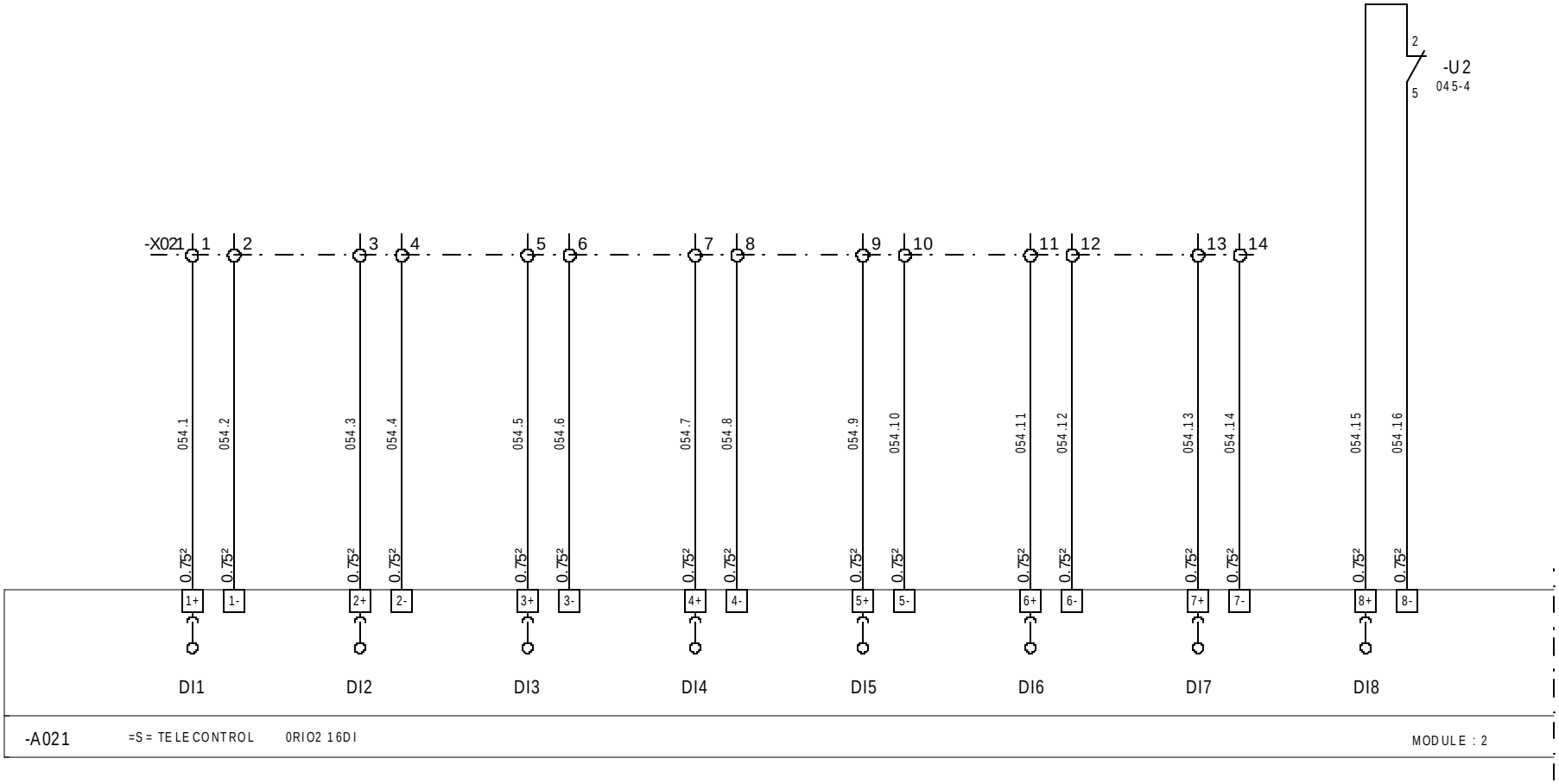

=N201
+AP01

Ind. Rev	Date Date	Modification / Modification	Archiv. Micro-filmed	Ind. Rev	Date Date	Modification / Modification	Archiv. Micro-filmed
00	28/02/2011	Edition originale / First issue					

CARTE 16 ENTREES TOR
ENTREES 1 A 8 /
16 DIGITAL INPUTS BOARD
INPUTS 1 TO 8

MONITORING PHOTOVOLTAIQUE /
PHOTOVOLTAIC MONITORING
CASINO LOT 4
PESSAC - RODEZ - ARLES

Schneider Electric

02985574

Projet - No commande / Project - Order No. FPVTB0540

Indice Rev 00

Folio Sheet 054

A3 suite - 01/2008

Les informations techniques sont neutres sans ce document sont la propriété exclusive de Schneider Electric Industries S.A.S et ne peuvent être utilisées, modifiées, communiquées ou reproduites sans son accord écrit. Seules nous engageons les informations qui figurent sur ce schéma sont en position ouvert - désarmés - débrochés - toutes sources coupées.

The technical information contained in this document is the exclusive property of Schneider Electric Industries S.A.S and cannot be used or reproduced, modified or communicated without its written consent. Only what is shown in this diagrams are in open position, drawn out with operating mechanism discharged and all power sources off.

ARMOIRE MONITORING SYNTHESE ETAT DJ24V	ONDULEUR POSTE SYNTHESE ETAT UPS	ONDULEUR POSTE FONCTIONNEMENT SUR BATTERIES	ONDULEUR POSTE ETAT BATTERIES, FAIBLES OU TRES FAIBLES	TRANSFORMATEUR TR1 ETAT TRANSFORMATEUR	TRANSFORMATEUR TR1 ALARME 1er SEUIL TEMPERATURE	TRANSFORMATEUR TR4 ETAT TRANSFORMATEUR	TRANSFORMATEUR TR4 ALARME 1er SEUIL TEMPERATURE
MONITORING CUBICLE 24V CB STATE SYNTHESIS	SUBSTATION INVERTER UPS STATE SYNTHESIS	SUBSTATION INVERTER BATTERIES OPERATION	SUBSTATION INVERTER BATTERIES STATE, LOW OR VERY LOW	TRANSFORMER TR1 TRANSFORMER STATE	TRANSFORMER TR1 1st THRESHOLD TEMPERATURE ALARM	TRANSFORMER TR4 TRANSFORMER STATE	TRANSFORMER TR4 1st THRESHOLD TEMPERATURE ALARM

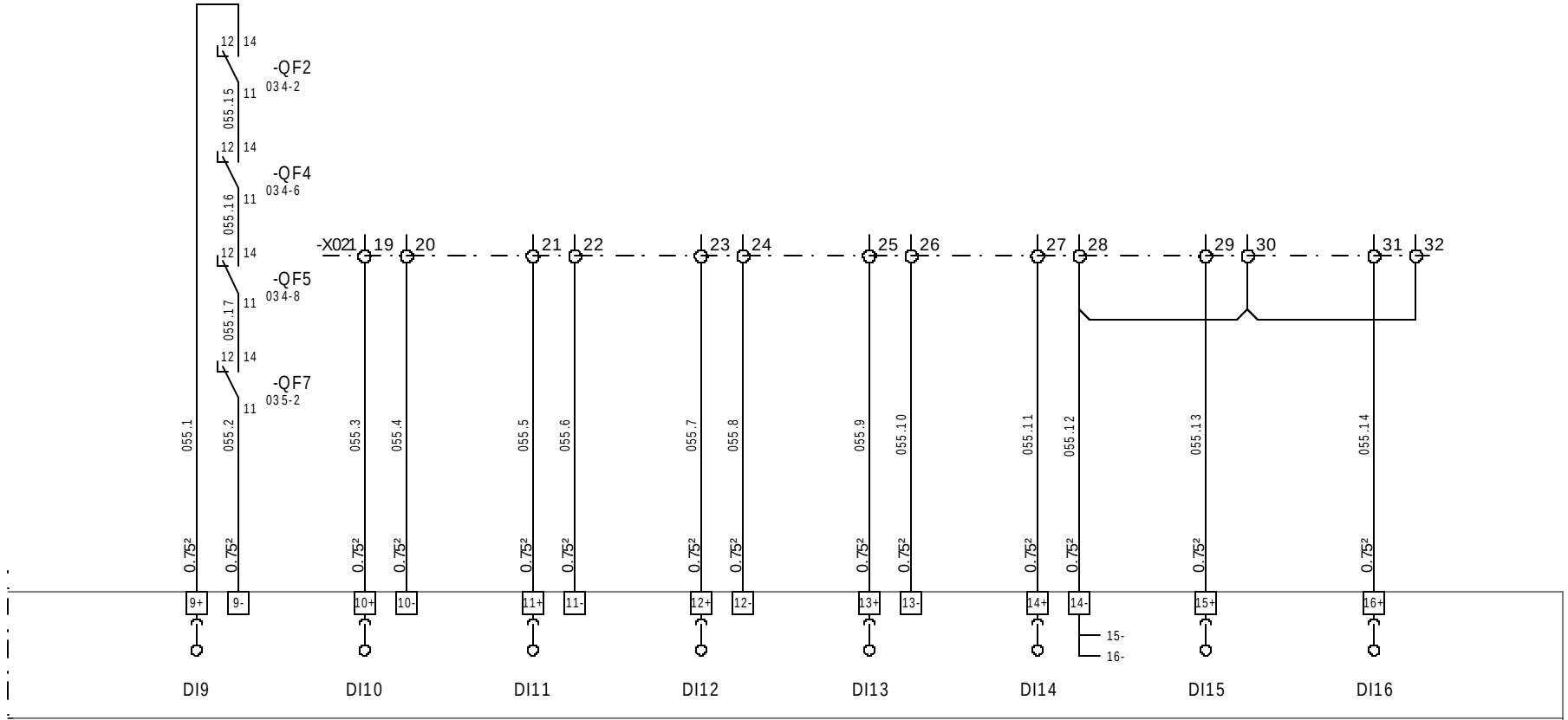

=N201
+AP01

Ind. Rev	Date Date	Modification / Modification	Archiv. Micro-filmed	Ind. Rev	Date Date	Modification / Modification	Archiv. Micro-filmed
00	28/02/2011	Edition originale / First issue					

CARTE 16 ENTREES TOR
ENTREES 9 A 16 /
16 DIGITAL INPUTS BOARD
INPUTS 9 TO 16

MONITORING PHOTOVOLTAIQUE /
PHOTOVOLTAIC MONITORING
CASINO LOT 4
PESSAC - RODEZ - ARLES

Schneider Electric

02985574

Projet - No commande / Project - Order No. FPVTB0540

Indice Rev 00

Folio Sheet 055

A3 suite - 01/2008

The technical information contained in this document is the exclusive property of Schneider Electric Industries S.A.S and cannot be used or disclosed to third parties without the express written consent. Only the drawings and diagrams remitted after order booking are binding for execution. All diagrams shown in this diagrams are in open position, drawn out with operating mechanism discharged and all power sources off.

Les informations techniques sont une seules ce document sont la propriété exclusive de Schneider Electric Industries S.A.S et ne peuvent être utilisées ou divulguées à des tiers sans leur accord écrit. Seules nous engagent pour exécution les plans et schémas remis après enregistrement de la commande. Les appareils représentés sur ce schéma sont en position ouvert - désarmés - débrochés - toutes sources coupées.

RM6 CHIEN DE GARDE SEPAM	RM6 ETAT DISJONCTEUR	RM6 ETAT SECTIONNEUR DE TERRE	RM6 DJ DECLENCHE SUR DEFAUT HTA	RM6 T4 CHIEN DE GARDE SEPAM	RM6 T4 ETAT DISJONCTEUR	RM6 T4 ETAT SECTIONNEUR DE TERRE	RM6 T4 DJ DECLENCHE SUR DEFAUT HTA
RM6 SEPAM WATCHDOG	RM6 CB STATE	RM6 EARTHING SWITCH STATE	RM6 CB TRIPPED ON HVA FAULT	RM6 T4 SEPAM WATCHDOG	RM6 T4 CB STATE	RM6 T4 EARTHING SWITCH STATE	RM6 T4 CB TRIPPED ON HVA FAULT

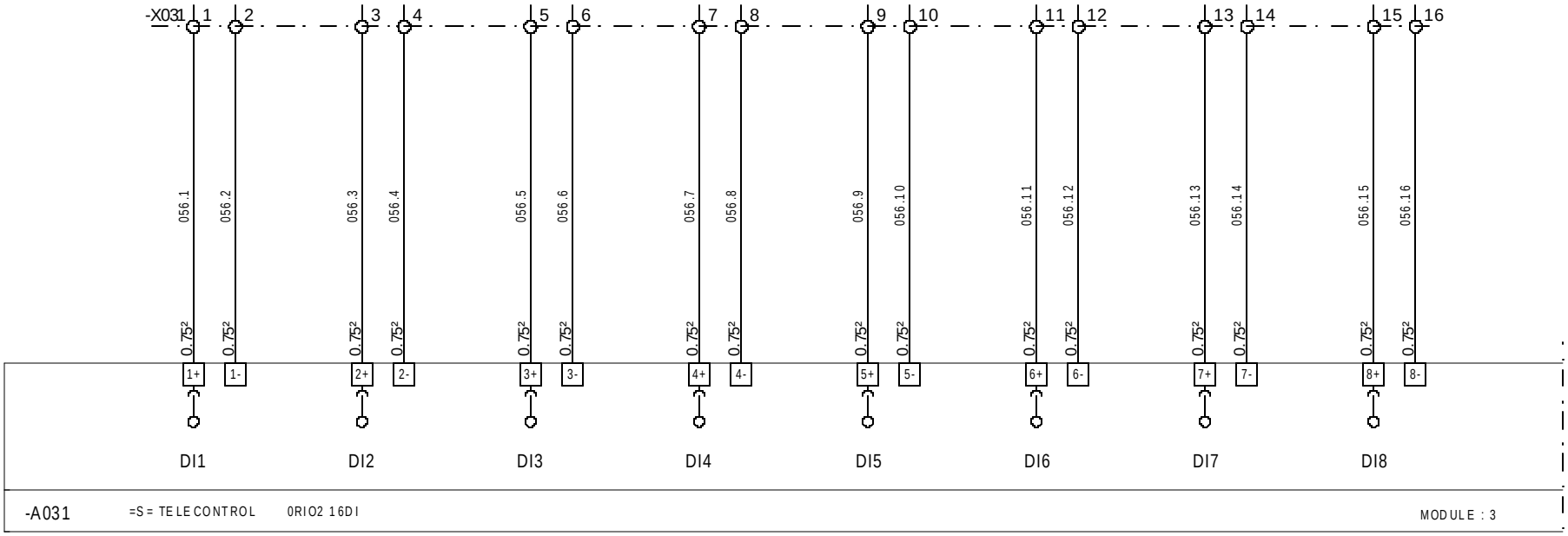

=N201
+AP01

The technical information contained in this document is the exclusive property of Schneider Electric Industries S.A.S and cannot be used or disclosed to third parties without the express written consent. Only the drawing standard diagrams remitted after order booking are binding for execution. All dates shown in this diagrams are in open position, drawn out with operating mechanism discharged and all power sources off.

Les informations techniques contenues sans ce document sont la propriété exclusive de Schneider Electric Industries S.A.S et ne peuvent ni être utilisées ni divulguées à des tiers sans leur accord écrit. Seules nous engageant les plans et schémas remis après enregistrement de la commande. Les appareils représentés sur ce schéma sont en position ouvert - désarmés - débrochés - toutes sources coupées.

Ind. Rev	Date Date	Modification / Modification	Archiv. Micro-filmed	Ind. Rev	Date Date	Modification / Modification	Archiv. Micro-filmed
00	28/02/2011	Edition originale / First issue					

CARTE 16 ENTREES TOR
ENTREES 1 A 8 /
16 DIGITAL INPUTS BOARD
INPUTS 1 TO 8

MONITORING PHOTOVOLTAIQUE /
PHOTOVOLTAIC MONITORING
CASINO LOT 4
PESSAC - RODEZ - ARLES

Schneider Electric

02985574

Projet - No commande / Project - Order No.: FPVTB0540

Indice Rev: 00

Folio Sheet: 056

A3 suite - 01/2008

COFFRET DC ONDULEUR 1 DISJONCTEUR DE MALT	COFFRET DC ONDULEUR 2 DISJONCTEUR DE MALT	COFFRET DC ONDULEUR 3 DISJONCTEUR DE MALT	COFFRET DC ONDULEUR 4 DISJONCTEUR DE MALT	RESERVE	RESERVE	RESERVE	RESERVE
DC BOX INVERTER 1 EARTHING CB	DC BOX INVERTER 2 EARTHING CB	DC BOX INVERTER 3 EARTHING CB	DC BOX INVERTER 4 EARTHING CB	SPARE	SPARE	SPARE	SPARE

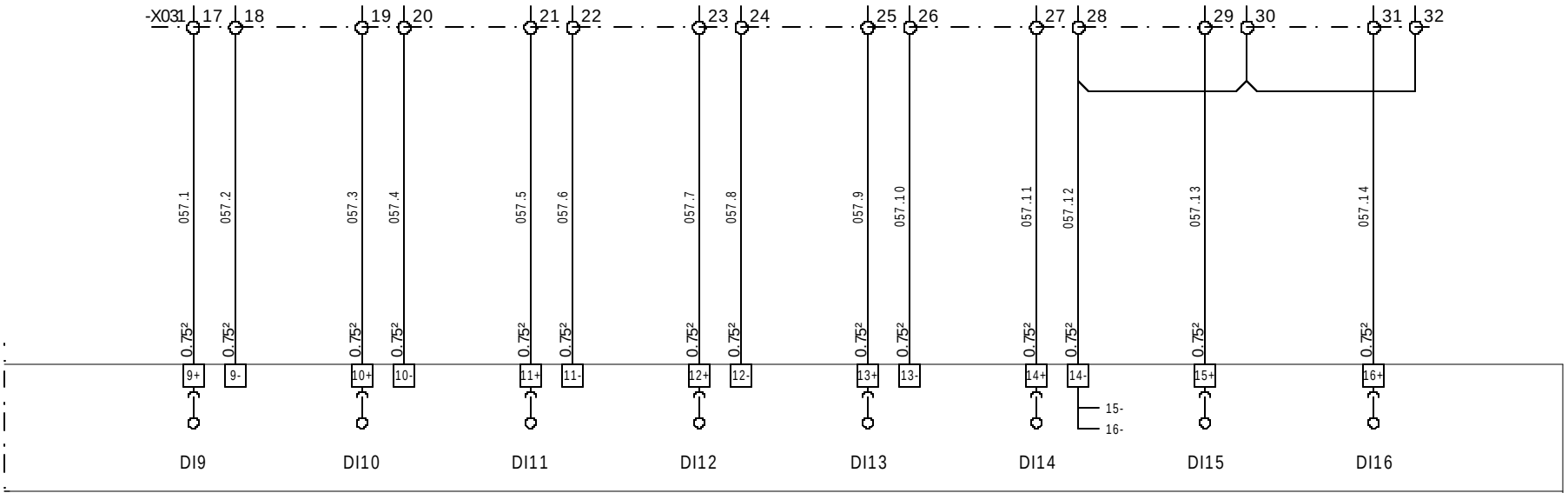

=N201
+AP01

Ind. Rev	Date Date	Modification / Modification	Archiv. Micro-filmed	Ind. Rev	Date Date	Modification / Modification	Archiv. Micro-filmed
00	28/02/2011	Edition originale / First issue					

CARTE 16 ENTREES TOR
ENTREES 9 A 16 /
16 DIGITAL INPUTS BOARD
INPUTS 9 TO 16

MONITORING PHOTOVOLTAIQUE /
PHOTOVOLTAIC MONITORING
CASINO LOT 4
PESSAC-RODEZ-ARLES

Schneider Electric

02985574

Projet - No commande / Project - Order No.: FPVTB0540

Indice / Rev: 00

Folio / Sheet: 057

A3 suite - 01/2008

The technical information contained in this document is the exclusive property of Schneider Electric Industries S.A.S and cannot be used or disclosed to third parties without the express written consent. Do not use wiring and diagrams for execution. Do not use wiring and diagrams are intended after order booking are binding for execution. All devices shown in this diagrams are in open position, drawn out with operating mechanism discharged and all power sources off.

Les informations techniques contenues dans ce document sont la propriété exclusive de Schneider Electric Industries S.A.S et ne peuvent ni être utilisées ni divulguées à des tiers sans son accord écrit. Ne pas utiliser les schémas de câblage pour exécution. Les plans et schémas transmis après commande ferme sont les seuls opposables. Les appareils représentés sur ce schéma sont en position ouvert - désarmés - débrochés - toutes sources coupées.

POSTE TEMPERATURE INTERIEURE	RESERVE	RESERVE	RESERVE
SUBSTATION INNER TEMPERATURE	SPARE	SPARE	SPARE

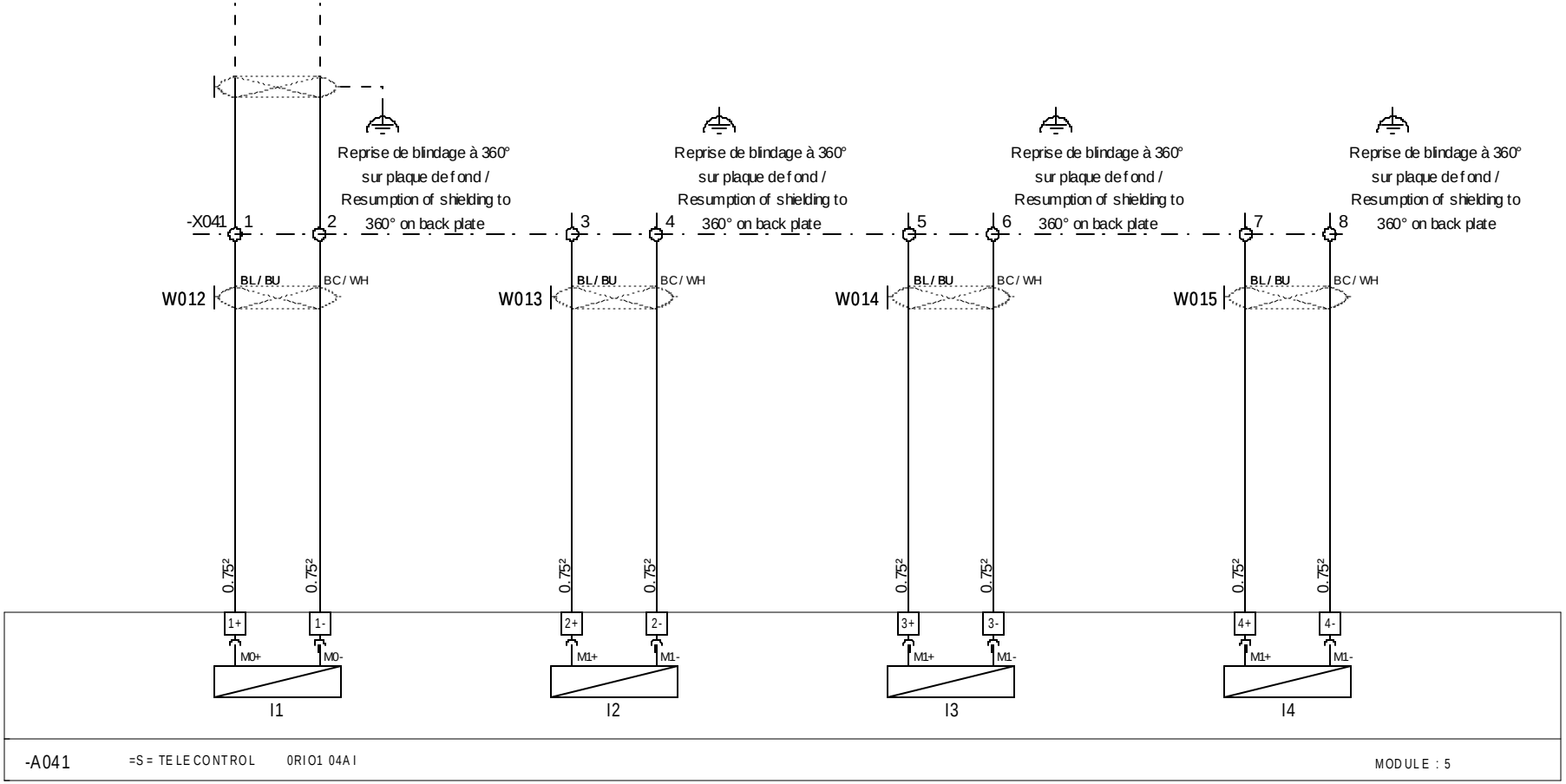

=N201
+AP01

Ind. Rev	Date Date	Modification / Modification	Archiv. Micro-filmed	Ind. Rev	Date Date	Modification / Modification	Archiv. Micro-filmed
00	28/02/2011	Edition originale / First issue					

CARTE 4 ENTREES ANALOGIQUES UNIVERSELLES / 4 UNIVERSAL ANALOG INPUTS BOARD

MONITORING PHOTOVOLTAIQUE / PHOTOVOLTAIC MONITORING CASINO LOT 4 PESSAC-RODEZ-ARLES

Schneider Electric

02985574

Projet - No commande / Project - Order No.: FPVTB0540

Indice Rev: 00

Folio Sheet: 058

A3 suite - 01/2008

The technical information contained in this document is the exclusive property of Schneider Electric Industries S.A.S and cannot be used or reproduced without the express written consent. Only the drawings and diagrams remitted after ordering are binding for execution. All diagrams are in open position, drawn out with operating mechanism discharged and all power sources off.

Les informations techniques contenues sans ce document sont la propriété exclusive de Schneider Electric Industries S.A.S et ne peuvent être utilisées ou reproduites sans son accord écrit. Seules nous engagent pour exécution les plans et schémas remis après réception de la commande. Les appareils représentés sur ce schéma sont en position ouvert - désarmés - débrochés - toutes sources coupées.

ONDULEUR POSTE COMMANDE MARCHE ONDULEUR 1	ONDULEUR POSTE COMMANDE ARRET ONDULEUR 1	ONDULEUR POSTE COMMANDE MARCHE ONDULEUR 2	ONDULEUR POSTE COMMANDE ARRET ONDULEUR 2				
SUBSTATION INVERTER ON CONTROL INVERTER 1	SUBSTATION INVERTER OFF CONTROL INVERTER 1	SUBSTATION INVERTER ON CONTROL INVERTER 2	SUBSTATION INVERTER OFF CONTROL INVERTER 2				

-A042 =S= TELECONTROL 0RIO1 04DO MODULE : 6

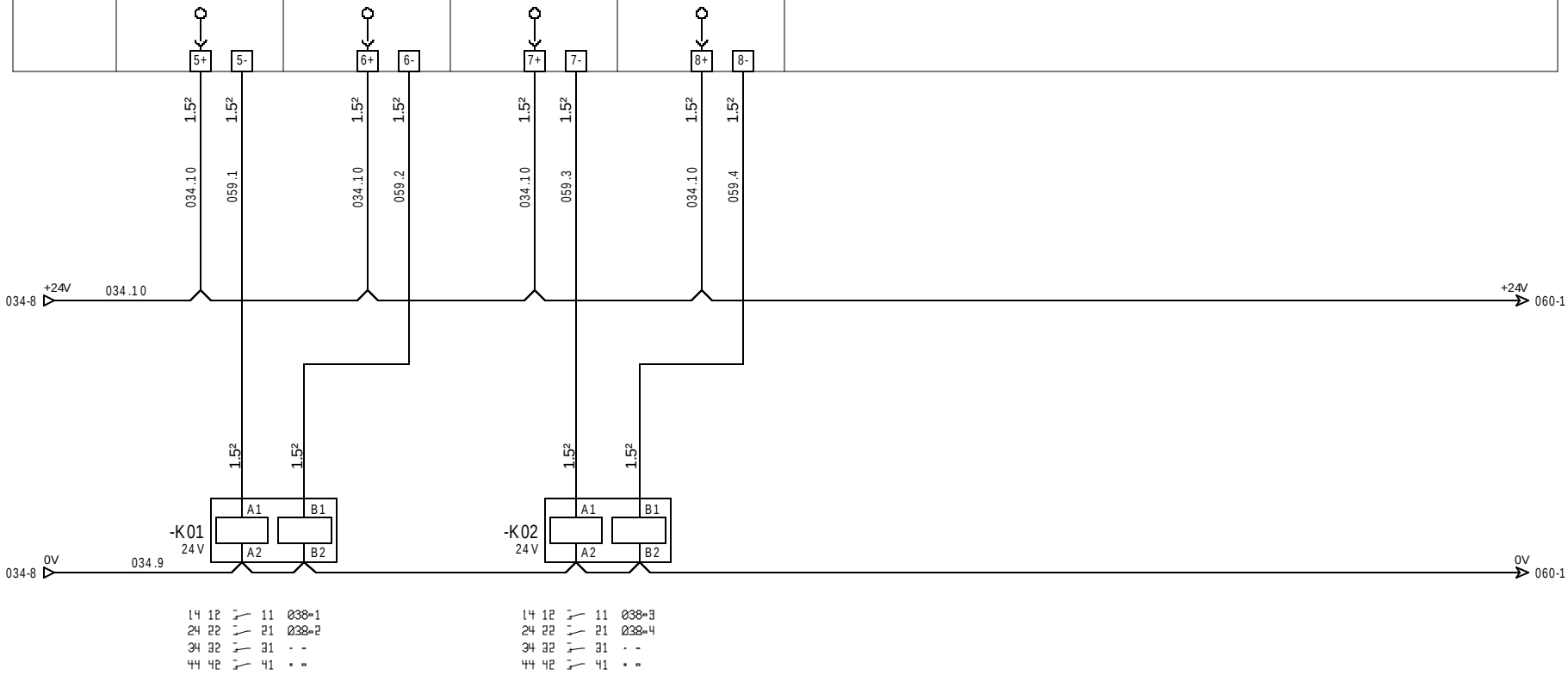

=N201
+AP01

The technical information contained in this document is the exclusive property of Schneider Electric Industries S.A.S and cannot be used or disclosed to third parties without the express written consent. Do not use the drawings and diagrams intended after ordering for execution. All devices shown in this diagrams are in open position, drawn out with operating mechanism discharged and all power sources off.

Les informations techniques contenues dans ce document sont la propriété exclusive de Schneider Electric Industries S.A.S et ne peuvent ni être utilisées ni divulguées à des tiers sans son accord écrit. Ne pas utiliser les plans et schémas transmis après réception de la commande. Les appareils représentés sur ce schéma sont en position ouvert - désarmés - débrochés - toutes sources coupées.

Ind. Rev	Date Date	Modification / Modification	Archiv. Micro-filmed	Ind. Rev	Date Date	Modification / Modification	Archiv. Micro-filmed
00	28/02/2011	Edition originale / First issue					

CARTE 4 SORTIES TOR
RELAIS ELECTROMECANIQUES /
4 DIGITAL OUTPUTS BOARD
ELECTROMECHANICAL RELAYS

MONITORING PHOTOVOLTAIQUE /
PHOTOVOLTAIC MONITORING
CASINO LOT 4
PESSAC - RODEZ - ARLES

Schneider Electric

02985574

Projet - No commande / Project - Order No.: FPVTB0540

Indice Rev: 00

Folio Sheet: 059

A3 suite - 01/2008

ONDULEUR POSTE COMMANDE MARCHE ONDULEUR 3	ONDULEUR POSTE COMMANDE ARRET ONDULEUR 3	RESERVE	RESERVE				
SUBSTATION INVERTER ON CONTROL INVERTER 3	SUBSTATION INVERTER OFF CONTROL INVERTER 3	SPARE	SPARE				

-A043 0RIO1 04DO MODULE : 7

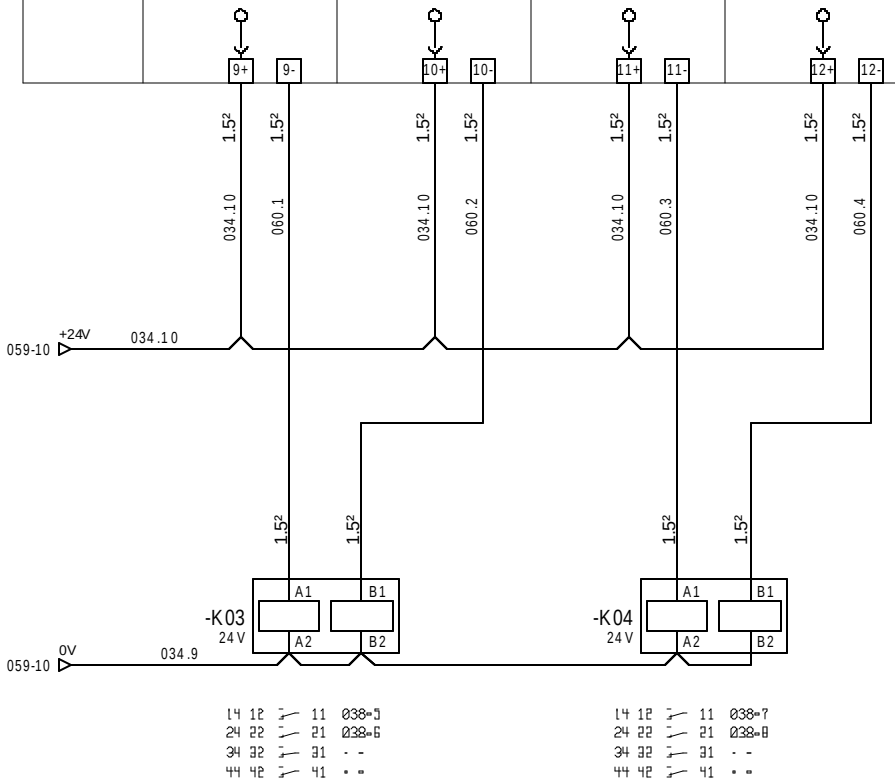

=N201
+AP01

The technical information contained in this document is the exclusive property of Schneider Electric Industries S.A.S and cannot be used or disclosed to third parties without the express written consent. Only the drawings and diagrams intended after ordering for execution. All dates shown in this diagrams are in open position, drawn out with operating mechanism discharged and all power sources off.

Les informations techniques contenues sans ce document sont la propriété exclusive de Schneider Electric Industries S.A.S et ne peuvent être communiquées à des tiers sans son accord écrit. Sauf ordre de fabrication, les appareils représentés sur ce schéma sont en position ouvert - désarmés - débrochés - toutes sources coupées.

Ind. Rev	Date Date	Modification / Modification	Archiv. Micro-filmed	Ind. Rev	Date Date	Modification / Modification	Archiv. Micro-filmed
00	28/02/2011	Edition originale / First issue					

CARTE 4 SORTIES TOR
RELAIS ELECTROMECANIQUES /
4 DIGITAL OUTPUTS BOARD
ELECTROMECHANICAL RELAYS

MONITORING PHOTOVOLTAIQUE /
PHOTOVOLTAIC MONITORING
CASINO LOT 4
PESSAC - RODEZ - ARLES

Schneider Electric

02985574

Projet - No commande / Project - Order No.: FPVTB0540

Indice Rev: 00

Folio Sheet: 060

A3 suite - 01/2008

RESERVE	RESERVE	RESERVE	RESERVE				
SPARE	SPARE	SPARE	SPARE				

VIDE / FREE

MODULE : 8

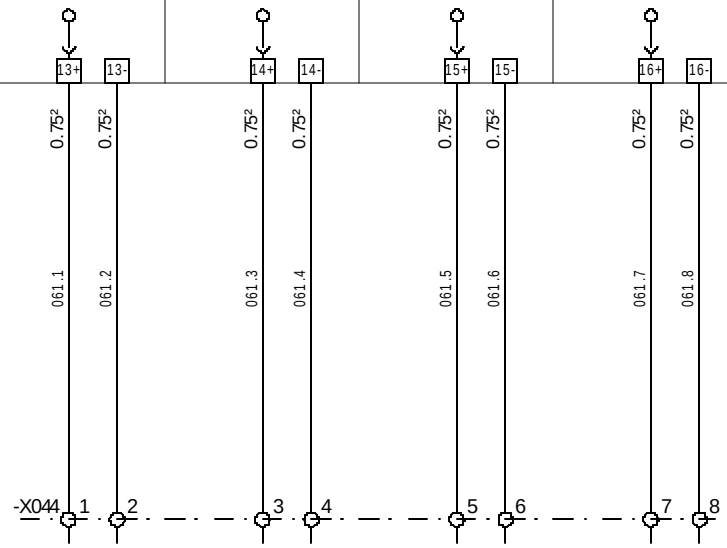

=N201
+AP01

Ind. Rev	Date Date	Modification / Modification	Archiv. Micro-filmed	Ind. Rev	Date Date	Modification / Modification	Archiv. Micro-filmed
00	28/02/2011	Edition originale / First issue					

RESERVES SUR BORNES / SPARES ON TERMINALS

MONITORING PHOTOVOLTAIQUE / PHOTOVOLTAIC MONITORING
CASINO LOT 4
PESSAC - RODEZ - ARLES

Schneider Electric

02985574

Projet - No commande / Project - Order No.: FPVTB0540

Indice / Rev: 00

Folio / Sheet: 061

A3 suite - 01/2008

The technical information contained in this document is the exclusive property of Schneider Electric Industries S.A.S and cannot be used or reproduced without prior written consent. Do not use the drawings and diagrams remained after ordering binding for execution. All dates shown in this diagrams are in open position, drawn out with operating mechanism discharged and all power sources off.

Les informations techniques contenues dans ce document sont la propriété exclusive de Schneider Electric Industries S.A.S et ne peuvent être utilisées ou reproduites sans son accord écrit. Les dates indiquées dans les schémas sont les dates de fabrication. Les plans et schémas remis après enregistrement de la commande, lessa par elles représentées sur ce schéma sont en position ouvert - désarmés - débrochés - toutes sources coupées.

Les informations techniques sont neutres sans ce document sont la propriété exclusive de Schneider Electric Industries S.A.S
et ne peuvent en aucun cas être modifiées ou utilisées à des fins autres que celles prévues par ce document. Les schémas ci-joints ne
pour exécution les plans et schémas ne sont enregistrés après enregistrement de la commande. Les appareils représentés
sur ce schéma sont en position ouvert - désarmés - débrochés - toutes sources coupées.

The technical information contained in this document is the exclusive property of Schneider Electric Industries S.A.S
and cannot be used or disclosed to other parties for any purpose without the express written consent. Only the drawings and
diagrams are intended for ordering and binding for execution. All devices shown in this diagrams
are in open position, drawn out with operating mechanism discharged and all power sources off.

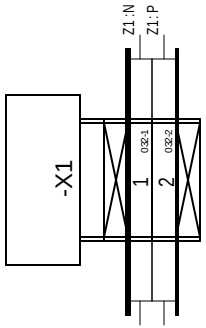

=N201
+AP01

Ind. Rev	Date Date	Modification / Modification	Archiv. Micro-filmed	Ind. Rev	Date Date	Modification / Modification	Archiv. Micro-filmed
00	17/02/2010	Edition originale / First issue					

BORNIER : =N201+AP01-X1 /
TERMINAL BLOCK : =N201+AP01-X1

MONITORING PHOTOVOLTAIQUE /
PHOTOVOLTAIC MONITORING
CASINO LOT 4
PESSAC-RODEZ-ARLES

Schneider Electric

02985574

Projet - No commande / Project - Order No.	Indice Rev	Folio Sheet
FPVTB0540	00	150

A3 suite - 01/2008

The technical information contained in this document is the exclusive property of Schneider Electric Industries S.A.S and cannot be used or disclosed to third parties without the express written consent. Do not use the drawings and diagrams re-mated after order booking are binding for execution. All dwes shown in this diagrams are in open position, drawn out with operating mechanism discharged and all power sources off.

Les informations techniques sont mentionnées sans ce document sont la propriété exclusive de Schneider Electric Industries S.A.S et ne peuvent être utilisées ou divulguées à des tiers sans son accord écrit. Seules les commandes acceptées engagent pour l'exécution les plans et schémas fermés après enregistrement de la commande. Les appareils représentés sur ce schéma sont en position ouvert - désarmés - débrochés - toutes sources coupées.

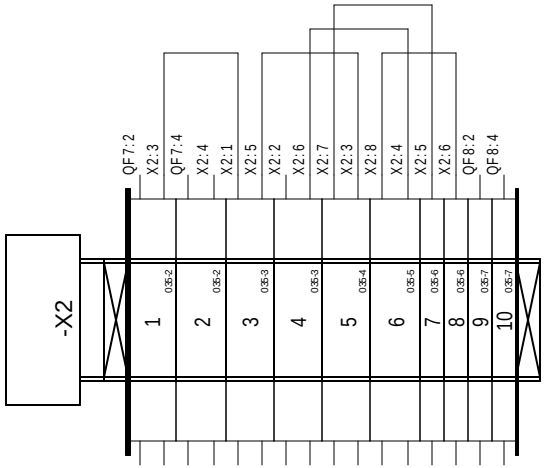

=N201
+AP01

Ind. Rev	Date Date	Modification / Modification	Archiv. Micro-filmed	Ind. Rev	Date Date	Modification / Modification	Archiv. Micro-filmed
00	17/02/2010	Edition originale / First issue					

BORNIER : =N201+AP01-X2 /
TERMINAL BLOCK : =N201+AP01-X2

MONITORING PHOTOVOLTAIQUE /
PHOTOVOLTAIC MONITORING
CASINO LOT 4
PESSAC-RODEZ-ARLES

Schneider Electric

02985574

Projet - No commande / Project - Order No.: FPVTB0540

Indice / Rev: 00

Folio / Sheet: 151

A3 suite - 01/2008

The technical information contained in this document is the exclusive property of Schneider Electric Industries S.A.S and cannot be used or disclosed to third parties without the express written consent. Do not use the drawings and diagrams reproduced after order booking are binding for execution. All dates shown in this diagrams are in open position, drawn out with operating mechanism discharged and all power sources off.

Les informations techniques contenues sans ce document sont la propriété exclusive de Schneider Electric Industries S.A.S et ne peuvent être utilisées ou divulguées à des tiers sans son accord écrit. Sauf conventions contraires, les dates indiquées sur ces schémas sont en position ouvert - désarmés - débrochés - toutes sources coupées.

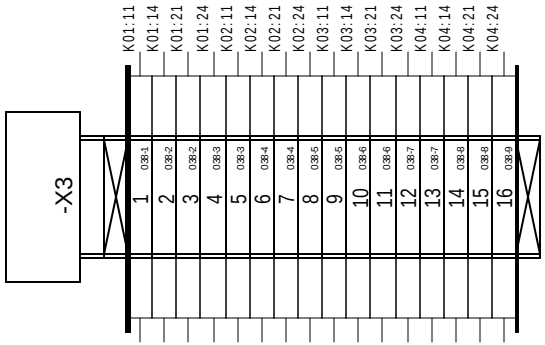

=N201
+AP01

Ind. Rev	Date Date	Modification / Modification	Archiv. Micro-filmed	Ind. Rev	Date Date	Modification / Modification	Archiv. Micro-filmed
00	17/02/2010	Edition originale / First issue					

BORNIER : =N201+AP01-X3 /
TERMINAL BLOCK : =N201+AP01-X3

MONITORING PHOTOVOLTAIQUE /
PHOTOVOLTAIC MONITORING
CASINO LOT 4
PESSAC-RODEZ-ARLES

Schneider Electric

02985574

Projet - No commande / Project - Order No.: FPVTB0540

Indice / Rev: 00

Folio / Sheet: 152

A3 suite - 01/2008

Les informations techniques non reproduites sans ce document sont la propriété exclusive de Schneider Electric Industries S.A.S
et ne doivent ni être utilisées ou divulguées à des tiers sans son accord écrit. Seules les commandes dûment acceptées par Schneider Electric engagent
pour l'exécution les plans et schémas fermes après enregistrement de la commande. Les appareils représentés
sur ce schéma sont en position ouvert - désarmés - débrochés - toutes sources coupées.

The technical information contained in this document is the exclusive property of Schneider Electric Industries S.A.S
and cannot be used or disclosed to third parties without written permission. Only firm drawings and
diagrams are mailed after order booking are binding for execution. All drawings shown in this diagrams
are in open position, drawn out with operating mechanism discharged and all power sources off.

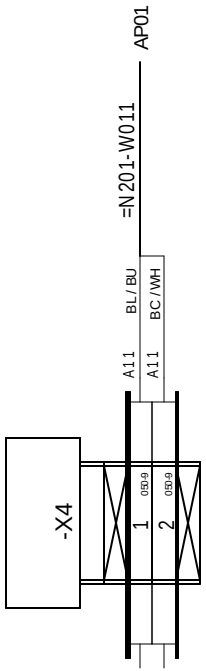

=N201
+AP01

Ind. Rev	Date Date	Modification / Modification	Archiv. Micro-filmed	Ind. Rev	Date Date	Modification / Modification	Archiv. Micro-filmed
00	17/02/2010	Edition originale / First issue					

BORNIER : =N201+AP01-X4 /
TERMINAL BLOCK : =N201+AP01-X4

MONITORING PHOTOVOLTAIQUE /
PHOTOVOLTAIC MONITORING
CASINO LOT 4
PESSAC-RODEZ-ARLES

Schneider Electric

02985574

Projet - No commande / Project - Order No.	Indice / Rev	Folio / Sheet
FPVTB0540	00	153

A3 suite - 01/2008

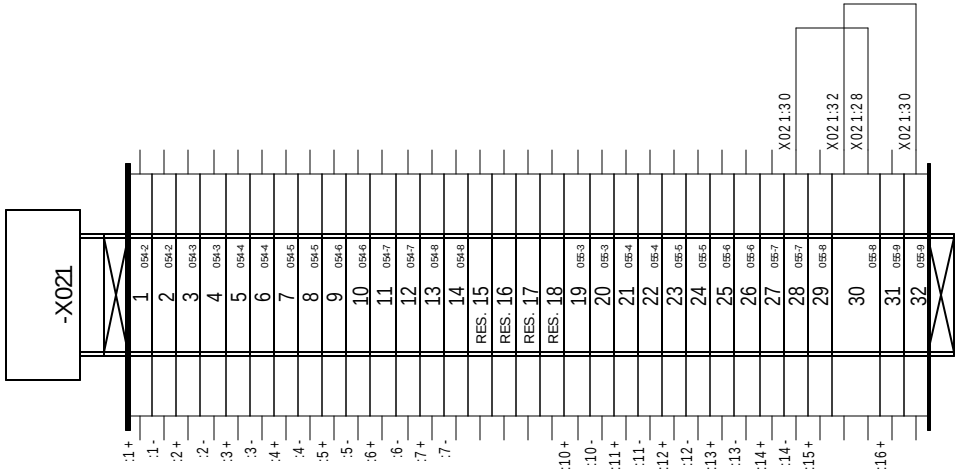

The technical information contained in this document is the exclusive property of Schneider Electric Industries S.A.S and cannot be used or disclosed to third parties without the express written consent. Do not use the drawings and diagrams re-mated after order booking are binding for execution. All dwes shown in this diagrams are in open position, drawn out with operating mechanism discharged and all power sources off.

Les informations techniques sont mises sans ce document sont la propriété exclusive de Schneider Electric Industries S.A.S et ne peuvent être utilisées ou divulguées à des tiers sans son accord écrit. Seules les commandes acceptées engagent pour l'exécution les plans et schémas fermés après enregistrement de la commande. Les appareils représentés sur ce schéma sont en position ouvert - désarmés - débrochés - toutes sources coupées.

=N201
+AP01

Ind. Rev	Date Date	Modification / Modification	Archiv. Micro-filmed	Ind. Rev	Date Date	Modification / Modification	Archiv. Micro-filmed
00	17/02/2010	Edition originale / First issue					

BORNIER : =N201+AP01-X021 /
TERMINAL BLOCK : =N201+AP01-X021

MONITORING PHOTOVOLTAIQUE /
PHOTOVOLTAIC MONITORING
CASINO LOT 4
PESSAC-RODEZ-ARLES

Schneider Electric

02985574

Projet - No commande / Project - Order No.: FPVTB0540

Indice / Rev: 00

Folio / Sheet: 154

A3 suite - 01/2008

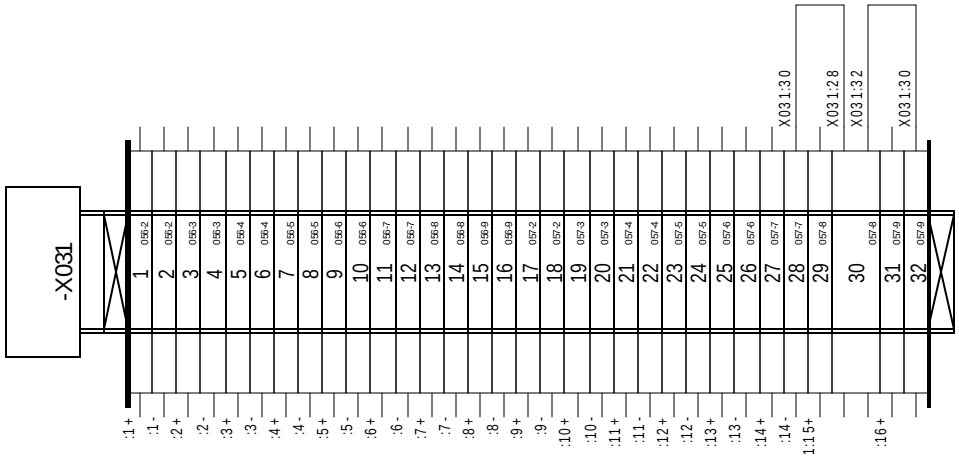

=N201
+AP01

The technical information contained in this document is the exclusive property of Schneider Electric Industries S.A.S and cannot be used or disclosed without written authorization. Dimensions and weights are approximate. Do not use drawings and diagrams for execution. Add wires shown in this diagrams are in open position, drawn out with operating mechanism discharged and all power sources off.

Les informations techniques sont la propriété exclusive de Schneider Electric Industries S.A.S et ne peuvent ni être utilisées ni divulguées sans son accord écrit. Les dimensions et poids sont approximatifs. Ne pas utiliser les plans et schémas pour exécution. Les plans et schémas sont réservés à l'usage exclusif de la commande. Les appareils représentés sur ces schémas sont en position ouvert - désarmés - débrochés - toutes sources coupées.

Ind. Rev	Date Date	Modification / Modification	Archiv. Micro-filmed	Ind. Rev	Date Date	Modification / Modification	Archiv. Micro-filmed
00	17/02/2010	Edition originale / First issue					

BORNIER : =N201+AP01-X031 /
TERMINAL BLOCK : =N201+AP01-X031

MONITORING PHOTOVOLTAIQUE /
PHOTOVOLTAIC MONITORING
CASINO LOT 4
PESSAC-RODEZ-ARLES

Schneider Electric

02985574

Projet - No commande / Project - Order No.: FPVTB0540

Indice / Rev: 00

Folio / Sheet: 155

A3 suite - 01/2008

Les informations techniques sont neutres sans ce document sont la propriété exclusive de Schneider Electric Industries S.A.S
et ne doivent ni être utilisées ou utilisées à des fins autres que celles pour lesquelles elles ont été fournies ni être communiquées à des tiers sans l'accord écrit Schneider Electric Industries S.A.S
pour exécution les plans et schémas sont remis à titre indicatif et ne constituent pas un engagement de la commande. Les appareils représentés
sur ce schéma sont en position ouvert - désarmés - débrochés - toutes sources coupées.

The technical information contained in this document is the exclusive property of Schneider Electric Industries S.A.S
and cannot be used or disclosed to third parties other than those for which it was originally delivered. Do not use drawings and
diagrams for execution. They are intended as a guide for ordering or looking at binding for execution. All devices shown in this diagrams
are in open position, drawn out with operating mechanism discharged and all power sources off.

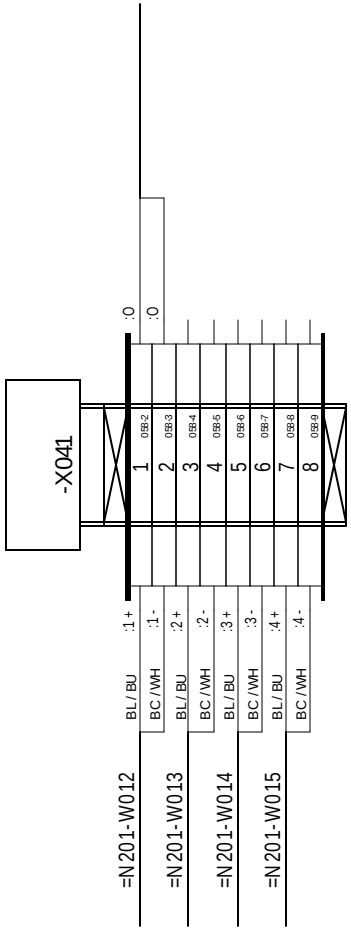

=N201
+AP01

Ind. Rev	Date Date	Modification / Modification	Archiv. Micro-filmed	Ind. Rev	Date Date	Modification / Modification	Archiv. Micro-filmed
00	17/02/2010	Edition originale / First issue					

BORNIER : =N201+AP01-X041 /
TERMINAL BLOCK : =N201+AP01-X041

MONITORING PHOTOVOLTAIQUE /
PHOTOVOLTAIC MONITORING
CASINO LOT 4
PESSAC - RODEZ - ARLES

Schneider Electric

02985574

Projet - No commande / Project - Order No.	Indice / Rev	Folio / Sheet
FPVTB0540	00	156

A3 suite - 01/2008

Les informations techniques contenues sans ce document sont la propriété exclusive de Schneider Electric Industries S.A.S
et ne doivent ni être utilisées ou divulguées à des tiers sans leur accord écrit. Seules nous pouvons engager
pour exécution les plans et schémas si ils sont enregistrés en cde la commande. Les appareils représentés
sur ce schéma sont en position ouvert - désarmés - débrochés - toutes sources coupées.

The technical information contained in this document is the exclusive property of Schneider Electric Industries S.A.S
and cannot be used or disclosed to third parties without our written consent. Only the signed drawings and
diagrams remitted after order booking are binding for execution. All devices shown in this diagrams
are in open position, drawn out with operating mechanism discharged and all power sources off.

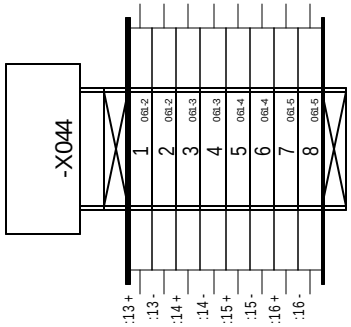

=N201
+AP01

Ind. Rev	Date Date	Modification / Modification	Archiv. Micro-filmed	Ind. Rev	Date Date	Modification / Modification	Archiv. Micro-filmed
00	17/02/2010	Edition originale / First issue					

BORNIER : =N201+AP01-X044 /
TERMINAL BLOCK : =N201+AP01-X044

MONITORING PHOTOVOLTAIQUE /
PHOTOVOLTAIC MONITORING
CASINO LOT 4
PESSAC-RODEZ-ARLES

Schneider Electric

02985574

Projet - No commande / Project - Order No.	Indice / Rev	Folio / Sheet
FPVTB0540	00	157

A3 suite - 01/2008

Localisation (Location)	Installation (Function)	Repère (Tag)	Page (Sheet)	Designation	Fabricant (Manufacturer)	Ref. fabricant (Manufacturer Ref.)
AP01	N201	A01	052	ALIMENTATION BOITIER CPU PHENIX / CPU PHENIX POWER SUPPLY UNIT	=S=TELECONTROL	0RIO2 UPS-2
		A02	052	BOITIER EXT-2, 1 EMPLACEMENT CARTE T2 / EXT-2 UNIT, 1 T2 BOARD SLOT	=S=TELECONTROL	0RIO2 EXT-2
		A03	052	CARTE 4 SORTIES LOGIQUES RELAIS ELECTROMECANIQUE, T1 / 4 ELECTROMECHANICAL RELAYS DIGITAL OUTPUTS BOARD, T1	=S=TELECONTROL	0RIO1 04DO
		A04	052	BOITIER EXT-1, 4 EMPLACEMENTS CARTES T1 / EXT-1 UNIT, 4 T1 BOARDS SLOTS	=S=TELECONTROL	0RIO2 EXT-1
		A11	050	PC DE TELEGESTION UNO-1170E AVEC CARTE EXT. RS485 / UNO-1170E REMOTE MANAGEMENT PC WITH RS485 EXPANSION PC	ADVANTECH	0ACC0000
		A021	052	CARTE 16 ENTREES LOGIQUES ET COMPTAGES, T2 / 16 SELF-POWERED DIGITAL AND COUNTING INPUTS BOARD, T2	=S=TELECONTROL	0RIO2 16DI
		A031	052	CARTE 16 ENTREES LOGIQUES ET COMPTAGES, T2 / 16 SELF-POWERED DIGITAL AND COUNTING INPUTS BOARD, T2	=S=TELECONTROL	0RIO2 16DI
		A041	052	CARTE 4 ENTREES ANALOGIQUES UNIVERSELLES, T1 / 4 UNIVERSAL ANALOG INPUTS BOARD, T1	=S=TELECONTROL	0RIO1 04AI
		A042	052	CARTE 4 SORTIES LOGIQUES RELAIS ELECTROMECANIQUE, T1 / 4 ELECTROMECHANICAL RELAYS DIGITAL OUTPUTS BOARD, T1	=S=TELECONTROL	0RIO1 04DO
		A043	052	CARTE 4 SORTIES LOGIQUES RELAIS ELECTROMECANIQUE, T1 / 4 ELECTROMECHANICAL RELAYS DIGITAL OUTPUTS BOARD, T1	=S=TELECONTROL	0RIO1 04DO
		F1.1	040	FICHE PARAFOUDRE HF 3 F-In:10kA (8/20)-Uc:13VCC / HF LIGHTNING ARRESTER PLUG 3 W-In:10kA (8/20)-Uc:13VDC	PHOENIX CONTACT	2858043
			040	EMBASE PARAFOUDRE AVEC DECOUPLAGE ECRAN/MASSE / LIGHTNING ARRESTER SUPPORT WITH SHIELD/EXPOSED CONDUCTIVE PART	PHOENIX CONTACT	2856126
			040	RACCORDEMENT AUTODENUDANT POUR BLINDAGE DIAMETRE 3-6mm / SELF-STRIPPER CONNECTION FOR SHIELD DIAMETER 3-6 mm	PHOENIX CONTACT	2839295
		F1.2	040	FICHE PARAFOUDRE HF 3 F-In:10kA (8/20)-Uc:13VCC / HF LIGHTNING ARRESTER PLUG 3 W-In:10kA (8/20)-Uc:13VDC	PHOENIX CONTACT	2858043
			040	EMBASE PARAFOUDRE AVEC DECOUPLAGE ECRAN/MASSE / LIGHTNING ARRESTER SUPPORT WITH SHIELD/EXPOSED CONDUCTIVE PART	PHOENIX CONTACT	2856126
			040	RACCORDEMENT AUTODENUDANT POUR BLINDAGE DIAMETRE 3-6mm / SELF-STRIPPER CONNECTION FOR SHIELD DIAMETER 3-6 mm	PHOENIX CONTACT	2839295
		F1.3	041	FICHE PARAFOUDRE HF 3 F-In:10kA (8/20)-Uc:13VCC / HF LIGHTNING ARRESTER PLUG 3 W-In:10kA (8/20)-Uc:13VDC	PHOENIX CONTACT	2858043
			041	EMBASE PARAFOUDRE AVEC DECOUPLAGE ECRAN/MASSE / LIGHTNING ARRESTER SUPPORT WITH SHIELD/EXPOSED CONDUCTIVE PART	PHOENIX CONTACT	2856126
			041	RACCORDEMENT AUTODENUDANT POUR BLINDAGE DIAMETRE 3-6mm / SELF-STRIPPER CONNECTION FOR SHIELD DIAMETER 3-6 mm	PHOENIX CONTACT	2839295
		F1.4	041	FICHE PARAFOUDRE HF 3 F-In:10kA (8/20)-Uc:13VCC / HF LIGHTNING ARRESTER PLUG 3 W-In:10kA (8/20)-Uc:13VDC	PHOENIX CONTACT	2858043
			041	EMBASE PARAFOUDRE AVEC DECOUPLAGE ECRAN/MASSE / LIGHTNING ARRESTER SUPPORT WITH SHIELD/EXPOSED CONDUCTIVE PART	PHOENIX CONTACT	2856126
			041	RACCORDEMENT AUTODENUDANT POUR BLINDAGE DIAMETRE 3-6mm / SELF-STRIPPER CONNECTION FOR SHIELD DIAMETER 3-6 mm	PHOENIX CONTACT	2839295
		F1.5	042	FICHE PARAFOUDRE HF 3 F-In:10kA (8/20)-Uc:13VCC / HF LIGHTNING ARRESTER PLUG 3 W-In:10kA (8/20)-Uc:13VDC	PHOENIX CONTACT	2858043
			042	EMBASE PARAFOUDRE AVEC DECOUPLAGE ECRAN/MASSE / LIGHTNING ARRESTER SUPPORT WITH SHIELD/EXPOSED CONDUCTIVE PART	PHOENIX CONTACT	2856126
			042	RACCORDEMENT AUTODENUDANT POUR BLINDAGE DIAMETRE 3-6mm / SELF-STRIPPER CONNECTION FOR SHIELD DIAMETER 3-6 mm	PHOENIX CONTACT	2839295
		K01	059	RELAIS BISTABLE AVEC DIODE 24VDC 4INV / LATCHING RELAY WITH SUPPRESSOR, 24 V DC, 4OC	TELEMECANIQUE	RHK412BA76
			059	EMBASE AVANT VIS / SCREW BASE PLATE	TELEMECANIQUE	RHZ21
			059	ETRIER METALLIQUE DE MAINTIEN / METAL CLAMP	TELEMECANIQUE	RXZ400
		K02	059	RELAIS BISTABLE AVEC DIODE 24VDC 4INV / LATCHING RELAY WITH SUPPRESSOR, 24 V DC, 4OC	TELEMECANIQUE	RHK412BA76
			059	EMBASE AVANT VIS / SCREW BASE PLATE	TELEMECANIQUE	RHZ21
			059	ETRIER METALLIQUE DE MAINTIEN / METAL CLAMP	TELEMECANIQUE	RXZ400
		K03	060	RELAIS BISTABLE AVEC DIODE 24VDC 4INV / LATCHING RELAY WITH SUPPRESSOR, 24 V DC, 4OC	TELEMECANIQUE	RHK412BA76
			060	EMBASE AVANT VIS / SCREW BASE PLATE	TELEMECANIQUE	RHZ21
			060	ETRIER METALLIQUE DE MAINTIEN / METAL CLAMP	TELEMECANIQUE	RXZ400
		K04	060	RELAIS BISTABLE AVEC DIODE 24VDC 4INV / LATCHING RELAY WITH SUPPRESSOR, 24 V DC, 4OC	TELEMECANIQUE	RHK412BA76
			060	EMBASE AVANT VIS / SCREW BASE PLATE	TELEMECANIQUE	RHZ21
			060	ETRIER METALLIQUE DE MAINTIEN / METAL CLAMP	TELEMECANIQUE	RXZ400
		QF1	032	INTER IBI 20A SANS VOYANT / SWITCH-DISCONNECTOR I, 2P, 20 A	MERLIN GERIN	15006
		QF2	034	DISJONCTEUR C60H-DC BI 1 A COURBE C / MINIATURE CIRCUIT BREAKER MULTI9, C60H-DC, 2 POLES, 2 A, C CURVE	MERLIN GERIN	MGN61521
			034	CONTACT OF+SD/OF / AUxILIARY CONTACT, 1 OC + 1 SD/OC	MERLIN GERIN	26929
		QF4	034	DISJONCTEUR C60H-DC BI 1 A COURBE C / MINIATURE CIRCUIT BREAKER MULTI9, C60H-DC, 2 POLES, 2 A, C CURVE	MERLIN GERIN	MGN61521
			034	CONTACT OF+SD/OF / AUxILIARY CONTACT, 1 OC + 1 SD/OC	MERLIN GERIN	26929
		QF5	034	DISJONCTEUR C60H-DC BI 1 A COURBE C / MINIATURE CIRCUIT BREAKER MULTI9, C60H-DC, 2 POLES, 2 A, C CURVE	MERLIN GERIN	MGN61521
			034	CONTACT OF+SD/OF / AUxILIARY CONTACT, 1 OC + 1 SD/OC	MERLIN GERIN	26929
		QF6	034	DISJONCTEUR C60H-DC BI 1 A COURBE C / MINIATURE CIRCUIT BREAKER MULTI9, C60H-DC, 2 POLES, 2 A, C CURVE	MERLIN GERIN	MGN61521
		QF7	035	DISJONCTEUR C60H-DC BI 2 A COURBE C / MINIATURE CIRCUIT BREAKER MULTI9, C60H-DC, 2 POLES, 2 A, C CURVE	MERLIN GERIN	MGN61522
			035	CONTACT OF+SD/OF / AUxILIARY CONTACT, 1 OC + 1 SD/OC	MERLIN GERIN	26929
N201		QF8	035	DISJONCTEUR C60H-DC BI 1 A COURBE C / MINIATURE CIRCUIT BREAKER MULTI9, C60H-DC, 2 POLES, 2 A, C CURVE	MERLIN GERIN	MGN61521
AP01		QF3.1	034	DISJONCTEUR C60H-DC BI 1 A COURBE C / MINIATURE CIRCUIT BREAKER MULTI9, C60H-DC, 2 POLES, 2 A, C CURVE	MERLIN GERIN	MGN61521
		QF3.2	034	DISJONCTEUR C60H-DC BI 2 A COURBE C / MINIATURE CIRCUIT BREAKER MULTI9, C60H-DC, 2 POLES, 2 A, C CURVE	MERLIN GERIN	MGN61522

The technical information contained in this document is the exclusive property of Schneider Electric Industries S.A.S and cannot be used or reproduced without prior written authorization. Only the graphical symbols and diagrams are intended after order booking are binding for execution. All dates shown in this diagrams are in open position, drawn out with operating mechanism discharged and all power sources off.

Les informations techniques sont telles sans ce document sont la propriété exclusive de Schneider Electric Industries S.A.S et ne peuvent être utilisées ou reproduites sans autorisation écrite préalable. Seules les données graphiques et les schémas pour exécution les plans et schémas après enregistrement de la commande. Les appareils représentés sur ce schéma sont en position ouvert - désarmés - débrochés - toutes sources coupées.

Ind. (Rev)	Date (Date)	Modification / (Modification)	Archiv. (Micro-filmed)	Ind. (Rev)	Date (Date)	Modification / (Modification)	Archiv. (Micro-filmed)
00	28/02/2011	Edition originale / First issue					

NOMENCLATURE / PART LIST

MONITORING PHOTOVOLTAIQUE / PHOTOVOLTAIC MONITORING
CASINO LOT 4
PESSAC-RODEZ-ARLES

Schneider Electric

02985574

Projet - No commande / Project - Order No.: FPVTB0540

Indice (Rev): 00

Folio (Sheet): 200

A3 suite - 11/2006

Nom composant / Componentname Localisation / Location	Installation / Function	Repère / Tag	Page / Sheet	Designation	Fabricant / Manufacturer	Ref. fabricant / Manufacturer Ref.
		U1	033	ALIMENTATION REGULEE A DECOUP. MONO 100...240VAC/24VDC 240W/UNIVERSAL POWER SUPPLY 1P 24V 10A	TELEMECANIQUE	ABL8RPS24100
		U2	045	SWITCH ETHERNET 6 PORTS 10/100 TX ET 2 PORTS 100 FX-MM / CONNEXIUM MANAGED SWITCH 6TX/2FX-MM	TELEMECANIQUE	TCSESM083F2CU0
		U3.1	040	ISOLATEUR DE LIGNE RS485 / RS485 LINK INSULATOR	ETIC	SI485
		U3.2	040	ISOLATEUR DE LIGNE RS485 / RS485 LINK INSULATOR	ETIC	SI485
		U3.3	041	ISOLATEUR DE LIGNE RS485 / RS485 LINK INSULATOR	ETIC	SI485
		U3.4	041	ISOLATEUR DE LIGNE RS485 / RS485 LINK INSULATOR	ETIC	SI485
		U3.5	042	ISOLATEUR DE LIGNE RS485 / RS485 LINK INSULATOR	ETIC	SI485
		W001	040	CABLE 1 PAIRE TORSADEE BLINDEE / 1 SHIELDED TWISTED PAIR CABLE	BELDEN	9841
		W002	040	CABLE 1 PAIRE TORSADEE BLINDEE / 1 SHIELDED TWISTED PAIR CABLE	BELDEN	9841
		W003	040	CABLE 1 PAIRE TORSADEE BLINDEE / 1 SHIELDED TWISTED PAIR CABLE	BELDEN	9841
		W004	040	CABLE 1 PAIRE TORSADEE BLINDEE / 1 SHIELDED TWISTED PAIR CABLE	BELDEN	9841
		W005	041	CABLE 1 PAIRE TORSADEE BLINDEE / 1 SHIELDED TWISTED PAIR CABLE	BELDEN	9841
		W006	041	CABLE 1 PAIRE TORSADEE BLINDEE / 1 SHIELDED TWISTED PAIR CABLE	BELDEN	9841
		W007	041	CABLE 1 PAIRE TORSADEE BLINDEE / 1 SHIELDED TWISTED PAIR CABLE	BELDEN	9841
		W008	041	CABLE 1 PAIRE TORSADEE BLINDEE / 1 SHIELDED TWISTED PAIR CABLE	BELDEN	9841
		W009	042	CABLE 1 PAIRE TORSADEE BLINDEE / 1 SHIELDED TWISTED PAIR CABLE	BELDEN	9841
		W010	042	CABLE 1 PAIRE TORSADEE BLINDEE / 1 SHIELDED TWISTED PAIR CABLE	BELDEN	9841
		W011	050	CABLE 1 PAIRE TORSADEE BLINDEE / 1 SHIELDED TWISTED PAIR CABLE	BELDEN	9841
		W012	058	CABLE 1 PAIRE TORSADEE BLINDEE / 1 SHIELDED TWISTED PAIR CABLE	BELDEN	9841
		W013	058	CABLE 1 PAIRE TORSADEE BLINDEE / 1 SHIELDED TWISTED PAIR CABLE	BELDEN	9841
		W014	058	CABLE 1 PAIRE TORSADEE BLINDEE / 1 SHIELDED TWISTED PAIR CABLE	BELDEN	9841
		W015	058	CABLE 1 PAIRE TORSADEE BLINDEE / 1 SHIELDED TWISTED PAIR CABLE	BELDEN	9841
		WCOM001	050	CABLE 2 PAIRES TORSADEES BLINDEES / 2 SHIELDED TWISTED PAIRS CABLE	BELDEN	9842
		WET001	045	CORDON RESEAU ETH. BLINDE, CAT. 5, PAIRE TORS. DROIT 2M / SHIELDED ETH. NETWORK CORD, CL. 5, TWISTED PAIR 2M	SCHNEIDER	490NTW00002
		WO001	044	CORDON ZIPCORD SC-PC/SC-PC 6FO MM 50/125µm 2.8mm, 2m / ZIPCORD CORD SC-PC/SC-PC 6FO MM 50/125µm 2.8mm, 2m	ICTL	502102221N
		WO002	044	CORDON ZIPCORD SC-PC/SC-PC 6FO MM 50/125µm 2.8mm, 2m / ZIPCORD CORD SC-PC/SC-PC 6FO MM 50/125µm 2.8mm, 2m	ICTL	502102221N
		X1		BLOC DE JONCTION A VIS 2.5mm2, GRIS / SCREW TERMINAL BLOCK 2.5mm², GREY	PHOENIX CONTACT	3001501
				COUVERCLE / COVER	PHOENIX CONTACT	3003020
		X2		BLOC DE JONCTION A VIS 2.5mm2, GRIS / SCREW TERMINAL BLOCK 2.5mm², GREY	PHOENIX CONTACT	3001501
				COUVERCLE / COVER	PHOENIX CONTACT	3003020
		X3		BLOC DE JONCTION A VIS 2.5mm2, GRIS / SCREW TERMINAL BLOCK 2.5mm², GREY	PHOENIX CONTACT	3001501
				COUVERCLE / COVER	PHOENIX CONTACT	3003020
		X4		BLOC DE JONCTION A VIS 2.5mm2, GRIS / SCREW TERMINAL BLOCK 2.5mm², GREY	PHOENIX CONTACT	3001501
				COUVERCLE / COVER	PHOENIX CONTACT	3003020
		X021		BLOC DE JONCTION A VIS 2.5mm2, GRIS / SCREW TERMINAL BLOCK 2.5mm², GREY	PHOENIX CONTACT	3001501
				COUVERCLE / COVER	PHOENIX CONTACT	3003020
		X031		BLOC DE JONCTION A VIS 2.5mm2, GRIS / SCREW TERMINAL BLOCK 2.5mm², GREY	PHOENIX CONTACT	3001501
				COUVERCLE / COVER	PHOENIX CONTACT	3003020
		X041		BLOC DE JONCTION A VIS 2.5mm2, GRIS / SCREW TERMINAL BLOCK 2.5mm², GREY	PHOENIX CONTACT	3001501
				COUVERCLE / COVER	PHOENIX CONTACT	3003020
		X044		BLOC DE JONCTION A VIS 2.5mm2, GRIS / SCREW TERMINAL BLOCK 2.5mm², GREY	PHOENIX CONTACT	3001501
				COUVERCLE / COVER	PHOENIX CONTACT	3003020
		XFO1	044	COFFRET FIDJI V2 FOLAN 12SC (12 SC PC SLEEVE MULTIMODES) / FIDJI V2 FOLAN BOX 12SC (12 MULTIMODE SC PC SLEEVE)	ICTL	ZSPE
		Z1	032	FILTRE CEM HAUTE PERF., COURANT D'EMPLOI 3 A 16A / COMPACT PERF. EMI FILTER, DESIGN CURRENT 3 TO 16A	SCHAFFNER	FN 9675-6/06
		Z2	035	FILTRE CEM HAUTE PERF., COURANT D'EMPLOI 1 A 10A / COMPACT PERF. EMI FILTER, DESIGN CURRENT 1 TO 10A	SCHAFFNER	FN 682-4/06
N201						
AP01						

The technical information contained in this document is the exclusive property of Schneider Electric Industries S.A.S and cannot be used or reproduced in parts or in whole without the written consent of the owner. Only the drawings and diagrams are matched after order booking are binding for execution. All dessins shown in this diagrams are in open position, drawn out with operating mechanism discharged and all power sources off.

Les informations techniques sont mises sans ce document sont la propriété exclusive de Schneider Electric Industries S.A.S et ne peuvent être utilisées ou reproduites sans son accord écrit. Seules les informations figurant sur les plans et schémas après enregistrement de la commande, sont applicables pour exécution. Les plans et schémas sont en position ouvert - désarmés - débrochés - toutes sources coupées.

Ind. / Rev	Date / Date	Modification / Modification	Archiv. Micro-filmed	Ind. / Rev	Date / Date	Modification / Modification	Archiv. Micro-filmed
00	28/02/2011	Edition originale / First issue					

NOMENCLATURE / PART LIST

MONITORING PHOTOVOLTAIQUE / PHOTOVOLTAIC MONITORING
CASINO LOT 4
PESSAC-RODEZ-ARLES

Schneider Electric

02985574

Projet - Nº commande / Project - Order No.: FPVTB0540

Indice / Rev: 00

Folio / Sheet: 201