The technical information contained in this document is the exclusive property of Schneider Electric Industries S.A.S and cannot be used or disclosed to third parties of any kind without its written consent. Only those drawings and diagrams constructed after ordering are binding for execution. All devices shown in this diagrams are in open position, drawn out with operating mechanism discharged and all power sources off.

Les informations techniques contenues dans ce document sont la propriete exclusive de Schneider Electric Industries S.A.S et ne peuvent etre utilisees ou divulguees a des tiers quelconques sans son accord ecrit. Seuls nous engagent les plans et dessins etablis a la commande. Les appareils representes sur ce schéma sont en position ouvert - désarmés - débrochés - toutes sources coupées.

Ind Rev	Date Date	Modification / Modification	Nom / Name	Visa	Nom / Name	Visa	Nom / Name	Visa	Archiv. Micro-filmed
03	06/06/2011	Tel que construit	G.CERCIAT		BRUN				
02	25/03/2011	Modification cablage module A041	G.CERCIAT		BRUN				
01	03/03/2011	Modifications liste I/O	G.CERCIAT		G.CERCIAT				
00	22/02/2011	Edition originale / First issue	G.CERCIAT		BRUN				
			Dessine / Drawn		Verifie / Checked		Approuve / Approved		

SCHEMA
DE CABLAGE

ARMOIRE(S) MONITORING
PTR_PC
ENERYO CAILLAN

Echelle
Scale
1/1

Unite / Department
P&EC

Schneider Electric

Code diffusion
Distribution code

Projet - No commande
Project - Order No.
FPVTB0535

02984823

Indice
Rev
03

Folio
Sheet
001

A3 garde - 11/2006

Folio Sheet	Designation Designation	Indice de modification Revision									
001	PAGE DE GARDE / FRONT PAGE	00	01	02	03						
002	PAGE RECAPITULATIVE / SUMMARY	00	01	02	03						
003	PAGE RECAPITULATIVE / SUMMARY	00	01	02	03						
010	LISTE DES SYMBOLES / SCHEDULE OF SYMBOLS	00									
011	LISTE DES SYMBOLES / SCHEDULE OF SYMBOLS	00									
012	PRINCIPE DE REPERAGE / PRINCIPLE OF MARKING	00									
013	REPERES ESSENTIELS - TABLE 1 - / HIGHER-LEVEL DESIGNATION - TABLE 1 -	00									
014	REPERAGE EMPLACEMENTS PHYSIQUES - TABLE 2 - / LOCATIONS OF ITEMS - TABLE 2 -	00									
015	REPERAGE DES MATERIELS - TABLE 3 - / IDENTIFICATION ITEMS - TABLE 3 -	00									
019	MARQUAGE / NAME PLATE	00									
020	UNIFILAIRE / SINGLE LINE DIAGRAM	00									
021	UNIFILAIRE / SINGLE LINE DIAGRAM	00									
032	ALIMENTATION 230VCA / 230VAC POWER SUPPLY	00									
033	ALIMENTATION 24VCC / 24VDC POWER SUPPLY	00									
034	DISTRIBUTION DES POLARITES 24VCC / 24VDC DISTRIBUTION	00									
035	DISTRIBUTION DES POLARITES 24VCC / 24VDC DISTRIBUTION	00									
038	COMMANDE ONDULEURS / INVERTERS CONTROL	00									
040	EXTENSEUR MODBUS RS485 24VCC / RS485 LINK EXTENDER 24VDC	00	03								
041	EXTENSEUR MODBUS RS485 24VCC / RS485 LINK EXTENDER 24VDC	00	03								
042	EXTENSEUR MODBUS RS485 24VCC / RS485 LINK EXTENDER 24VDC	00	03								
044	COFFRET OPTIQUE FIDJI V2 / OPTICAL BOX FIDJI V2	00									
045	SWITCH ETHERNET / ETHERNET SWITCH	00									
046	PASSERELLE ETHERNET/RS485 GATEWAY ETH/RS485	00									
050	PC DE TELEGESTION / REMOTE MANAGEMENT PC	00	01	03							
052	API NAPAC / PLC NAPAC	00									
054	CARTE 16 ENTREES TOR ENTREES 1 A 8 / 16 DIGITAL INPUTS BOARD INPUTS 1 TO 8	00									
055	CARTE 16 ENTREES TOR ENTREES 9 A 16 / 16 DIGITAL INPUTS BOARD INPUTS 9 TO 16	00	01								
056	CARTE 16 ENTREES TOR ENTREES 1 A 8 / 16 DIGITAL INPUTS BOARD INPUTS 1 TO 8	00	01								
057	CARTE 16 ENTREES TOR ENTREES 9 A 16 / 16 DIGITAL INPUTS BOARD INPUTS 9 TO 16	00	01								
058	CARTE 4 ENTREES ANALOGIQUES UNIVERSELLES / 4 UNIVERSAL ANALOG INPUTS BOARD	00	01	02	03						
059	CARTE 4 ENTREES ANALOGIQUES 4-20mA 4 UNIVERSAL ANALOG INPUTS BOARD	00	01	02	03						
060	CARTE 4 SORTIES TOR RELAIS ELECTROMECANIQUES / 4 DIGITAL OUTPUTS BOARD ELECTROMECHANICAL RELAYS	00	01	03							
061	CARTE 4 SORTIES TOR RELAIS ELECTROMECANIQUES / 4 DIGITAL OUTPUTS BOARD ELECTROMECHANICAL RELAYS	00	01	03							
062	CARTE 4 SORTIES TOR RELAIS ELECTROMECANIQUES / 4 DIGITAL OUTPUTS BOARD ELECTROMECHANICAL RELAYS	00									
063	CARTE 4 ENTREES TOR ENTREES 1 A 4 4 DIGITAL INPUTS BOARD INPUTS 1 TO 4	00	01								
064	CARTE 4 ENTREES TOR ENTREES 1 A 4 4 DIGITAL INPUTS BOARD INPUTS 1 TO 4	00	01								
065	CARTE 4 ENTREES TOR ENTREES 1 A 4 4 DIGITAL INPUTS BOARD INPUTS 1 TO 4	00	01								
150	BORNIER : =N201+AP01-X1 / TERMINAL BLOCK : =N201+AP01-X1	00									
151	BORNIER : =N201+AP01-X2 / TERMINAL BLOCK : =N201+AP01-X2	00									
152	BORNIER : =N201+AP01-X3 / TERMINAL BLOCK : =N201+AP01-X3	00									
153	BORNIER : =N201+AP01-X4 / TERMINAL BLOCK : =N201+AP01-X4	00									
154	BORNIER : =N201+AP01-X021 / TERMINAL BLOCK : =N201+AP01-X021	00									

The technical information contained in this document is the exclusive property of Schneider Electric Industries S.A.S and cannot be used or disclosed to third parties of any kind without its written consent. Only those drawings and diagrams marked "for construction" are to be used for wiring purposes. All diagrams shown in this document are in open position, drawn out with operating mechanism discharged and all power sources off.

Les informations techniques contenues dans ce document sont la propriete exclusive de Schneider Electric Industries S.A.S et ne peuvent etre utilisees ou divulguees a des tiers quels qu'ils soient sans son accord ecrit. Seuls nous engagent les dessins marqués "pour construire" lors des cablages. Les appareils representes sur ce schéma sont en position ouvert - désarmés - débrochés - toutes sources coupées.

Archivage
Microfilmed

PAGE RECAPITULATIVE / SUMMARY

ARMOIRE(S) MONITORING
PTR_PC
ENERYO CAILLAN

Schneider Electric

02984823

Projet - No commande Project - Order No.	Indice Rev	Folio Sheet
FPVTB0535	03	002

Folio Sheet	Designation Designation	Indice de modification Revision									
155	BORNIER : =N201+AP01-X031 / TERMINAL BLOCK : =N201+AP01-X031	01									
156	BORNIER : =N201+AP01-X041 / TERMINAL BLOCK : =N201+AP01-X041	02									
157	BORNIER : =N201+AP01-X042 / TERMINAL BLOCK : =N201+AP01-X042	00	02								
158	BORNIER : =N201+AP01-X046 / TERMINAL BLOCK : =N201+AP01-X046	00									
159	BORNIER : =N201+AP01-X047 / TERMINAL BLOCK : =N201+AP01-X047	00									
160	BORNIER : =N201+AP01-X048 / TERMINAL BLOCK : =N201+AP01-X048	00									
161	BORNIER : =N201+AP01-X045 / TERMINAL BLOCK : =N201+AP01-X045	00									
200	NOMENCLATURE	00	02								
201	NOMENCLATURE	00	02								
202	NOMENCLATURE	00	02								

The technical information contained in this document is the exclusive property of Schneider Electric Industries S.A.S and cannot be used or disclosed to third parties of any kind without its written consent. Only those drawings and diagrams marked "certified" are to be used for execution. All drawings shown in this document are in open position, drawn out with operating mechanism discharged and all power sources off.

Les informations techniques contenues dans ce document sont la propriete exclusive de Schneider Electric Industries S.A.S et ne peuvent etre utilisees ou divulguees a des tiers quels qu'ils soient sans son accord ecrit. Seuls nous engageant ont ete retenus les plans et schemas marqués "certifiés" lors de l'execution. Les appareils representes sur ce schéma sont en position ouvert - désarmés - débrochés - toutes sources coupées.

Archivage
Microfilmed

PAGE RECAPITULATIVE / SUMMARY

ARMOIRE(S) MONITORING
PTR_PC
ENERYO CAILLAN

Schneider Electric

02984823

Projet - No commande Project - Order No.	Indice Rev	Folio Sheet
FPVTB0535	03	003

SYMBOLE SYMBOL	CODE	LEGENDE DESCRIPTION	SYMBOLE SYMBOL	CODE	LEGENDE DESCRIPTION	SYMBOLE SYMBOL	CODE	LEGENDE DESCRIPTION
		CONTACT A FERMETURE MAKE CONTACT			DISPOSITIF D'ACCROCHAGE EN PRISE DEVICE FOR RESTRICTING MOVEMENT BLOCKED POSITION		G	ELEMENT DE PILE OU ACCUMULATEUR PRIMARU CELL OR ACCUMULATOR
		CONTACT A OUVERTURE BREAK CONTACT			DISPOSITIF D'ACCROCHAGE LIBERE DEVICE FOR RESTRICTING MOVEMENT UNBLOCKED POSITION			
		CONTACT INVERSEUR CHANGE OVER CONTACT			TERRE DE PROTECTION EARTH PROTECTION		H	LAMPE DE SIGNALISATION SIGNAL LAMP
		CONTACT NO TEMPORISE AU TRAVAIL MAKE CONTACT DELAY WHEN OPERATING			TERRE FONCTIONNELLE FUNCTIONNAL EARTH		H	VOYANT MECANIQUE DE SIGNALISATION MECHANICAL INDICATOR
		CONTACT NF TEMPORISE AU TRAVAIL BREAK CONTACT DELAY WHEN OPERATING			TERRE EARTH		H	AVERTISSEUR HORN
		CONTACT NO TEMPORISE AU REPOS MAKE CONTACT DELAY WHEN RELEASING	P	B	COMMANDE PAR PRESSION OPERATED BY PRESSURE		H	SONNERIE HORN
		CONTACT NF TEMPORISE AU REPOS MAKE CONTACT DELAY WHEN RELEASING	U	B	COMMANDE PAR TEMPERATURE OPERATED BY TEMPERATURE			
		CONTACT DE PASSAGE A LA FERMETURE PASSING MAKE CONTACT CLOSING NOMENTARILY DURING OPERATION	h	B	COMMANDE PAR NIVEAU OPERATED BY LEVEL		KA	RELAIS - ORGANE DE COMMANDE RELAY - COIL
		CONTACT DE PASSAGE A L'OUVERTURE PASSING BREAK CONTACT CLOSING NOMENTARILY DURING OPERATION					KA	RELAIS A MISE AU REPOS RETARDEE SLOW RELEASING RELAY COIL
		CONTACT A FERMETURE ANTERIEURE AUX AUTRES CONTACTS DE L'ENSEMBLE MAKE CONTACT WICH OPERATES EARLIER RELATIVE TO THE ASSEMBLY OF CONTACT		C	CAPACITE - CONDENSATEUR CAPACITANCE - CAPACITOR		KA	RELAIS A MISE AU TRAVAIL RETARDEE SLOW OPERATING RELAY COIL
		CONTACT A FERMETURE POSTERIEURE AUX AUTRES CONTACTS DE L'ENSEMBLE MAKE CONTACT WICH OPERATES LATER RELATIVE TO THE ASSEMBLY OF CONTACT		E	RESISTANCE DE CHAUFFAGE HEATING RESISTOR		KM	CONTACTEUR CONTACTOR
		CONTACT A OUVERTURE POSTERIEURE AUX AUTRES CONTACTS DE L'ENSEMBLE BREAK CONTACT WICH OPERATES LATER RELATIVE TO THE ASSEMBLY OF CONTACT						
		CONTACT A OUVERTURE ANTERIEURE AUX AUTRES CONTACTS DE L'ENSEMBLE MAKE CONTACT WICH OPERATES EARLIER RELATIVE TO THE ASSEMBLY OF CONTACT		F	PARAFOUDRE LIGHTNING ARRESTER		P	INDICATEUR - SYMBOLE GENERAL INDICATING INSTRUMENT - GENERAL SYMBOL
		DISPOSITIF D'EMBROCHAGE WITHDRAWABLE DEVICE		F	COUPE CIRCUIT FUSE		P	ENREGISTREUR- SYMBOLE GENERAL RECORDING INSTRUMENT - GENERAL SYMBOL
		VERROUILLAGE MECANIQUE MECHANICAL INTERLOCK		F	DETECTION DE SURINTENSITE - EFFET THERMIQUE OVERCURRENT DETECTION - THERMAL EFFECT		P	COMPTEUR- SYMBOLE GENERAL INTEGRATING METER - GENERAL SYMBOL
		ENROULEMENT WINDING		F	DETECTION DE SURINTENSITE - EFFET MAGNETIQUE OVERCURRENT DETECTION - MAGNETIC EFFECT			

The technical information contained in this document is the exclusive property of Schneider Electric Industries S.A.S and cannot be used or disclosed to third parties of any kind without its written consent. Only those drawings and diagrams marked "certified for construction" are intended for execution. All devices shown in the diagrams are in open position, drawn out with operating mechanism discharged and all power sources off.

Les informations techniques contenues dans ce document sont la propriete exclusive de Schneider Electric Industries S.A.S et ne peuvent etre utilisees ou divulguees a des tiers quels qu'ils soient sans son accord ecrit. Seuls nous engagent ceux marqués "bon pour construction". Les appareils representes sur ce schéma sont en position ouvert - désarmés - débrochés - toutes sources coupées.

Ind. Rev	Date Date		Archiv. Micro-filmed	Ind. Rev	Date Date		Archiv. Micro-filmed
00	22/02/2011	Edition originale / First issue					

Modification / Modification

Modification / Modification

LISTE DES SYMBOLES / SCHEDULE OF SYMBOLS

ARMOIRE(S) MONITORING
PTR_PC
ENERYO CAILLAN

Schneider Electric

02984823

Projet - No commande Project - Order No.	Indice Rev	Folio Sheet
FPVTB0535	00	010

A3 suite - 11/2006

SYMBOLE SYMBOL	CODE	LEGENDE DESCRIPTION	SYMBOLE SYMBOL	CODE	LEGENDE DESCRIPTION	SYMBOLE SYMBOL	CODE	LEGENDE DESCRIPTION
	Q	INTERRUPTEUR SWITCH		S	COMMANDE PAR LEVIER OPERATED BY LEVER		U	CONVERTISSEUR TRANSDUCER
	Q	DISJONCTEUR CIRCUIT BREAKER		S	COMMANDE PAR CLEF OPERATED BY KEY			
	Q	SECTIONNEUR DISCONNECTOR (ISOLATOR)		S	TL OU TPL POUR SECTIONNEUR DISCREPANCY SWITCH FOR DISCONNECTOR		V	FONCTION REDRESSEUSE RECTIFYING FUNCTION
	Q	INTERRUPTEUR SECTIONNEUR SWITCH DISCONNECTOR		S	TL OU TPL POUR DISJONTEUR DISCREPANCY SWITCH FOR CB			
	Q	COMMANDE PAR MOTEUR OPERATED BY MOTOR		S	BOITIER DE SIGNALISATION ALARM ANNUNCIATOR			
	R	SHUNT SHUNT		T	TRANSFORMATEUR DE COURANT UNIIFILAIRE CURRENT TRANSFORMER SLD		X	BOITE D'ESSAI TEST BLOCK
	R	RESISTANCE RESISTOR		T	TRANSFORMATEUR DE COURANT MULTIFILAIRE CURRENT TRANSFORMER TRIPOLAR DRAWING		X	BORNE SIMPLE ORDINARY TERMINAL BLOCK
				T	TRANSFORMATEUR DE TENSION MULTIFILAIRE VOLTAGE TRANSFORMER TRIPOLAR DRAWING		X	BORNE SECTIONABLE INTERRUPTIBLE TERMINAL BLOCK
	S	CONTACT DE POSITION NO MAKE CONTACT OF LIMIT SWITCH		T	ENROULEMENT DE TRANFORMATEUR DE PUISSANCE - MULTIFILAIRE POWER TRANSFORMER WINDING - TRIPOLAR DRAWING		X	BORNE FUSIBLE FUSE CARIER TERMINAL BLOCK
	S	CONTACT DE POSITION NF BREAK CONTACT OF LIMIT SWITCH		T	ENROULEMENT DE TRANFORMATEUR DE PUISSANCE - MULTIFILAIRE POWER TRANSFORMER WINDING - TRIPOLAR DRAWING		X	BORNE DIODE DIODE TERMINAL BLOCK
	S	COMMUTATEUR UNIPOLAIRE A N DIRECTIONS SINGLE POLE N POSITIONS SWITCH		T	TRANFORMATEUR DE PUISSANCE - UNIFILAIRE POWER TRANSFORMER - SLD		X	BORNE RESISTANCE RESISTOR TERMINAL BLOCK
	S	COMMANDE PAR POUSSOIR OPERATED BY PUSHING		T	AUTOTRANFORMATEUR DE PUISSANCE - UNIFILAIRE POWER AUTOTRANSFORMER WINDING - SLD		X	BROCHE MALE DE CONNECTEUR MAL CONNECTOR PIN
	S	COMMANDE PAR TIRETTE OPERATED BY PULLING		T	TRANSFORMATEUR D'ISOLEMENT ISOLATING TRANSFORMER		X	BROCHE FEMELLE DE CONNECTEUR FEMALE CONNECTOR PIN
	S	COMMANDE ROTATIVE OPERATED BY TURNING						
	S	BOUTON POUSSOIR COUP DE POING EMERGENCY SWITCH						

The technical information contained in this document is the exclusive property of Schneider Electric Industries S.A.S and cannot be used or disclosed to third parties of any kind without its written consent. Only those drawings and diagrams bearing the mention "approved for execution" are binding for execution. All drawings are in the diagrams are in open position, drawn out with operating mechanism discharged and all power sources off.

Les informations techniques contenues dans ce document sont la propriete exclusive de Schneider Electric Industries S.A.S et ne peuvent etre utilisees ou divulguees a des tiers quels qu'ils soient sans son accord ecrit. Seuls nous engageant sur ce schéma sont en position ouvert - désarmés - débrochés - toutes sources coupées.

Ind. Rev	Date Date	Modification / Modification	Archiv. Micro-filmed	Ind. Rev	Date Date	Modification / Modification	Archiv. Micro-filmed
00	22/02/2011	Edition originale / First issue					

LISTE DES SYMBOLES /
SCHEDULE OF SYMBOLS

ARMOIRE(S) MONITORING
PTR_PC
ENERYO CAILLAN

Schneider Electric

02984823

Projet - No commande Project - Order No.	Indice Rev	Folio Sheet
FPVTB0535	00	011

A3 suite - 11/2006

LE REPERAGE DES APPAREILS EST CONFORME A LA NORME CEI. ADDITION DE 4 BLOCS DE CARACTERES

= ANN	+ AANN	- AA*N*N	: CC*C*
bloc 1*	bloc 2	bloc 3	bloc 4

A = Alphabétique
N = Numérique
C = Alphanumérique
* = facultatif

Ex : =D01 +AB01 -KA1 :13

- :13 — repère du N° de borne
- -KA1 — repère du matériel (racine et n° d'ordre)
- +AB01 — repère de l'emplacement physiquel (zone ; localisation)
- =D01 — repère essentiel (ensemble ou fonction)

bloc 1 =ANN — "=" symbole distinctif — repère essentiel

Repère principal caractérisant chaque subdivision importante d'une installation ou ensemble (fonctionnel). Il est facultatif.
Le 1° caractère est choisi dans la "TABLE 1.
Cette table donne les lettres repères des niveaux de tension et des fonctions non spécifiques à une travée ou un niveau de tension.

bloc 2 +AANN — "+" symbole distinctif — repère de l'emplacement physique

Repère de l'adresse physique du matériel.
Repère de l'équipement qui contient le matériel (choix des deux premiers caractères dans la "TABLE 2").

bloc 3 -AA*N*N — "-" symbole distinctif — repère matériel

Repère complet du nom de l'appareil. La première lettre indique la fonction générale de l'appareil. Choix "TABLE 3".

bloc 4 :CC*C* — ":" symbole distinctif — repère du N° de borne

Repère composé indifféremment de lettres ou de chiffres.

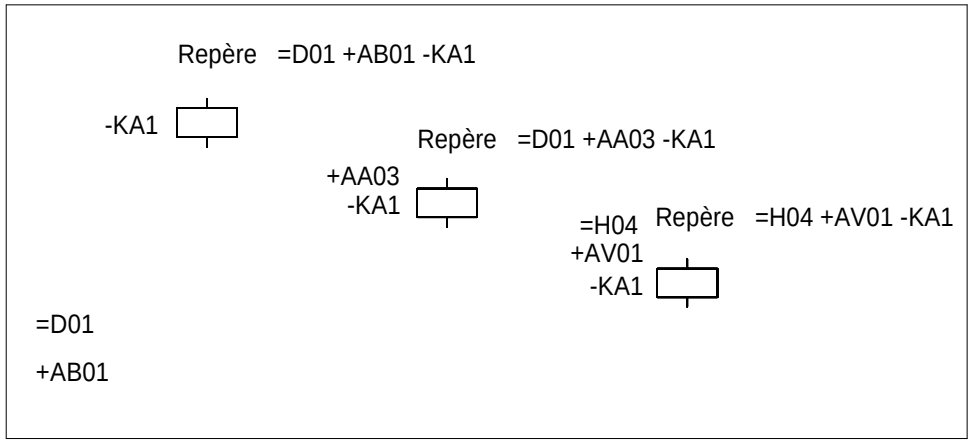

ACCORDING TO STANDARD, MARKING OF EQUIPMENTS IS MADE WITH 4 BLOCKS OF CHARACTERS

= ANN	+ AANN	- AA*N*N	: CC*C*
block 1*	block 2	block 3	block 4

A = Alphabetic
N = Numeric
C = Alphanumeric
* = optional

Ex : =D01 +AB01 -KA1 :13

- :13 — terminal designation
- -KA1 — identification of item (root & sequence N°)
- +AB01 — location of item (zone ; location)
- =D01 — higher-level designation (set or function)

block 1 =ANN — "=" distinctive symbol — higher level designation

Item designation for any major part of plant or function. Optional.
First character is given by "TABLE 1".
This table gives codes for voltage levels and for no attached functions to a particular bay or voltage level.

block 2 +AANN — "+" distinctive symbol — location of item

Designation for location item.
Indicates equipment wich conttains the item (choice of the 2 first characters "TABLE 2").

block 3 -AA*N*N — "-" distinctive symbol — identification of item

Complete designation of item identification. 1st character indicates general function of item. Choice "TABLE 3".

block 4 :CC*C* — ":" distinctive symbol — terminal designation

Designation composed of letters or numbers.

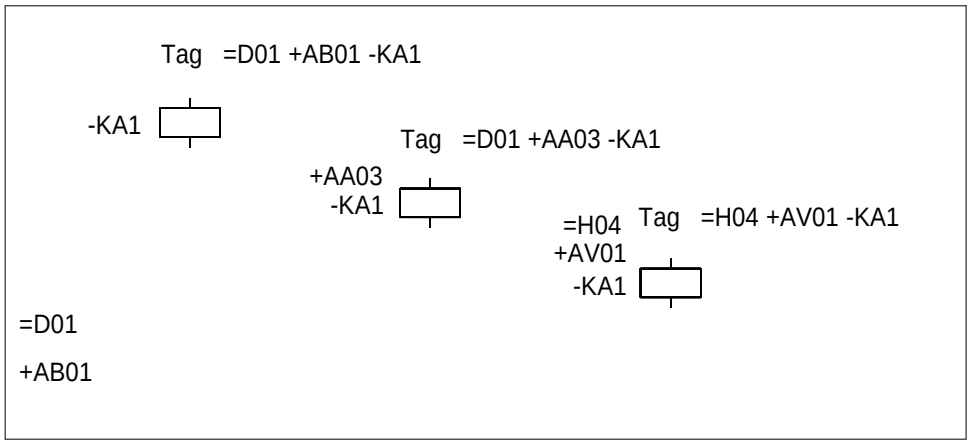

The technical information contained in this document is the exclusive property of Schneider Electric Industries S.A.S and cannot be used or disclosed to third parties of any kind without its written consent. Only those drawings and information specifically agreed to in writing may be used for work with Schneider products. All drawings in this document are in open position, drawn out with operating mechanism discharged and all power sources off.

Les informations techniques contenues dans ce document sont la propriete exclusive de Schneider Electric Industries S.A.S et ne peuvent etre utilisees ou divulguees a des tiers quels qu'ils soient sans son accord ecrit. Seuls nous engageant ont ete prevues et redigees les informations et les dessins qui ont ete convenus lors de la commande. Les appareils representes sur ce schéma sont en position ouvert - désarmés - débrochés - toutes sources coupées.

Ind. Rev	Date Date	Modification / Modification	Archiv. Micro-filmed	Ind. Rev	Date Date	Modification / Modification	Archiv. Micro-filmed
00	22/02/2011	Edition originale / First issue					

PRINCIPE DE REPERAGE / PRINCIPLE OF MARKING

ARMOIRE(S) MONITORING
PTR_PC
ENERYO CAILLAN

Schneider Electric

02984823

Projet - No commande / Project - Order No.	Indice Rev	Folio Sheet
FPVTB0535	00	012

A3 suite - 11/2006

The technical information contained in this document is the exclusive property of Schneider Electric Industries S.A.S and cannot be used or disclosed to third parties of any kind without its written consent. Only those drawings and documents marked "for order" are valid for execution. All drawings are in open position, drawn out with operating mechanism discharged and all power sources off.

Les informations techniques contenues dans ce document sont la propriete exclusive de Schneider Electric Industries S.A.S et ne peuvent etre utilisees ou divulguees a des tiers quels qu'ils soient sans son accord ecrit. Seuls nous engageant pour execution, les plans marqués "pour ordre" sont valides. Les appareils representes sur ce schéma sont en position ouvert - désarmés - débrochés - toutes sources coupées.

NIVEAUX DE TENSION

LETTRES	TENSIONS
B	> 420kV
C	380 à 419kV
D	220 à 379kV
E	110 à 219kV
F	60 à 109kV
G	45 à 59kV
H	30 à 44kV
J	20 à 29kV
K	10 à 19kV
L	6 à 9kV
M	1 à 5kV
N0	500 - 999VCA
N1	300 - 499VCA
N2	50 - 299VCA
N3	< 49VCA
N5	> 250VCC
N6	150 - 249VCC
N7	50 - 149VCC
N8	25 - 49VCC
N9	< 24VCC

FONCTIONS NON SPECIFIQUES A UNE TRAVEE OU A UN NIVEAU DE TENSION

LETTRES	FONCTIONS
Q	MESURE - COMPTAGE - ENREGISTREMENT
R	PROTECTIONS
S	ECLAIRAGE - CLIMATISATION - INSTAL DOMESTIQUE
T	TRANSFORMATEUR
U	COMMUNS - TRANCHE GENERALE
V	
W	INTERFACES
X	CONSIGNATEURS - OSCILLOPERTURBOGRAPHE
Y	SYSTEME TELECOMMUNICATION
Z	CABLE

Le numéro de la travée est donné par deux chiffres caractéristiques de 01 à 99.
Les chiffres "00" sont utilisés pour les équipements communs à un niveau de tension et plusieurs travées.

ex : =E00, repère essentiel de l'ensemble fonctionnel commun à toutes les travées 132kV.
+E00.AB01, armoire de relayage N°1 (protection bar re)

EXEMPLES : +E04 Indique que l'emplacement appartient en totalité à la travée 110kV N°04
=C05 Indique la travée 400kV N°05
=R01 Indique l'ensemble fonctionnel "PROTECTION INCENDIE" N°01

LEVEL VOLTAGE

LETTRES	VOLTAGE
B	> 420kV
C	380 à 419kV
D	220 à 379kV
E	110 à 219kV
F	60 à 109kV
G	45 à 59kV
H	30 à 44kV
J	20 à 29kV
K	10 à 19kV
L	6 à 9kV
M	1 à 5kV
N0	500 - 999VAC
N1	300 - 499VAC
N2	50 - 299VAC
N3	< 49VAC
N5	> 250VDC
N6	150 - 249VDC
N7	50 - 149VDC
N8	25 - 49VDC
N9	< 24VDC

NO ATTACHED FUNCTIONS TO A PARTICULAR BAY OR A VOLTAGE LEVEL

LETTRES	VOLTAGE
Q	MEASURING - RECORDING - METERING
R	PROTECTIONS
S	LIGHTING, AIR CONDITIONING, DOMESTIC
T	TRANSFORMER
U	COMMONS
V	
W	INTERFACES
X	EVENTS & FAULT RECORDER, SUPERVISION
Y	TELECOMMUNICATION SYSTEM, ALARMS STATUS
Z	CABLE

Bay number is given by two figures from 01 to 99.
Figures "00" are used for common equipment to a voltage level and several bays

eg ; =E00, higher level of designation 132kV busbar
+E00, AB01, 132kV common relaying cubicle N°1 (bus bar protection)

EXAMPLES : +E04 Indicates that the localisation is fully attached to bay 110kV N°04
=C05 Indicates bay 400kV N°05
=R01 Indicates the function "FIRE PROTECTION" N° 01

Ind. Rev	Date Date	Modification / Modification	Archiv. Micro-filmed	Ind. Rev	Date Date	Modification / Modification	Archiv. Micro-filmed
00	22/02/2011	Edition originale / First issue					

REPERES ESSENTIELS
- TABLE 1 - /
HIGHER-LEVEL DESIGNATION
- TABLE 1 -

ARMOIRE(S) MONITORING
PTR_PC
ENERYO CAILLAN

Schneider Electric

02984823

Projet - No commande Project - Order No.	Indice Rev	Folio Sheet
FPVTB0535	00	013

A3 suite - 11/2006

CODE	DESIGNATION
AC	Tableau de commande et protection Control and relay board
AD	Tableau de comptage - mesure Metering - Measuring board
AE	Armoire enregistreur de pertubations Fault recorder cubicle
AF	Armoire de travée Marshalling kiosk
AG	Coffret intensité Current box
AH	Coffret tension Voltage box
AJ	Armoire - coffret d'éclairage Lighting cubicle - box
AL	Armoire monitoring de livraison (PDL) Monitoring delivery board (PDL)
AM	Coffret auxiliaires transformateur Transformer auxiliaries box
AN	Coffret régleur transformateur On load tap changer box
AO	Armoire / coffret synchro Synchro panel
AP	Armoire monitoring de transformation (PTR) Monitoring transformer board (PTR)

CODE	DESIGNATION
AQ	Armoire contrôle et régulation tension du transformateur Transformer auto voltage regulation cubicle
AS	Armoire auxiliaires courant alternatif AC low voltage auxiliaries cubicle
AT	Armoire auxiliaires courant continu DC low voltage auxiliaries cubicle
AU	Armoire auxiliaires groupe de secours Emergency generator auxiliaries cubicle
AV	Caisson-coffret BT des cellules MT MV SWGR low voltage cubicle-box
AW	Armoire des auxiliaires disjoncteur Circuit breaker auxiliaries cubicle
AX	Armoire des auxiliaires sectionneur Disconnecting switch auxiliaries cubicle

The technical information contained in this document is the exclusive property of Schneider Electric Industries S.A.S and cannot be used or disclosed to third parties of any kind without its written consent. Only those drawings and diagrams specifically ordered are valid and binding for execution. All drawings show the voltages are in open position, drawn out with operating mechanism discharged and all power sources off.

Les informations techniques contenues dans ce document sont la propriete exclusive de Schneider Electric Industries S.A.S et ne peuvent etre utilisees ou divulguees a des tiers quels qu'ils soient sans son accord ecrit. Seuls nous engageant sont les dessins et schemas specifiquement ecrits lors de la commande et les dessins montrant les voltages sur ce schéma sont en position ouvert - désarmés - débrochés - toutes sources coupées.

Ind. Rev	Date Date		Archiv. Micro-filmed	Ind. Rev	Date Date		Archiv. Micro-filmed
00	22/02/2011	Edition originale / First issue					

REPERAGE EMPLACEMENTS PHYSIQUES
- TABLE 2 - /
LOCATIONS OF ITEMS
- TABLE 2 -

ARMOIRE(S) MONITORING
PTR_PC
ENERYO CAILLAN

Schneider Electric

02984823

Projet - No commande Project - Order No.	Indice Rev	Folio Sheet
FPVTB0535	00	014

A3 suite - 11/2006

CODE	DESIGNATION - (Famille de symbole) / (Family of symbol)
A	Ensemble, Sous-ensemble - (démarreur de moteur, automates) Assemblie, Subassemblie - (motor starter, programmable logic device)
B	Transducteur de grandeur non électrique en grandeur électrique - (détecteur, capteur) Transducer from non electrical to electrical quantity - (detector, sensor)
C	Condensateur Capacitor
D	Operateur binaire, Mise en mémoire, Temporisation Binary operator, Storage device delay, Delay device
E	Matériel divers - (chauffage, éclairage, divers) Miscellaneous - (heating, lighting, various)
F	Dispositif de protection - (fusible, protection, relais thermique & magnétique, relais de mesure) Protective device - (fuse, thermal & magnetic relay, measuring relay)
G	Générateur, Alimentation de puissance - (générateur, batterie) Generator, Power supply - (generator, battery)
H	Dispositif de signalisation - (signalisation) Signalling device - (signalling)
KA	Relais, Contacteur - (relais auxiliaire, contact) Relay, Contactor - (auxiliairy relay, contact)
KM	Relais, Contacteur - (contacteur de puissance, contact) Relay, Contactor - (power contactor, contact)
L	Reactance - (inductance) Reactor - (inductance)
M	Moteur Motor
N	Dispositif analogique-numérique Analogue digital device
P	Instruments de mesure - (appareil de mesure, indicateur, enregistreur) Measuring equipment - (measuring instrument)
Q	Appareil de connexion pour circuit de puissance - (disjoncteur, interrupteur, sectionneur, contacteur disj) Switching device for power circuit - (circuit breaker,switch, disconnector,circuit breaker contactor)

CODE	DESIGNATION - (Famille de symbole) / (Family of symbol)
R	Résistance - (résistance, shunt) Resistor - (resistor, shunt)
S	Appareil de connexion pour circuit de conduite, Selecteur - (bouton, commutateur,fin de course) Switching device for control, Circuit-selector - (button, turn switch, limit switch)
T	Transformateur Transformer
U	Transducteur, Convertisseur Transducer, Converter
V	Semiconducteur Semiconductor
W	Conducteur - Câble Conductor - Cable
X	Bornes - (prise de courant, répartiteur, borne) Terminals - (plug-in soket, distributor, terminal)
Y	Appareil mécanique actionné électriquement - (frein, électrovane) Electrical operated mechanical device - (brake, electrovalve)
Z	Régulateur, Filtre, Correcteur Regulator, Filter, Compandor

The technical information contained in this document is the exclusive property of Schneider Electric Industries S.A.S and cannot be used or disclosed to third parties of any kind without its written consent. Only those drawings and diagrams specified in writing by Schneider Electric are valid. All drawings shown in this document are in open position, drawn out with operating mechanism discharged and all power sources off.

Les informations techniques contenues dans ce document sont la propriete exclusive de Schneider Electric Industries S.A.S et ne peuvent etre utilisees ou divulguees a des tiers quels qu'ils soient sans son accord ecrit. Seuls nous engageant sont les dessins et figures ecrites et signees. Les dessins sont realises en position ouvert - appareils representes sur ce schéma sont en position ouvert - désarmés - débrochés - toutes sources coupées.

Ind. Rev	Date Date	Modification / Modification	Archiv. Micro-filmed	Ind. Rev	Date Date	Modification / Modification	Archiv. Micro-filmed
00	22/02/2011	Edition originale / First issue					

REPERAGE DES MATERIELS
- TABLE 3 - /
IDENTIFICATION ITEMS
- TABLE 3 -

ARMOIRE(S) MONITORING
PTR_PC
ENERYO CAILLAN

Schneider Electric

02984823

Projet - No commande Project - Order No.	Indice Rev	Folio Sheet
FPVTB0535	00	015

A3 suite - 11/2006

The technical information contained in this document is the exclusive propery of Schneider Electric Industries S.A.S and cannot be used or disclosed to third parties of any kind without its written consent. Only those drawings and diagrams marked "certified" are valid for execution. All drawings shown in this document are in open position, drawn out with operating mechanism discharged and all power sources off.

Les informations techniques contenues dans ce document sont la propriete exclusive de Schneider Electric Industries S.A.S et ne peuvent etre utilisees ou divulguees a des tiers quels qu'ils soient sans son accord ecrit. Seuls nous engageant sur ce document les plans marques "certifie" lorsque les appareils representes sur ce schéma sont en position ouvert - désarmés - débrochés - toutes sources coupées.

ETIQUETTE COLLEE A L'INTERIEUR DE L'ARMOIRE
EN HAUT SUR LE FLANC GAUCHE
/
NAME-PLATE STUCK INSIDE THE CUBICLE
AT THE TOP ON THE LEFT SIDE

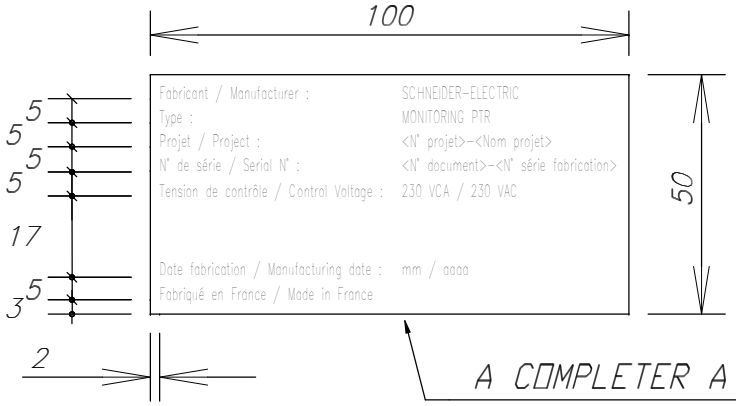

A COMPLETER A LA FABRICATION
TO BE DEFINED AT THE FABRICATION

PLAQUE DILOPHANE GRAVEE AUTO-ADHESIVE

ECRITURE NOIRE SUR FOND BLANC

HAUTEUR DES LETTRES : 2.5 mm

CARACTERES : HELVETICA-NARROW

/

SELF-ADHESIVE ENGRAVED DILOPHANE PLATE

BLACK WRITING ON WHITE BACKGROUND

LETTERS HEIGHT : 2.5 mm

CHARACTERS : HELVETICA-NARROW

Ind. Rev	Date Date	Modification / Modification	Archiv. Micro-filmed	Ind. Rev	Date Date	Modification / Modification	Archiv. Micro-filmed
00	22/02/2011	Edition originale / First issue					

MARQUAGE / NAME PLATE

ARMOIRE(S) MONITORING
PTR_PC
ENERYO CAILLAN

Schneider Electric

02984823

Projet - No commande / Project - Order No.	Indice / Rev	Folio / Sheet
FPVTB0535	00	019

A3 suite - 11/2006

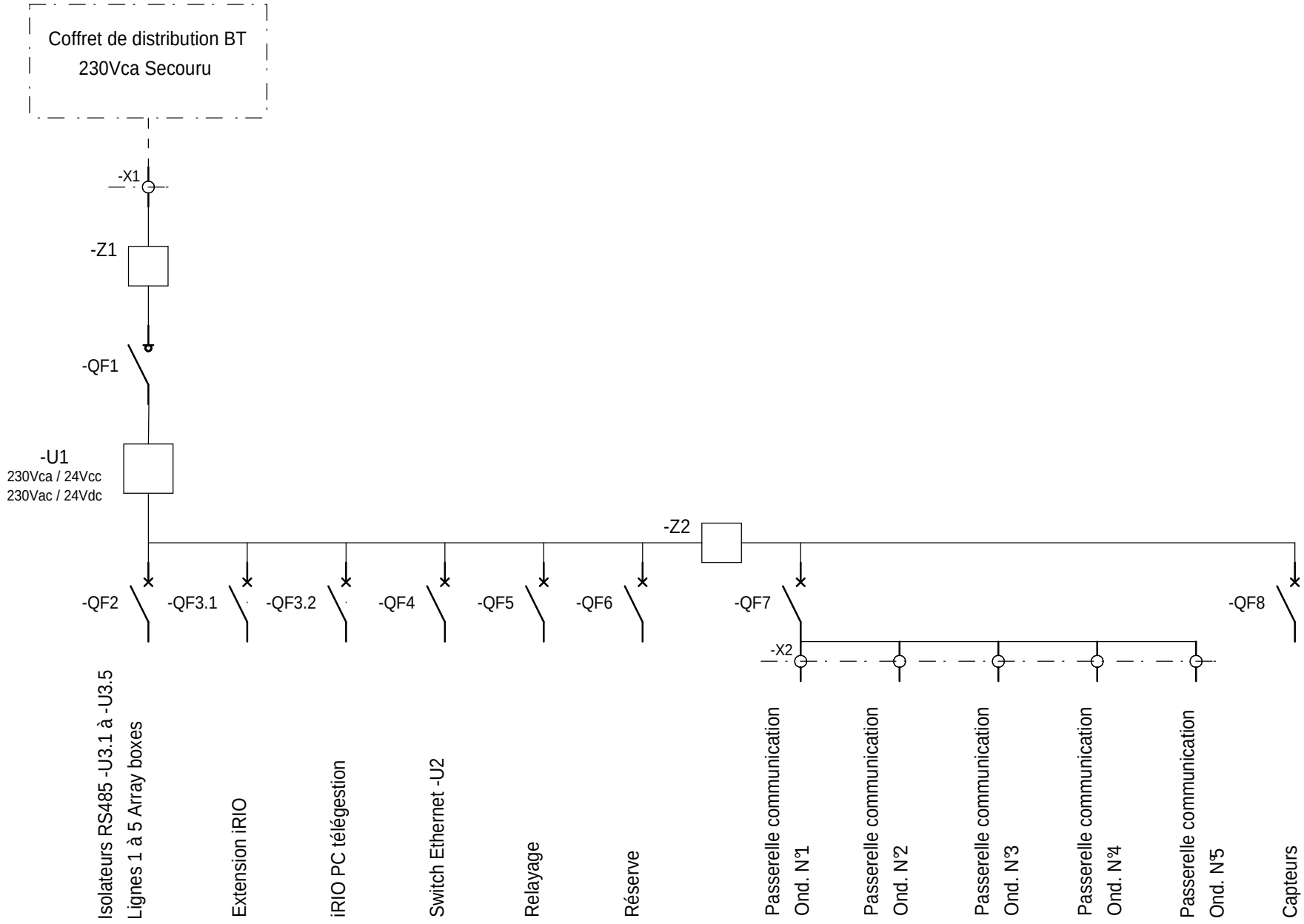

The technical information contained in this document is the exclusive property of Schneider Electric Industries S.A.S and cannot be used or disclosed to third parties of any kind without its written consent. Only those drawings and diagrams marked "for construction" are to be used for execution. All devices shown in this diagram are in open position, drawn out with operating mechanism discharged and all power sources off.

Les informations techniques contenues dans ce document sont la propriete exclusive de Schneider Electric Industries S.A.S et ne peuvent etre utilisees ou divulguees a des tiers quels qu'ils soient sans son accord ecrit. Seuls nous engageant sur ce schéma sont les plans et schémas « pour construire » et les appareils representés en position ouvert - désarmés - débrochés - toutes sources coupées.

Ind. Rev	Date Date		Archiv. Micro-filmed	Ind. Rev	Date Date	Modification / Modification	Archiv. Micro-filmed
00	22/02/2011	Edition originale / First issue					

UNIFILAIRE / SINGLE LINE DIAGRAM

ARMOIRE(S) MONITORING
PTR_PC
ENERYO CAILLAN

Schneider Electric

02984823

Projet - No commande / Project - Order No.	Indice Rev	Folio Sheet
FPVTB0535	00	020

A3 suite - 11/2006

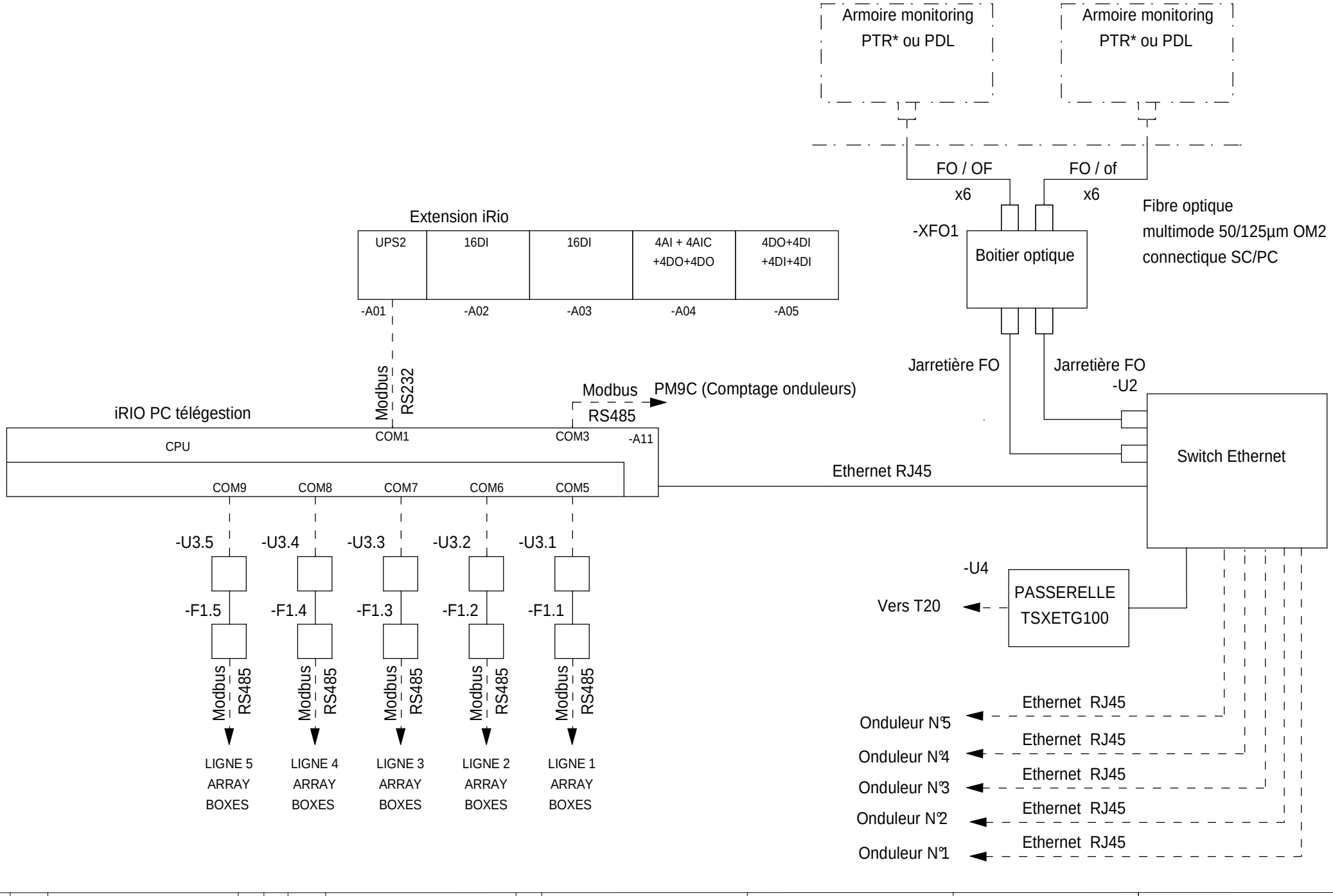

The technical information contained in this document is the exclusive property of Schneider Electric Industries S.A.S and cannot be used or disclosed to third parties of any kind without its written consent. Only those drawings and diagrams marked "for approval" or "for information" are binding on execution. All drawings shown in this document are in open position, drawn out with operating mechanism discharged and all power sources off.

Les informations techniques contenues dans ce document sont la propriete exclusive de Schneider Electric Industries S.A.S et ne peuvent etre utilisees ou divulguees a des tiers quels qu'ils soient sans son accord ecrit. Seuls nous engageant sur ce schéma sont en position ouvert - désarmés - débrochés - toutes sources coupées.

Ind. Rev	Date Date		Archiv. Micro-filmed	Ind. Rev	Date Date		Archiv. Micro-filmed
00	22/02/2011	Edition originale / First issue					

Modification / Modification

UNIFILAIRE / SINGLE LINE DIAGRAM

ARMOIRE(S) MONITORING
PTR_PC
ENERYO CAILLAN

Schneider Electric

02984823

Projet - No commande Project - Order No.	Indice Rev	Folio Sheet
FPVTB0535	00	021

A3 suite - 11/2006

Coffret de distribution BT

230Vca Secouru

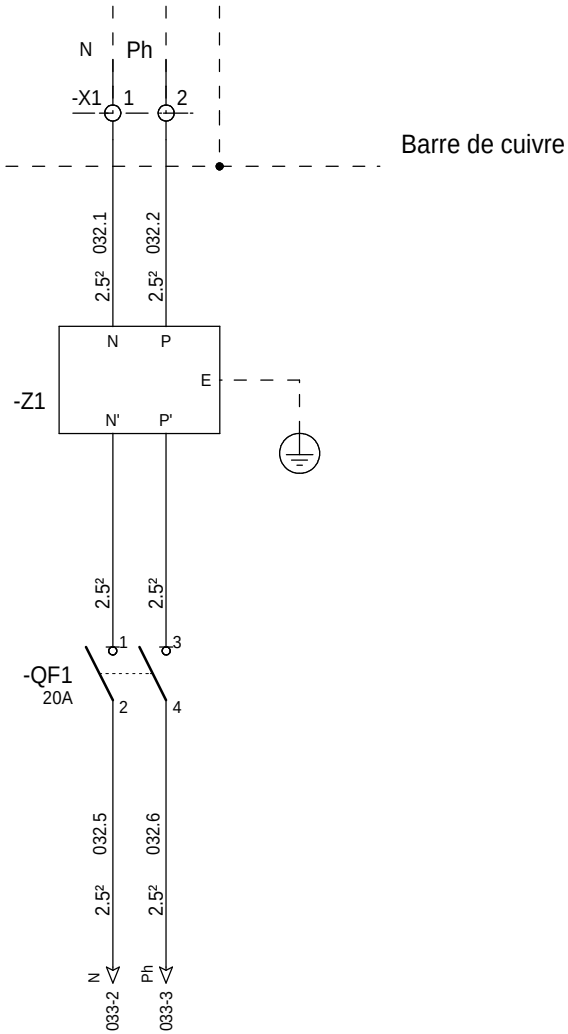

=N201

+AP01

The technical information contained in this document is the exclusive property of Schneider Electric Industries S.A.S and cannot be used or disclosed to third parties of any kind without its written consent. Only those drawings and diagrams marked "for order" are valid for execution. All drawings shown in this document are in open position, drawn out with operating mechanism discharged and all power sources off.

Les informations techniques contenues dans ce document sont la propriete exclusive de Schneider Electric Industries S.A.S et ne peuvent etre utilisees ou divulguees a des tiers quels qu'ils soient sans son accord ecrit. Seuls nous engageant sur ce schéma sont en position ouvert - désarmés - débrochés - toutes sources coupées.

Ind. Rev	Date Date	Modification / Modification	Archiv. Micro-filmed	Ind. Rev	Date Date	Modification / Modification	Archiv. Micro-filmed
00	22/02/2011	Edition originale / First issue					

ALIMENTATION 230VCA / 230VAC POWER SUPPLY

ARMOIRE(S) MONITORING
PTR_PC
ENERYO CAILLAN

Schneider Electric

02984823

Projet - No commande Project - Order No.	Indice Rev	Folio Sheet
FPVTB0535	00	032

A3 suite - 01/2008

The technical information contained in this document is the exclusive property of Schneider Electric Industries S.A.S and cannot be used or disclosed to third parties of any kind without its written consent. Only those drawings and diagrams marked "certified" are to be used for execution. All drawings shown in this document are in open position, drawn out with operating mechanism discharged and all power sources off.

Les informations techniques contenues dans ce document sont la propriete exclusive de Schneider Electric Industries S.A.S et ne peuvent etre utilisees ou divulguees a des tiers quels qu'ils soient sans son accord ecrit. Seuls nous engageant sur ce schéma sont en position ouvert - désarmés - débrochés - toutes sources coupées.

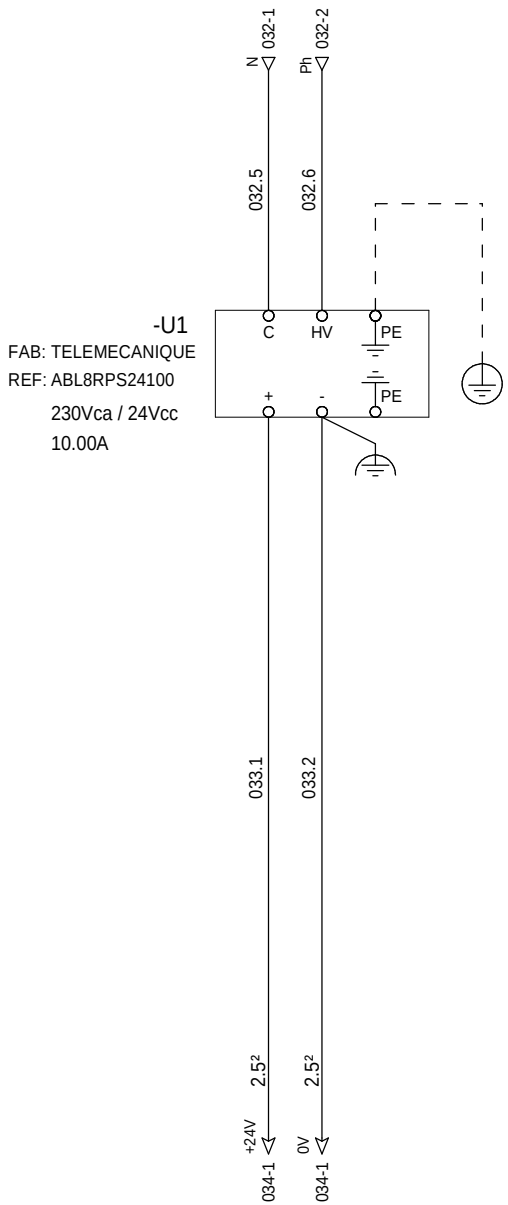

=N201
+AP01

Ind. Rev	Date Date	Modification / Modification	Archiv. Micro-filmed	Ind. Rev	Date Date	Modification / Modification	Archiv. Micro-filmed
00	22/02/2011	Edition originale / First issue					

ALIMENTATION 24VCC / 24VDC POWER SUPPLY

ARMOIRE(S) MONITORING
PTR_PC
ENERYO CAILLAN

Schneider Electric

02984823

Projet - No commande Project - Order No.	Indice Rev	Folio Sheet
FPVTB0535	00	033

A3 suite - 01/2008

The technical information contained in this document is the exclusive property of Schneider Electric Industries S.A.S and cannot be used or disclosed to third parties of any kind without its written consent. Only those drawings and diagrams marked "certified for execution" are authorized for execution. All devices shown in the diagrams are in open position, drawn out with operating mechanism discharged and all power sources off.

Les informations techniques contenues dans ce document sont la propriete exclusive de Schneider Electric Industries S.A.S et ne peuvent etre utilisees ou divulguees a des tiers quels qu'ils soient sans son accord ecrit. Seuls nous engageant sur ce schéma sont en position ouvert - désarmés - débrochés - toutes sources coupées.

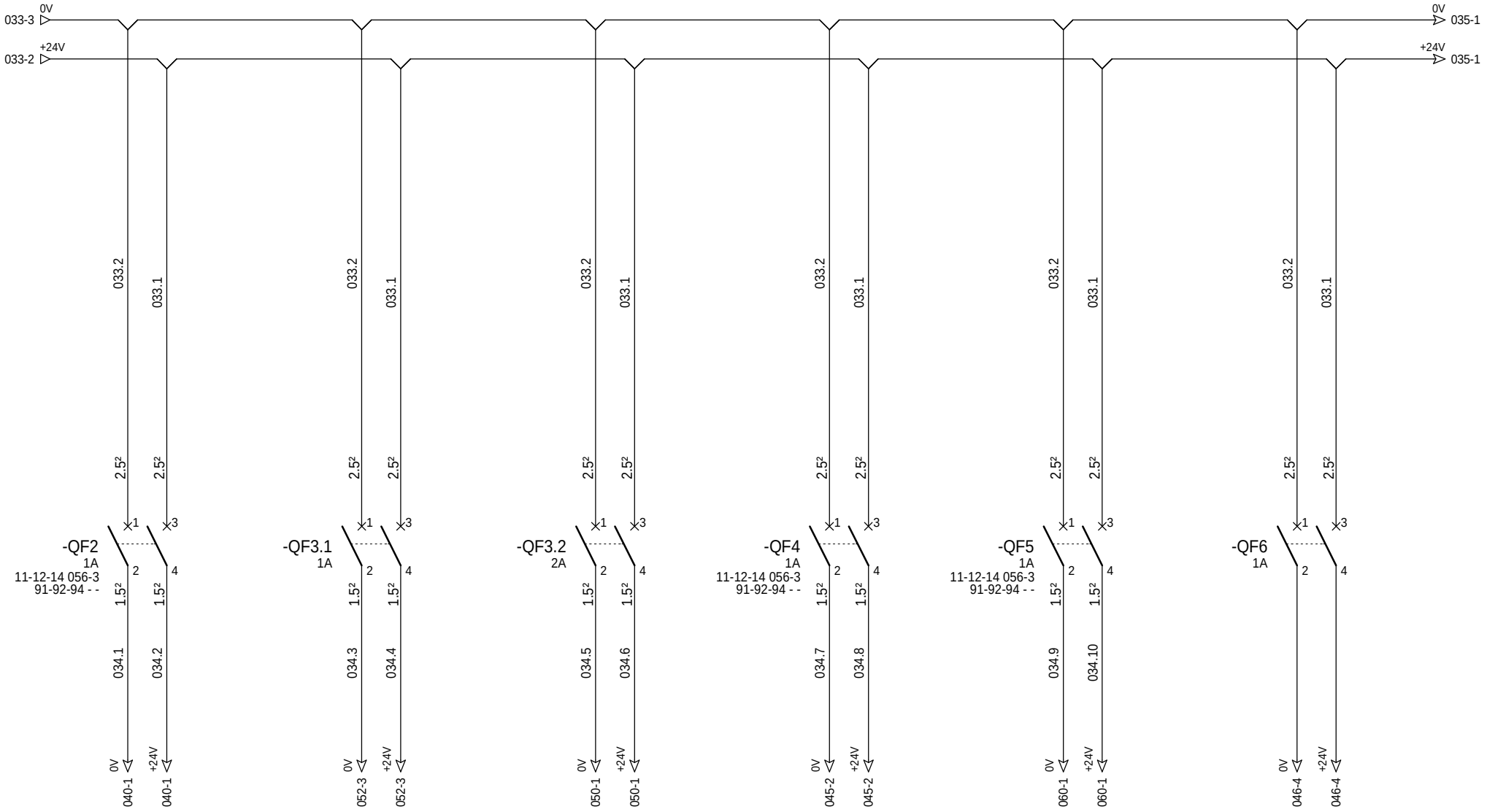

Isolateurs RS485 -U3.1 à -U3.5
Lignes 1 à 5 Array boxes

Alimentation 24Vcc
Extension iRIO

Alimentation 24Vcc
iRIO PC télégestion

Alimentation 24Vcc
Switch Ethernet -U2

Alimentation 24Vcc
Relayage

Alimentation 24Vcc
Passerelle -U4

=N201
+AP01

Ind. Rev	Date Date	Modification / Modification	Archiv. Micro-filmed	Ind. Rev	Date Date	Modification / Modification	Archiv. Micro-filmed
00	22/02/2011	Edition originale / First issue					

DISTRIBUTION DES POLARITES 24VCC / 24VDC DISTRIBUTION

ARMOIRE(S) MONITORING
PTR_PC
ENERYO CAILLAN

Schneider Electric

02984823

Projet - No commande / Project - Order No.	Indice / Rev	Folio / Sheet
FPVTB0535	00	034

A3 suite - 01/2008

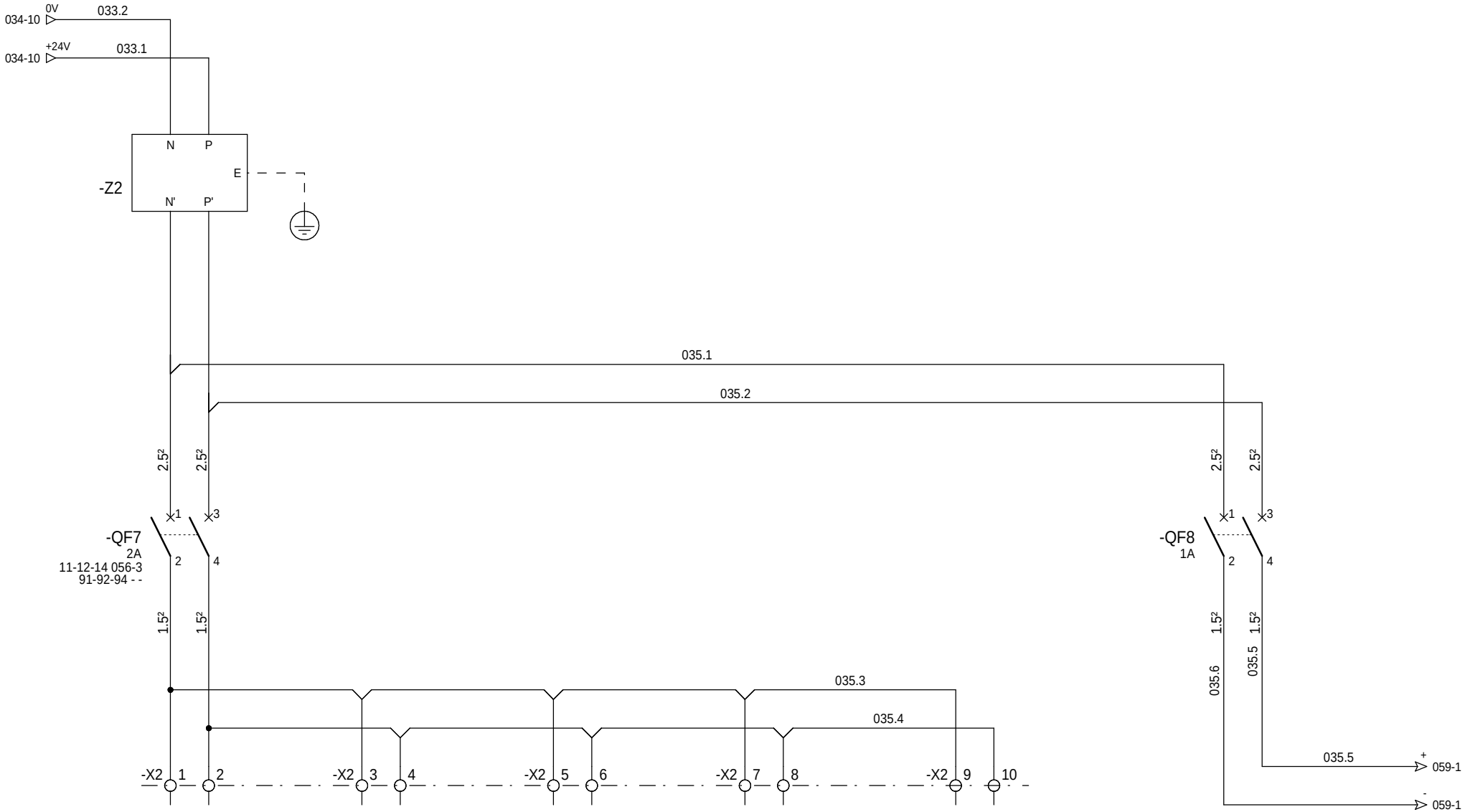

Alimentation 24Vcc Passerelle comm. Ond. N°1

Alimentation 24Vcc Passerelle comm. Ond. N°2

Alimentation 24Vcc Passerelle comm. Ond. N°3

Alimentation 24Vcc Passerelle comm. Ond. N°4

Alimentation 24Vcc Passerelle comm. Ond. N°5

Alimentation 24Vcc capteurs / 24Vdc power supply sensors

=N201
+AP01

The technical information contained in this document is the exclusive property of Schneider Electric Industries S.A.S and cannot be used or disclosed to third parties of any kind without its written consent. Only those drawings and diagrams marked "for order" are valid for execution. All other drawings are given for information purposes only. Diagrams are in open position, drawn out with operating mechanism discharged and all power sources off.

Les informations techniques contenues dans ce document sont la propriete exclusive de Schneider Electric Industries S.A.S et ne peuvent etre utilisees ou divulguees a des tiers quels qu'ils soient sans son accord ecrit. Seuls nous engageant sur ce schéma sont les plans et schémas « pour exécution » et les schémas « pour mise en service ». Les appareils représentés sur ce schéma sont en position ouvert - désarmés - débrochés - toutes sources coupées.

Ind. Rev	Date Date	Modification / Modification	Archiv. Micro-filmed	Ind. Rev	Date Date	Modification / Modification	Archiv. Micro-filmed
00	22/02/2011	Edition originale / First issue					

DISTRIBUTION DES POLARITES 24VCC / 24VDC DISTRIBUTION

ARMOIRE(S) MONITORING
PTR_PC
ENERYO CAILLAN

Schneider Electric

02984823

Projet - No commande / Project - Order No.	Indice Rev	Folio Sheet
FPVTB0535	00	035

A3 suite - 01/2008

The technical information contained in this document is the exclusive propery of Schneider Electric Industries S.A.S and cannot be used or disclosed to third parties of any kind without its written consent. Only those drawings and diagrams marked "for execution" are to be used as a basis for execution. All devices shown in the diagrams are in open position, drawn out with operating mechanism discharged and all power sources off.

Les informations techniques contenues dans ce document sont la propriete exclusive de Schneider Electric Industries S.A.S et ne peuvent etre utilisees ou divulguees a des tiers quels qu'ils soient sans son accord ecrit. Seuls nous engageant au sens des offres, seules les ebauches et schemas marques "a executer" sont a utiliser pour execution. Les appareils representes sur ce schéma sont en position ouvert - désarmés - débrochés - toutes sources coupées.

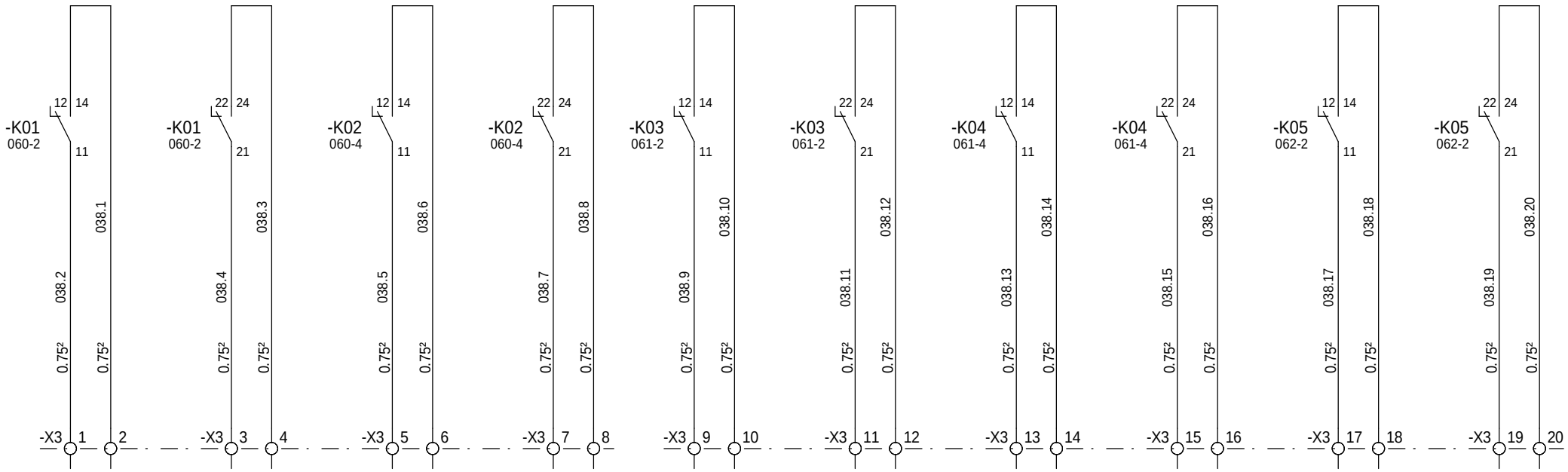

Commande onduleur N°1 | Commande onduleur N°1 | Commande onduleur N°2 | Commande onduleur N°2 | Commande onduleur N°3 | Commande onduleur N°3 | Commande onduleur N°4 | Commande onduleur N°4 | Commande onduleur N°5 | Commande onduleur N°5

=N201
+AP01

Ind. Rev	Date Date	Modification / Modification	Archiv. Micro-filmed	Ind. Rev	Date Date	Modification / Modification	Archiv. Micro-filmed
00	22/02/2011	Edition originale / First issue					

COMMANDE ONDULEURS / INVERTERS CONTROL

ARMOIRE(S) MONITORING
PTR_PC
ENERYO CAILLAN

Schneider Electric

02984823

Projet - No commande / Project - Order No.	Indice Rev	Folio Sheet
FPVTB0535	00	038

A3 suite - 01/2008

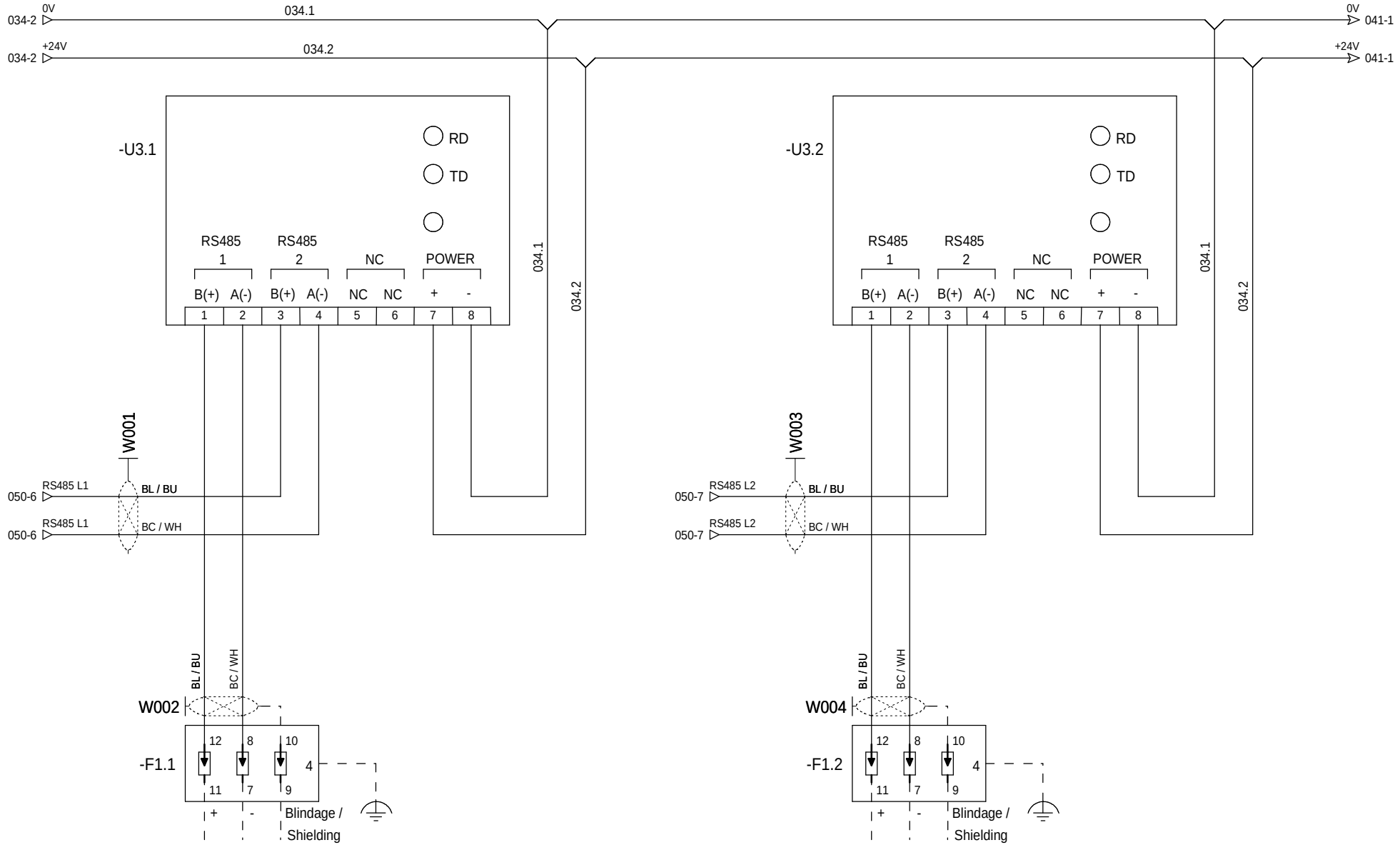

Raccordement sur parafoudre avec reprise de blindage à 360° vers Array box ligne 1

Raccordement sur parafoudre avec reprise de blindage à 360° vers Array box ligne 2

=N201
+AP01

The technical information contained in this document is the exclusive property of Schneider Electric Industries S.A.S and cannot be used or disclosed to third parties of any kind without its written consent. Only those drawings and diagrams marked "for construction" are authorized for execution. All drawings are in the following conditions are in open position, drawn out with operating mechanism discharged and all power sources off.

Les informations techniques contenues dans ce document sont la propriete exclusive de Schneider Electric Industries S.A.S et ne peuvent etre utilisees ou divulguees a des tiers quels qu'ils soient sans son accord ecrit. Seuls nous engageant sur ce schéma sont en position ouvert - désarmés - débrochés - toutes sources coupées.

Ind. Rev	Date Date	Modification / Modification	Archiv. Micro-filmed	Ind. Rev	Date Date	Modification / Modification	Archiv. Micro-filmed
03	06/06/2011	Tel que construit					
00	22/02/2011	Edition originale / First issue					

EXTENSEUR MODBUS RS485 24VCC / RS485 LINK EXTENDER 24VDC

ARMOIRE(S) MONITORING
PTR_PC
ENERYO CAILLAN

Schneider Electric

02984823

Projet - No commande Project - Order No.	Indice Rev	Folio Sheet
FPVTB0535	03	040

A3 suite - 01/2008

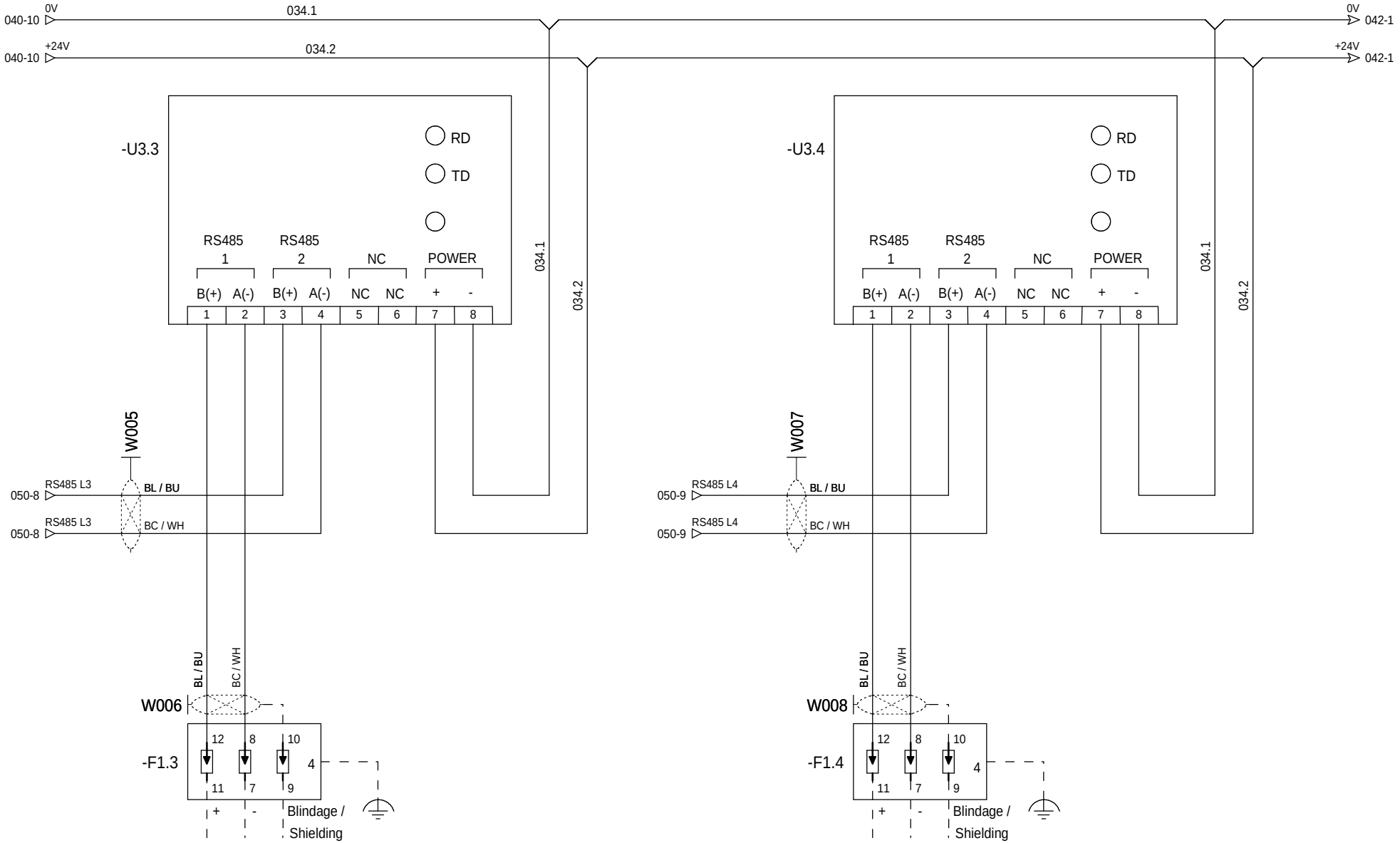

Raccordement sur parafoudre avec reprise de blindage à 360° vers Array box ligne 3

Raccordement sur parafoudre avec reprise de blindage à 360° vers Array box ligne 4

=N201
+AP01

The technical information contained in this document is the exclusive property of Schneider Electric Industries S.A.S and cannot be used or disclosed to third parties of any kind without its written consent. Only those drawings and diagrams marked "for construction" are authorized for execution. All drawings shown in this document are in open position, drawn out with operating mechanism discharged and all power sources off.

Les informations techniques contenues dans ce document sont la propriete exclusive de Schneider Electric Industries S.A.S et ne peuvent etre utilisees ou divulguees a des tiers quels qu'ils soient sans son accord ecrit. Seuls nous engageant sur ce schéma sont en position ouvert - désarmés - débrochés - toutes sources coupées.

Ind. Rev	Date Date	Modification / Modification	Archiv. Micro-filmed	Ind. Rev	Date Date	Modification / Modification	Archiv. Micro-filmed
03	06/06/2011	Tel que construit					
00	22/02/2011	Edition originale / First issue					

EXTENSEUR MODBUS RS485 24VCC / RS485 LINK EXTENDER 24VDC

ARMOIRE(S) MONITORING
PTR_PC
ENERYO CAILLAN

Schneider Electric

02984823

Projet - No commande Project - Order No.	Indice Rev	Folio Sheet
FPVTB0535	03	041

A3 suite - 01/2008

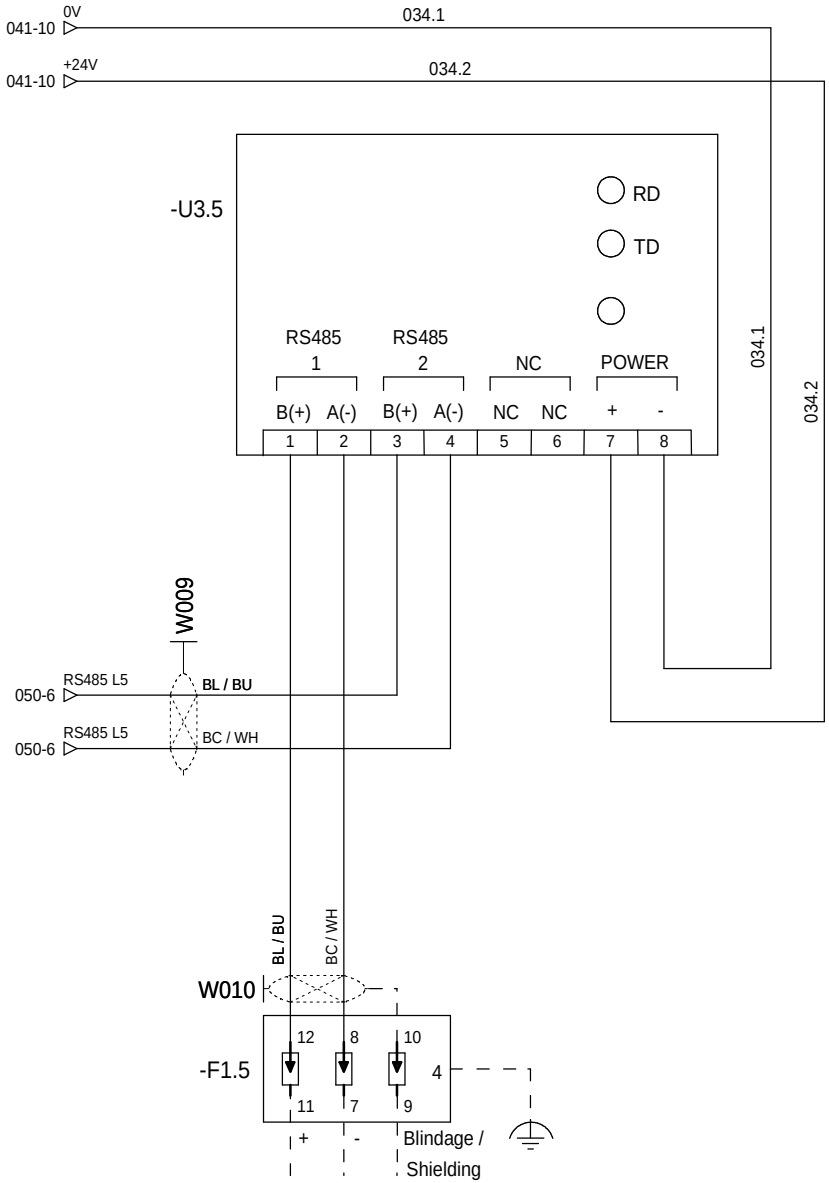

Raccordement sur parafoudre avec reprise
de blindage à 360°vers Array box ligne 5

=N201
+AP01

The technical information contained in this document is the exclusive property of Schneider Electric Industries S.A.S and cannot be used or disclosed to third parties of any kind without its written consent. Only those drawings and diagrams marked "certified for order" are binding and are subject to the conditions specified in the contract. All devices shown in this diagram are in open position, drawn out with operating mechanism discharged and all power sources off.

Les informations techniques contenues dans ce document sont la propriete exclusive de Schneider Electric Industries S.A.S et ne peuvent etre utilisees ou divulguees a des tiers quels qu'ils soient sans son accord ecrit. Seuls nous engageant sur ce schéma sont en position ouvert - désarmés - débrochés - toutes sources coupées.

Ind. Rev	Date Date	Modification / Modification	Archiv. Micro-filmed	Ind. Rev	Date Date	Modification / Modification	Archiv. Micro-filmed
03	06/06/2011	Tel que construit					
00	22/02/2011	Edition originale / First issue					

EXTENSEUR MODBUS RS485 24VCC /
RS485 LINK EXTENDER 24VDC

ARMOIRE(S) MONITORING
PTR_PC
ENERYO CAILLAN

Schneider Electric

02984823

Projet - No commande / Project - Order No.	Indice / Rev	Folio / Sheet
FPVTB0535	03	042

A3 suite - 01/2008

The technical information contained in this document is the exclusive property of Schneider Electric Industries S.A.S and cannot be used or disclosed to third parties of any kind without its written consent. Only those drawings and diagrams marked "certified" are to be used for execution. All drawings are shown in the diagrams are in open position, drawn out with operating mechanism discharged and all power sources off.

Les informations techniques contenues dans ce document sont la propriete exclusive de Schneider Electric Industries S.A.S et ne peuvent etre utilisees ou divulguees a des tiers quels qu'ils soient sans son accord ecrit. Seuls nous engageant sur ce schéma sont en position ouvert - désarmés - débrochés - toutes sources coupées.

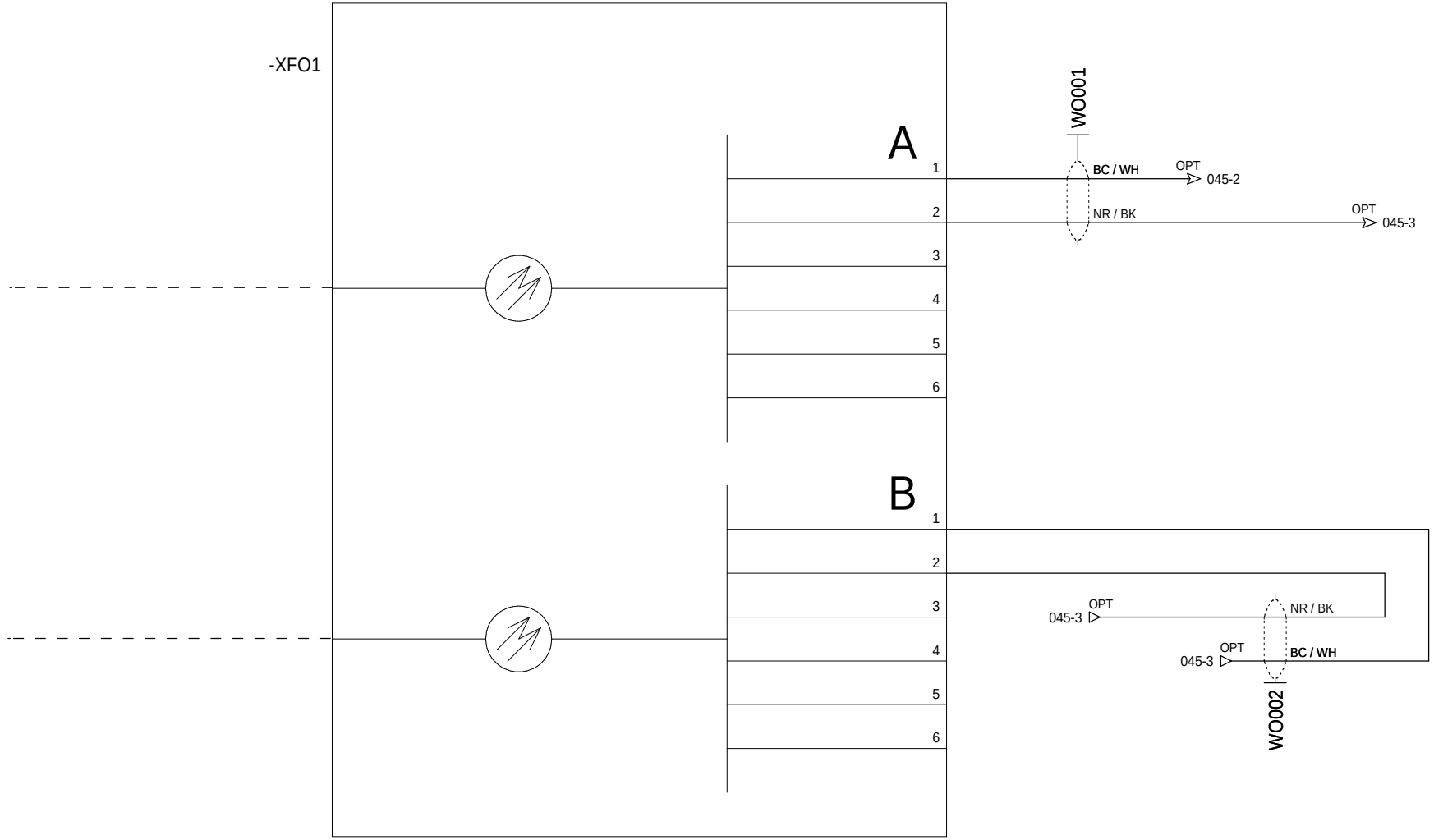

=N201
+AP01

Ind. Rev	Date Date	Modification / Modification	Archiv. Micro-filmed	Ind. Rev	Date Date	Modification / Modification	Archiv. Micro-filmed
00	22/02/2011	Edition originale / First issue					

COFFRET OPTIQUE FIDJI V2 /
OPTICAL BOX FIDJI V2

ARMOIRE(S) MONITORING
PTR_PC
ENERYO CAILLAN

Schneider Electric

02984823

Projet - No commande / Project - Order No.	Indice Rev	Folio Sheet
FPVTB0535	00	044

A3 suite - 01/2008

The technical information contained in this document is the exclusive property of Schneider Electric Industries S.A.S and cannot be used or disclosed to third parties of any kind without its written consent. Only those drawings and diagrams marked "certified" are valid for execution. All drawings shown in this document are in open position, drawn out with operating mechanism discharged and all power sources off.

Les informations techniques contenues dans ce document sont la propriete exclusive de Schneider Electric Industries S.A.S et ne peuvent etre utilisees ou divulguees a des tiers quels qu'ils soient sans son accord ecrit. Seuls nous engagent auxdits tiers les plans et schemas annotes "certifie" et les schemas et plans des appareils representes sur ce schéma sont en position ouvert - désarmés - débrochés - toutes sources coupées.

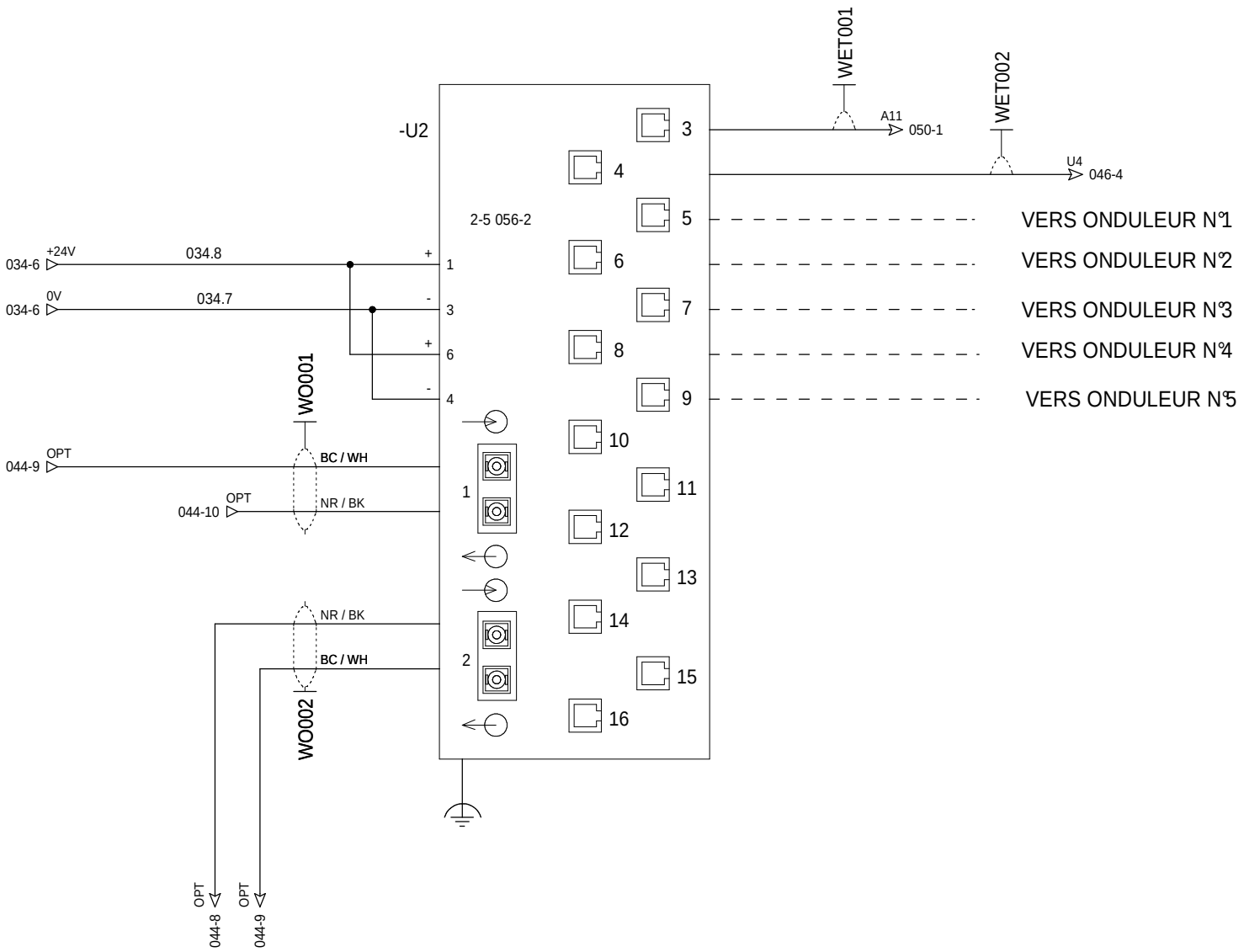

=N201
+AP01

Ind. Rev	Date Date	Modification / Modification	Archiv. Micro-filmed	Ind. Rev	Date Date	Modification / Modification	Archiv. Micro-filmed
00	22/02/2011	Edition originale / First issue					

SWITCH ETHERNET / ETHERNET SWITCH

ARMOIRE(S) MONITORING
PTR_PC
ENERYO CAILLAN

Schneider Electric

02984823

Projet - No commande / Project - Order No.	Indice Rev	Folio Sheet
FPVTB0535	00	045

A3 suite - 01/2008

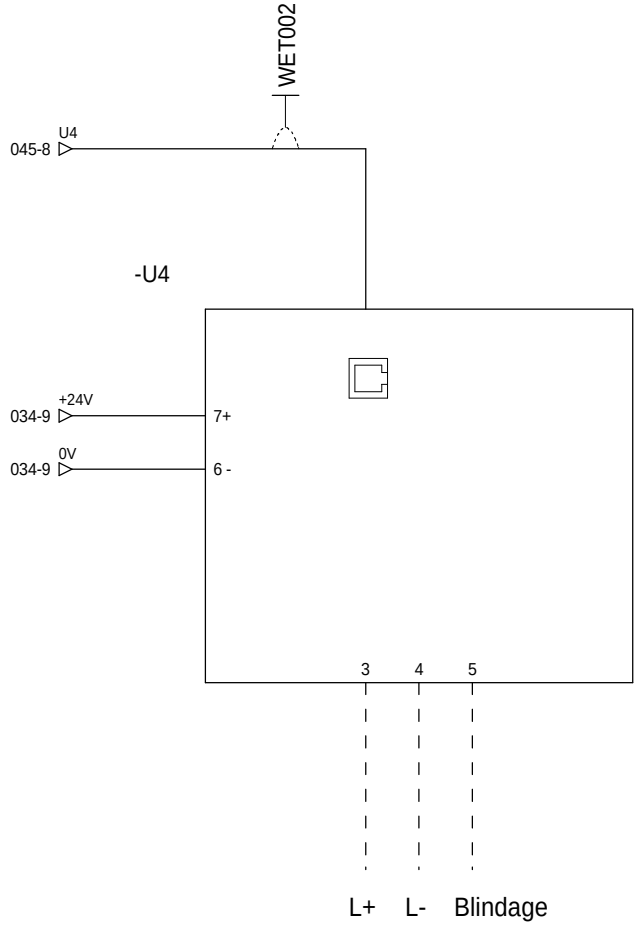

Liaison RS485
vers sepam T20

=N201
+AP01

The technical information contained in this document is the exclusive property of Schneider Electric Industries S.A.S and cannot be used or disclosed to third parties of any kind without its written consent. Only those drawings and diagrams marked "certified" are to be used for execution. All drawings shown in this document are in open position, drawn out with operating mechanism discharged and all power sources off.

Les informations techniques contenues dans ce document sont la propriete exclusive de Schneider Electric Industries S.A.S et ne peuvent etre utilisees ou divulguees a des tiers quels qu'ils soient sans son accord ecrit. Seuls nous engageant sur ce schéma sont en position ouvert - désarmés - débrochés - toutes sources coupées.

Ind. Rev	Date Date	Modification / Modification	Archiv. Micro-filmed	Ind. Rev	Date Date	Modification / Modification	Archiv. Micro-filmed
00	22/02/2011	Edition originale / First issue					

PASSERELLE ETHERNET/RS485
GATEWAY ETH/RS485

ARMOIRE(S) MONITORING
PTR_PC
ENERYO CAILLAN

Schneider Electric

02984823

Projet - No commande Project - Order No.	Indice Rev	Folio Sheet
FPVTB0535	00	046

A3 suite - 01/2008

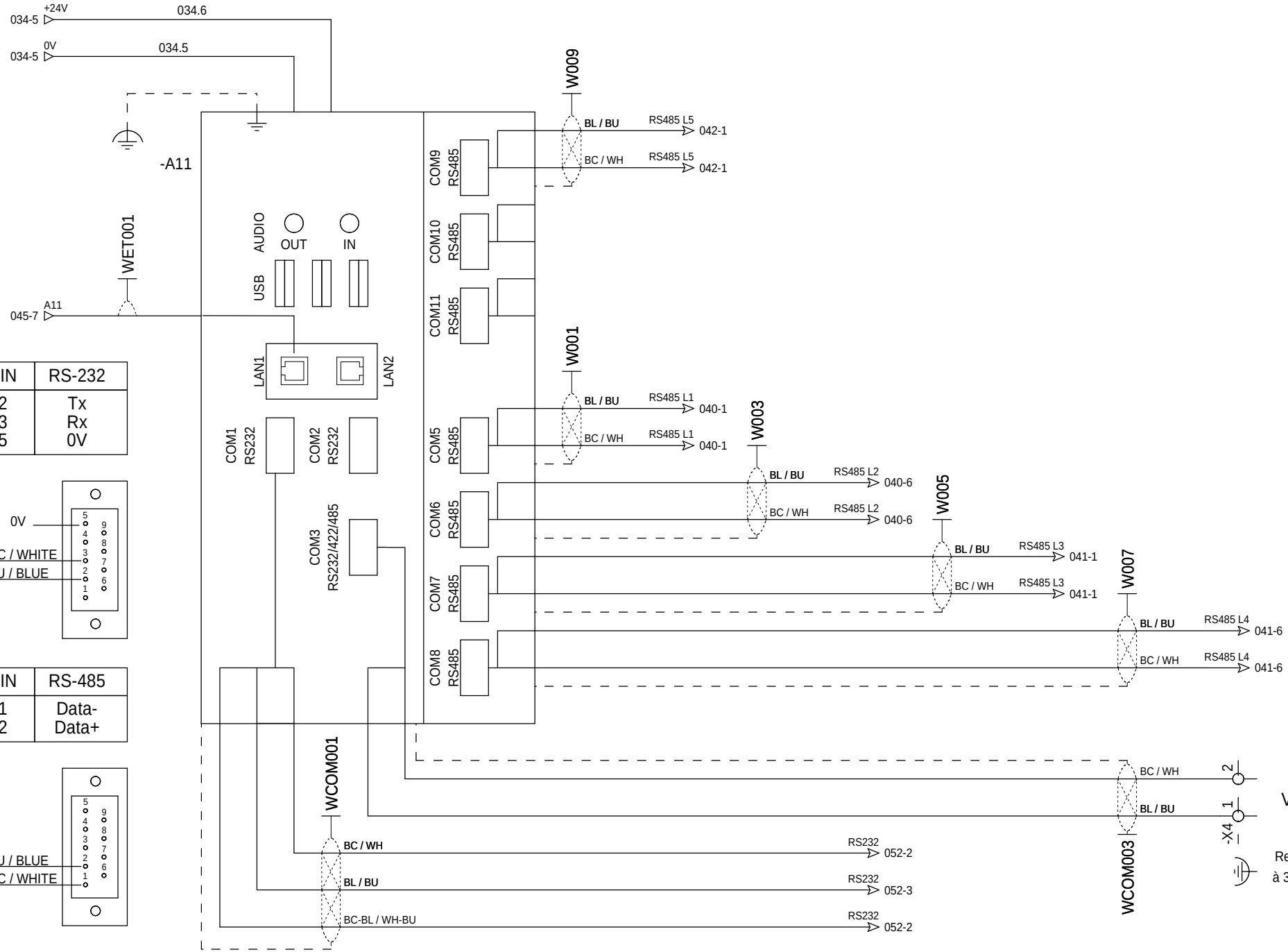

PIN	RS-232
2	Tx
3	Rx
5	0V

PIN	RS-485
1	Data-
2	Data+

The technical information contained in this document is the exclusive property of Schneider Electric Industries S.A.S and cannot be used or disclosed to third parties of any kind without its written consent. Only those drawings and diagrams marked "for construction" are to be used for execution. All drawings shown in this document are in open position, drawn out with operating mechanism discharged and all power sources off.

Les informations techniques contenues dans ce document sont la propriete exclusive de Schneider Electric Industries S.A.S et ne peuvent etre utilisees ou divulguees a des tiers quels qu'ils soient sans son accord ecrit. Seuls nous engageant sur ce schéma sont en position ouvert - désarmés - débrochés - toutes sources coupées.

Ind. Rev	Date Date	Modification / Modification	Archiv. Micro-filmed	Ind. Rev	Date Date	Modification / Modification	Archiv. Micro-filmed
03	06/06/2011	Tel que construit					
01	03/03/2011	Modifications liste I/O					
00	22/02/2011	Edition originale / First issue					

PC DE TELEGESTION / REMOTE MANAGEMENT PC

ARMOIRE(S) MONITORING
PTR_PC
ENERYO CAILLAN

Schneider Electric

02984823

Projet - No commande Project - Order No.	Indice Rev	Folio Sheet
FPVTB0535	03	050

A3 suite - 01/2008

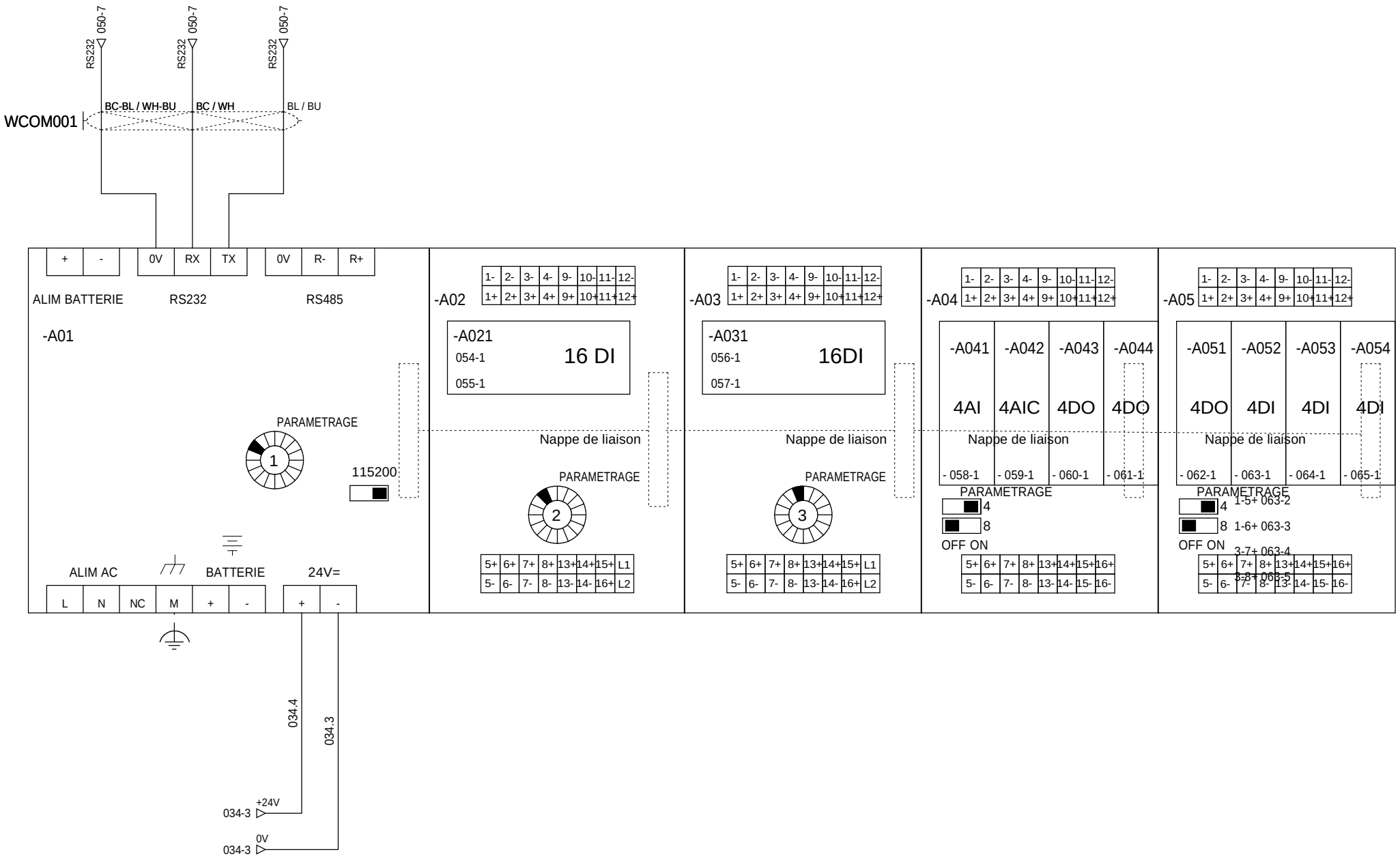

The technical information contained in this document is the exclusive property of Schneider Electric Industries S.A.S and cannot be used or disclosed to third parties of any kind without its written consent. Only those drawings and diagrams marked "certified" or "for construction" are to be used for the purpose of installation. All power sources must be in open position, drawn out with operating mechanism discharged and all power sources off.

Les informations techniques contenues dans ce document sont la propriete exclusive de Schneider Electric Industries S.A.S et ne peuvent etre utilisees ou divulguees a des tiers quels qu'ils soient sans son accord ecrit. Seuls nous engageant sont les documents "certifies" ou "pour construire". Avant toute intervention sur ce schéma sont en position ouvert - désarmés - débrochés - toutes sources coupées.

API NAPAC / PLC NAPAC

ARMOIRE(S) MONITORING
PTR_PC
ENERYO CAILLAN

Ind. Rev	Date Date		Archiv. Micro-filmed	Ind. Rev	Date Date		Archiv. Micro-filmed
00	22/02/2011	Edition originale / First issue					

Schneider Electric

02984823

Projet - No commande / Project - Order No.	Indice Rev	Folio Sheet
FPVTB0535	00	052

A3 suite - 01/2008

POSTE Porte Local PTR transformateurs	POSTE Porte Local PTR RM6	POSTE Porte Local PTR Onduleurs	Aux DJ aux du PTR1 non prioritaire	RESERVE	Aux. DJ PTR1 production protection PV	Aux Synthèse BF parafoudre BT	TR1 Alarme déclenchement

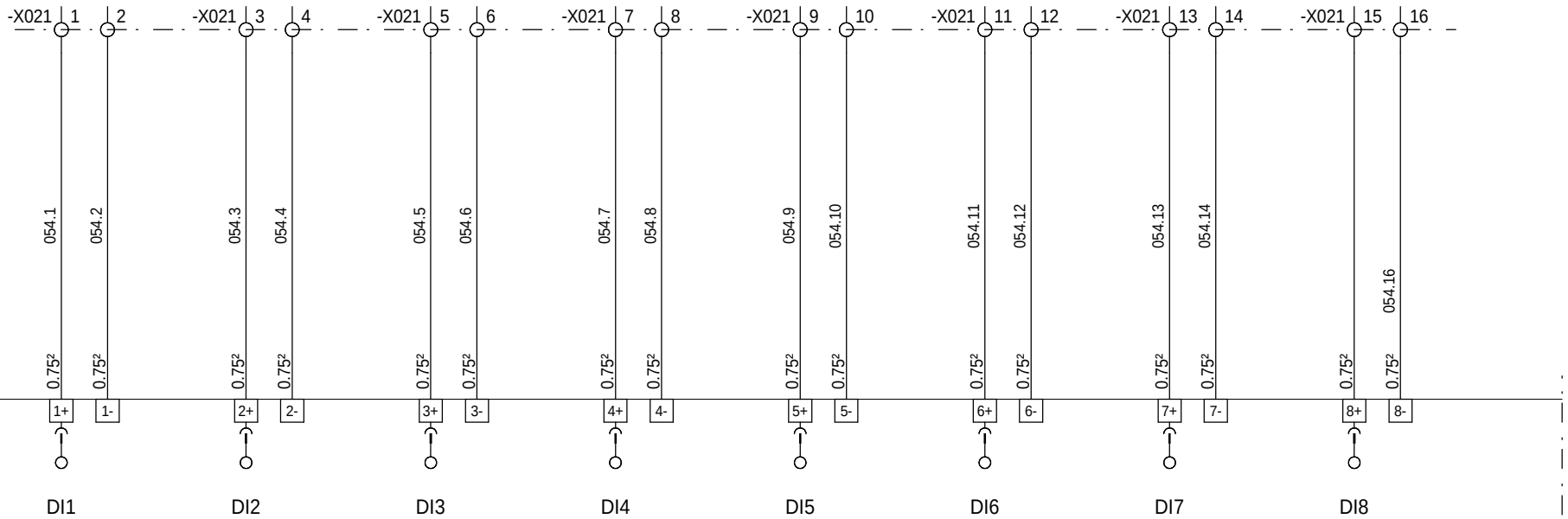

-A021 =S= TELECONTROL 0RIO2 16DI MODULE : 2

=N201
+AP01

Ind. Rev	Date Date		Archiv. Micro-filmed	Ind. Rev	Date Date	Modification / Modification	Archiv. Micro-filmed
00	22/02/2011	Edition originale / First issue					

CARTE 16 ENTREES TOR
ENTREES 1 A 8 /
16 DIGITAL INPUTS BOARD
INPUTS 1 TO 8

ARMOIRE(S) MONITORING
PTR_PC
ENERYO CAILLAN

Schneider Electric

02984823

Projet - No commande Project - Order No.	Indice Rev	Folio Sheet
FPVTB0535	00	054

A3 suite - 01/2008

The technical information contained in this document is the exclusive property of Schneider Electric Industries S.A.S and cannot be used or disclosed to third parties of any kind without its written consent. Only those drawings and diagrams specified in writing are binding for execution. All devices shown in the diagrams are in open position, drawn out with operating mechanism discharged and all power sources off.

Les informations techniques contenues dans ce document sont la propriete exclusive de Schneider Electric Industries S.A.S et ne peuvent etre utilisees ou divulguees a des tiers quels qu'ils soient sans son accord ecrit. Seuls nous engageant ont pour effet les plans et schemas ainsi ecrits. Les appareils representes sur ce schéma sont en position ouvert - désarmés - débrochés - toutes sources coupées.

TR1 TRANSFO ALARME 1er SEUIL TEMPERATURE	UPS SYNTHESE ETATS UPS	UPS FONCTIONNEMENT SUR BATTERIES	UPS BATTERIES FAIBLES OU TRES FAIBLES	TR2 ALARME DECLENCHEMENT	TR2 TRANSFO ALARME 1er SEUIL TEMPERATURE	TR3 ALARME DECLENCHEMENT	TR3 TRANSFO ALARME 1er SEUIL TEMPERATURE

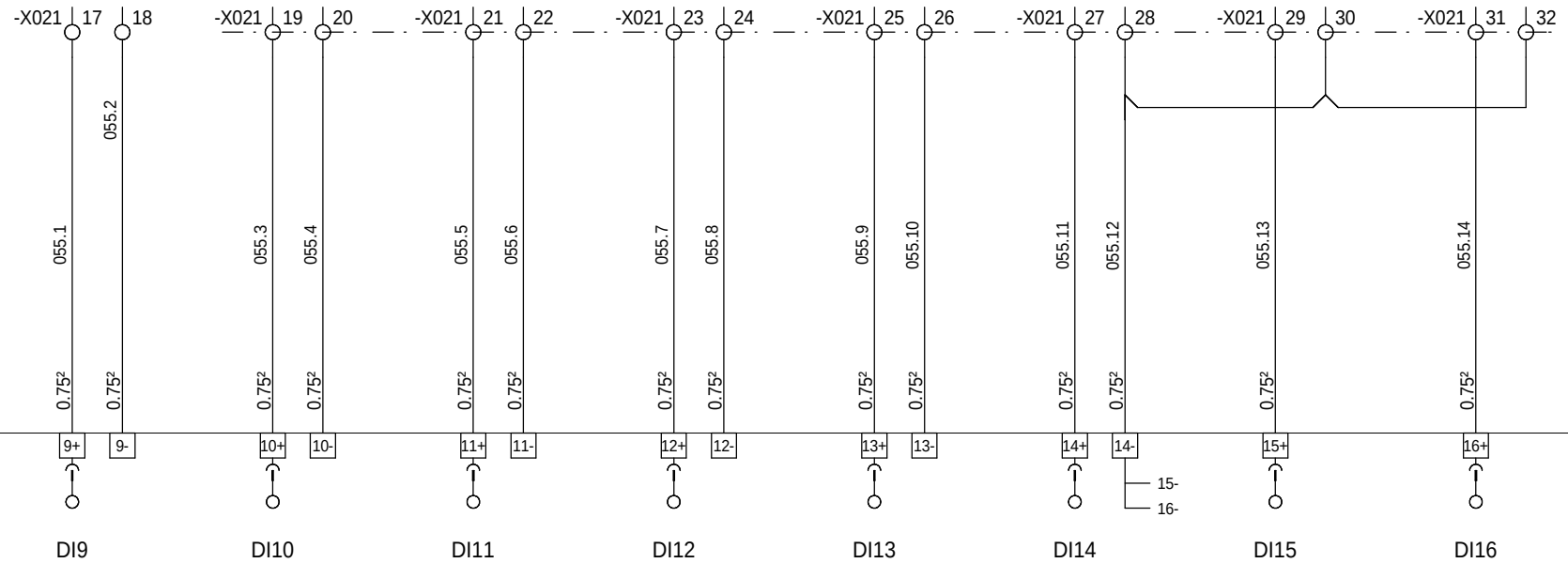

-A021 =S= TELECONTROL 0RIO2 16DI MODULE : 2

=N201
+AP01

Ind. Rev	Date Date	Modification / Modification	Archiv. Micro-filmed	Ind. Rev	Date Date	Modification / Modification	Archiv. Micro-filmed
01	03/03/2011	Modifications liste I/O					
00	22/02/2011	Edition originale / First issue					

CARTE 16 ENTREES TOR
ENTREES 9 A 16 /
16 DIGITAL INPUTS BOARD
INPUTS 9 TO 16

ARMOIRE(S) MONITORING
PTR_PC
ENERYO CAILLAN

Schneider Electric

02984823

Projet - No commande Project - Order No.	Indice Rev	Folio Sheet
FPVTB0535	01	055

A3 suite - 01/2008

The technical information contained in this document is the exclusive property of Schneider Electric Industries S.A.S and cannot be used or disclosed to third parties of any kind without its written consent. Only those drawings and diagrams certified for execution are binding for execution. All drawings shown in this document are in open position, drawn out with operating mechanism discharged and all power sources off.

Les informations techniques contenues dans ce document sont la propriete exclusive de Schneider Electric Industries S.A.S et ne peuvent etre utilisees ou divulguees a des tiers quels qu'ils soient sans son accord ecrit. Seuls nous engagent autre certifiees pour execution. Les appareils representes sur ce schéma sont en position ouvert - désarmés - débrochés - toutes sources coupées.

ETAT SWITCH RESEAU	MONITORING ETAT DISJONCTEUR QF2/4/5/7	RESERVE	RESERVE	RESERVE	RESERVE	RESERVE	RESERVE

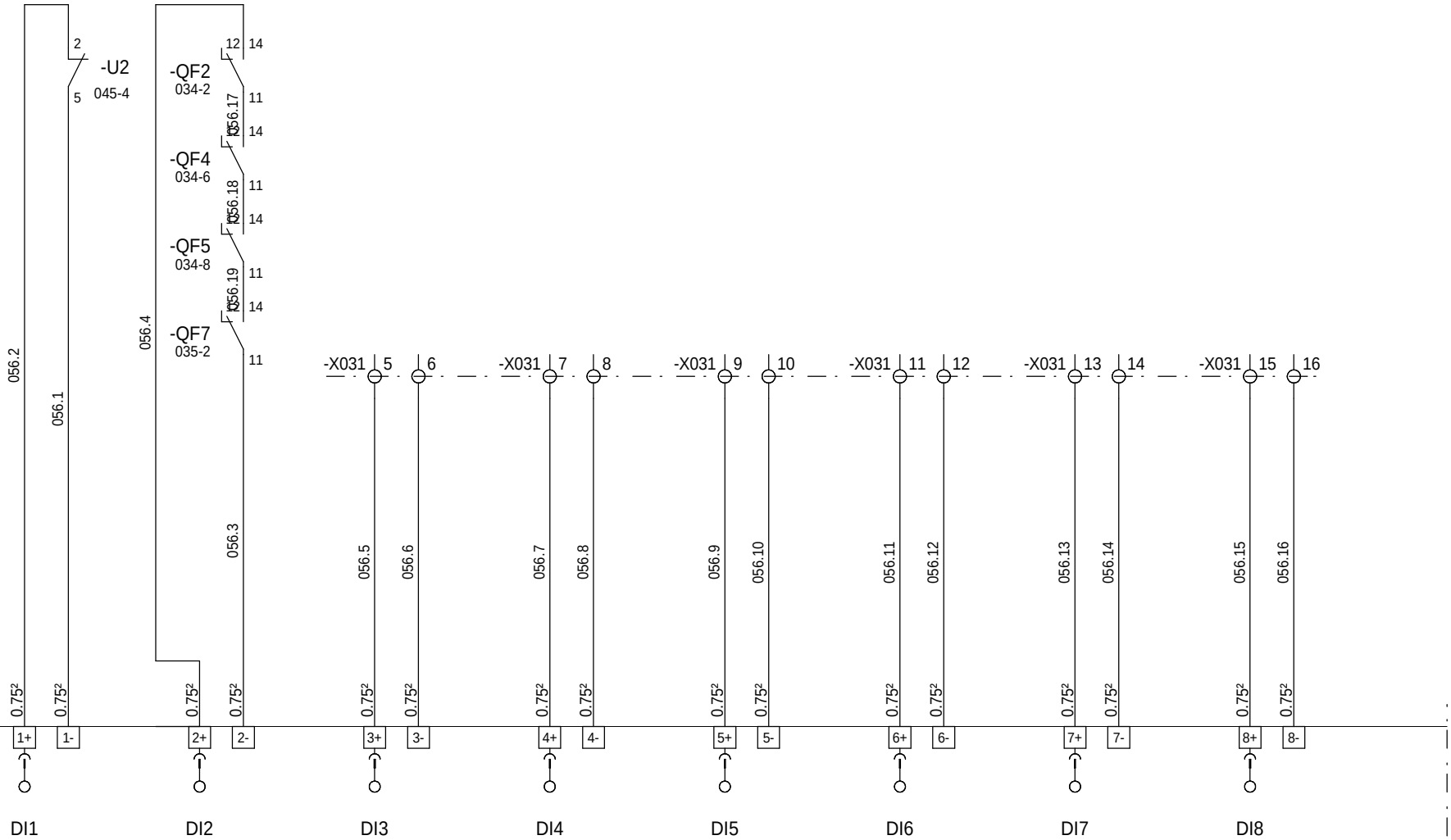

-A031 =S= TELECONTROL 0RIO2 16DI MODULE : 3

=N201
+AP01

Ind. Rev	Date Date	Modification / Modification	Archiv. Micro-filmed	Ind. Rev	Date Date	Modification / Modification	Archiv. Micro-filmed
01	03/03/2011	Modifications liste I/O					
00	22/02/2011	Edition originale / First issue					

CARTE 16 ENTREES TOR
ENTREES 1 A 8 /
16 DIGITAL INPUTS BOARD
INPUTS 1 TO 8

ARMOIRE(S) MONITORING
PTR_PC
ENERYO CAILLAN

Schneider Electric

02984823

Projet - No commande Project - Order No.	Indice Rev	Folio Sheet
FPVTB0535	01	056

A3 suite - 01/2008

The technical information contained in this document is the exclusive property of Schneider Electric Industries S.A.S and cannot be used or disclosed to third parties of any kind without its written consent. Only those drawings and diagrams marked "certified" are valid for execution. All drawings shown in this document are in open position, drawn out with operating mechanism discharged and all power sources off.

Les informations techniques contenues dans ce document sont la propriete exclusive de Schneider Electric Industries S.A.S et ne peuvent etre utilisees ou divulguees a des tiers quels qu'ils soient sans son accord ecrit. Seuls nous engageant pour ce document, les plans et schemas "certifies" sont valables en execution. Les appareils representes sur ce schéma sont en position ouvert - désarmés - débrochés - toutes sources coupées.

RESERVE	RESERVE	RESERVE	RESERVE	RESERVE	RESERVE	RESERVE	PTR1 RELAIS PREVENTA AU

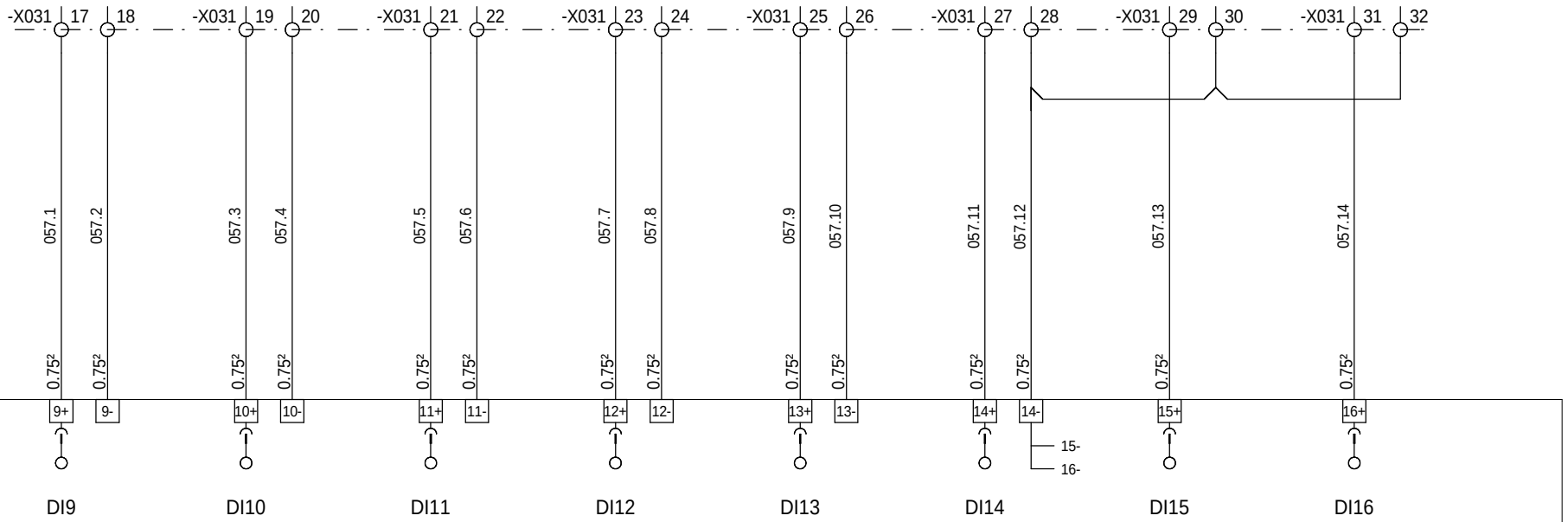

-A031 =S= TELECONTROL 0RIO2 16DI MODULE : 3

=N201
+AP01

Ind. Rev	Date Date	Modification / Modification	Archiv. Micro-filmed	Ind. Rev	Date Date	Modification / Modification	Archiv. Micro-filmed
01	03/03/2011	Modifications liste I/O					
00	22/02/2011	Edition originale / First issue					

CARTE 16 ENTREES TOR
ENTREES 9 A 16 /
16 DIGITAL INPUTS BOARD
INPUTS 9 TO 16

ARMOIRE(S) MONITORING
PTR_PC
ENERYO CAILLAN

Schneider Electric

02984823

Projet - No commande Project - Order No.	Indice Rev	Folio Sheet
FPVTB0535	01	057

A3 suite - 01/2008

The technical information contained in this document is the exclusive property of Schneider Electric Industries S.A.S and cannot be used or disclosed to third parties of any kind without its written consent. Only those drawings and diagrams specified for use with the equipment are binding for execution. All devices shown in the diagrams are in open position, drawn out with operating mechanism discharged and all power sources off.

Les informations techniques contenues dans ce document sont la propriete exclusive de Schneider Electric Industries S.A.S et ne peuvent etre utilisees ou divulguees a des tiers quels qu'ils soient sans son accord ecrit. Seuls nous engageant autant ce sont les plans et schemas d'ensemble et les diagrammes de principe. Les appareils representes sur ce schéma sont en position ouvert - désarmés - débrochés - toutes sources coupées.

POSTE TEMPERATURE INTERIEURE	POSTE TEMPERATURE EXTERIEURE (COTE OMBRE)	RESERVE	RESERVE

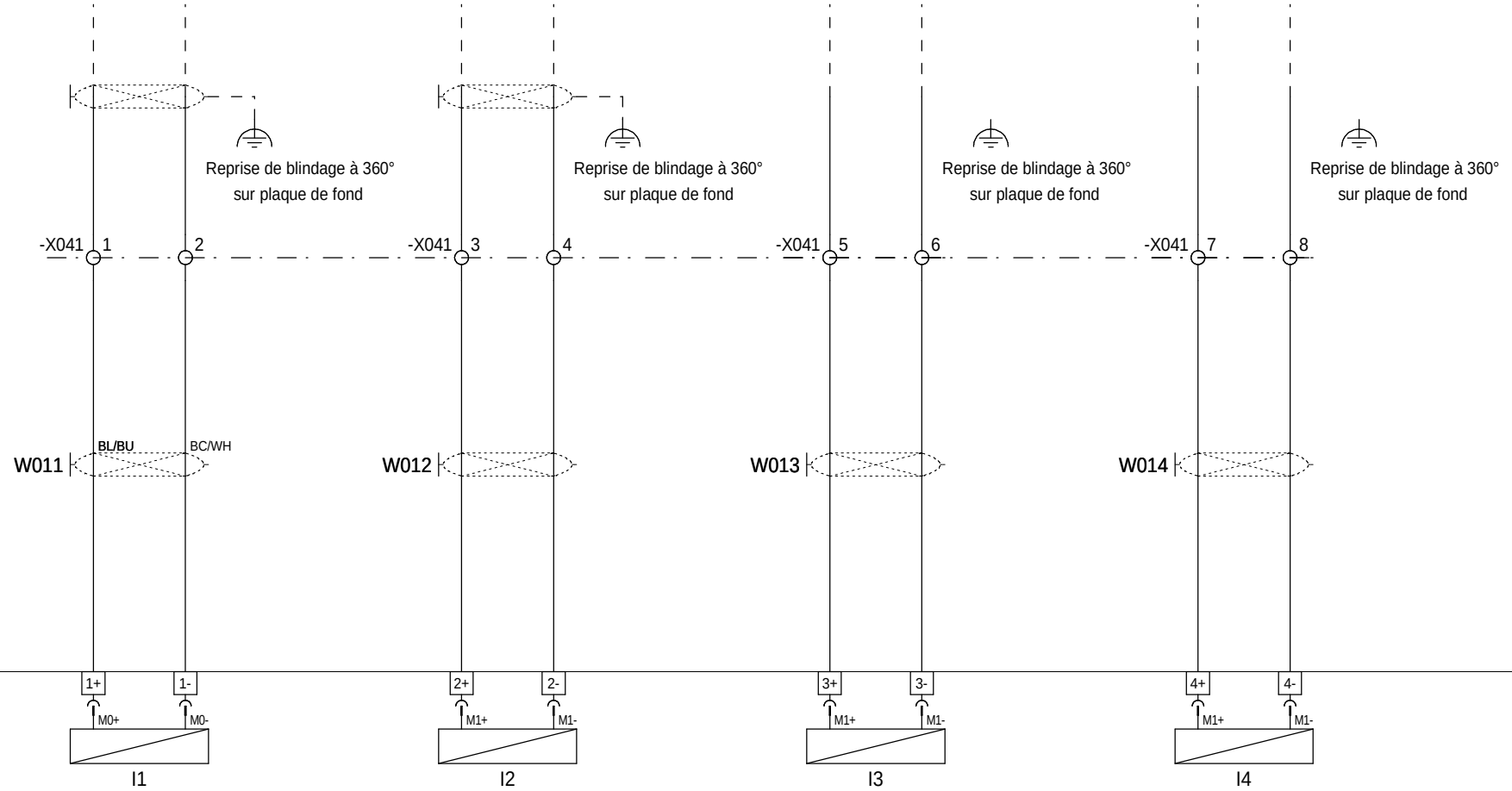

-A041 =S= TELECONTROL 0RIO1 04AI MODULE : 5

=N201
+AP01

Ind. Rev	Date Date	Modification / Modification	Archiv. Micro-filmed	Ind. Rev	Date Date	Modification / Modification	Archiv. Micro-filmed
02	25/03/2011	Modification cablablage module A041					
01	03/03/2011	Modifications liste I/O					
00	22/02/2011	Edition originale / First issue		03	06/06/2011	Tel que construit	

CARTE 4 ENTREES ANALOGIQUES UNIVERSELLES / 4 UNIVERSAL ANALOG INPUTS BOARD

ARMOIRE(S) MONITORING PTR_PC ENERYO CAILLAN

Schneider Electric

02984823

Projet - No commande / Project - Order No.: FPVTB0535 | Indice Rev: 03 | Folio Sheet: 058

A3 suite - 01/2008

The technical information contained in this document is the exclusive property of Schneider Electric Industries S.A.S and cannot be used or disclosed to third parties of any kind without its written consent. Only those drawings and diagrams marked "certified" are to be used for execution. All devices shown in this diagram are in open position, drawn out with operating mechanism discharged and all power sources off.

Les informations techniques contenues dans ce document sont la propriete exclusive de Schneider Electric Industries S.A.S et ne peuvent etre utilisees ou divulguees a des tiers quels qu'ils soient sans son accord ecrit. Seuls nous engageant sur ce schéma sont en position ouvert - désarmés - débrochés - toutes sources coupées.

The technical information contained in this document is the exclusive property of Schneider Electric Industries S.A.S and cannot be used or discloses to third parties of any kind without its written consent. Only those drawings and diagrams marked "for execution" are to be used for execution. All devices shown in the diagrams are in open position, drawn out with operating mechanism discharged and all power sources off.

Les informations techniques contenues dans ce document sont la propriete exclusive de Schneider Electric Industries S.A.S et ne peuvent etre utilisees ou divulguees a des tiers quels qu'ils soient sans son accord ecrit. Seuls nous engagent au sens contractuel les plans et schemas "a fin d'execution". Les appareils representes sur ce schéma sont en position ouvert - désarmés - débrochés - toutes sources coupées.

MESURE IRRADIANCE CHAMP DES PANNEAUX	TEMPERATURE D'IRRADIANCE DE CHAMP	RESERVE	RESERVE

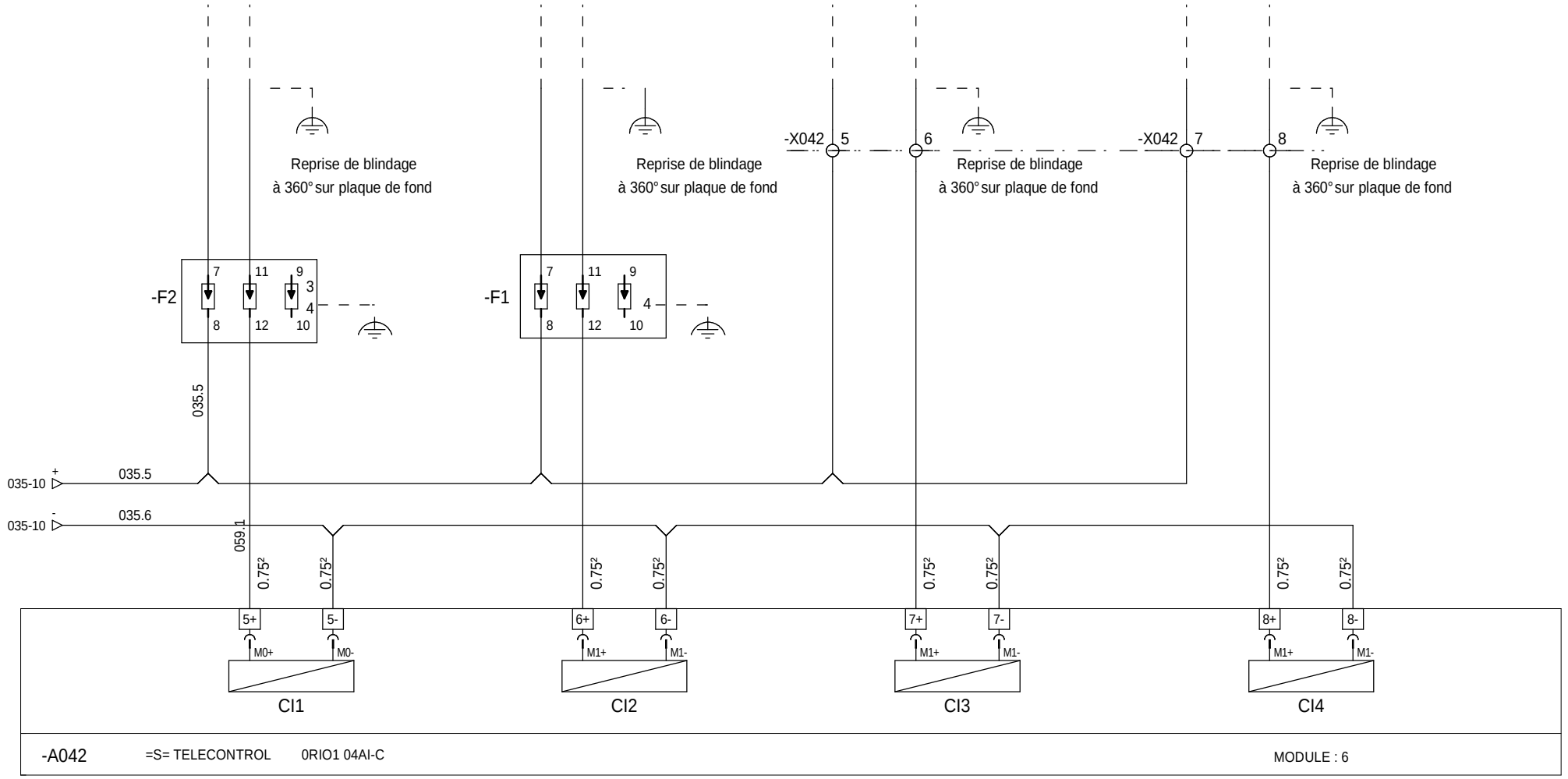

=N201
+AP01

Ind. Rev	Date Date	Modification / Modification	Archiv. Micro-filmed	Ind. Rev	Date Date	Modification / Modification	Archiv. Micro-filmed
02	25/03/2011	Modification cablablage module A041					
01	03/03/2011	Modifications liste I/O					
00	22/02/2011	Edition originale / First issue		03	06/06/2011	Tel que construit	

CARTE 4 ENTREES ANALOGIQUES
4-20mA
4 UNIVERSAL
ANALOG INPUTS BOARD

ARMOIRE(S) MONITORING
PTR_PC
ENERYO CAILLAN

Schneider Electric

02984823

Projet - No commande Project - Order No.	Indice Rev	Folio Sheet
FPVTB0535	03	059

A3 suite - 01/2008

ONDULEUR POSTE COMMANDE MARCHE ONDULEUR 1	ONDULEUR POSTE COMMANDE ARRET ONDULEUR 1	ONDULEUR POSTE COMMANDE MARCHE ONDULEUR 2	ONDULEUR POSTE COMMANDE ARRET ONDULEUR 2				

-A043 =S= TELECONTROL 0RIO1 04DO MODULE : 7

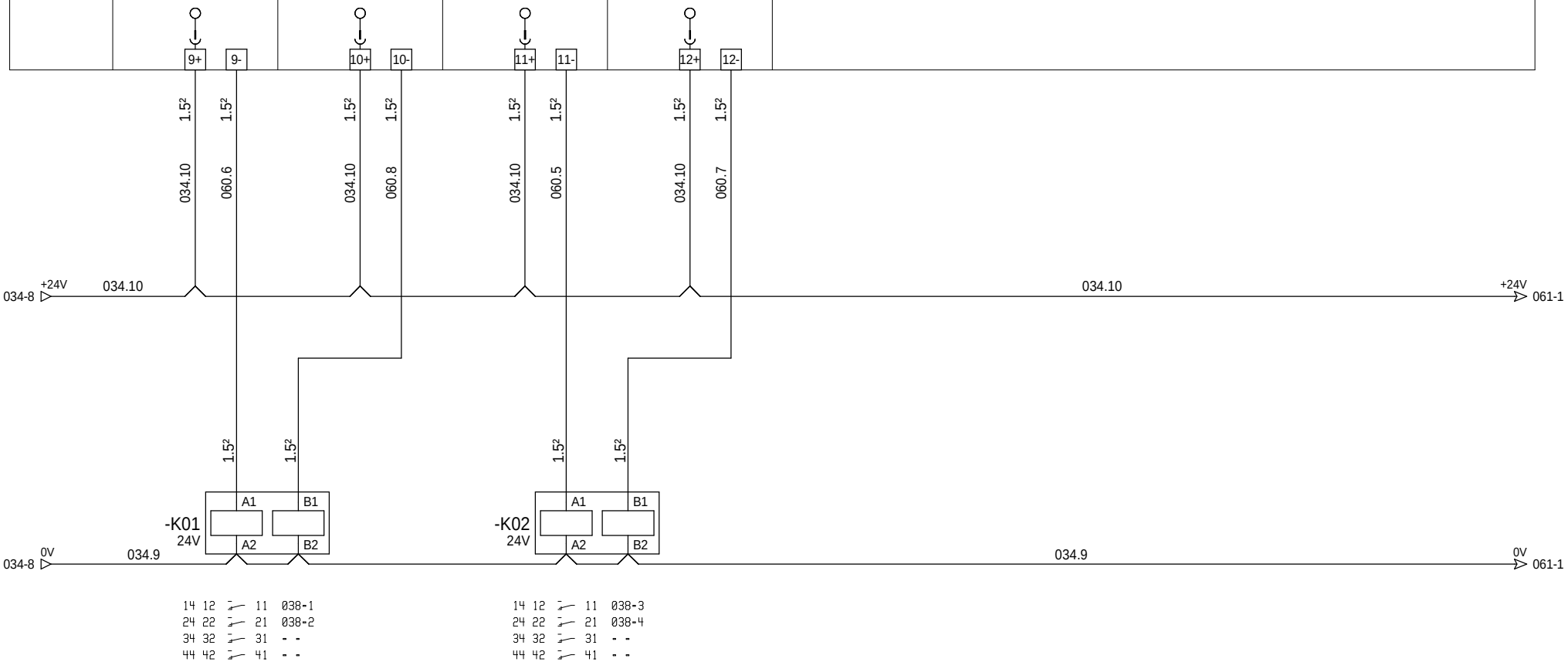

=N201
+AP01

Ind. Rev	Date Date	Modification / Modification	Archiv. Micro-filmed	Ind. Rev	Date Date	Modification / Modification	Archiv. Micro-filmed
03	06/06/2011	Tel que construit					
01	03/03/2011	Modifications liste I/O					
00	22/02/2011	Edition originale / First issue					

CARTE 4 SORTIES TOR
RELAIS ELECTROMECANIQUES /
4 DIGITAL OUTPUTS BOARD
ELECTROMECHANICAL RELAYS

ARMOIRE(S) MONITORING
PTR_PC
ENERYO CAILLAN

Schneider Electric

02984823

Projet - No commande Project - Order No.	Indice Rev	Folio Sheet
FPVTB0535	03	060

A3 suite - 01/2008

The technical information contained in this document is the exclusive property of Schneider Electric Industries S.A.S and cannot be used or disclosed to third parties of any kind without its written consent. Only those drawings and diagrams marked "certified" are to be used for execution. All drawings are in principle shown in the voltages are in open position, drawn out with operating mechanism discharged and all power sources off.

Les informations techniques contenues dans ce document sont la propriete exclusive de Schneider Electric Industries S.A.S et ne peuvent etre utilisees ou divulguees a des tiers quels qu'ils soient sans son accord ecrit. Seuls nous engageant sur ce schéma sont en position ouvert - désarmés - débrochés - toutes sources coupées.

ONDULEUR POSTE COMMANDE MARCHE ONDULEUR 3	ONDULEUR POSTE COMMANDE ARRET ONDULEUR 3	ONDULEUR POSTE COMMANDE MARCHE ONDULEUR 4	ONDULEUR POSTE COMMANDE ARRET ONDULEUR 4				

-A044 =S= TELECONTROL 0RIO1 04DO MODULE : 8

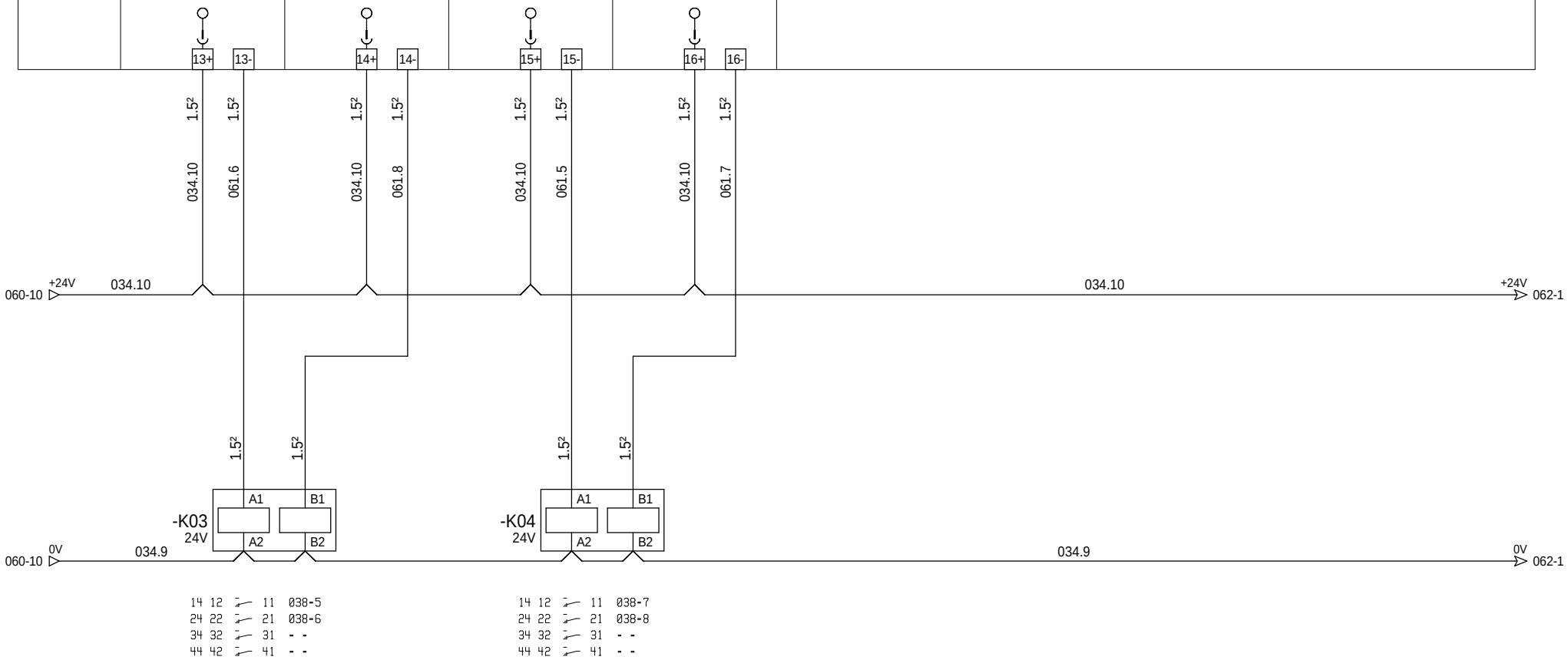

=N201
+AP01

Ind. Rev	Date Date	Modification / Modification	Archiv. Micro-filmed	Ind. Rev	Date Date	Modification / Modification	Archiv. Micro-filmed
03	06/06/2011	Tel que construit					
01	03/03/2011	Modifications liste I/O					
00	22/02/2011	Edition originale / First issue					

CARTE 4 SORTIES TOR
RELAIS ELECTROMECANIQUES /
4 DIGITAL OUTPUTS BOARD
ELECTROMECHANICAL RELAYS

ARMOIRE(S) MONITORING
PTR_PC
ENERYO CAILLAN

Schneider Electric

02984823

Projet - No commande Project - Order No.	Indice Rev	Folio Sheet
FPVTB0535	03	061

A3 suite - 01/2008

The technical information contained in this document is the exclusive property of Schneider Electric Industries S.A.S and cannot be used or disclosed to third parties of any kind without its written consent. Only those drawings and diagrams marked "certified" are to be used for execution. All investigations in this document are in open position, drawn out with operating mechanism discharged and all power sources off.

Les informations techniques contenues dans ce document sont la propriete exclusive de Schneider Electric Industries S.A.S et ne peuvent etre utilisees ou divulguees a des tiers quels qu'ils soient sans son accord ecrit. Seuls nous engageant sur ce schéma sont en position ouvert - désarmés - débrochés - toutes sources coupées.

ONDULEUR POSTE COMMANDE MARCHE ONDULEUR 5	ONDULEUR POSTE COMMANDE ARRET ONDULEUR 5	RESERVE	RESERVE				

-A051 =S= TELECONTROL 0RIO1 04DO MODULE : 9

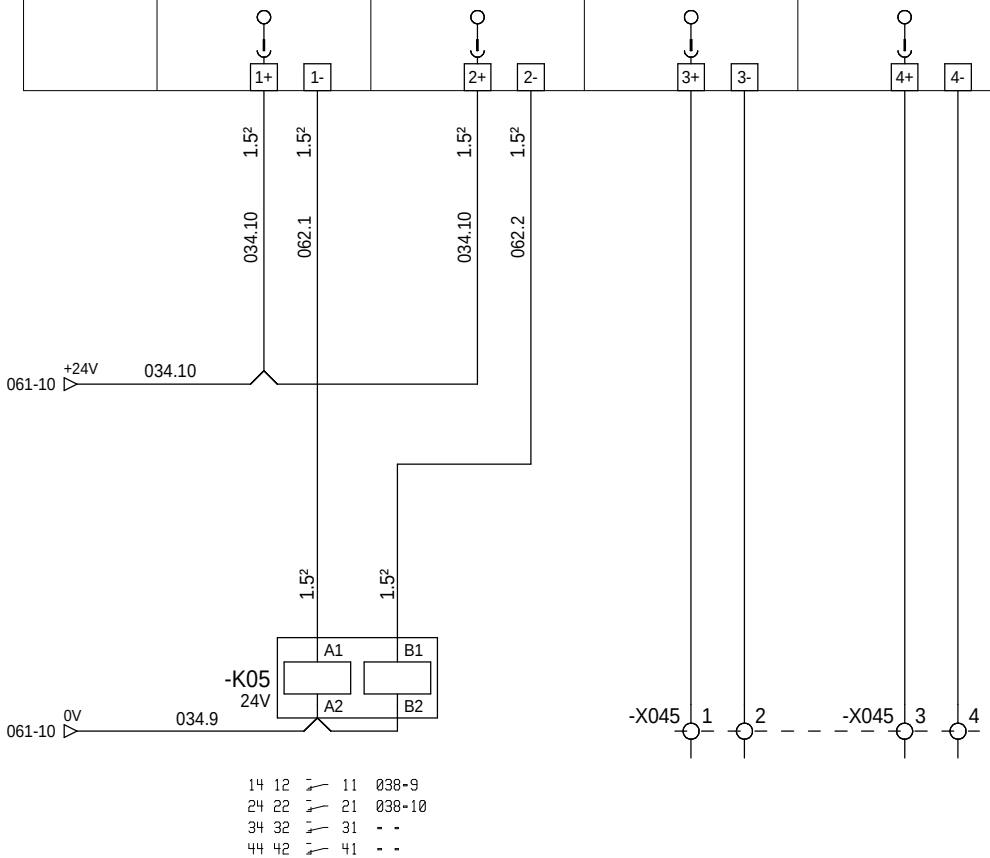

=N201
+AP01

Ind. Rev	Date Date	Modification / Modification	Archiv. Micro-filmed	Ind. Rev	Date Date	Modification / Modification	Archiv. Micro-filmed
00	22/02/2011	Edition originale / First issue					

CARTE 4 SORTIES TOR
RELAIS ELECTROMECANIQUES /
4 DIGITAL OUTPUTS BOARD
ELECTROMECHANICAL RELAYS

ARMOIRE(S) MONITORING
PTR_PC
ENERYO CAILLAN

Schneider Electric

02984823

Projet - No commande Project - Order No.	Indice Rev	Folio Sheet
FPVTB0535	00	062

A3 suite - 01/2008

The technical information contained in this document is the exclusive property of Schneider Electric Industries S.A.S and cannot be used or disclosed to third parties of any kind without its written consent. Only those drawings and diagrams entitled "order" are valid for execution. All other drawings are for information purposes only. Diagrams are in open position, drawn out with operating mechanism discharged and all power sources off.

Les informations techniques contenues dans ce document sont la propriete exclusive de Schneider Electric Industries S.A.S et ne peuvent etre utilisees ou divulguees a des tiers quels qu'ils soient sans son accord ecrit. Seuls nous engageant sur ce schéma sont en position ouvert - désarmés - débroches - toutes sources coupées.

SM6 DM1 TR11 Etat sectionneur de ligne	SM6 DM1 TR11 Etat secionneur de terre	SM6 DM1 TR11 Chien de garde Sepam	SM6 DM1 TR11 Etat disjoncteur de ligne				

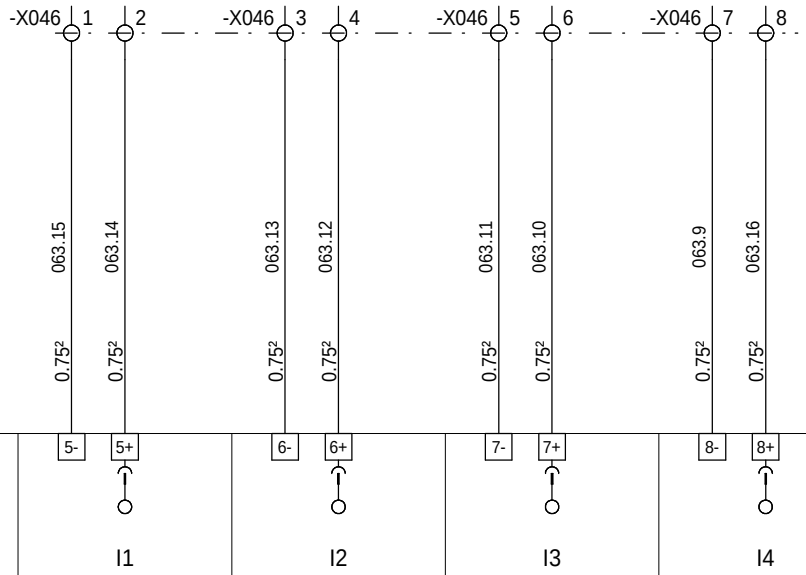

-A052 =S= TELECONTROL 0RIO1 04DI MODULE : A

=N201
+AP01

Ind. Rev	Date Date	Modification / Modification	Archiv. Micro-filmed	Ind. Rev	Date Date	Modification / Modification	Archiv. Micro-filmed
01	03/03/2011	Modifications liste I/O					
00	22/02/2011	Edition originale / First issue					

CARTE 4 ENTREES TOR
ENTREES 1 A 4
4 DIGITAL INPUTS BOARD
INPUTS 1 TO 4

ARMOIRE(S) MONITORING
PTR_PC
ENERYO CAILLAN

Schneider Electric

02984823

Projet - No commande Project - Order No.	Indice Rev	Folio Sheet
FPVTB0535	01	063

A3 suite - 01/2008

The technical information contained in this document is the exclusive property of Schneider Electric Industries S.A.S and cannot be used or disclosed to third parties of any kind without its written consent. Only those drawings and diagrams marked "for construction" are to be used for execution. All devices shown in the diagrams are in open position, drawn out with operating mechanism discharged and all power sources off.

Les informations techniques contenues dans ce document sont la propriete exclusive de Schneider Electric Industries S.A.S et ne peuvent etre utilisees ou divulguees a des tiers quels qu'ils soient sans son accord ecrit. Seuls nous engagent au sens contractuel les plans et schemas "a fins d'execution". Les appareils representes sur ce schéma sont en position ouvert - désarmés - débrochés - toutes sources coupées.

SM6 DM1 TR12 Etat sectionneur de ligne	SM6 DM1 TR12 Etat sectionneur de terre	SM6 DM1 TR12 Chien de garde Sepam	SM6 DM1 TR12 Etat disjoncteur de ligne				

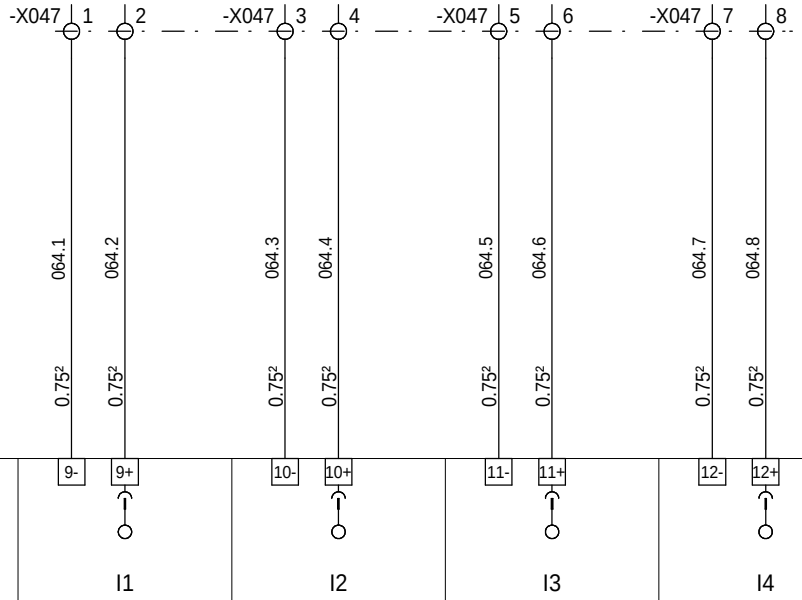

-A053 =S= TELECONTROL 0RIO1 04DI MODULE : B

=N201
+AP01

Ind. Rev	Date Date	Modification / Modification	Archiv. Micro-filmed	Ind. Rev	Date Date	Modification / Modification	Archiv. Micro-filmed
01	03/03/2011	Modifications liste I/O					
00	22/02/2011	Edition originale / First issue					

CARTE 4 ENTREES TOR
ENTREES 1 A 4
4 DIGITAL INPUTS BOARD
INPUTS 1 TO 4

ARMOIRE(S) MONITORING
PTR_PC
ENERYO CAILLAN

Schneider Electric

02984823

Projet - No commande Project - Order No.	Indice Rev	Folio Sheet
FPVTB0535	01	064

A3 suite - 01/2008

The technical information contained in this document is the exclusive property of Schneider Electric Industries S.A.S and cannot be used or disclosed to third parties of any kind without its written consent. Only those drawings and diagrams marked "certified" are to be used for execution. All devices shown in the diagrams are in open position, drawn out with operating mechanism discharged and all power sources off.

Les informations techniques contenues dans ce document sont la propriete exclusive de Schneider Electric Industries S.A.S et ne peuvent etre utilisees ou divulguees a des tiers quels qu'ils soient sans son accord ecrit. Seuls nous engagent ceux des dessins etiquetes "certifie" lorsque ils sont utilisés pour l'execution. Les appareils representés sur ce schéma sont en position ouvert - désarmés - débrochés - toutes sources coupées.

SM6 DM1 TR13 Etat sectionneur de ligne	SM6 DM1 TR13 Etat sectionneur de terre	SM6 DM1 TR13 Chien de garde Sepam	SM6 DM1 TR13 Etat disjoncteur de ligne				

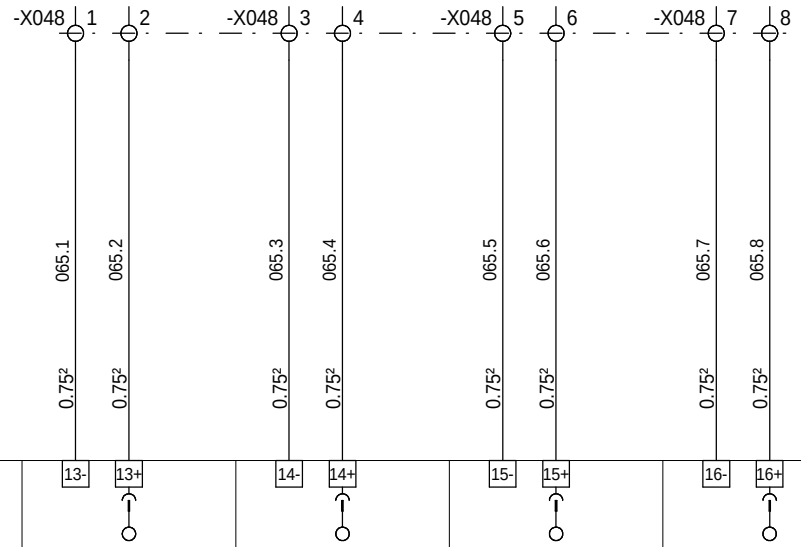

-A054 =S= TELECONTROL 0RIO1 04DI MODULE : C

=N201
+AP01

Ind. Rev	Date Date	Modification / Modification	Archiv. Micro-filmed	Ind. Rev	Date Date	Modification / Modification	Archiv. Micro-filmed
01	03/03/2011	Modifications liste I/O					
00	22/02/2011	Edition originale / First issue					

CARTE 4 ENTREES TOR
ENTREES 1 A 4
4 DIGITAL INPUTS BOARD
INPUTS 1 TO 4

ARMOIRE(S) MONITORING
PTR_PC
ENERYO CAILLAN

Schneider Electric

02984823

Projet - No commande Project - Order No.	Indice Rev	Folio Sheet
FPVTB0535	01	065

A3 suite - 01/2008

The technical information contained in this document is the exclusive property of Schneider Electric Industries S.A.S and cannot be used or disclosed to third parties of any kind without its written consent. Only those drawings and diagrams marked "certified" are to be used for execution. All devices shown in the diagrams are in open position, drawn out with operating mechanism discharged and all power sources off.

Les informations techniques contenues dans ce document sont la propriete exclusive de Schneider Electric Industries S.A.S et ne peuvent etre utilisees ou divulguees a des tiers quels qu'ils soient sans son accord ecrit. Seuls nous engagent ceux des dessins etiquetes "certifie" et utilisés pour l'execution. Les appareils representes sur ce schéma sont en position ouvert - désarmés - débrochés - toutes sources coupées.

The technical information contained in this document is the exclusive property of Schneider Electric Industries S.A.S and cannot be used or disclosed to third parties of any kind without its written consent. Only those drawings and diagrams marked "for order" are valid for execution. All devices shown in the diagrams are in open position, drawn out with operating mechanism discharged and all power sources off.

Les informations techniques contenues dans ce document sont la propriete exclusive de Schneider Electric Industries S.A.S et ne peuvent etre utilisees ou divulguees a des tiers quels qu'ils soient sans son accord ecrit. Seuls nous engageant sur ce schéma sont en position ouvert - désarmés - débrochés - toutes sources coupées.

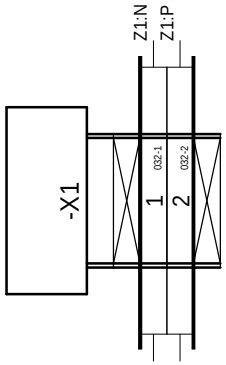

=N201
+AP01

Ind. Rev	Date Date	Modification / Modification	Archiv. Micro-filmed	Ind. Rev	Date Date	Modification / Modification	Archiv. Micro-filmed
00	17/02/2010	Edition originale / First issue					

BORNIER : =N201+AP01-X1 /
TERMINAL BLOCK : =N201+AP01-X1

ARMOIRE(S) MONITORING
PTR_PC
ENERYO CAILLAN

Schneider Electric

02984823

Projet - No commande / Project - Order No.	Indice / Rev	Folio / Sheet
FPVTB0535	00	150

The technical information contained in this document is the exclusive propery of Schneider Electric Industries S.A.S and cannot be used or disclosed to third parties of any kind without its written consent. Only those drawings and diagrams marked "for execution" are to be used for execution. All drawings shown in this document are in open position, drawn out with operating mechanism discharged and all power sources off.

Les informations techniques contenues dans ce document sont la propriete exclusive de Schneider Electric Industries S.A.S et ne peuvent etre utilisees ou divulguees a des tiers quels qu'ils soient sans son accord ecrit. Seuls nous engageant sur ce schéma sont en position ouvert - désarmés - débrochés - toutes sources coupées.

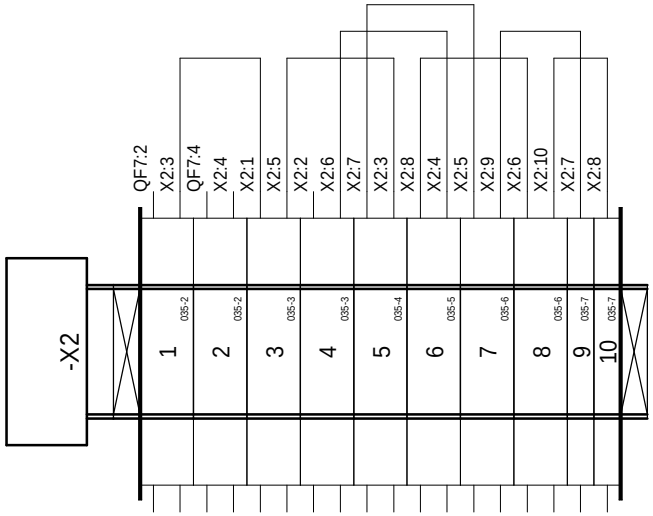

=N201
+AP01

Ind. Rev	Date Date	Modification / Modification	Archiv. Micro-filmed	Ind. Rev	Date Date	Modification / Modification	Archiv. Micro-filmed
00	17/02/2010	Edition originale / First issue					

BORNIER : =N201+AP01-X2 /
TERMINAL BLOCK : =N201+AP01-X2

ARMOIRE(S) MONITORING
PTR_PC
ENERYO CAILLAN

Schneider Electric

02984823

Projet - No commande / Project - Order No.	Indice / Rev	Folio / Sheet
FPVTB0535	00	151

A3 suite - 01/2008

The technical information contained in this document is the exclusive property of Schneider Electric Industries S.A.S and cannot be used or disclosed to third parties of any kind without its written consent. Only those drawings and diagrams marked "for execution" are to be used for execution. All drawings shown in this document are in open position, drawn out with operating mechanism discharged and all power sources off.

Les informations techniques contenues dans ce document sont la propriete exclusive de Schneider Electric Industries S.A.S et ne peuvent etre utilisees ou divulguees a des tiers quels qu'ils soient sans son accord ecrit. Seuls nous engageant pour ce document les plans et schemas annotes "a executer" et les documents "as built" ou "conforme a l'execution". Les appareils representes sur ce schéma sont en position ouvert - désarmés - débrochés - toutes sources coupées.

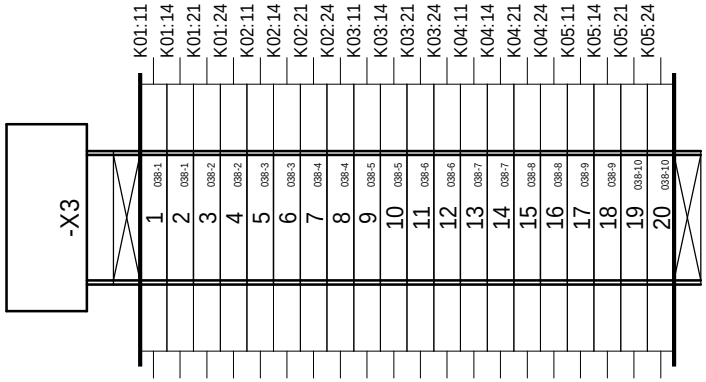

=N201
+AP01

Ind. Rev	Date Date		Archiv. Micro-filmed	Ind. Rev	Date Date		Archiv. Micro-filmed
00	17/02/2010	Edition originale / First issue					

Modification / Modification

BORNIER : =N201+AP01-X3 /
TERMINAL BLOCK : =N201+AP01-X3

ARMOIRE(S) MONITORING
PTR_PC
ENERYO CAILLAN

Schneider Electric

02984823

Projet - No commande / Project - Order No.	Indice / Rev	Folio / Sheet
FPVTB0535	00	152

A3 suite - 01/2008

The technical information contained in this document is the exclusive property of Schneider Electric Industries S.A.S and cannot be used or disclosed to third parties of any kind without its written consent. Only those drawings and diagrams emitted after order are valid and binding for execution. All devices shown in this diagram are in open position, drawn out with operating mechanism discharged and all power sources off.

Les informations techniques contenues dans ce document sont la propriete exclusive de Schneider Electric Industries S.A.S et ne peuvent etre utilisees ou divulguees a des tiers quels qu'ils soient sans son accord ecrit. Seuls nous engageant sur ce schéma sont en position ouvert - désarmés - débrochés - toutes sources coupées.

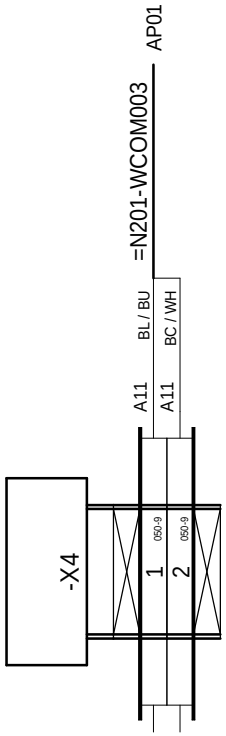

=N201
+AP01

Ind. Rev	Date Date	Modification / Modification	Archiv. Micro-filmed	Ind. Rev	Date Date	Modification / Modification	Archiv. Micro-filmed
00	17/02/2010	Edition originale / First issue					

BORNIER : =N201+AP01-X4 /
TERMINAL BLOCK : =N201+AP01-X4

ARMOIRE(S) MONITORING
PTR_PC
ENERYO CAILLAN

Schneider Electric

02984823

Projet - No commande / Project - Order No.	Indice / Rev	Folio / Sheet
FPVTB0535	00	153

A3 suite - 01/2008

The technical information contained in this document is the exclusive property of Schneider Electric Industries S.A.S and cannot be used or disclosed to third parties of any kind without its written consent. Only those drawings and diagrams marked "for execution" are to be used for execution. All drawings shown in this document are in open position, drawn out with operating mechanism discharged and all power sources off.

Les informations techniques contenues dans ce document sont la propriete exclusive de Schneider Electric Industries S.A.S et ne peuvent etre utilisees ou divulguees a des tiers quels qu'ils soient sans son accord ecrit. Seuls nous engageant pour ce document les plans et schemas marqués "a des fins d'execution". Les appareils representes sur ce schéma sont en position ouvert - désarmés - débrochés - toutes sources coupées.

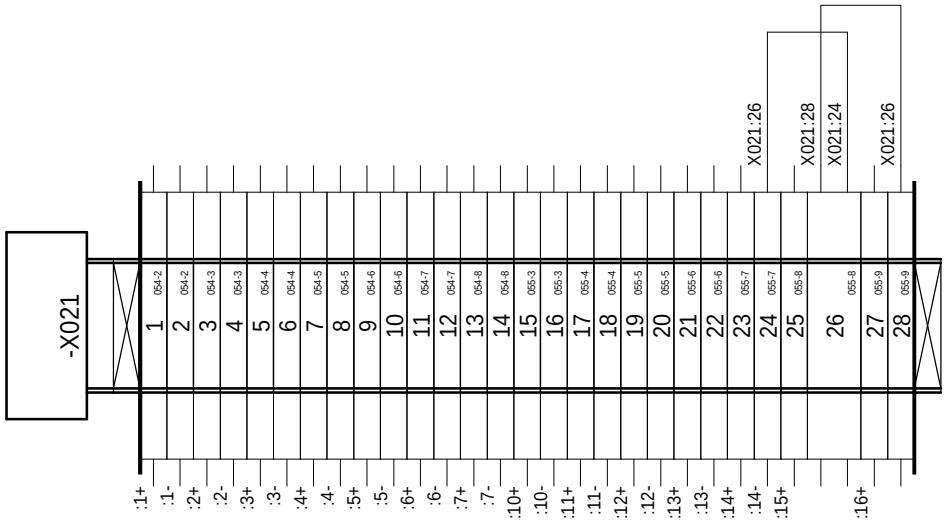

=N201
+AP01

Ind. Rev	Date Date	Modification / Modification	Archiv. Micro-filmed	Ind. Rev	Date Date	Modification / Modification	Archiv. Micro-filmed
00	17/02/2010	Edition originale / First issue					

BORNIER : =N201+AP01-X021 /
TERMINAL BLOCK : =N201+AP01-X021

ARMOIRE(S) MONITORING
PTR_PC
ENERYO CAILLAN

Schneider Electric

02984823

Projet - No commande / Project - Order No.	Indice / Rev	Folio / Sheet
FPVTB0535	00	154

A3 suite - 01/2008

The technical information contained in this document is the exclusive property of Schneider Electric Industries S.A.S and cannot be used or disclosed to third parties of any kind without its written consent. Only those drawings and diagrams entitled for execution are to be used for execution. All drawings shown in this document are in open position, drawn out with operating mechanism discharged and all power sources off.

Les informations techniques contenues dans ce document sont la propriete exclusive de Schneider Electric Industries S.A.S et ne peuvent etre utilisees ou divulguees a des tiers quels qu'ils soient sans son accord ecrit. Seuls nous engageant pour ce document en vigueur sont les plans et schemas mis a jour et remis a l'installateur ou a l'organisme de controle. Les appareils representes sur ce schéma sont en position ouvert - désarmés - débrochés - toutes sources coupées.

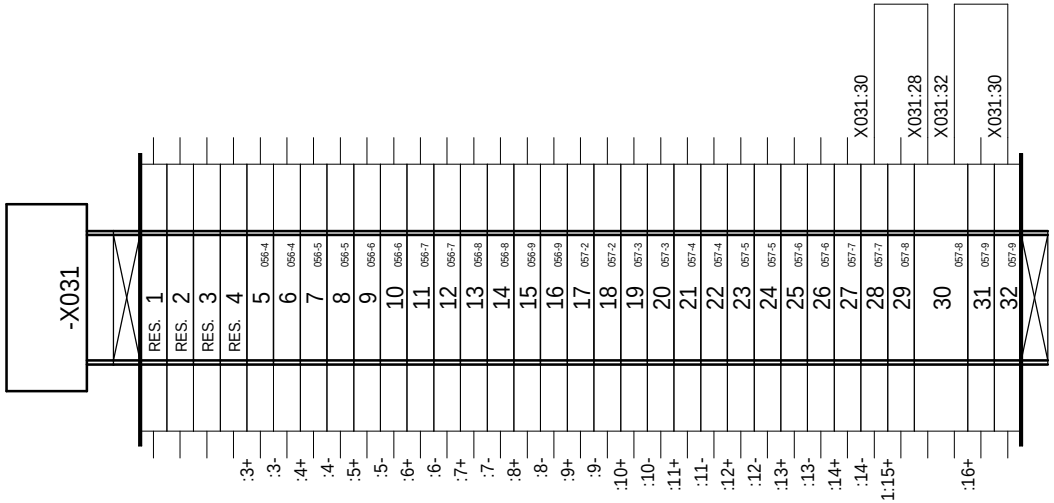

=N201
+AP01

Ind. Rev	Date Date	Modification / Modification	Archiv. Micro-filmed	Ind. Rev	Date Date	Modification / Modification	Archiv. Micro-filmed
01	03/03/2011	Edition originale / First issue					

BORNIER : =N201+AP01-X031 /
TERMINAL BLOCK : =N201+AP01-X031

ARMOIRE(S) MONITORING
PTR_PC
ENERYO CAILLAN

Schneider Electric

02984823

Projet - No commande / Project - Order No.	Indice / Rev	Folio / Sheet
FPVTB0535	01	155

A3 suite - 01/2008

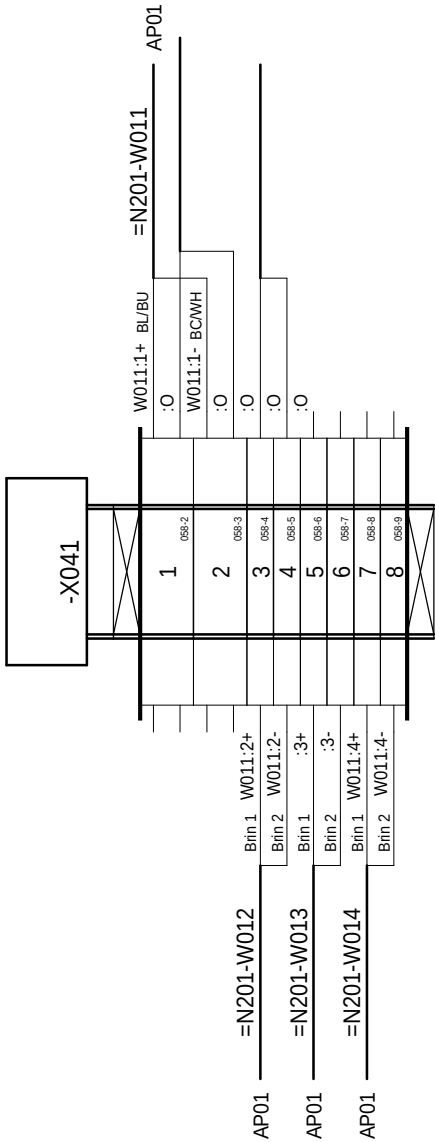

=N201
+AP01

The technical information contained in this document is the exclusive property of Schneider Electric Industries S.A.S and cannot be used or discloses to third parties of any kind without its written consent. Only those drawings and diagrams marked "certified" are to be used for execution. All drawings shown in this document are in open position, drawn out with operating mechanism discharged and all power sources off.

Les informations techniques contenues dans ce document sont la propriete exclusive de Schneider Electric Industries S.A.S et ne peuvent etre utilisees ou divulguees a des tiers quels qu'ils soient sans son accord ecrit. Seuls nous engageant sur ce schéma sont en position ouvert - désarmés - débrochés - toutes sources coupées.

Ind. Rev	Date Date	Modification / Modification	Archiv. Micro-filmed	Ind. Rev	Date Date	Modification / Modification	Archiv. Micro-filmed
02	25/03/2011	Edition originale / First issue					

BORNIER : =N201+AP01-X041 /
TERMINAL BLOCK : =N201+AP01-X041

ARMOIRE(S) MONITORING
PTR_PC
ENERYO CAILLAN

Schneider Electric

02984823

Projet - No commande Project - Order No.	Indice Rev	Folio Sheet
FPVTB0535	02	156

A3 suite - 01/2008

The technical information contained in this document is the exclusive propery of Schneider Electric Industries S.A.S and cannot be used or disclosed to third parties of any kind without its written consent. Only those drawings and diagrams certified for order work are authorized for execution. All devices shown in the diagrams are in open position, drawn out with operating mechanism discharged and all power sources off.

Les informations techniques contenues dans ce document sont la propriete exclusive de Schneider Electric Industries S.A.S et ne peuvent etre utilisees ou divulguees a des tiers quels qu'ils soient sans son accord ecrit. Seuls nous engageant pour ce document : les plans d'ordre et schemas mis au point et approuves lors de la commande. Les appareils representes sur ce schéma sont en position ouvert - désarmés - débrochés - toutes sources coupées.

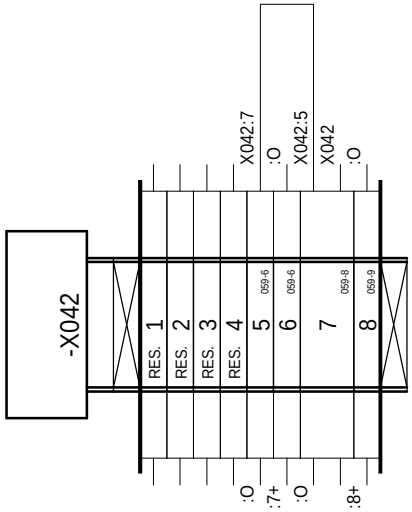

=N201
+AP01

Ind. Rev	Date Date	Modification / Modification	Archiv. Micro-filmed	Ind. Rev	Date Date	Modification / Modification	Archiv. Micro-filmed
02	25/03/2011	Modification cablablage module A041					
00	17/02/2010	Edition originale / First issue					

BORNIER : =N201+AP01-X042 /
TERMINAL BLOCK : =N201+AP01-X042

ARMOIRE(S) MONITORING
PTR_PC
ENERYO CAILLAN

Schneider Electric

02984823

Projet - No commande / Project - Order No.	Indice / Rev	Folio / Sheet
FPVTB0535	02	157

A3 suite - 01/2008

The technical information contained in this document is the exclusive propery of Schneider Electric Industries S.A.S and cannot be used or disclosed to third parties of any kind without its written consent. Only those drawings and diagrams marked for order will be considered as binding for execution. All drawings shown in this document are in open position, drawn out with operating mechanism discharged and all power sources off.

Les informations techniques contenues dans ce document sont la propriete exclusive de Schneider Electric Industries S.A.S et ne peuvent etre utilisees ou divulguees a des tiers quels qu'ils soient sans son accord ecrit. Seuls nous engageant pour ce document les plans et schemas annexes qui le comportent. Les appareils representes sur ce schéma sont en position ouvert - désarmés - débrochés - toutes sources coupées.

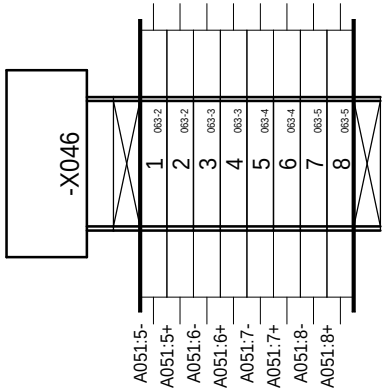

=N201
+AP01

Ind. Rev	Date Date	Modification / Modification	Archiv. Micro-filmed	Ind. Rev	Date Date	Modification / Modification	Archiv. Micro-filmed
00	17/02/2010	Edition originale / First issue					

BORNIER : =N201+AP01-X046 /
TERMINAL BLOCK : =N201+AP01-X046

ARMOIRE(S) MONITORING
PTR_PC
ENERYO CAILLAN

Schneider Electric

02984823

Projet - No commande / Project - Order No.	Indice / Rev	Folio / Sheet
FPVTB0535	00	158

The technical information contained in this document is the exclusive propery of Schneider Electric Industries S.A.S and cannot be used or disclosed to third parties of any kind without its written consent. Only those drawings and diagrams marked certified are to be used for execution. All drawings shown in this document are in open position, drawn out with operating mechanism discharged and all power sources off.

Les informations techniques contenues dans ce document sont la propriete exclusive de Schneider Electric Industries S.A.S et ne peuvent etre utilisees ou divulguees a des tiers quels qu'ils soient sans son accord ecrit. Seuls nous engageant pour ce document les plans certifies. Les dessins et schemas sont presentes en execution. Les appareils representes sur ce schéma sont en position ouvert - désarmés - débrochés - toutes sources coupées.

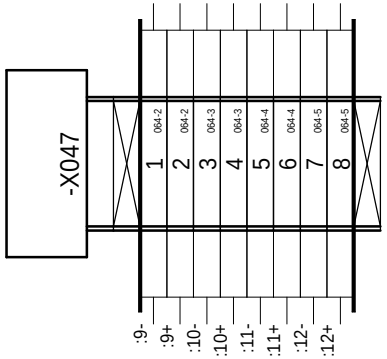

=N201
+AP01

Ind. Rev	Date Date	Modification / Modification	Archiv. Micro-filmed	Ind. Rev	Date Date	Modification / Modification	Archiv. Micro-filmed
00	17/02/2010	Edition originale / First issue					

BORNIER : =N201+AP01-X047 /
TERMINAL BLOCK : =N201+AP01-X047

ARMOIRE(S) MONITORING
PTR_PC
ENERYO CAILLAN

Schneider Electric

02984823

Projet - No commande Project - Order No.	Indice Rev	Folio Sheet
FPVTB0535	00	159

The technical information contained in this document is the exclusive propery of Schneider Electric Industries S.A.S and cannot be used or disclosed to third parties of any kind without its written consent. Only those drawings and diagrams marked "certified" are to be used as the basis for execution. All devices shown in the diagrams are in open position, drawn out with operating mechanism discharged and all power sources off.

Les informations techniques contenues dans ce document sont la propriete exclusive de Schneider Electric Industries S.A.S et ne peuvent etre utilisees ou divulguees a des tiers quels qu'ils soient sans son accord ecrit. Seuls nous engageant pour ce document les plans certifiés. Les appareils représentés sur ce schéma sont en position ouvert - désarmés - débrochés - toutes sources coupées.

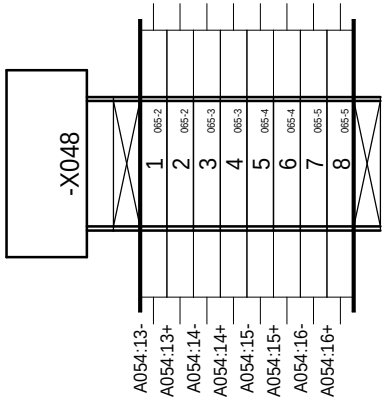

=N201
+AP01

Ind. Rev	Date Date	Modification / Modification	Archiv. Micro-filmed	Ind. Rev	Date Date	Modification / Modification	Archiv. Micro-filmed
00	17/02/2010	Edition originale / First issue					

BORNIER : =N201+AP01-X048 /
TERMINAL BLOCK : =N201+AP01-X048

ARMOIRE(S) MONITORING
PTR_PC
ENERYO CAILLAN

Schneider Electric

02984823

Projet - No commande Project - Order No.	Indice Rev	Folio Sheet
FPVTB0535	00	160

A3 suite - 01/2008

The technical information contained in this document is the exclusive propery of Schneider Electric Industries S.A.S and cannot be used or disclosed to third parties of any kind without its written consent. Only those drawings and diagrams certified after order are binding and reflect the equipment as it was when shipped. All drawings shown in this document are in open position, drawn out with operating mechanism discharged and all power sources off.

Les informations techniques contenues dans ce document sont la propriete exclusive de Schneider Electric Industries S.A.S et ne peuvent etre utilisees ou divulguees a des tiers quels qu'ils soient sans son accord ecrit. Seuls nous engageant pour ce document les plans certifies apres commande. Les appareils representes sur ce schéma sont en position ouvert - désarmés - débrochés - toutes sources coupées.

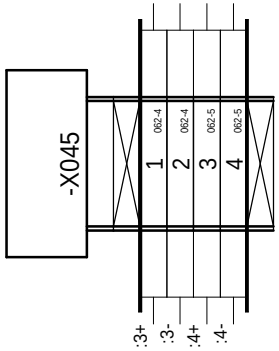

=N201
+AP01

Ind. Rev	Date Date	Modification / Modification	Archiv. Micro-filmed	Ind. Rev	Date Date	Modification / Modification	Archiv. Micro-filmed
00	17/02/2010	Edition originale / First issue					

BORNIER : =N201+AP01-X045 /
TERMINAL BLOCK : =N201+AP01-X045

ARMOIRE(S) MONITORING
PTR_PC
ENERYO CAILLAN

Schneider Electric

02984823

Projet - No commande / Project - Order No.	Indice / Rev	Folio / Sheet
FPVTB0535	00	161

A3 suite - 01/2008

Localisation (Location)	Installation (Function)	Repère (Tag)	Page (Sheet)	Designation	Fabricant (Manufacturer)	Ref. fabricant (Manufacturer Ref.)
AP01	N201	A01	052	ALIMENTATION BOITIER CPU PHENIX	=S= TELECONTROL	0RIO2 UPS-2
		A02	052	BOITIER EXT-2, 1 EMPLACEMENT CARTE T2	=S= TELECONTROL	0RIO2 EXT-2
		A03	052	BOITIER EXT-2, 1 EMPLACEMENT CARTE T2	=S= TELECONTROL	0RIO2 EXT-2
		A04	052	BOITIER EXT-1, 4 EMPLACEMENTS CARTES T1	=S= TELECONTROL	0RIO2 EXT-1
		A05	052	BOITIER EXT-1, 4 EMPLACEMENTS CARTES T1	=S= TELECONTROL	0RIO2 EXT-1
		A11	050	PC DE TELEGESTION UNO-1170E AVEC CARTE EXT. RS485	ADVANTECH	0ACC0000
		A021	052	CARTE 16 ENTREES LOGIQUES ET COMPTAGES, T2	=S= TELECONTROL	0RIO2 16DI
		A031	052	CARTE 16 ENTREES LOGIQUES ET COMPTAGES, T2	=S= TELECONTROL	0RIO2 16DI
		A041	052	CARTE 4 ENTREES ANALOGIQUES UNIVERSELLES, T1	=S= TELECONTROL	0RIO1 04AI
		A042	052	CARTE 4 ENTREES ANALOGIQUES 4-20mA, T1	=S= TELECONTROL	0RIO1 04AI-C
		A043	052	CARTE 4 SORTIES LOGIQUES RELAIS ELECTROMECANIQUE, T1	=S= TELECONTROL	0RIO1 04DO
		A044	052	CARTE 4 SORTIES LOGIQUES RELAIS ELECTROMECANIQUE, T1	=S= TELECONTROL	0RIO1 04DO
		A051	052	CARTE 4 SORTIES LOGIQUES RELAIS ELECTROMECANIQUE, T1	=S= TELECONTROL	0RIO1 04DO
		A052	052	CARTE 4 ENTREES LOGIQUES TOR, T1	=S= TELECONTROL	0RIO1 04DI
		A053	052	CARTE 4 ENTREES LOGIQUES TOR, T1	=S= TELECONTROL	0RIO1 04DI
		A054	052	CARTE 4 ENTREES LOGIQUES TOR, T1	=S= TELECONTROL	0RIO1 04DI
		F1	059	FICHE PARAFOUDRE 1 BOUCLE -In:10kA (8/20)-Uc:28VDC	PHOENIX CONTACT	2856032
			059	EMBASE PARAFOUDRE	PHOENIX CONTACT	2856113
			059	RACCORDEMENT AUTODENUDANT POUR BLINDAGE DIAMETRE 3-6mm	PHOENIX CONTACT	2839295
		F2	059	FICHE PARAFOUDRE 1 BOUCLE -In:10kA (8/20)-Uc:28VDC	PHOENIX CONTACT	2856032
			059	EMBASE PARAFOUDRE	PHOENIX CONTACT	2856113
			059	RACCORDEMENT AUTODENUDANT POUR BLINDAGE DIAMETRE 3-6mm	PHOENIX CONTACT	2839295
		F1.1	040	FICHE PARAFOUDRE HF 3 F-In:10kA (8/20)-Uc:13VCC	PHOENIX CONTACT	2858043
			040	EMBASE PARAFOUDRE AVEC DECOUPLAGE ECRAN/MASSE	PHOENIX CONTACT	2856126
			040	RACCORDEMENT AUTODENUDANT POUR BLINDAGE DIAMETRE 3-6mm	PHOENIX CONTACT	2839295
		F1.2	040	FICHE PARAFOUDRE HF 3 F-In:10kA (8/20)-Uc:13VCC	PHOENIX CONTACT	2858043
			040	EMBASE PARAFOUDRE AVEC DECOUPLAGE ECRAN/MASSE	PHOENIX CONTACT	2856126
			040	RACCORDEMENT AUTODENUDANT POUR BLINDAGE DIAMETRE 3-6mm	PHOENIX CONTACT	2839295
		F1.3	041	FICHE PARAFOUDRE HF 3 F-In:10kA (8/20)-Uc:13VCC	PHOENIX CONTACT	2858043
			041	EMBASE PARAFOUDRE AVEC DECOUPLAGE ECRAN/MASSE	PHOENIX CONTACT	2856126
			041	RACCORDEMENT AUTODENUDANT POUR BLINDAGE DIAMETRE 3-6mm	PHOENIX CONTACT	2839295
		F1.4	041	FICHE PARAFOUDRE HF 3 F-In:10kA (8/20)-Uc:13VCC	PHOENIX CONTACT	2858043
			041	EMBASE PARAFOUDRE AVEC DECOUPLAGE ECRAN/MASSE	PHOENIX CONTACT	2856126
			041	RACCORDEMENT AUTODENUDANT POUR BLINDAGE DIAMETRE 3-6mm	PHOENIX CONTACT	2839295
		F1.5	042	FICHE PARAFOUDRE HF 3 F-In:10kA (8/20)-Uc:13VCC	PHOENIX CONTACT	2858043
			042	EMBASE PARAFOUDRE AVEC DECOUPLAGE ECRAN/MASSE	PHOENIX CONTACT	2856126
			042	RACCORDEMENT AUTODENUDANT POUR BLINDAGE DIAMETRE 3-6mm	PHOENIX CONTACT	2839295
		K01	060	RELAIS BISTABLE AVEC DIODE 24VDC 4INV	TELEMECANIQUE	RHK412BA76
			060	EMBASE AVANT VIS	TELEMECANIQUE	RHZ21
			060	ETRIER METALLIQUE DE MAINTIEN	TELEMECANIQUE	RXZ 400
		K02	060	RELAIS BISTABLE AVEC DIODE 24VDC 4INV	TELEMECANIQUE	RHK412BA76
			060	EMBASE AVANT VIS	TELEMECANIQUE	RHZ21
			060	ETRIER METALLIQUE DE MAINTIEN	TELEMECANIQUE	RXZ 400
		K03	061	RELAIS BISTABLE AVEC DIODE 24VDC 4INV	TELEMECANIQUE	RHK412BA76
			061	EMBASE AVANT VIS	TELEMECANIQUE	RHZ21
			061	ETRIER METALLIQUE DE MAINTIEN	TELEMECANIQUE	RXZ 400
		K04	061	RELAIS BISTABLE AVEC DIODE 24VDC 4INV	TELEMECANIQUE	RHK412BA76
			061	EMBASE AVANT VIS	TELEMECANIQUE	RHZ21
			061	ETRIER METALLIQUE DE MAINTIEN	TELEMECANIQUE	RXZ 400
		K05	062	RELAIS BISTABLE AVEC DIODE 24VDC 4INV	TELEMECANIQUE	RHK412BA76

The technical information contained in this document is the exclusive propery of Schneider Electric Industries S.A.S and cannot be used or disclosed to third parties of any kind without its written consent. Only those drawings and documents specifically agreed to in writing may be used in conjunction with the supplied equipment. All drawings are in open position, drawn out with operating mechanism discharged and all power sources off.

Les informations techniques contenues dans ce document sont la propriete exclusive de Schneider Electric Industries S.A.S et ne peuvent etre utilisees ou divulguees a des tiers quels qu'ils soient sans son accord ecrit. Seuls nous engageant sur ce schéma sont en position ouvert - désarmés - débroché - toutes sources coupées.

Ind. (Rev)	Date	Modification / Modification	Archiv. (Micro-filmed)	Ind. (Rev)	Date	Modification / Modification	Archiv. (Micro-filmed)
02	25/03/2011	Modification cablablage module A041					
00	22/02/2011	Edition originale / First issue					

NOMENCLATURE

ARMOIRE(S) MONITORING
PTR_PC
ENERYO CAILLAN

Schneider Electric

02984823

Projet - No commande (Project - Order No.)	Indice (Rev)	Folio (Sheet)
FPVTB0535	02	200

A3 suite - 11/2006

Nom composant / Component name (Localisation / Location, Installation / Function, Repère / Tag)	Page / Sheet	Designation	Fabricant / Manufacturer	Ref. fabricant / Manufacturer Ref.
	062	EMBASE AVANT VIS	TELEMECANIQUE	RHZ21
	062	ETRIER METALLIQUE DE MAINTIEN	TELEMECANIQUE	RXZ 400
QF1	032	INTER I BI 20A SANS VOYANT	MERLIN GERIN	15006
QF2	034	DISJONCTEUR C60H-DC BI 1 A COURBE C	MERLIN GERIN	MGN61521
	034	CONTACT OF+SD/OF	MERLIN GERIN	26929
QF4	034	DISJONCTEUR C60H-DC BI 1 A COURBE C	MERLIN GERIN	MGN61521
	034	CONTACT OF+SD/OF	MERLIN GERIN	26929
QF5	034	DISJONCTEUR C60H-DC BI 1 A COURBE C	MERLIN GERIN	MGN61521
	034	CONTACT OF+SD/OF	MERLIN GERIN	26929
QF6	034	DISJONCTEUR C60H-DC BI 1 A COURBE C	MERLIN GERIN	MGN61521
QF7	035	DISJONCTEUR C60H-DC BI 2 A COURBE C	MERLIN GERIN	MGN61522
	035	CONTACT OF+SD/OF	MERLIN GERIN	26929
QF8	035	DISJONCTEUR C60H-DC BI 1 A COURBE C	MERLIN GERIN	MGN61521
QF3.1	034	DISJONCTEUR C60H-DC BI 1 A COURBE C	MERLIN GERIN	MGN61521
QF3.2	034	DISJONCTEUR C60H-DC BI 2 A COURBE C	MERLIN GERIN	MGN61522
U1	033	ALIMENTATION REGULEE A DECOUP. MONO 100...240VAC/24VDC 240W	TELEMECANIQUE	ABL8RPS24100
U2	045	SWITCH ETHERNET 14 PORTS 10/100 TX ET 2 PORTS 100 FX-MM	TELEMECANIQUE	TCSESM163F2CU0
U4	046	PASSERELLE ETHERNET CONNEXIUM	SCHNEIDER ELECTRIC	TSXETG100
U3.1	040	ISOLATEUR DE LIGNE RS485	ETIC	SI485
U3.2	040	ISOLATEUR DE LIGNE RS485	ETIC	SI485
U3.3	041	ISOLATEUR DE LIGNE RS485	ETIC	SI485
U3.4	041	ISOLATEUR DE LIGNE RS485	ETIC	SI485
U3.5	042	ISOLATEUR DE LIGNE RS485	ETIC	SI485
W001	050	CABLE 1 PAIRE TORSADEE BLINDEE	BELDEN	9841
W003	040	CABLE 1 PAIRE TORSADEE BLINDEE	BELDEN	9841
W004	040	CABLE 1 PAIRE TORSADEE BLINDEE	BELDEN	9841
W005	050	CABLE 1 PAIRE TORSADEE BLINDEE	BELDEN	9841
W006	041	CABLE 1 PAIRE TORSADEE BLINDEE	BELDEN	9841
W008	041	CABLE 1 PAIRE TORSADEE BLINDEE	BELDEN	9841
W009	050	CABLE 1 PAIRE TORSADEE BLINDEE	BELDEN	9841
W0010	042	CABLE 1 PAIRE TORSADEE BLINDEE	BELDEN	9841
W012	058	CABLE 1 PAIRE TORSADEE BLINDEE	BELDEN	9841
W014	058	CABLE 1 PAIRE TORSADEE BLINDEE	BELDEN	9841
WCOM001	050	CABLE 2 PAIRES TORSADEES BLINDEES	BELDEN	9842
WCOM003	050	CABLE 1 PAIRE TORSADEE BLINDEE	BELDEN	9841
WET001	045	CORDON RESEAU ETH. BLINDE, CAT. 5, PAIRE TORS. DROIT 2M	SCHNEIDER	490 NTW 000 02
WET002	045	CORDON RESEAU ETH. BLINDE, CAT. 5, PAIRE TORS. DROIT 2M	SCHNEIDER	490 NTW 000 02
WO001	044	CORDON ZIPCORD SC-PC/SC-PC 6FO MM 50/125µm 2.8mm, 2m	ICTL	502102221N
WO002	044	CORDON ZIPCORD SC-PC/SC-PC 6FO MM 50/125µm 2.8mm, 2m	ICTL	502102221N
X1		BLOC DE JONCTION A VIS 2.5mm2, GRIS	PHOENIX CONTACT	3001501
		COUVERCLE	PHOENIX CONTACT	3003020
X2		BLOC DE JONCTION A VIS 2.5mm2, GRIS	PHOENIX CONTACT	3001501
		COUVERCLE	PHOENIX CONTACT	3003020
X3		BLOC DE JONCTION A VIS 2.5mm2, GRIS	PHOENIX CONTACT	3001501
		COUVERCLE	PHOENIX CONTACT	3003020
X4		BLOC DE JONCTION A VIS 2.5mm2, GRIS	PHOENIX CONTACT	3001501
		COUVERCLE	PHOENIX CONTACT	3003020
X021		BLOC DE JONCTION A VIS 2.5mm2, GRIS	PHOENIX CONTACT	3001501
		COUVERCLE	PHOENIX CONTACT	3003020
X031		BLOC DE JONCTION A VIS 2.5mm2, GRIS	PHOENIX CONTACT	3001501

The technical information contained in this document is the exclusive propery of Schneider Electric Industries S.A.S and cannot be used or disclosed to third parties of any kind without its written consent. Only those drawings and diagrams marked "for construction" are to be used for work purposes. All drawings shown in this document are in open position, drawn out with operating mechanism discharged and all power sources off.

Les informations techniques contenues dans ce document sont la propriete exclusive de Schneider Electric Industries S.A.S et ne peuvent etre utilisees ou divulguees a des tiers quels qu'ils soient sans son accord ecrit. Seuls nous engagent les dessins marques "pour construire" et les schemas "mis en service". Les appareils representes sur ce schéma sont en position ouvert - désarmés - débrochés - toutes sources coupées.

Ind. / Rev	Date / Date	Modification / Modification	Archiv. / Micro-filmed	Ind. / Rev	Date / Date	Modification / Modification	Archiv. / Micro-filmed
02	25/03/2011	Modification cablablage module A041					
00	22/02/2011	Edition originale / First issue					

NOMENCLATURE

ARMOIRE(S) MONITORING
PTR_PC
ENERYO CAILLAN

Schneider Electric

02984823

Projet - No commande / Project - Order No.	Indice / Rev	Folio / Sheet
FPVTB0535	02	201

A3 suite - 11/2006

Nom composant / Component name: Localisation (Location)	Installation (Function)	Repère (Tag)	Page (Sheet)	Designation	Fabricant (Manufacturer)	Ref. fabricant (Manufacturer Ref.)
				COUVERCLE	PHOENIX CONTACT	3003020
		X041		BLOC DE JONCTION A VIS 2.5mm2, GRIS	PHOENIX CONTACT	3001501
				COUVERCLE	PHOENIX CONTACT	3003020
		X042		BLOC DE JONCTION A VIS 2.5mm2, GRIS	PHOENIX CONTACT	3001501
				COUVERCLE	PHOENIX CONTACT	3003020
		X045		BLOC DE JONCTION A VIS 2.5mm2, GRIS	PHOENIX CONTACT	3001501
				COUVERCLE	PHOENIX CONTACT	3003020
		X046		BLOC DE JONCTION A VIS 2.5mm2, GRIS	PHOENIX CONTACT	3001501
				COUVERCLE	PHOENIX CONTACT	3003020
		X047		BLOC DE JONCTION A VIS 2.5mm2, GRIS	PHOENIX CONTACT	3001501
				COUVERCLE	PHOENIX CONTACT	3003020
		X048		BLOC DE JONCTION A VIS 2.5mm2, GRIS	PHOENIX CONTACT	3001501
				COUVERCLE	PHOENIX CONTACT	3003020
		XFO1	044	COFFRET FIDJI V2 FOLAN 12SC (12 SC PC SLEEVE MULTIMODES)	ICTL	ZSPE
		Z1	032	FILTRE CEM HAUTE PERF., COURANT D'EMPLOI 3 A 16A	SCHAFFNER	FN 9675-6/06
		Z2	035	FILTRE CEM HAUTE PERF., COURANT D'EMPLOI 1 A 10A	SCHAFFNER	FN 682-4/06

The technical information contained in this document is the exclusive property of Schneider Electric Industries S.A.S and cannot be used or disclosed to third parties of any kind without its written consent. Only those drawings and diagrams permitted under order have been approved for use. All devices shown in this drawing are in open position, drawn out with operating mechanism discharged and all power sources off.

Les informations techniques contenues dans ce document sont la propriete exclusive de Schneider Electric Industries S.A.S et ne peuvent etre utilisees ou divulguees a des tiers quels qu'ils soient sans son accord ecrit. Seuls nous engageant pour ce document : seules les pieces ecrites sont contractuelles. Les appareils representes sur ce schéma sont en position ouvert - désarmés - débrochés - toutes sources coupées.

Ind. (Rev)	Date	Modification / Modification	Archiv. (Micro-filmed)	Ind. (Rev)	Date	Modification / Modification	Archiv. (Micro-filmed)
02	25/03/2011	Modification cablablage module A041					
00	22/02/2011	Edition originale / First issue					

NOMENCLATURE

ARMOIRE(S) MONITORING
PTR_PC
ENERYO CAILLAN

Schneider Electric

02984823

Projet - No commande (Project - Order No.)	Indice (Rev)	Folio (Sheet)
FPVTB0535	02	202