The technical information contained in this document is the exclusive property of Schneider Electric Industries S.A.S and cannot be used or disclosed to third parties of any kind without its written consent. Only those drawings and diagrams marked "DOE" are to be used for building and operating purposes. All devices shown in this diagrams are in open position, drawn out with operating mechanism discharged and all power sources off.

Les informations techniques contenues dans ce document sont la propriete exclusive de Schneider Electric Industries S.A.S et ne peuvent etre utilisees ou divulguees a des tiers quelconques sans son accord ecrit. Seuls nous engagent les plans et dessins marqués "DOE". Les appareils representés sur ce schéma sont en position ouvert - désarmés - débrochés - toutes sources coupées.

DOE

Ind / Rev	Date / Date	Modification / Modification	Nom / Name	Visa	Nom / Name	Visa	Nom / Name	Visa	Archiv. Micro-filmed
03	29/07/2010	Tel que construit	GILLET		CHARPE		BRUN		
02	27/04/2010	Mise à jour	MIOR		CHARPE		GUILLET		
01	20/04/2010	Mise à jour suivant revue de détail du 01/04/10	DE FREITAS		CHARPE		GUILLET		
00	23/03/2010	Edition originale / First issue	DE FREITAS		CHARPE		BRUN		
			Dessine / Drawn		Verifie / Checked		Approuve / Approved		

ARMOIRE MONITORING

PTR 3

CASINO

SAINTE MARIE

PTR3

Echelle / Scale: 1/1

Unite / Department: P&EC

Schneider Electric

Code diffusion / Distribution code:

Projet - No commande / Project - Order No.: 0298131300

Indice / Rev: 03

Folio / Sheet: 001

A3 garde - 11/2006

Folio Sheet	Designation Designation	Indice de modification Revision										
001	Page de garde cover sheet	00	01	02								
002	PAGE RECAPITULATIVE	00	01	02								
010	LEGENDE SYMBOLES N°1 - LEGEND OF SYMBOLS N°1	00										
011	LEGENDE SYMBOLES N°2 - LEGEND OF SYMBOLS N°2	00										
012	PRINCIPE DE REPERAGE - PRINCIPE OF MARKING	00										
013	REPERE ESSENTIEL - TABLE 1 - HIGHER-LEVEL DESIGNATION	00										
014	REPERE EMPLACEMENT PHYSIQUE - TABLE 2 - LOCATION OF ITEM	00										
015	REPERAGE MATERIEL - TABLE 3 - IDENTIFICATION ITEM	00										
019	Marquage NAME PLATE	00										
020	Unifilaire général de la liasse Alimentation SINGLE LINE DIAGRAM	00	01									
021	Unifilaire général de la liasse Reseau SINGLE LINE DIAGRAM	00	01									
031	Distribution des polarités 230V CA POWER SUPPLY	00										
032	Distribution des polarités 230V CA POWER SUPPLY	00										
033	Distribution des polarités 230V CA POWER SUPPLY	00										
034	Distribution des polarités Module redondant POWER SUPPLY REDUNDANCY MODULE	00	01									
035	Distribution des polarités 24V CC POWER SUPPLY 24V DC	00										
036	Distribution des polarités 24V CC POWER SUPPLY 24V DC	00	02									
040	PC de télégestion UNO-1170E EMBEDDED AUTOMATION COMPUTER	00										
041	Extenseur Modbus RS485 24V CC RS485 LINK EXTENDER 24V DC	00	02									
042	Extenseur Modbus RS485 24V CC RS485 LINK EXTENDER 24V DC	00	02									
043	Extenseur Modbus RS485 24V CC RS485 LINK EXTENDER 24V DC	00	02									
044	Coffret optique FIDGI V2 OPTICAL BOX FIDGI V2	00										
045	Switch ethernet 6 PORTS 10/100 TX ET 2 PORTS 100 FX-MM SWITCH 6TX/2FX-MM	00										
052	API NAPAC PLC NAPAC	00	01									
054	CARTE 16 ENTREES TOR ENTREE 1 à 8 DIGITAL INPUTS BOARD	00	01									
055	CARTE 16 ENTREES TOR ENTREE 9 à 16 DIGITAL INPUTS BOARD	00	01									
056	CARTE 16 ENTREES TOR ENTREE 9 à 16 DIGITAL INPUTS BOARD	00	01	02								
057	CARTE 16 ENTREES TOR ENTREE 1 à 8 DIGITAL INPUTS BOARD	00	01									
058	CARTE 4 ENTREES ANALOGIQUE UNIVERSELLE ENTREE 1 à 4 ANALOGUE INPUT BOARD	00	01									
059	RESERVE	00	01									
086	Armoire monobloc 2000x600x300 MONOBLOC ENCLOSURE EXTERNAL LAYOUT	00										
087	Armoire monobloc Implantation matériel MONOBLOC ENCLOSURE INTERNAL LAYOUT	00	01									
088	Fixation au sol FIXING WALL	00										
100	BORNIER : =N201+AP03-X1	00										
101	BORNIER : =N201+AP03-X2	00										
102	BORNIER : =N201+AP03-X3	00										
103	BORNIER : =N201+AP03-X021	00										
104	BORNIER : =N201+AP03-X031	00										
105	BORNIER : =N201+AP03-X041	00										
106	RESERVE	00										
200	NOMENCLATURE	00	01	02								
201	NOMENCLATURE	00	01	02								

The technical information contained in this document is the exclusive property of Schneider Electric Industries S.A.S and cannot be used or disclosed to third parties of any kind without its written consent. Only those drawings and diagrams marked "approved for construction" are to be used for wiring purposes. All drawings show the voltages are in open position, drawn out with operating mechanism discharged and all power sources off.

Les informations techniques contenues dans ce document sont la propriete exclusive de Schneider Electric Industries S.A.S et ne peuvent etre utilisees ou divulguees a des tiers quels qu'ils soient sans son accord ecrit. Seuls nous engageant les dessins marqués "approuvés pour construire" sont a utiliser pour le cablage. Les appareils representes sur ce schéma sont en position ouvert - désarmés - débrochés - toutes sources coupées.

Archivage
Microfilmed

PAGE RECAPITULATIVE

CASINO

SAINTE MARIE

PTR3

Schneider Electric

0298131300

Projet - No commande
Project - Order No.

Indice Rev 03

Folio Sheet 002

A3 recap 1 - 11/2006

SYMBOLE SYMBOL	CODE	LEGENDE DESCRIPTION	SYMBOLE SYMBOL	CODE	LEGENDE DESCRIPTION	SYMBOLE SYMBOL	CODE	LEGENDE DESCRIPTION
		CONTACT A FERMETURE MAKE CONTACT			DISPOSITIF D'ACCROCHAGE EN PRISE DEVICE FOR RESTRICTING MOVEMENT BLOCKED POSITION		G	ELEMENT DE PILE OU ACCUMULATEUR PRIMARU CELL OR ACCUMULATOR
		CONTACT A OUVERTURE BREAK CONTACT			DISPOSITIF D'ACCROCHAGE LIBERE DEVICE FOR RESTRICTING MOVEMENT UNBLOCKED POSITION			
		CONTACT INVERSEUR CHANGE OVER CONTACT			TERRE DE PROTECTION EARTH PROTECTION		H	LAMPE DE SIGNALISATION SIGNAL LAMP
		CONTACT NO TEMPORISE AU TRAVAIL MAKE CONTACT DELAY WHEN OPERATING			TERRE FONCTIONNELLE FUNCTIONNAL EARTH		H	VOYANT MECANIQUE DE SIGNALISATION MECHANICAL INDICATOR
		CONTACT NF TEMPORISE AU TRAVAIL BREAK CONTACT DELAY WHEN OPERATING			TERRE EARTH		H	AVERTISSEUR HORN
		CONTACT NO TEMPORISE AU REPOS MAKE CONTACT DELAY WHEN RELEASING	P	B	COMMANDE PAR PRESSION OPERATED BY PRESSURE		H	SONNERIE HORN
		CONTACT NF TEMPORISE AU REPOS MAKE CONTACT DELAY WHEN RELEASING	θ	B	COMMANDE PAR TEMPERATURE OPERATED BY TEMPERATURE			
		CONTACT DE PASSAGE A LA FERMETURE PASSING MAKE CONTACT CLOSING NOMENTARILY DURING OPERATION	h	B	COMMANDE PAR NIVEAU OPERATED BY LEVEL		KA	RELAIS - ORGANE DE COMMANDE RELAY - COIL
		CONTACT DE PASSAGE A L'OUVERTURE PASSING BREAK CONTACT CLOSING NOMENTARILY DURING OPERATION					KA	RELAIS A MISE AU REPOS RETARDEE SLOW RELEASING RELAY COIL
		CONTACT A FERMETURE ANTERIEURE AUX AUTRES CONTACTS DE L'ENSEMBLE MAKE CONTACT WICH OPERATES EARLIER RELATIVE TO THE ASSEMBLY OF CONTACT		C	CAPACITE - CONDENSATEUR CAPACITANCE - CAPACITOR		KA	RELAIS A MISE AU TRAVAIL RETARDEE SLOW OPERATING RELAY COIL
		CONTACT A FERMETURE POSTERIEURE AUX AUTRES CONTACTS DE L'ENSEMBLE MAKE CONTACT WICH OPERATES LATER RELATIVE TO THE ASSEMBLY OF CONTACT		E	RESISTANCE DE CHAUFFAGE HEATING RESISTOR		KM	CONTACTEUR CONTACTOR
		CONTACT A OUVERTURE POSTERIEURE AUX AUTRES CONTACTS DE L'ENSEMBLE BREAK CONTACT WICH OPERATES LATER RELATIVE TO THE ASSEMBLY OF CONTACT						
		CONTACT A OUVERTURE ANTERIEURE AUX AUTRES CONTACTS DE L'ENSEMBLE MAKE CONTACT WICH OPERATES EARLIER RELATIVE TO THE ASSEMBLY OF CONTACT		F	PARAFOUDRE LIGHTNING ARRESTER		P	INDICATEUR - SYMBOLE GENERAL INDICATING INSTRUMENT - GENERAL SYMBOL
		DISPOSITIF D'EMBROCHAGE WITHDRAWABLE DEVICE		F	COUPE CIRCUIT FUSE		P	ENREGISTREUR- SYMBOLE GENERAL RECORDING INSTRUMENT - GENERAL SYMBOL
		VERROUILLAGE MECANIQUE MECHANICAL INTERLOCK		F	DETECTION DE SURINTENSITE - EFFET THERMIQUE OVERCURRENT DETECTION - THERMAL EFFECT		P	COMPTEUR- SYMBOLE GENERAL INTEGRATING METER - GENERAL SYMBOL
		ENROULEMENT WINDING		F	DETECTION DE SURINTENSITE - EFFET MAGNETIQUE OVERCURRENT DETECTION - MAGNETIC EFFECT			

The technical information contained in this document is the exclusive propery of Schneider Electric Industries S.A.S and cannot be used or disclosed to third parties of any kind without its written consent. Only those drawings and diagrams marked "certified" are to be executed with the specifications shown in the drawings are in open position, drawn out with operating mechanism discharged and all power sources off.

Les informations techniques contenues dans ce document sont la propriete exclusive de Schneider Electric Industries S.A.S et ne peuvent etre utilisees ou divulguees a des tiers quels qu'ils soient sans son accord ecrit. Seuls nous engagent ceux des schemas marques "certifies" - les schemas sont representes les appareils en position ouvert - désarmés - débrochés - toutes sources coupées.

Ind. Rev	Date Date		Archiv. Micro-filmed	Ind. Rev	Date Date	Modification / Modification	Archiv. Micro-filmed
00	14/12/2009	Edition originale / First issue					

LEGENDE SYMBOLES N°1 - LEGEND OF SYMBOLS N°1

CASINO
SAINTE MARIE
PTR3

Schneider Electric

0298131300

Projet - No commande / Project - Order No.	Indice Rev	Folio Sheet
	00	010

A3 suite - 11/2006

SYMBOLE SYMBOL	CODE	LEGENDE DESCRIPTION	SYMBOLE SYMBOL	CODE	LEGENDE DESCRIPTION	SYMBOLE SYMBOL	CODE	LEGENDE DESCRIPTION
	Q	INTERRUPTEUR SWITCH		S	COMMANDE PAR LEVIER OPERATED BY LEVER		U	CONVERTISSEUR TRANSDUCER
	Q	DISJONCTEUR CIRCUIT BREAKER		S	COMMANDE PAR CLEF OPERATED BY KEY			
	Q	SECTIONNEUR DISCONNECTOR (ISOLATOR)		S	TL OU TPL POUR SECTIONNEUR DISCREPANCY SWITCH FOR DISCONNECTOR		V	FONCTION REDRESSEUSE RECTIFYING FUNCTION
	Q	INTERRUPTEUR SECTIONNEUR SWITCH DISCONNECTOR		S	TL OU TPL POUR DISJONTEUR DISCREPANCY SWITCH FOR CB			
M	Q	COMMANDE PAR MOTEUR OPERATED BY MOTOR		S	BOITIER DE SIGNALISATION ALARM ANNUNCIATOR			
	R	SHUNT SHUNT		T	TRANSFORMATEUR DE COURANT UNIIFILAIRE CURRENT TRANSFORMER SLD		X	BOITE D'ESSAI TEST BLOCK
	R	RESISTANCE RESISTOR		T	TRANSFORMATEUR DE COURANT MULTIFILAIRE CURRENT TRANSFORMER TRIPOLAR DRAWING		X	BORNE SIMPLE ORDINARY TERMINAL BLOCK
				T	TRANSFORMATEUR DE TENSION MULTIFILAIRE VOLTAGE TRANSFORMER TRIPOLAR DRAWING		X	BORNE SECTIONABLE INTERRUPTIBLE TERMINAL BLOCK
	S	CONTACT DE POSITION NO MAKE CONTACT OF LIMIT SWITCH		T	ENROULEMENT DE TRANFORMATEUR DE PUISSANCE - MULTIFILAIRE POWER TRANSFORMER WINDING - TRIPOLAR DRAWING		X	BORNE FUSIBLE FUSE CARIER TERMINAL BLOCK
	S	CONTACT DE POSITION NF BREAK CONTACT OF LIMIT SWITCH		T	ENROULEMENT DE TRANFORMATEUR DE PUISSANCE - MULTIFILAIRE POWER TRANSFORMER WINDING - TRIPOLAR DRAWING		X	BORNE DIODE DIODE TERMINAL BLOCK
	S	COMMUTATEUR UNIPOLAIRE A N DIRECTIONS SINGLE POLE N POSITIONS SWITCH		T	TRANFORMATEUR DE PUISSANCE - UNIFILAIRE POWER TRANSFORMER - SLD		X	BORNE RESISTANCE RESISTOR TERMINAL BLOCK
	S	COMMANDE PAR POUSSOIR OPERATED BY PUSHING		T	AUTOTRANFORMATEUR DE PUISSANCE - UNIFILAIRE POWER AUTOTRANSFORMER WINDING - SLD		X	BROCHE MALE DE CONNECTEUR MAL CONNECTOR PIN
	S	COMMANDE PAR TIRETTE OPERATED BY PULLING		T	TRANSFORMATEUR D'ISOLEMENT ISOLATING TRANSFORMER		X	BROCHE FEMELLE DE CONNECTEUR FEMALE CONNECTOR PIN
	S	COMMANDE ROTATIVE OPERATED BY TURNING						
	S	BOUTON POUSSOIR COUP DE POING EMERGENCY SWITCH						

The technical information contained in this document is the exclusive property of Schneider Electric Industries S.A.S and cannot be used or disclosed to third parties of any kind without its written consent. Only those drawings and diagrams specifically agreed in writing are valid. All drawings are in the following conditions: are in open position, drawn out with operating mechanism discharged and all power sources off.

Les informations techniques contenues dans ce document sont la propriete exclusive de Schneider Electric Industries S.A.S et ne peuvent etre utilisees ou divulguees a des tiers quels qu'ils soient sans son accord ecrit. Seuls nous engageant sur ce schéma sont en position ouvert - désarmés - débrochés - toutes sources coupées.

Ind. Rev	Date Date			Ind. Rev	Date Date		
00	14/12/2009	Edition originale / First issue					
		Modification / Modification	Archiv. Micro-filmed			Modification / Modification	Archiv. Micro-filmed

LEGENDE SYMBOLES N°2 - LEGEND OF SYMBOLS N°2

CASINO
SAINTE MARIE
PTR3

Schneider Electric

0298131300

Projet - No commande Project - Order No.	Indice Rev	Folio Sheet
	00	011

A3 suite - 11/2006

The technical information contained in this document is the exclusive property of Schneider Electric Industries S.A.S and cannot be used or disclosed to third parties of any kind without its written consent. Only those drawings and information specifically agreed in writing may be used in connection with the execution of contracts and are in open position, drawn out with operating mechanism discharged and all power sources off.

Les informations techniques contenues dans ce document sont la propriete exclusive de Schneider Electric Industries S.A.S et ne peuvent etre utilisees ou divulguees a des tiers quels qu'ils soient sans son accord ecrit. Seuls nous engageant ont ce schéma sont en position ouvert - désarmés - débrochés - toutes sources coupées.

LE REPERAGE DES APPAREILS EST CONFORME A LA NORME CEI. ADDITION DE 4 BLOCS DE CARACTERES

= ANN	+ AANN	- AA*N*N	: CC*C*
bloc 1*	bloc 2	bloc 3	bloc 4

A = Alphabétique
N = Numérique
C = Alphanumérique
* = facultatif

Ex : =D01 +AB01 -KA1 :13

- :13 — repère du N° de borne
- -KA1 — repère du matériel (racine et n° d'ordre)
- +AB01 — repère de l'emplacement physiquel (zone ; localisation)
- =D01 — repère essentiel (ensemble ou fonction)

bloc 1 =ANN "=" symbole distinctif repère essentiel

Repère principal caractérisant chaque subdivision importante d'une installation ou ensemble (fonctionnel). Il est facultatif.
Le 1° caractère est choisi dans la "TABLE 1.
Cette table donne les lettres repères des niveaux de tension et des fonctions non spécifiques à une travée ou un niveau de tension.

bloc 2 +AANN "+" symbole distinctif repère de l'emplacement physique

Repère de l'adresse physique du matériel.
Repère de l'équipement qui contient le matériel (choix des deux premiers caractères dans la "TABLE 2").

bloc 3 -AA*N*N "-" symbole distinctif repère matériel

Repère complet du nom de l'appareil. La première lettre indique la fonction générale de l'appareil. Choix "TABLE 3".

bloc 4 :CC*C* ":" symbole distinctif repère du N° de borne

Repère composé indifféremment de lettres ou de chiffres.

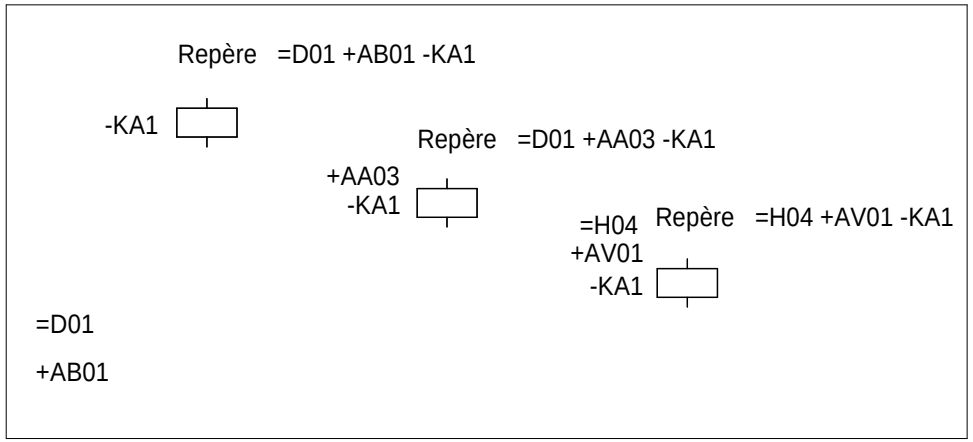

ACCORDING TO STANDARD, MARKING OF EQUIPMENTS IS MADE WITH 4 BLOCKS OF CHARACTERS

= ANN	+ AANN	- AA*N*N	: CC*C*
block 1*	block 2	block 3	block 4

A = Alphabetic
N = Numeric
C = Alphanumeric
* = optional

Ex : =D01 +AB01 -KA1 :13

- :13 — terminal designation
- -KA1 — identification of item (root & sequence N°)
- +AB01 — location of item (zone ; location)
- =D01 — higher-level designation (set or function)

block 1 =ANN "=" distinctive symbol higher level designation

Item designation for any major part of plant or function. Optional.
First character is given by "TABLE 1".
This table gives codes for voltage levels and for no attached functions to a particular bay or voltage level.

block 2 +AANN "+" distinctive symbol location of item

Designation for location item.
Indicates equipment wich conttains the item (choice of the 2 first characters "TABLE 2").

block 3 -AA*N*N "-" distinctive symbol identification of item

Complete designation of item identification. 1st character indicates general function of item. Choice "TABLE 3".

block 4 :CC*C* ":" distinctive symbol terminal designation

Designation composed of letters or numbers.

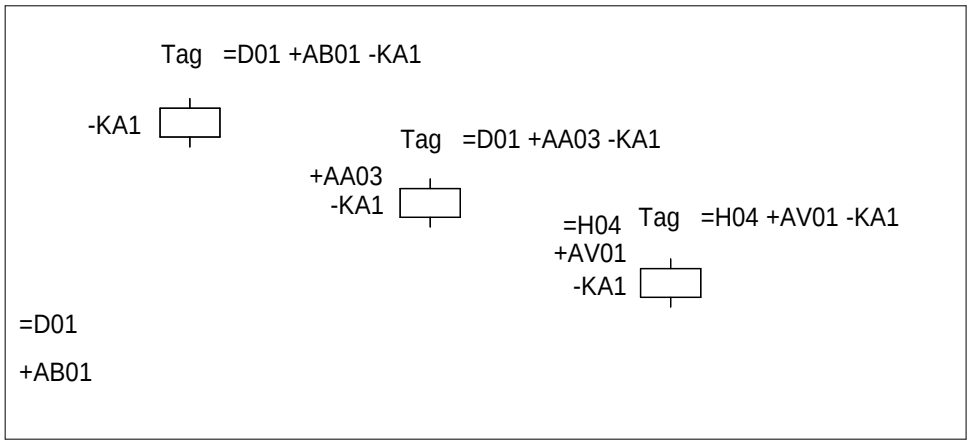

Ind. Rev	Date Date		Archiv. Micro-filmed	Ind. Rev	Date Date	Modification / Modification	Archiv. Micro-filmed
00	14/12/2009	Edition originale / First issue					

PRINCIPE DE REPERAGE
-
PRINCIPE OF MARKING

CASINO
SAINTE MARIE
PTR3

Schneider Electric

0298131300

Projet - No commande / Project - Order No.	Indice Rev	Folio Sheet
	00	012

A3 suite - 11/2006

The technical information contained in this document is the exclusive property of Schneider Electric Industries S.A.S and cannot be used or disclosed to third parties of any kind without its written consent. Only those drawings and documents explicitly referred to in a contract or purchase order are binding on us. Electrical diagrams are in open position, drawn out with operating mechanism discharged and all power sources off.

Les informations techniques contenues dans ce document sont la propriete exclusive de Schneider Electric Industries S.A.S et ne peuvent etre utilisees ou divulguees a des tiers quels qu'ils soient sans son accord ecrit. Seuls nous engagent ou vous engagent les dessins et documents explicitement cites dans votre commande. Les appareils representes sur ce schéma sont en position ouvert - désarmés - débrochés - toutes sources coupées.

NIVEAUX DE TENSION

LETTRES	TENSIONS
B	> 420kV
C	380 à 419kV
D	220 à 379kV
E	110 à 219kV
F	60 à 109kV
G	45 à 59kV
H	30 à 44kV
J	20 à 29kV
K	10 à 19kV
L	6 à 9kV
M	1 à 5kV
N0	500 - 999VCA
N1	300 - 499VCA
N2	50 - 299VCA
N3	< 49VCA
N5	> 250VCC
N6	150 - 249VCC
N7	50 - 149VCC
N8	25 - 49VCC
N9	< 24VCC

FONCTIONS NON SPECIFIQUES A UNE TRAVEE OU A UN NIVEAU DE TENSION

LETTRES	FONCTIONS
Q	MESURE - COMPTAGE - ENREGISTREMENT
R	PROTECTIONS
S	ECLAIRAGE - CLIMATISATION - INSTAL DOMESTIQUE
T	TRANSFORMATEUR
U	COMMUNS - TRANCHE GENERALE
V	
W	INTERFACES
X	CONSIGNATEURS - OSCILLOPERTURBOGRAPHE
Y	SYSTEME TELECOMMUNICATION
Z	CABLE

Le numéro de la travée est donné par deux chiffres caractéristiques de 01 à 99.
Les chiffres "00" sont utilisés pour les équipements communs à un niveau de tension et plusieurs travées.

ex : =E00, repère essentiel de l'ensemble fonctionnel commun à toutes les travées 132kV.
+E00.AB01, armoire de relayage N°1 (protection bar re)

EXEMPLES : +E04 Indique que l'emplacement appartient en totalité à la travée 110kV N°04
=C05 Indique la travée 400kV N°05
=R01 Indique l'ensemble fonctionnel "PROTECTION INCENDIE" N°01

LEVEL VOLTAGE

LETTRES	VOLTAGE
B	> 420kV
C	380 à 419kV
D	220 à 379kV
E	110 à 219kV
F	60 à 109kV
G	45 à 59kV
H	30 à 44kV
J	20 à 29kV
K	10 à 19kV
L	6 à 9kV
M	1 à 5kV
N0	500 - 999VAC
N1	300 - 499VAC
N2	50 - 299VAC
N3	< 49VAC
N5	> 250VDC
N6	150 - 249VDC
N7	50 - 149VDC
N8	25 - 49VDC
N9	< 24VDC

NO ATTACHED FUNCTIONS TO A PARTICULAR BAY OR A VOLTAGE LEVEL

LETTRES	VOLTAGE
Q	MEASURING - RECORDING - METERING
R	PROTECTIONS
S	LIGHTING, AIR CONDITIONING, DOMESTIC
T	TRANSFORMER
U	COMMONS
V	
W	INTERFACES
X	EVENTS & FAULT RECORDER, SUPERVISION
Y	TELECOMMUNICATION SYSTEM, ALARMS STATUS
Z	CABLE

Bay number is given by two figures from 01 to 99.
Figures "00" are used for common equipment to a voltage level and several bays

eg ; =E00, higher level of designation 132kV busbar
+E00, AB01, 132kV common relaying cubicle N°1 (bus bar protection)

EXAMPLES : +E04 Indicates that the localisation is fully attached to bay 110kV N°04
=C05 Indicates bay 400kV N°05
=R01 Indicates the function "FIRE PROTECTION" N° 01

Ind. Rev	Date Date	Modification / Modification	Archiv. Micro-filmed	Ind. Rev	Date Date	Modification / Modification	Archiv. Micro-filmed
00	14/12/2009	Edition originale / First issue					

REPERE ESSENTIEL
- TABLE 1 -
HIGHER-LEVEL DESIGNATION

CASINO
SAINTE MARIE
PTR3

Schneider Electric

0298131300

Projet - No commande Project - Order No.	Indice Rev	Folio Sheet
	00	013

A3 suite - 11/2006

CODE	DESIGNATION
AC	Tableau de commande et protection Control and relay board
AD	Tableau de comptage - mesure Metering - Measuring board
AE	Armoire enregistreur de pertubations Fault recorder cubicle
AF	Armoire de travée Marshalling kiosk
AG	Coffret intensité Current box
AH	Coffret tension Voltage box
AJ	Armoire - coffret d'éclairage Lighting cubicle - box
AL	Armoire monitoring de livraison (PDL) Monitoring delivery board (PDL)
AM	Coffret auxiliaires transformateur Transformer auxiliaries box
AN	Coffret régleur transformateur On load tap changer box
AO	Armoire / coffret synchro Synchro panel
AP	Armoire monitoring de transformation (PTR) Monitoring transformer board (PTR)

CODE	DESIGNATION
AQ	Armoire contrôle et régulation tension du transformateur Transformer auto voltage regulation cubicle
AS	Armoire auxiliaires courant alternatif AC low voltage auxiliaries cubicle
AT	Armoire auxiliaires courant continu DC low voltage auxiliaries cubicle
AU	Armoire auxiliaires groupe de secours Emergency generator auxiliaries cubicle
AV	Caisson-coffret BT des cellules MT MV SWGR low voltage cubicle-box
AW	Armoire des auxiliaires disjoncteur Circuit breaker auxiliaries cubicle
AX	Armoire des auxiliaires sectionneur Disconnecting switch auxiliaries cubicle

The technical information contained in this document is the exclusive property of Schneider Electric Industries S.A.S and cannot be used or disclosed to third parties of any kind without its written consent. Only those drawings and diagrams marked "issued for order" are valid for execution. All drawings show the voltages are in open position, drawn out with operating mechanism discharged and all power sources off.

Les informations techniques contenues dans ce document sont la propriete exclusive de Schneider Electric Industries S.A.S et ne peuvent etre utilisees ou divulguees a des tiers quels qu'ils soient sans son accord ecrit. Seuls nous engageant sur ce schéma sont en position ouvert - désarmés - débrochés - toutes sources coupées.

Ind. Rev	Date Date			Ind. Rev	Date Date		
00	14/12/2009	Edition originale / First issue					
Ind. Rev	Date Date	Modification / Modification	Archiv. Micro-filmed	Ind. Rev	Date Date	Modification / Modification	Archiv. Micro-filmed

REPERE EMPLACEMENT PHYSIQUE

- TABLE 2 -

LOCATION OF ITEM

CASINO

SAINTE MARIE

PTR3

Schneider Electric

0298131300

Projet - No commande
Project - Order No.

Indice Rev 00

Folio Sheet 014

A3 suite - 11/2006

CODE	DESIGNATION - (Famille de symbole) / (Family of symbol)
A	Ensemble, Sous-ensemble - (démarreur de moteur, automates) Assemblie, Subassemblie - (motor starter, programmable logic device)
B	Transducteur de grandeur non électrique en grandeur électrique - (détecteur, capteur) Transducer from non electrical to electrical quantity - (detector, sensor)
C	Condensateur Capacitor
D	Operateur binaire, Mise en mémoire, Temporisation Binary operator, Storage device delay, Delay device
E	Matériel divers - (chauffage, éclairage, divers) Miscellaneous - (heating, lighting, various)
F	Dispositif de protection - (fusible, protection, relais thermique & magnétique, relais de mesure) Protective device - (fuse, thermal & magnetic relay, measuring relay)
G	Générateur, Alimentation de puissance - (générateur, batterie) Generator, Power supply - (generator, battery)
H	Dispositif de signalisation - (signalisation) Signalling device - (signalling)
KA	Relais, Contacteur - (relais auxiliaire, contact) Relay, Contactor - (auxiliairy relay, contact)
KM	Relais, Contacteur - (contacteur de puissance, contact) Relay, Contactor - (power contactor, contact)
L	Reactance - (inductance) Reactor - (inductance)
M	Moteur Motor
N	Dispositif analogique-numérique Analogue digital device
P	Instruments de mesure - (appareil de mesure, indicateur, enregistreur) Measuring equipment - (measuring instrument)
Q	Appareil de connexion pour circuit de puissance - (disjoncteur, interrupteur, sectionneur, contacteur disj) Switching device for power circuit - (circuit breaker,switch, disconnector,circuit breaker contactor)

CODE	DESIGNATION - (Famille de symbole) / (Family of symbol)
R	Résistance - (résistance, shunt) Resistor - (resistor, shunt)
S	Appareil de connexion pour circuit de conduite, Selecteur - (bouton, commutateur,fin de course) Switching device for control, Circuit-selector - (button, turn switch, limit switch)
T	Transformateur Transformer
U	Transducteur, Convertisseur Transducer, Converter
V	Semiconducteur Semiconductor
W	Conducteur - Câble Conductor - Cable
X	Bornes - (prise de courant, répartiteur, borne) Terminals - (plug-in soket, distributor, terminal)
Y	Appareil mécanique actionné électriquement - (frein, électrovane) Electrical operated mechanical device - (brake, electrovalve)
Z	Régulateur, Filtre, Correcteur Regulator, Filter, Compandor

The technical information contained in this document is the exclusive property of Schneider Electric Industries S.A.S and cannot be used or disclosed to third parties of any kind without its written consent. Only those drawings and diagrams specified in writing by Schneider Electric are valid for execution. All drawings shown in this document are in open position, drawn out with operating mechanism discharged and all power sources off.

Les informations techniques contenues dans ce document sont la propriete exclusive de Schneider Electric Industries S.A.S et ne peuvent etre utilisees ou divulguees a des tiers quels qu'ils soient sans son accord ecrit. Seuls nous engageant plans et schemas specifiques ecrits. Les plans et schemas ne sont valables que lorsque leurs appareils representes sur ce schéma sont en position ouvert - désarmés - débrochés - toutes sources coupées.

Ind. Rev	Date Date		Archiv. Micro-filmed	Ind. Rev	Date Date		Archiv. Micro-filmed
00	14/12/2009	Edition originale / First issue					

REPERAGE MATERIEL

- TABLE 3 -

IDENTIFICATION ITEM

CASINO

SAINTE MARIE

PTR3

Schneider Electric

0298131300

Projet - No commande / Project - Order No.

Indice Rev 00

Folio Sheet 015

A3 suite - 11/2006

The technical information contained in this document is the exclusive propery of Schneider Electric Industries S.A.S and cannot be used or discloses to third parties of any kind without its written consent. Only those drawings and documents marked "certified" are valid. Unless otherwise specified, all dimensions are in millimeters and are in open position, drawn out with operating mechanism discharged and all power sources off.

Les informations techniques contenues dans ce document sont la propriete exclusive de Schneider Electric Industries S.A.S et ne peuvent etre utilisees ou divulguees a des tiers quels qu'ils soient sans son accord ecrit. Seuls nous engageant pour ce document, les plans certifies valides. Sauf indication contraire, les dimensions sont en millimetres sur ce schéma sont en position ouvert - désarmés - débrochés - toutes sources coupées.

ETIQUETTE A
COLLEE A L'INTERIEUR DE LA PORTE
EN BAS COTE GAUCHE

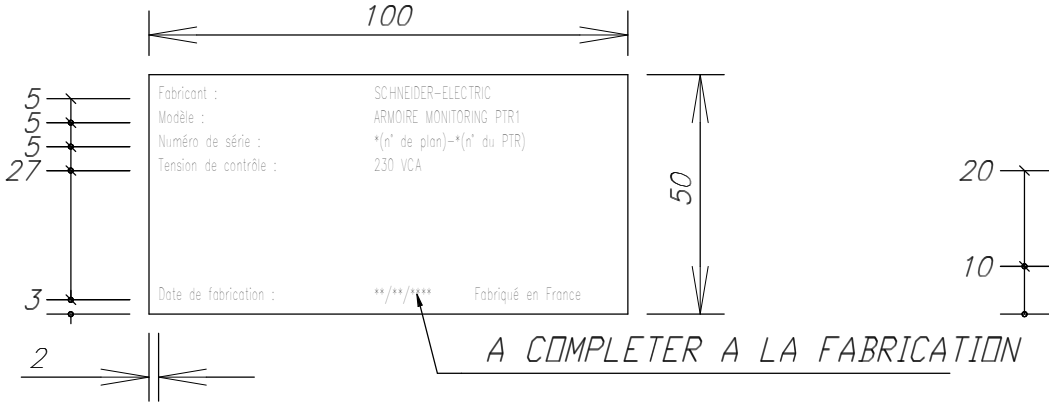

PLAQUE DILOPHANE GRAVEE AUTO-ADHESIVE
ECRITURE NOIRE SUR FOND BLANC
HAUTEUR DES LETTRES : 2.5 mm
CARACTERES : HELVETICA-NARROW

ETIQUETTE B

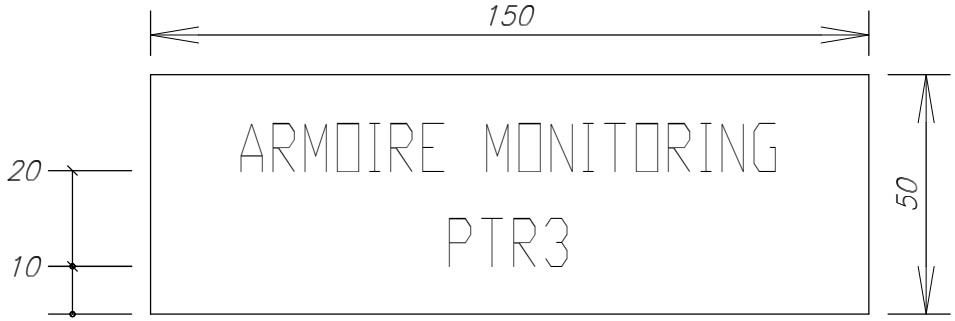

PLAQUE DILOPHANE GRAVEE AUTO-ADHESIVE
ECRITURE NOIRE SUR FOND BLANC
HAUTEUR DES LETTRES : 10 mm
CARACTERES : HELVETICA-NARROW

Ind. Rev	Date Date	Modification / Modification	Archiv. Micro-filmed	Ind. Rev	Date Date	Modification / Modification	Archiv. Micro-filmed
00	14/12/2009	Edition originale / First issue					

Marquage
NAME PLATE

CASINO
SAINTE MARIE
PTR3

Schneider Electric

0298131300

Projet - No commande
Project - Order No.

Indice Rev 00

Folio Sheet 019

A3 suite - 11/2006

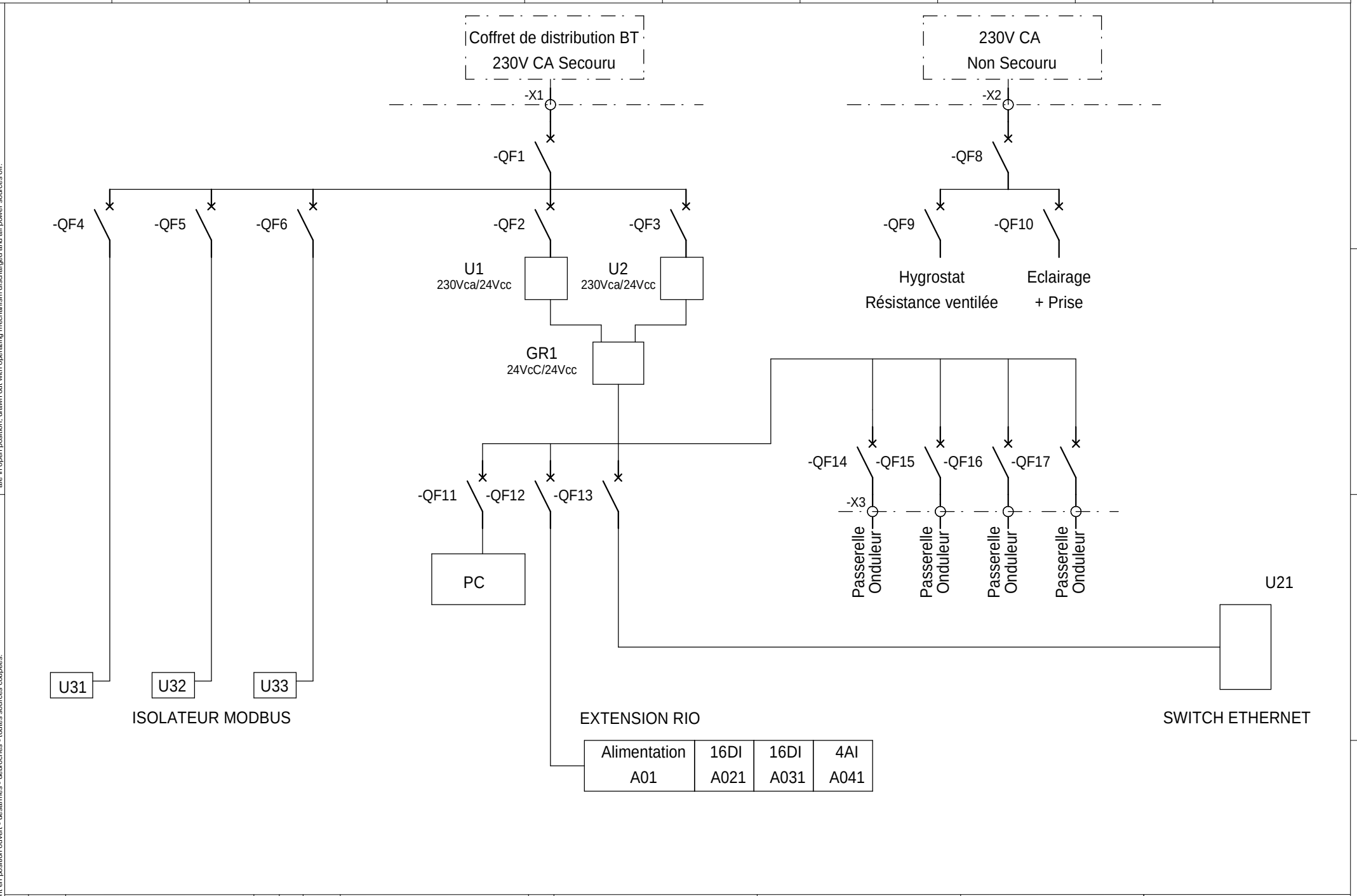

The technical information contained in this document is the exclusive property of Schneider Electric Industries S.A.S and cannot be used or disclosed to third parties of any kind without its written consent. Only those drawings and diagrams marked "certified" or "for approval" are binding on Schneider Electric Industries S.A.S. Diagrams are in open position, drawn out with operating mechanism discharged and all power sources off.

Les informations techniques contenues dans ce document sont la propriete exclusive de Schneider Electric Industries S.A.S et ne peuvent etre utilisees ou divulguees a des tiers quels qu'ils soient sans son accord ecrit. Seuls nous engageant ceux des plans et schemas marqués "certifiés" ou "pour approbation". Les schemas sont en position ouvert - désarmés - débrochés - toutes sources coupées.

Ind. Rev	Date Date	Modification / Modification	Archiv. Micro-filmed	Ind. Rev	Date Date	Modification / Modification	Archiv. Micro-filmed
01	20/04/2010	Mise à jour suivant revue de détail du 01/04/10					
00	14/12/2009	Edition originale / First issue					

Unifilaire général de la liasse Alimentation

SINGLE LINE DIAGRAM

CASINO

SAINTE MARIE

PTR3

Schneider Electric

0298131300

Projet - No commande / Project - Order No.

Indice Rev 01

Folio Sheet 020

A3 suite - 11/2006

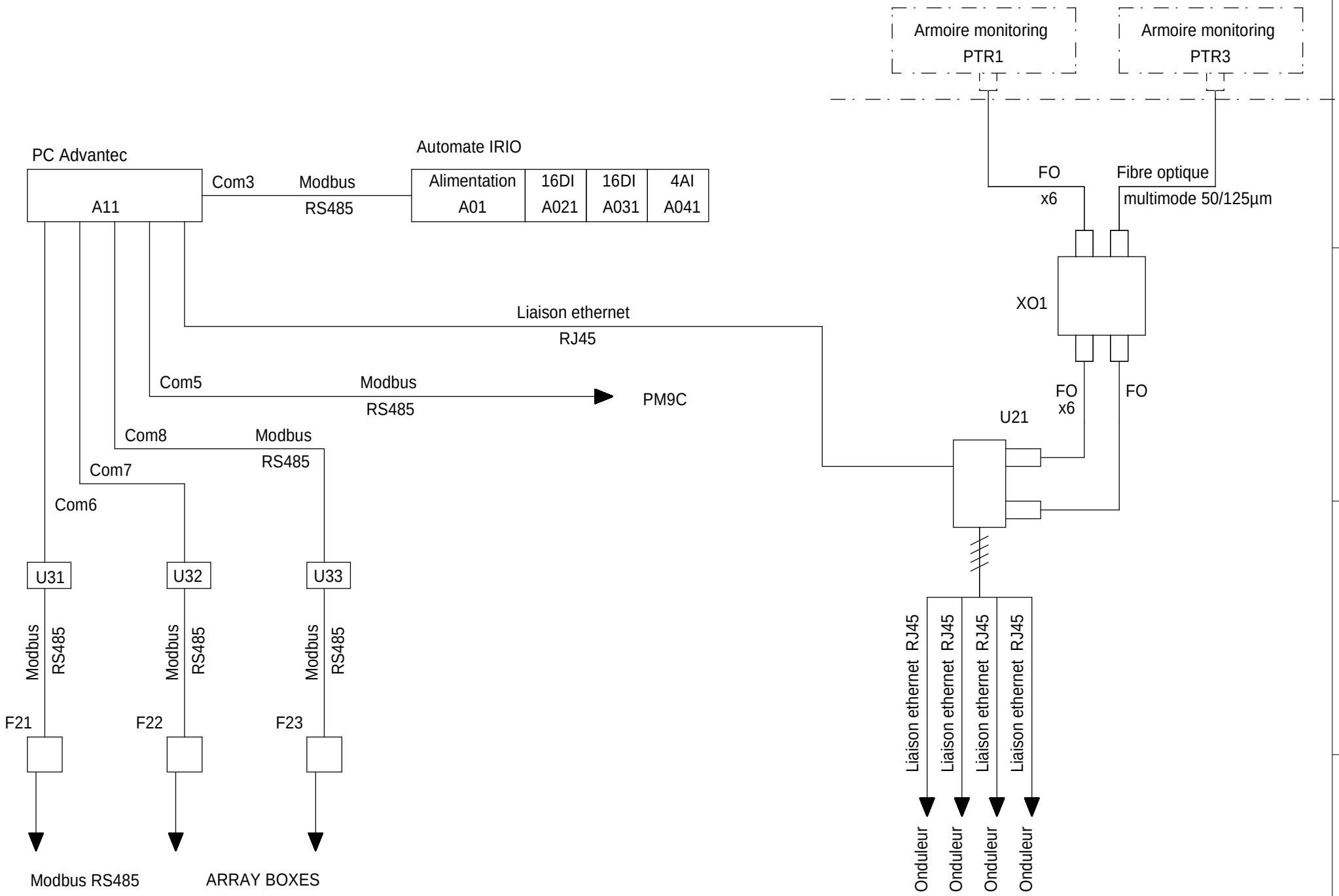

The technical information contained in this document is the exclusive property of Schneider Electric Industries S.A.S and cannot be used or disclosed to third parties of any kind without its written consent. Only those drawings and diagrams marked "for execution" are to be used for the purpose of execution. All drawings shown in this document are in open position, drawn out with operating mechanism discharged and all power sources off.

Les informations techniques contenues dans ce document sont la propriete exclusive de Schneider Electric Industries S.A.S et ne peuvent etre utilisees ou divulguees a des tiers quels qu'ils soient sans son accord ecrit. Seuls nous engageant sur ce schéma sont en position ouvert - désarmés - débrochés - toutes sources coupées.

Ind. Rev	Date Date	Modification / Modification	Archiv. Micro-filmed	Ind. Rev	Date Date	Modification / Modification	Archiv. Micro-filmed
01	20/04/2010	Mise à jour suivant revue de détail du 01/04/10					
00	14/12/2009	Edition originale / First issue					

Unifilaire général de la liasse Reseau

SINGLE LINE DIAGRAM

CASINO

SAINTE MARIE

PTR3

Schneider Electric

0298131300

Projet - No commande
Project - Order No.

Indice Rev 01

Folio Sheet 021

A3 suite - 11/2006

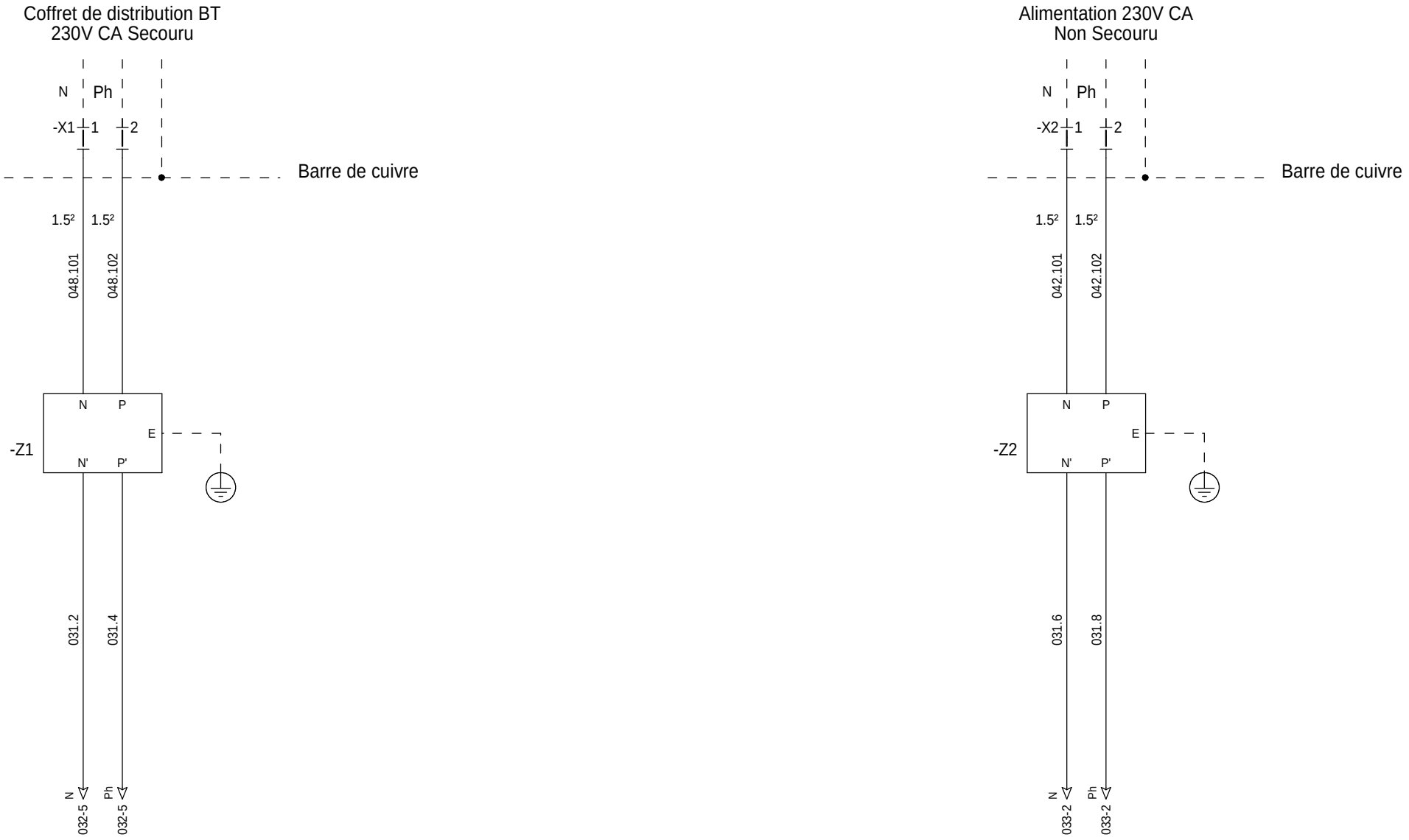

=N201
+AP03

The technical information contained in this document is the exclusive property of Schneider Electric Industries S.A.S and cannot be used or disclosed to third parties of any kind without its written consent. Only those drawings and diagrams marked "for execution" are to be used for execution. All devices shown in the diagrams are in open position, drawn out with operating mechanism discharged and all power sources off.

Les informations techniques contenues dans ce document sont la propriete exclusive de Schneider Electric Industries S.A.S et ne peuvent etre utilisees ou divulguees a des tiers quels qu'ils soient sans son accord ecrit. Seuls nous engageant sur ce schéma sont en position ouvert - désarmés - débroches - toutes sources coupées.

Ind. Rev	Date Date	Modification / Modification	Archiv. Micro-filmed	Ind. Rev	Date Date	Modification / Modification	Archiv. Micro-filmed
03	29/07/2010	Tel que construit					
00	14/12/2009	Edition originale / First issue					

Distribution des polarités
230V CA

POWER SUPPLY

CASINO

SAINTE MARIE

PTR3

Schneider Electric

0298131300

Projet - No commande
Project - Order No.

Indice Rev 03

Folio Sheet 031

A3 suite - 01/2008

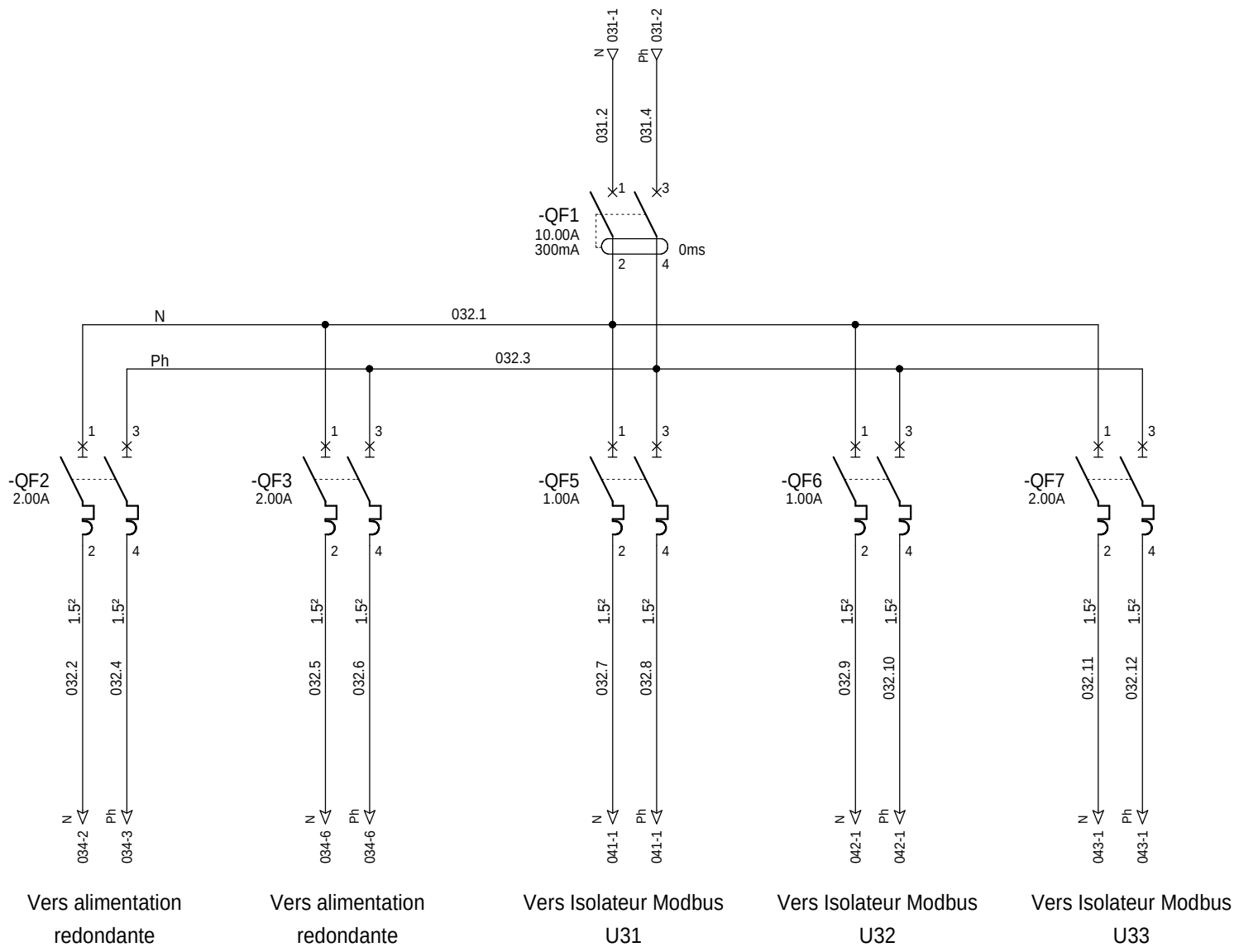

=N201
+AP03

The technical information contained in this document is the exclusive property of Schneider Electric Industries S.A.S and cannot be used or disclosed to third parties of any kind without its written consent. Only those drawings and diagrams marked "certified" are those which are binding for execution. All devices shown in the diagrams are in open position, drawn out with operating mechanism discharged and all power sources off.

Les informations techniques contenues dans ce document sont la propriete exclusive de Schneider Electric Industries S.A.S et ne peuvent etre utilisees ou divulguees a des tiers quels qu'ils soient sans son accord ecrit. Seuls nous engageant sur ce schéma sont en position ouvert - désarmés - débrochés - toutes sources coupées.

Ind. Rev	Date Date		Archiv. Micro-filmed	Ind. Rev	Date Date		Archiv. Micro-filmed
00	14/12/2009	Edition originale / First issue					

Modification / Modification

Distribution des polarités
230V CA

POWER SUPPLY

CASINO

SAINTE MARIE

PTR3

Schneider Electric

0298131300

Projet - No commande
Project - Order No.

Indice Rev 00

Folio Sheet 032

A3 suite - 01/2008

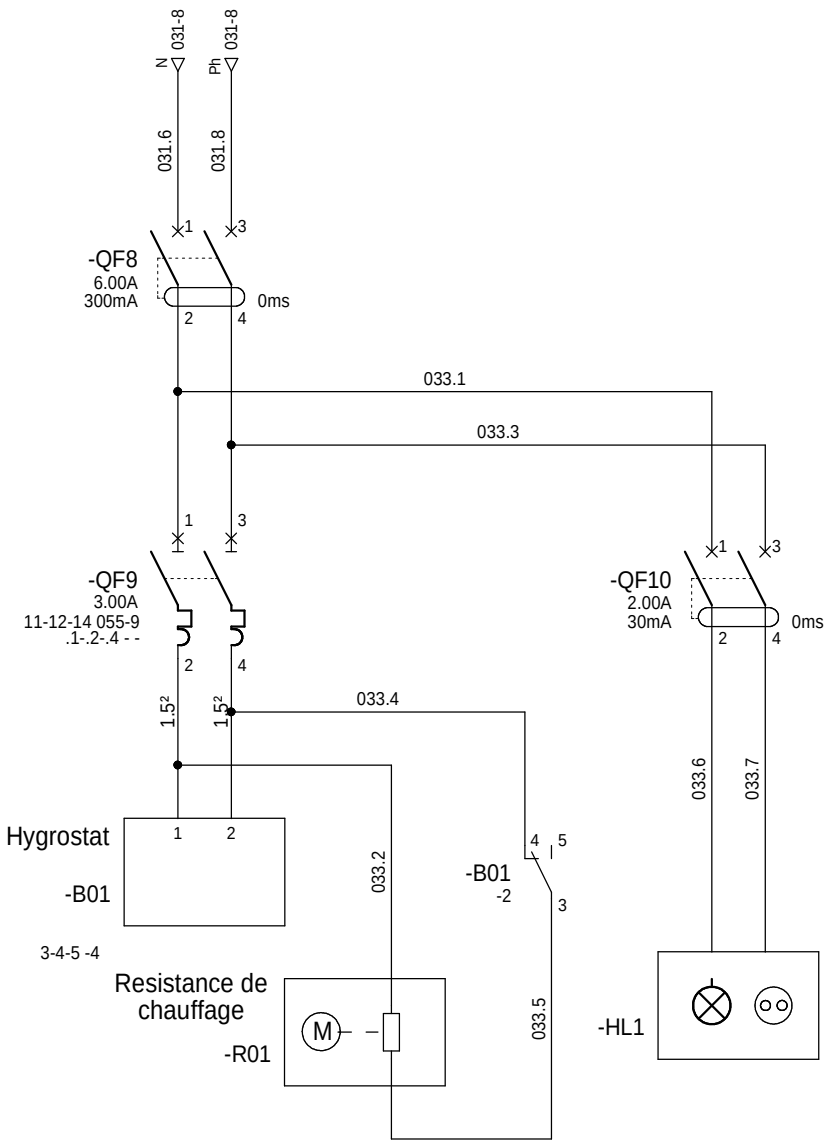

=N201
+AP03

The technical information contained in this document is the exclusive property of Schneider Electric Industries S.A.S and cannot be used or disclosed to third parties of any kind without its written consent. Only those drawings and diagrams marked "certified" are those which are in force and are to be used for execution. All drawings shown in this document are in open position, drawn out with operating mechanism discharged and all power sources off.

Les informations techniques contenues dans ce document sont la propriete exclusive de Schneider Electric Industries S.A.S et ne peuvent etre utilisees ou divulguees a des tiers quels qu'ils soient sans son accord ecrit. Seuls nous engagent ceux des dessins et plans marqués "certifiés" et conformes a la commande. Les dessins ci-dessous sont en position ouvert - désarmés - débrochés - toutes sources coupées.

Ind. Rev	Date Date		Archiv. Micro-filmed	Ind. Rev	Date Date		Archiv. Micro-filmed
00	14/12/2009	Edition originale / First issue					

Modification / Modification

Distribution des polarités
230V CA

POWER SUPPLY

CASINO

SAINTE MARIE

PTR3

Schneider Electric

0298131300

Projet - No commande
Project - Order No.

Indice Rev 00

Folio Sheet 033

A3 suite - 01/2008

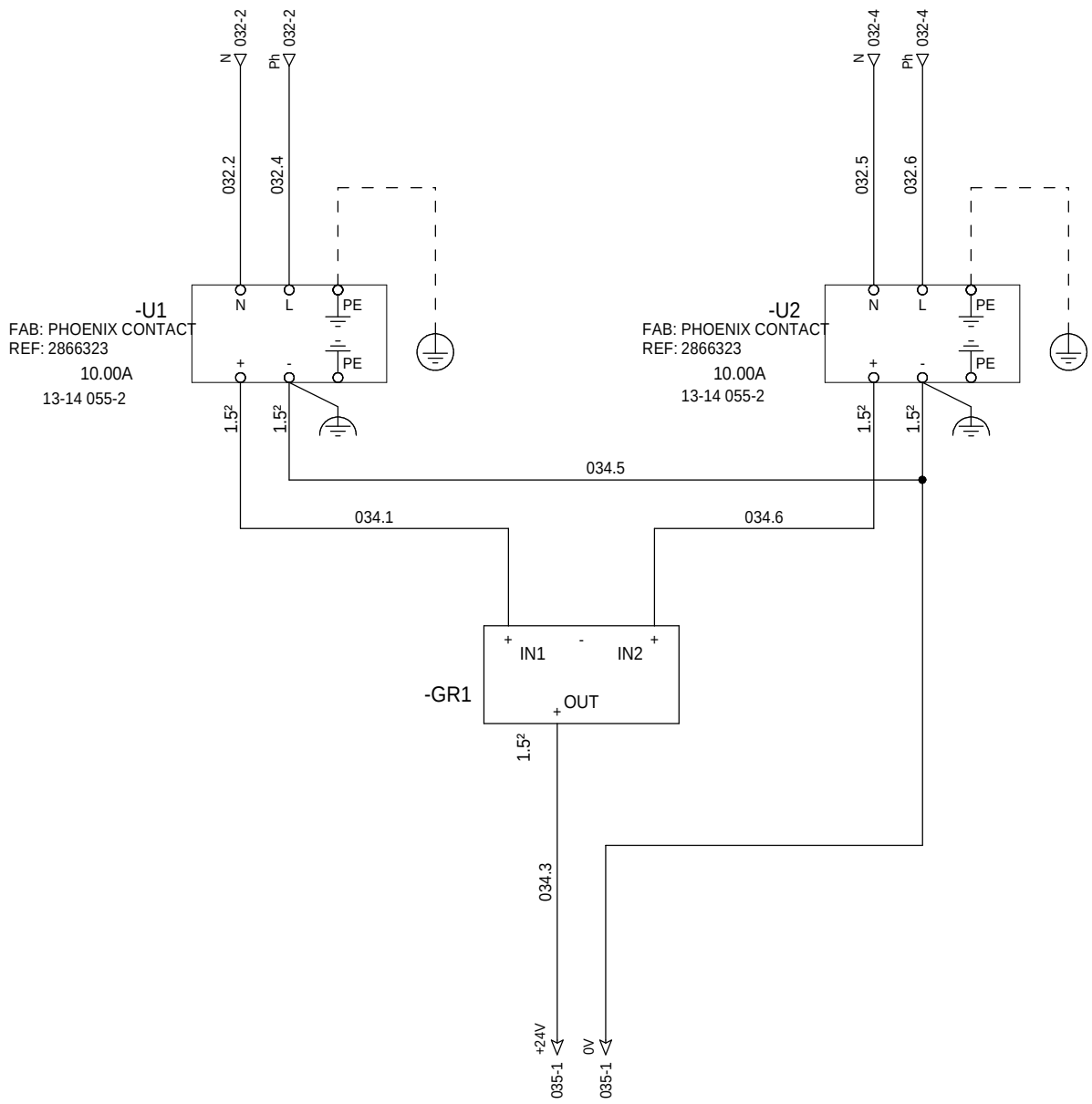

=N201
+AP03

The technical information contained in this document is the exclusive propery of Schneider Electric Industries S.A.S and cannot be used or disclosed to third parties of any kind without its written consent. Only those drawings and diagrams marked "certified" are to be used for execution purposes. All drawings shown in this document are in open position, drawn out with operating mechanism discharged and all power sources off.

Les informations techniques contenues dans ce document sont la propriete exclusive de Schneider Electric Industries S.A.S et ne peuvent etre utilisees ou divulguees a des tiers quels qu'ils soient sans son accord ecrit. Seuls nous engageant sur ce schéma sont en position ouvert - désarmés - débrochés - toutes sources coupées.

Ind. Rev	Date Date	Modification / Modification	Archiv. Micro-filmed	Ind. Rev	Date Date	Modification / Modification	Archiv. Micro-filmed
03	29/07/2010	Tel que construit					
01	20/04/2010	Mise à jour suivant revue de détail du 01/04/10					
00	14/12/2009	Edition originale / First issue					

Distribution des polarités
Module redondant

POWER SUPPLY
REDUNDANCY MODULE

CASINO

SAINTE MARIE

PTR3

Schneider Electric

0298131300

Projet - No commande / Project - Order No.	Indice Rev	Folio Sheet
	03	034

A3 suite - 01/2008

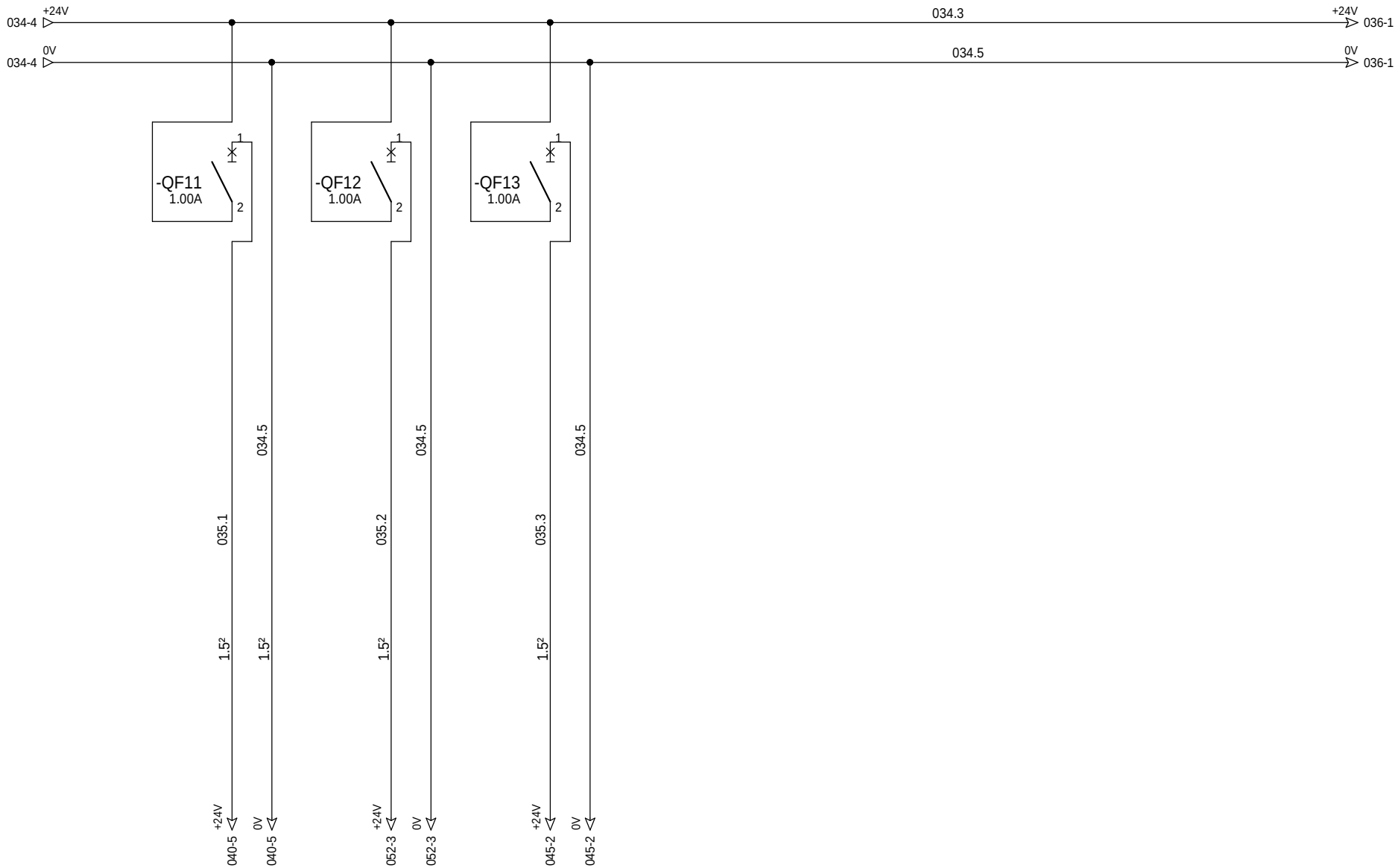

=N201
+AP03

The technical information contained in this document is the exclusive property of Schneider Electric Industries S.A.S and cannot be used or disclosed to third parties of any kind without its written consent. Only those drawings and diagrams marked "for execution" or "for approval" are binding for execution. All drawings shown in this document are in open position, drawn out with operating mechanism discharged and all power sources off.

Les informations techniques contenues dans ce document sont la propriete exclusive de Schneider Electric Industries S.A.S et ne peuvent etre utilisees ou divulguees a des tiers quels qu'ils soient sans son accord ecrit. Seuls nous engagent ou vous engagent les plans et schemas mis en execution. Les appareils representes sur ce schéma sont en position ouvert - désarmés - débrochés - toutes sources coupées.

Ind. Rev	Date Date		Archiv. Micro-filmed	Ind. Rev	Date Date		Archiv. Micro-filmed
00	14/12/2009	Edition originale / First issue					
Ind. Rev	Date Date	Modification / Modification	Archiv. Micro-filmed	Ind. Rev	Date Date	Modification / Modification	Archiv. Micro-filmed

Distribution des polarités
24V CC

POWER SUPPLY
24V DC

CASINO

SAINTE MARIE

PTR3

Schneider Electric

0298131300

Projet - No commande Project - Order No.	Indice Rev	Folio Sheet
	00	035

A3 suite - 01/2008

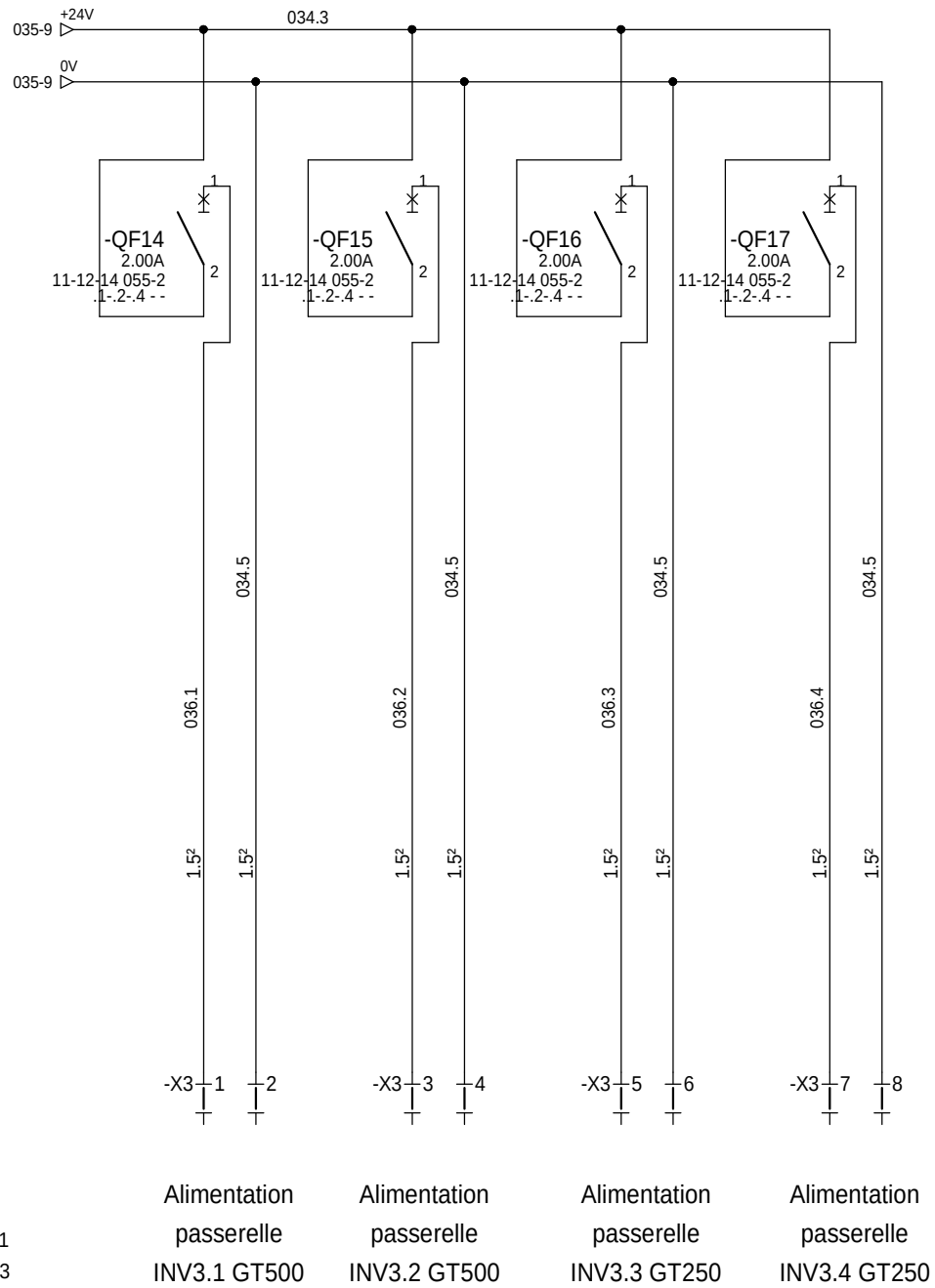

Alimentation passerelle INV3.1 GT500

Alimentation passerelle INV3.2 GT500

Alimentation passerelle INV3.3 GT250

Alimentation passerelle INV3.4 GT250

=N201
+AP03

The technical information contained in this document is the exclusive property of Schneider Electric Industries S.A.S and cannot be used or disclosed to third parties of any kind without its written consent. Only those drawings and diagrams marked "certified" are valid for execution. All drawings shown in this document are in open position, drawn out with operating mechanism discharged and all power sources off.

Les informations techniques contenues dans ce document sont la propriete exclusive de Schneider Electric Industries S.A.S et ne peuvent etre utilisees ou divulguees a des tiers quels qu'ils soient sans son accord ecrit. Seuls nous engageant sur ce schéma sont en position ouvert - désarmés - débrochés - toutes sources coupées.

Ind. Rev	Date Date	Modification / Modification	Archiv. Micro-filmed	Ind. Rev	Date Date	Modification / Modification	Archiv. Micro-filmed
02	27/04/2010	Mise à jour					
00	14/12/2009	Edition originale / First issue					

Distribution des polarités
24V CC

POWER SUPPLY
24V DC

CASINO

SAINTE MARIE

PTR3

Schneider Electric

0298131300

Projet - No commande
Project - Order No.

Indice Rev 02

Folio Sheet 036

A3 suite - 01/2008

The technical information contained in this document is the exclusive property of Schneider Electric Industries S.A.S and cannot be used or disclosed to third parties of any kind without its written consent. Only those drawings and diagrams marked "certified" are to be used for execution. All devices shown in this diagram are in open position, drawn out with operating mechanism discharged and all power sources off.

Les informations techniques contenues dans ce document sont la propriete exclusive de Schneider Electric Industries S.A.S et ne peuvent etre utilisees ou divulguees a des tiers quels qu'ils soient sans son accord ecrit. Seuls nous engagent ceux des dessins et schemas marqués "certifie" lorsque ils sont executes. Les appareils representes sur ce schéma sont en position ouvert - désarmés - débrochés - toutes sources coupées.

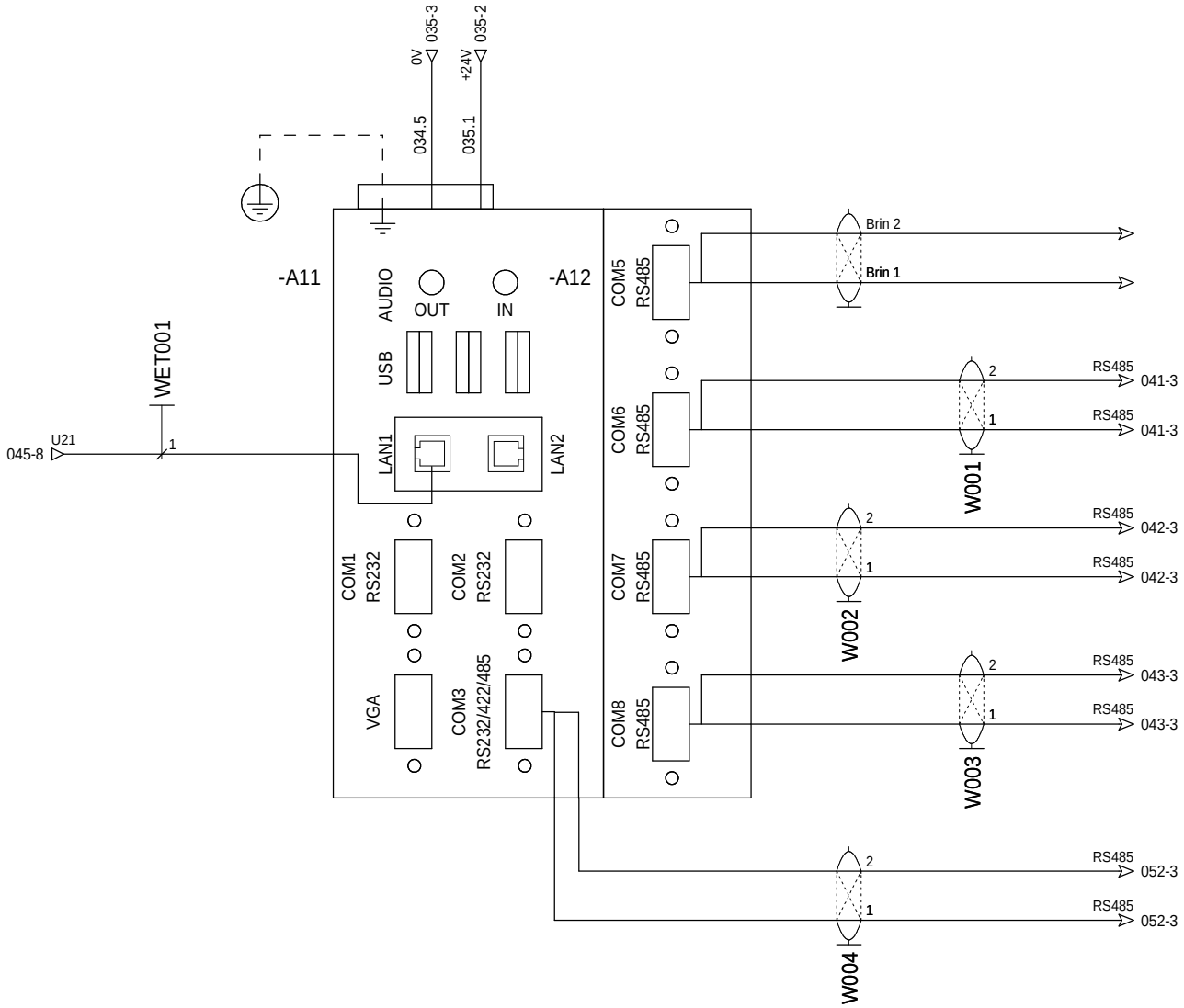

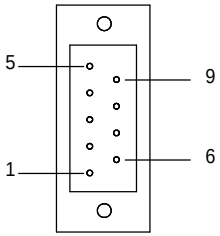

PIN	RS-485
1	Data-
2	Data+
3	NC
4	NC
5	GND
6	NC
7	NC
8	NC
9	NC

COMPTAGE AUX.

PM9

=N201

+AP03

Ind. Rev	Date Date	Modification / Modification	Archiv. Micro-filmed	Ind. Rev	Date Date	Modification / Modification	Archiv. Micro-filmed
00	14/12/2009	Edition originale / First issue					

PC de télégestion
UNO-1170E

EMBEDDED AUTOMATION COMPUTER

CASINO

SAINTE MARIE

PTR3

Schneider Electric

0298131300

Projet - No commande Project - Order No.	Indice Rev	Folio Sheet
	00	040

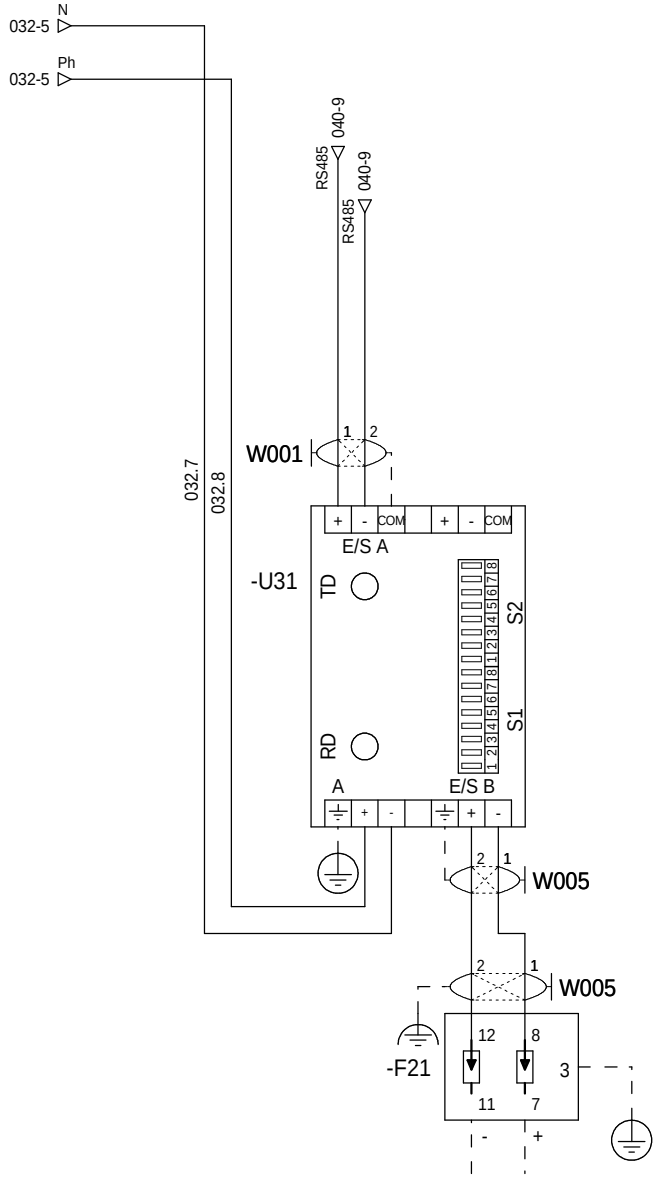

Raccordement sur
parafoudre avec reprise
de blindage à 360°
Vers Array Box

=N201
+AP03

Configuration Switch -U31

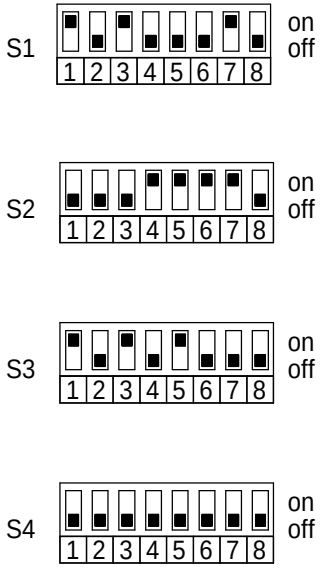

Vue de dessus de -U31

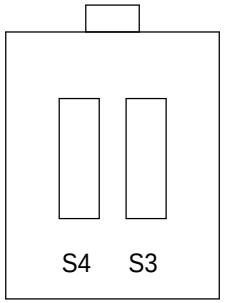

The technical information contained in this document is the exclusive property of Schneider Electric Industries S.A.S and cannot be used or disclosed to third parties of any kind without its written consent. Only those drawings and diagrams marked "certified for construction" are intended for execution. All devices shown in this drawing are in open position, drawn out with operating mechanism discharged and all power sources off.

Les informations techniques contenues dans ce document sont la propriete exclusive de Schneider Electric Industries S.A.S et ne peuvent etre utilisees ou divulguees a des tiers quels qu'ils soient sans son accord ecrit. Seuls nous engageant sur ce schéma sont en position ouvert - désarmés - débrochés - toutes sources coupées.

Ind. Rev	Date Date	Modification / Modification	Archiv. Micro-filmed	Ind. Rev	Date Date	Modification / Modification	Archiv. Micro-filmed
02	27/04/2010	Mise à jour					
00	14/12/2009	Edition originale / First issue					

Extenseur Modbus RS485
24V CC

RS485 LINK EXTENDER
24V DC

CASINO

SAINTE MARIE

PTR3

Schneider Electric

0298131300

Projet - No commande
Project - Order No.

Indice Rev 02

Folio Sheet 041

A3 suite - 01/2008

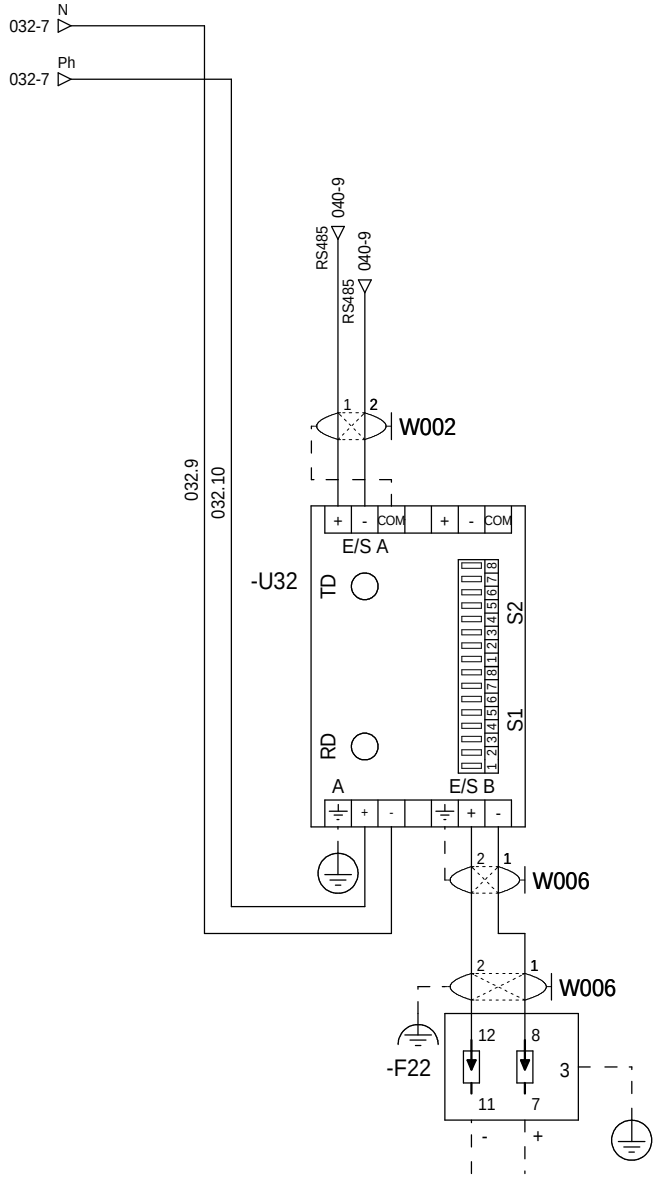

Raccordement sur
parafoudre avec reprise
de blindage à 360°
Vers Array Box

=N201
+AP03

Configuration Switch -U32

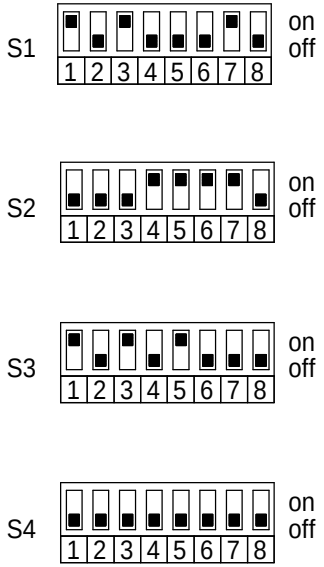

Vue de dessus de -U32

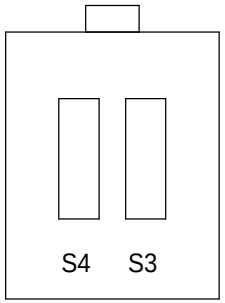

The technical information contained in this document is the exclusive property of Schneider Electric Industries S.A.S and cannot be used or disclosed to third parties of any kind without its written consent. Only those drawings and diagrams marked "certified for construction" are to be used for execution. All drawings shown in this document are in open position, drawn out with operating mechanism discharged and all power sources off.

Les informations techniques contenues dans ce document sont la propriete exclusive de Schneider Electric Industries S.A.S et ne peuvent etre utilisees ou divulguees a des tiers quels qu'ils soient sans son accord ecrit. Seuls nous engagent ou sont valables les plans et schemas marqués "bon pour execution". Les schemas ci-dessus sont en position ouvert - désarmés - débrochés - toutes sources coupées.

Ind. Rev	Date Date	Modification / Modification	Archiv. Micro-filmed	Ind. Rev	Date Date	Modification / Modification	Archiv. Micro-filmed
02	27/04/2010	Mise à jour					
00	14/12/2009	Edition originale / First issue					

Extenseur Modbus RS485
24V CC

RS485 LINK EXTENDER
24V DC

CASINO

SAINTE MARIE

PTR3

Schneider Electric

0298131300

Projet - No commande
Project - Order No.

Indice Rev 02

Folio Sheet 042

A3 suite - 01/2008

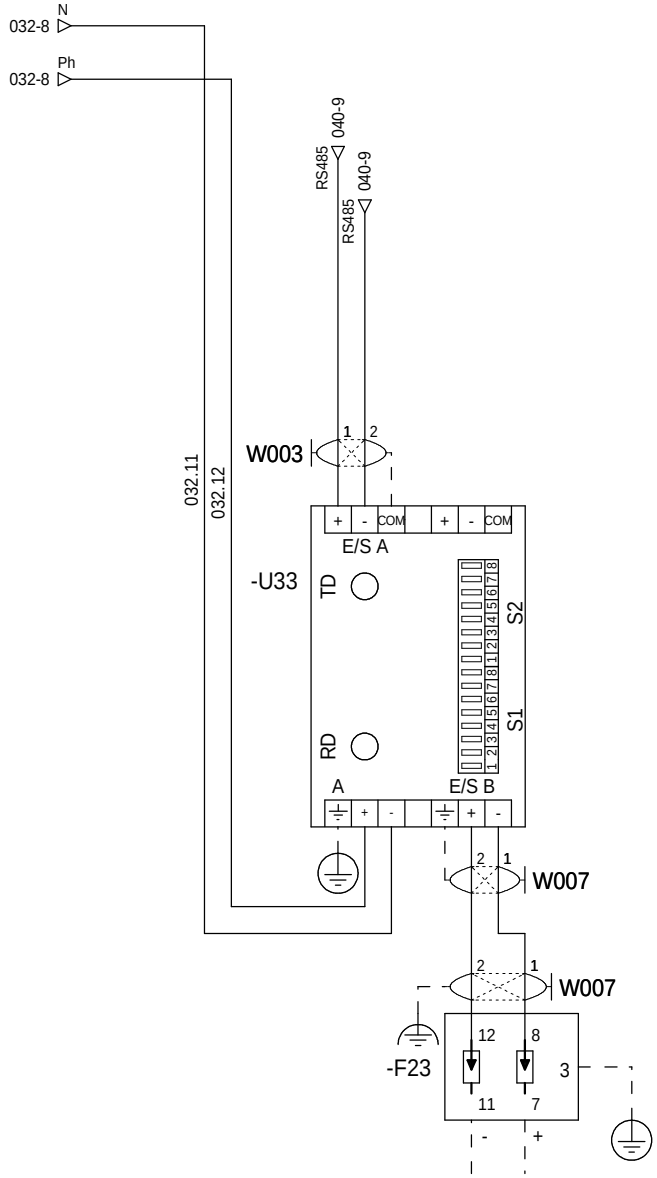

Raccordement sur
parafoudre avec reprise
de blindage à 360°
Vers Array Box

=N201
+AP03

Configuration Switch -U35

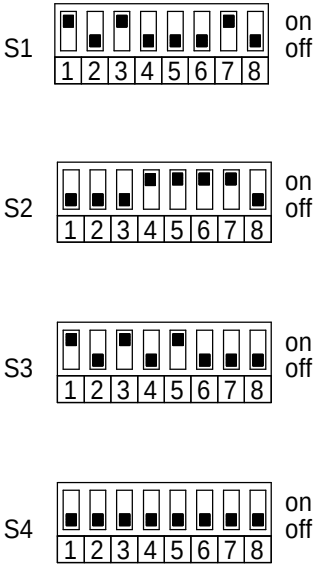

Vue de dessus de -U34/35

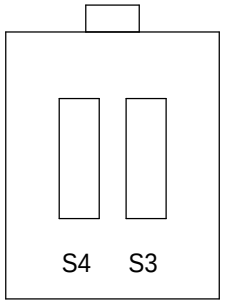

The technical information contained in this document is the exclusive property of Schneider Electric Industries S.A.S and cannot be used or disclosed to third parties of any kind without its written consent. Only those drawings and diagrams marked "certified for construction" are intended for execution. All drawings shown in this document are in open position, drawn out with operating mechanism discharged and all power sources off.

Les informations techniques contenues dans ce document sont la propriete exclusive de Schneider Electric Industries S.A.S et ne peuvent etre utilisees ou divulguees a des tiers quels qu'ils soient sans son accord ecrit. Seuls nous engageant pour ce document, les plans et schemas "a des fins de construction" ainsi que les dessins d'execution. Les appareils representes sur ce schéma sont en position ouvert - désarmés - débrochés - toutes sources coupées.

Ind. Rev	Date Date	Modification / Modification	Archiv. Micro-filmed	Ind. Rev	Date Date	Modification / Modification	Archiv. Micro-filmed
02	27/04/2010	Mise à jour					
00	14/12/2009	Edition originale / First issue					

Extenseur Modbus RS485
24V CC

RS485 LINK EXTENDER
24V DC

CASINO

SAINTE MARIE

PTR3

Schneider Electric

0298131300

Projet - No commande
Project - Order No.

Indice Rev 02

Folio Sheet 043

A3 suite - 01/2008

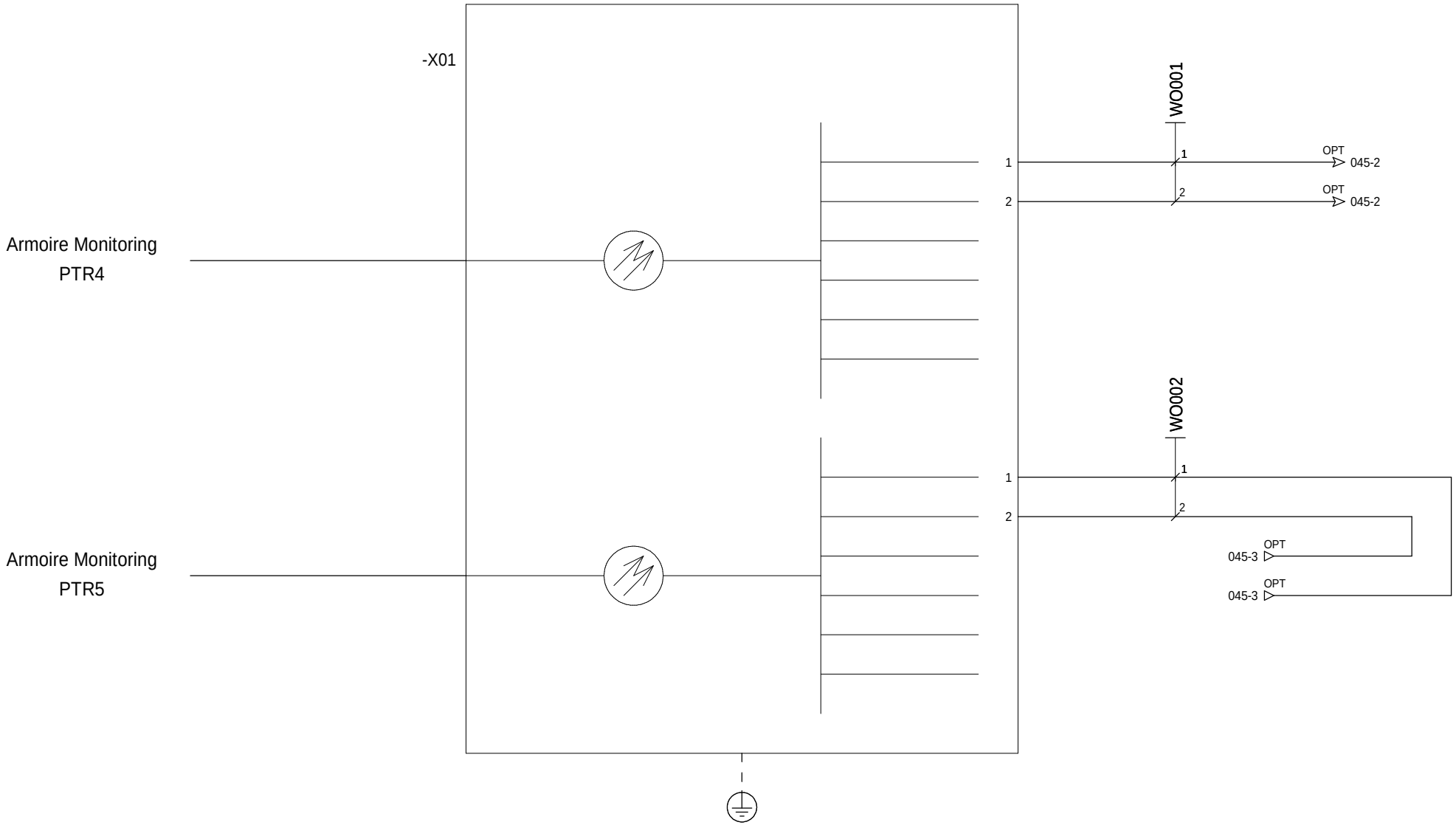

=N201
+AP03

The technical information contained in this document is the exclusive property of Schneider Electric Industries S.A.S and cannot be used or disclosed to third parties of any kind without its written consent. Only those drawings and diagrams marked "certified" or "for construction" are binding for execution. All circuits shown in the diagrams are in open position, drawn out with operating mechanism discharged and all power sources off.

Les informations techniques contenues dans ce document sont la propriete exclusive de Schneider Electric Industries S.A.S et ne peuvent etre utilisees ou divulguees a des tiers quels qu'ils soient sans son accord ecrit. Seuls nous engageant sur ce schéma sont en position ouvert - désarmés - débrochés - toutes sources coupées.

Ind. Rev	Date Date	Modification / Modification	Archiv. Micro-filmed	Ind. Rev	Date Date	Modification / Modification	Archiv. Micro-filmed
03	29/07/2010	Tel que construit					
00	11/06/2009	Edition originale / First issue					

Coffret optique
FIDGI V2

OPTICAL BOX
FIDGI V2

CASINO

SAINTE MARIE

PTR3

Schneider Electric

0298131300

Projet - No commande
Project - Order No.

Indice Rev 03

Folio Sheet 044

A3 suite - 01/2008

The technical information contained in this document is the exclusive propery of Schneider Electric Industries S.A.S and cannot be used or disclosed to third parties of any kind without its written consent. Only those drawings and diagrams marked "certified" are to be used for execution and installation purposes. All devices shown in the diagrams are in open position, drawn out with operating mechanism discharged and all power sources off.

Les informations techniques contenues dans ce document sont la propriete exclusive de Schneider Electric Industries S.A.S et ne peuvent etre utilisees ou divulguees a des tiers quels qu'ils soient sans son accord ecrit. Seuls nous engageant sur ce schéma sont en position ouvert - désarmés - débrochés - toutes sources coupées.

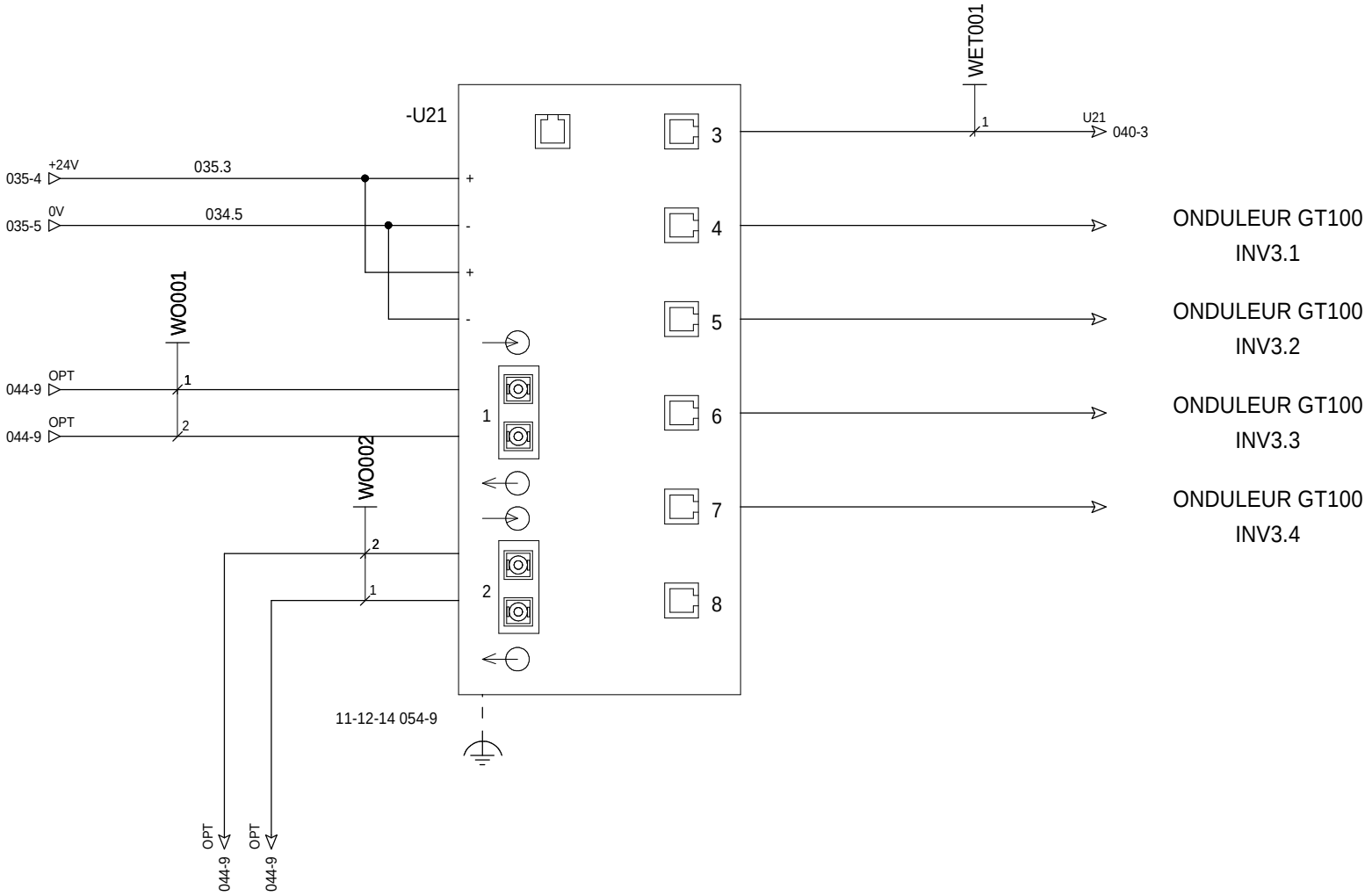

=N201
+AP03

Ind. Rev	Date Date	Modification / Modification	Archiv. Micro-filmed	Ind. Rev	Date Date	Modification / Modification	Archiv. Micro-filmed
00	11/06/2009	Edition originale / First issue					

Switch ethernet 6 PORTS 10/100 TX
ET 2 PORTS 100 FX-MM

SWITCH 6TX/2FX-MM

CASINO

SAINTE MARIE

PTR3

Schneider Electric

0298131300

Projet - No commande
Project - Order No.

Indice Rev 00

Folio Sheet 045

A3 suite - 01/2008

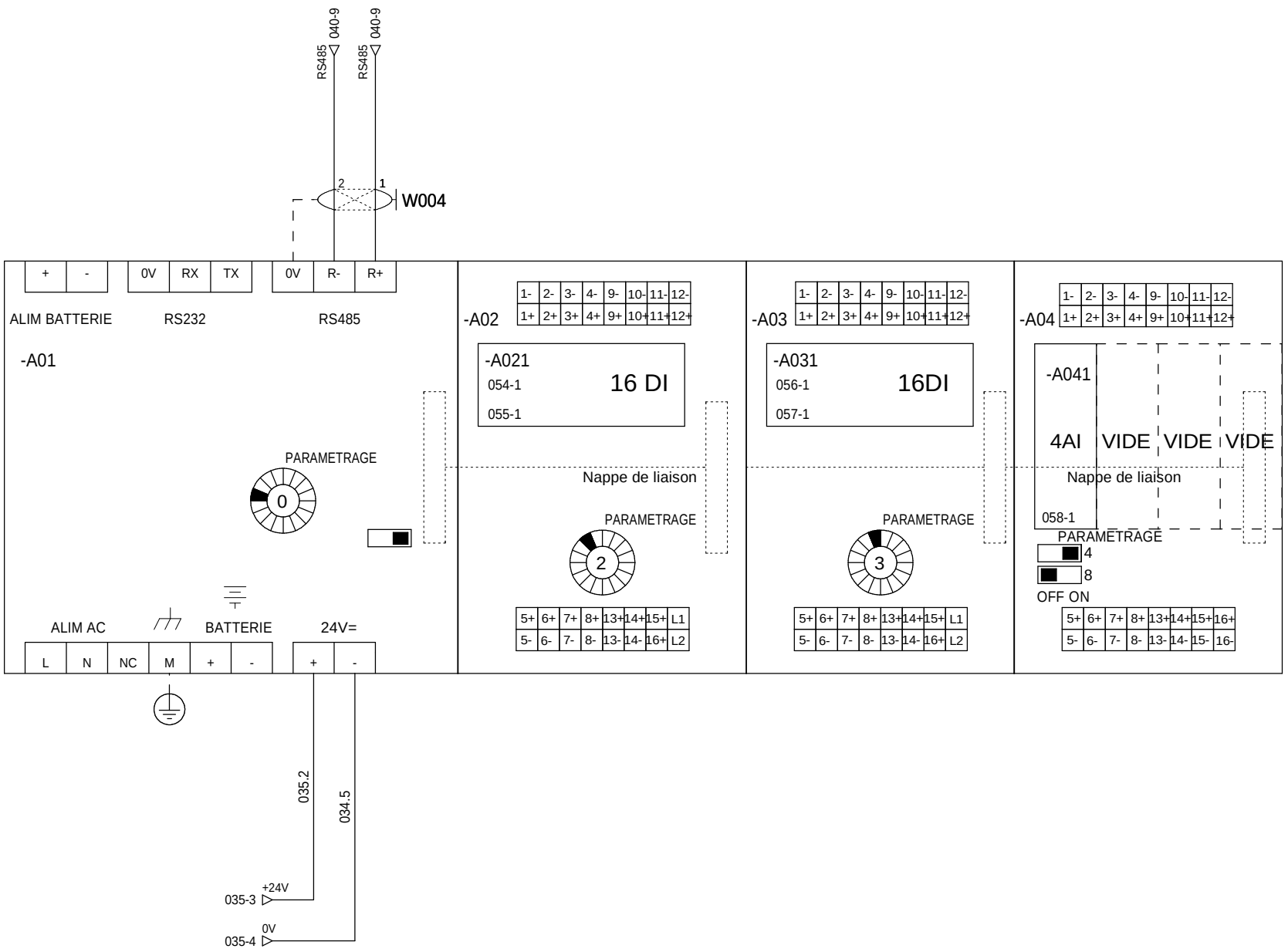

=N201
+AP03

The technical information contained in this document is the exclusive propery of Schneider Electric Industries S.A.S and cannot be used or disclosed to third parties of any kind without its written consent. Only those drawings and diagrams marked "for approval" or "for wiring" are intended for execution. All revisions shown in this drawing are in open position, drawn out with operating mechanism discharged and all power sources off.

Les informations techniques contenues dans ce document sont la propriete exclusive de Schneider Electric Industries S.A.S et ne peuvent etre utilisees ou divulguees a des tiers quels qu'ils soient sans son accord ecrit. Seuls nous engageant sur ce schéma sont en position ouvert - désarmés - débrochés - toutes sources coupées.

Ind. Rev	Date Date	Modification / Modification	Archiv. Micro-filmed	Ind. Rev	Date Date	Modification / Modification	Archiv. Micro-filmed
01	20/04/2010	Mise à jour suivant revue de détail du 01/04/10					
00	14/12/2009	Edition originale / First issue					

API NAPAC

PLC NAPAC

CASINO

SAINTE MARIE

PTR3

Schneider Electric

0298131300

Projet - No commande
Project - Order No.

Indice Rev 01

Folio Sheet 052

A3 suite - 01/2008

POSTE PORTE LOCAL ONDULEURS	POSTE PORTE LOCAL TRANSFO	AUXILIAIRE DISJONCTEUR AUXILIAIRE NON PRIORITAIRE	ONDULEUR INV1 DISJONCTEUR ALIMENTATION TRANSFO. AUXILIAIRES	AUXILIAIRE DISJONCTEUR PRODUCTION PROTECTION PV	AUXILIAIRE DISJONCTEUR GENERAL	AUXILIAIRE SYNTHESE BF PARAFOUDRE BT + DISJONCTEUR VARISTANCE	MONITORING FONCTIONNEMENT SWITCH

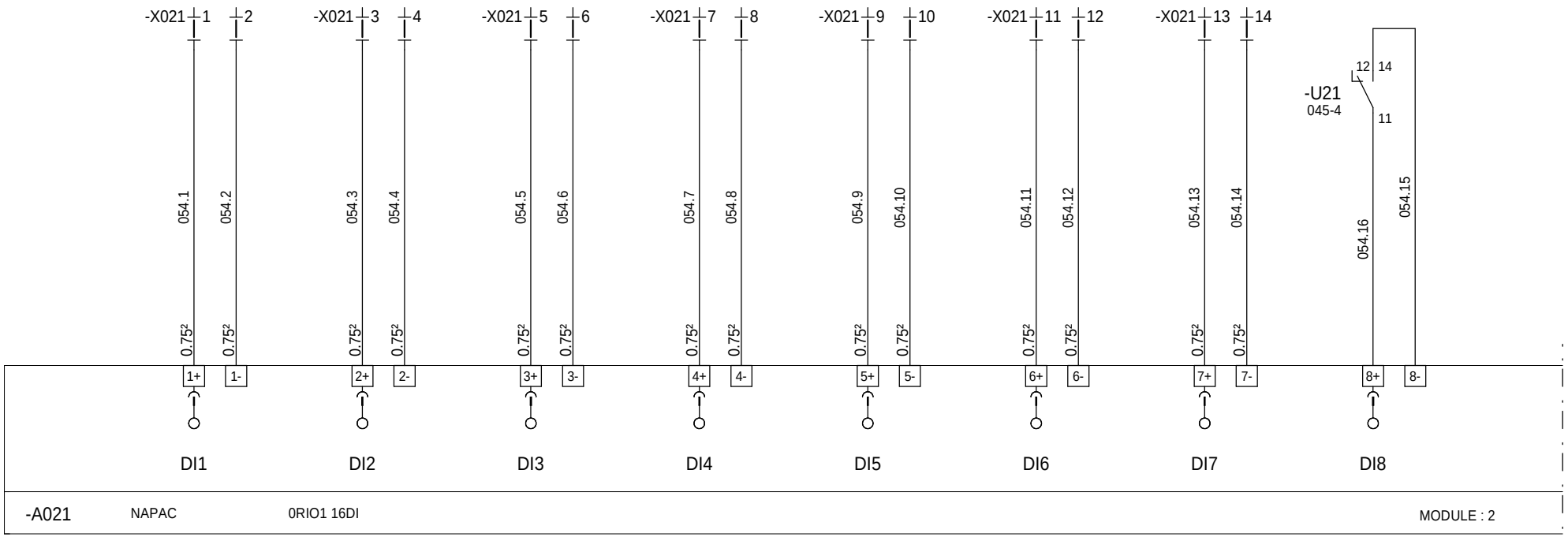

=N201
+AP03

Ind. Rev	Date Date	Modification / Modification	Archiv. Micro-filmed	Ind. Rev	Date Date	Modification / Modification	Archiv. Micro-filmed
01	20/04/2010	Mise à jour suivant revue de détail du 01/04/10					
00	14/12/2009	Edition originale / First issue					

CARTE 16 ENTREES TOR
ENTREE 1 à 8

DIGITAL INPUTS BOARD

CASINO

SAINTE MARIE

PTR3

Schneider Electric

0298131300

Projet - No commande
Project - Order No.

Indice Rev 01

Folio Sheet 054

A3 suite - 01/2008

The technical information contained in this document is the exclusive property of Schneider Electric Industries S.A.S and cannot be used or disclosed to third parties of any kind without its written consent. Only those drawings and diagrams marked "certified" or "for approval" are binding for execution. All drawings shown in this document are in open position, drawn out with operating mechanism discharged and all power sources off.

Les informations techniques contenues dans ce document sont la propriete exclusive de Schneider Electric Industries S.A.S et ne peuvent etre utilisees ou divulguees a des tiers quels qu'ils soient sans son accord ecrit. Seuls nous engageant ont une valeur contractuelle les schemas "certifies" ou "pour approbation". Les appareils representes sur ce schéma sont en position ouvert - désarmés - débrochés - toutes sources coupées.

MONITORING ALIMENTATION 24V CC	UPS SYNTHESE ETAT UPS	UPS FONCTIONNEMENT SUR BATTERIES	UPS BATTERIES FAIBLES OU TRES FAIBLES	TR1 ALARME DECLENCHEMENT	TR1 TRANSFORMATEUR ALARME 1ER SEUIL TEMPERATURE	AUXILIAIRE DJ 230VAC SECOURU SYNTHESE	MONITORING DISJONCTEUR CHAUFFAGE

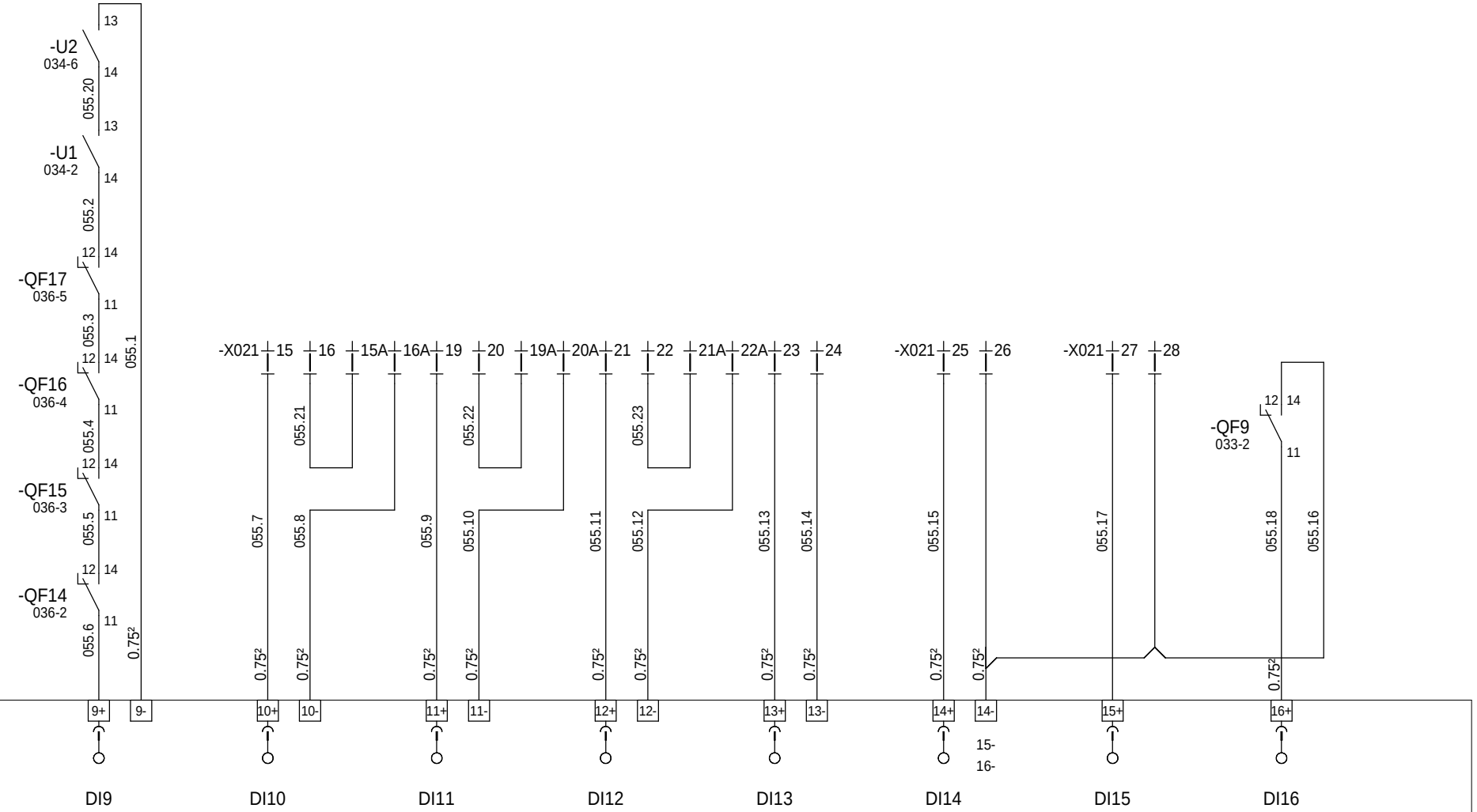

-A021 NAPAC 0RIO1 16DI MODULE : 2

=N201
+AP03

Ind. Rev	Date Date	Modification / Modification	Archiv. Micro-filmed	Ind. Rev	Date Date	Modification / Modification	Archiv. Micro-filmed
03	29/07/2010	Tel que construit					
01	20/04/2010	Mise à jour suivant revue de détail du 01/04/10					
00	14/12/2009	Edition originale / First issue					

CARTE 16 ENTREES TOR
ENTREE 9 à 16

DIGITAL INPUTS BOARD

CASINO

SAINTE MARIE

PTR3

Schneider Electric

0298131300

Projet - No commande
Project - Order No.

Indice Rev 03

Folio Sheet 055

A3 suite - 01/2008

The technical information contained in this document is the exclusive property of Schneider Electric Industries S.A.S and cannot be used or disclosed to third parties of any kind without its written consent. Only those drawings and diagrams marked for execution are binding for execution. All devices shown in this diagram are in open position, drawn out with operating mechanism discharged and all power sources off.

Les informations techniques contenues dans ce document sont la propriete exclusive de Schneider Electric Industries S.A.S et ne peuvent etre utilisees ou divulguees a des tiers quels qu'ils soient sans son accord ecrit. Seuls nous engageant ceux qui sont mentionnes comme devant etre executes. Les appareils representes sur ce schéma sont en position ouvert - désarmés - débrochés - toutes sources coupées.

ARRIVEE TR1 CHIEN DE GERDE SEPAM	RESERVE	ARRIVEE TR1 SECTIONNEUR DE TERRE	COFFRET DC INV1 ABSENCE DEFAUT HOMOPOLAIRE	COFFRET DC INV2 ABSENCE DEFAUT HOMOPOLAIRE	COFFRET DC INV3 ABSENCE DEFAUT HOMOPOLAIRE	COFFRET DC INV4 ABSENCE DEFAUT HOMOPOLAIRE	ARRIVEE TR2 CHIEN DE GARDE SEPAM

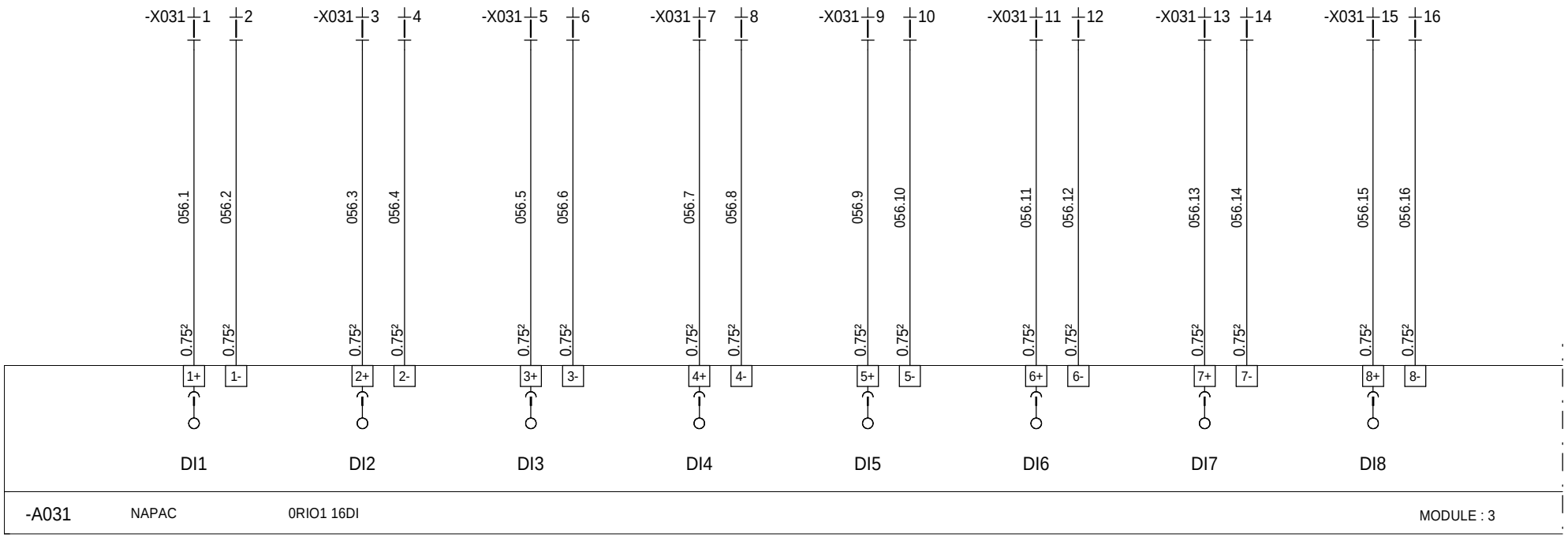

=N201
+AP03

Ind. Rev	Date Date	Modification / Modification	Archiv. Micro-filmed	Ind. Rev	Date Date	Modification / Modification	Archiv. Micro-filmed
02	27/04/2010	Mise à jour					
01	20/04/2010	Mise à jour suivant revue de détail du 01/04/10					
00	14/12/2009	Edition originale / First issue					

CARTE 16 ENTREES TOR
ENTREE 9 à 16

DIGITAL INPUTS BOARD

CASINO

SAINTE MARIE

PTR3

Schneider Electric

0298131300

Projet - No commande
Project - Order No.

Indice Rev 02

Folio Sheet 056

A3 suite - 01/2008

The technical information contained in this document is the exclusive property of Schneider Electric Industries S.A.S and cannot be used or disclosed to third parties of any kind without its written consent. Only those drawings and diagrams specified for use with the equipment are binding for execution. All devices shown in the diagrams are in open position, drawn out with operating mechanism discharged and all power sources off.

Les informations techniques contenues dans ce document sont la propriete exclusive de Schneider Electric Industries S.A.S et ne peuvent etre utilisees ou divulguees a des tiers quels qu'ils soient sans son accord ecrit. Seuls nous engagent ou nous lient les dessins prevus pour l'execution. Les appareils representes sur ce schéma sont en position ouvert - désarmés - débrochés - toutes sources coupées.

ARRIVEE TR2 SECTIONNEUR DE TERRE	RESERVE	RESERVE	DEPART PDL INTERRUPTEUR	DEPART PDL SECTIONNEUR DE TERRE	48V MT SYNTHESE FONCTIONNEMENT	TR2 ALARME DECLENCHEMENT	TR2 TRANSFORMATEUR ALARME 1ER SEUIL TEMPERATURE

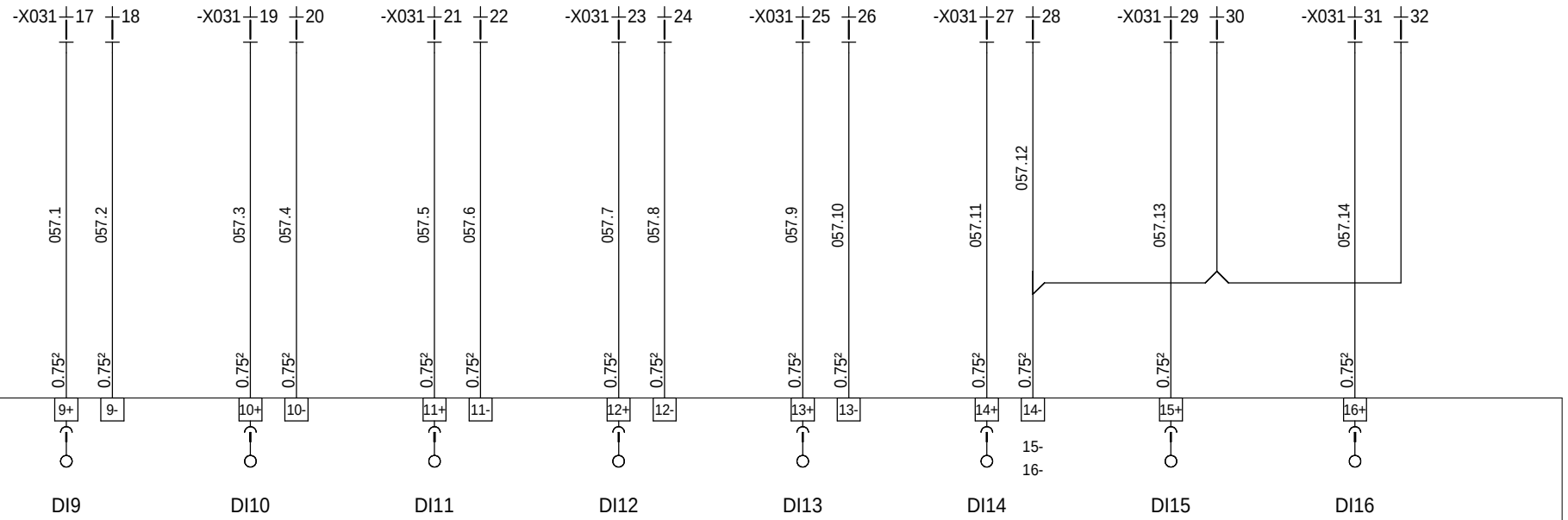

-A031 NAPAC 0RIO1 16DI MODULE : 3

=N201
+AP03

Ind. Rev	Date Date	Modification / Modification	Archiv. Micro-filmed	Ind. Rev	Date Date	Modification / Modification	Archiv. Micro-filmed
01	20/04/2010	Mise à jour suivant revue de détail du 01/04/10					
00	14/12/2009	Edition originale / First issue					

CARTE 16 ENTREES TOR
ENTREE 1 à 8

DIGITAL INPUTS BOARD

CASINO

SAINTE MARIE

PTR3

Schneider Electric

0298131300

Projet - No commande
Project - Order No.

Indice Rev 01

Folio Sheet 057

The technical information contained in this document is the exclusive property of Schneider Electric Industries S.A.S and cannot be used or disclosed to third parties of any kind without its written consent. Only those drawings and diagrams marked "certified" or "for execution" are binding for execution. All devices shown in the diagrams are in open position, drawn out with operating mechanism discharged and all power sources off.

Les informations techniques contenues dans ce document sont la propriete exclusive de Schneider Electric Industries S.A.S et ne peuvent etre utilisees ou divulguees a des tiers quels qu'ils soient sans son accord ecrit. Seuls nous engagent ou ne peuvent etre utilisees ou divulguees a des tiers quels qu'ils soient sans son accord ecrit. Seuls nous engagent sur ce schéma sont en position ouvert - désarmés - débrochés - toutes sources coupées.

POSTE TEMPERATURE INTERIEURE	RESERVE	RESERVE	RESERVE

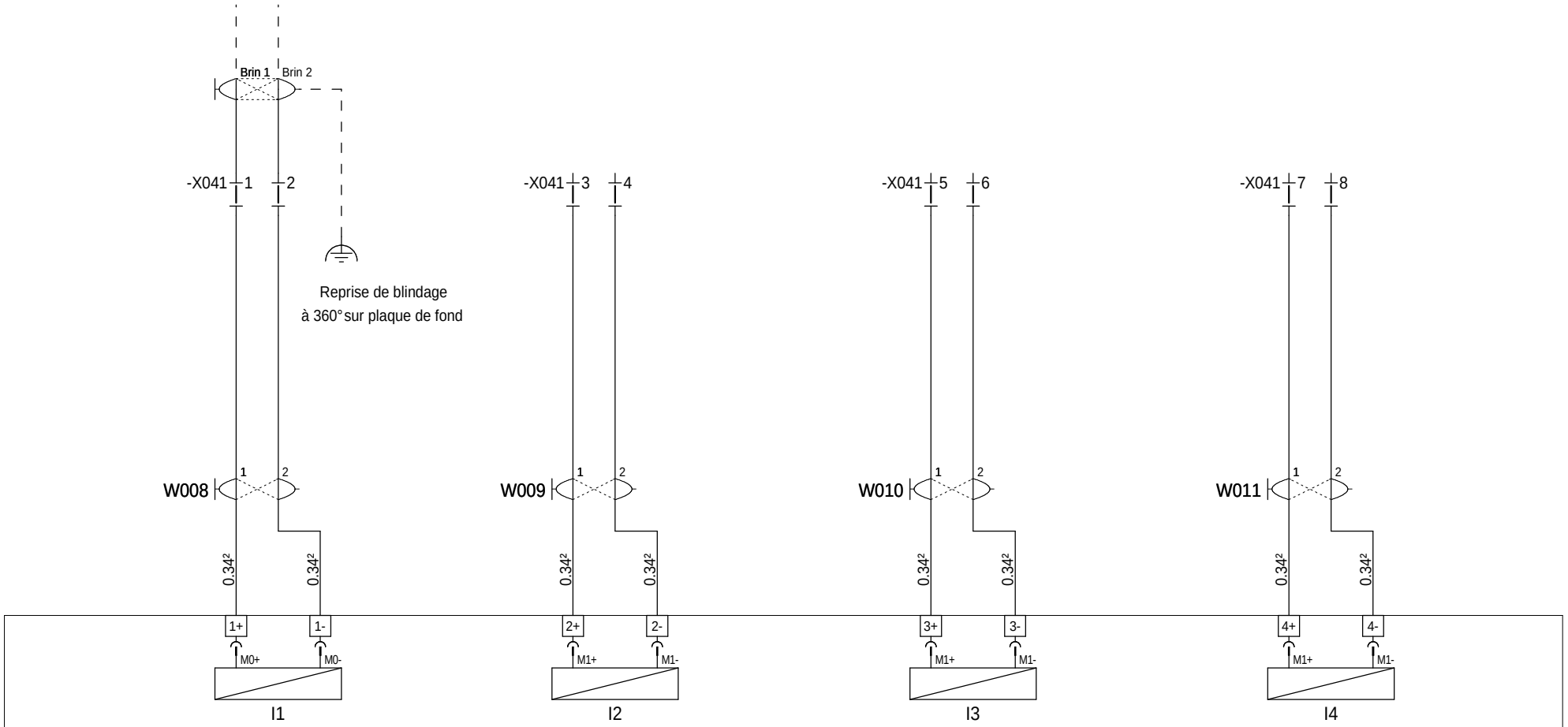

-A041 MANUFACT 0RIO1 04AI MODULE : 5

=N201
+AP03

Ind. Rev	Date Date	Modification / Modification	Archiv. Micro-filmed	Ind. Rev	Date Date	Modification / Modification	Archiv. Micro-filmed
01	20/04/2010	Mise à jour suivant revue de détail du 01/04/10					
00	14/12/2009	Edition originale / First issue					

CARTE 4 ENTREES ANALOGIQUE UNIVERSELLE
ENTREE 1 à 4
ANALOGUE INPUT BOARD

CASINO
SAINTE MARIE
PTR3

Schneider Electric

0298131300

Projet - No commande / Project - Order No.

Indice Rev 01

Folio Sheet 058

A3 suite - 01/2008

The technical information contained in this document is the exclusive property of Schneider Electric Industries S.A.S and cannot be used or disclosed to third parties of any kind without its written consent. Only those drawings and diagrams marked "certified" are to be used for execution and all drawings shown in this document are in open position, drawn out with operating mechanism discharged and all power sources off.

Les informations techniques contenues dans ce document sont la propriete exclusive de Schneider Electric Industries S.A.S et ne peuvent etre utilisees ou divulguees a des tiers quels qu'ils soient sans son accord ecrit. Seuls nous engageant sur ce schéma sont en position ouvert - désarmés - débrochés - toutes sources coupées.

The technical information contained in this document is the exclusive property of Schneider Electric Industries S.A.S and cannot be used or disclosed to third parties of any kind without its written consent. Only those drawings and diagrams marked "certified" are to be used for execution. All drawings shown in this document are in open position, drawn out with operating mechanism discharged and all power sources off.

Les informations techniques contenues dans ce document sont la propriete exclusive de Schneider Electric Industries S.A.S et ne peuvent etre utilisees ou divulguees a des tiers quels qu'ils soient sans son accord ecrit. Seuls nous engageant sur ce schéma sont en position ouvert - désarmés - débrochés - toutes sources coupées.

=N201

+AP03

Ind. Rev	Date Date	Modification / Modification	Archiv. Micro-filmed	Ind. Rev	Date Date	Modification / Modification	Archiv. Micro-filmed
01	20/04/2010	Mise à jour suivant revue de détail du 01/04/10					
00	14/12/2009	Edition originale / First issue					

RESERVE

CASINO

SAINTE MARIE

PTR3

Schneider Electric

0298131300

Projet - No commande
Project - Order No.

Indice Rev 01

Folio Sheet 059

A3 suite - 01/2008

The technical information contained in this document is the exclusive propery of Schneider Electric Industries S.A.S and cannot be used or disclosed to third parties of any kind without its written consent. Only those drawings and diagrams marked "certified" are to be used for execution. All drawings shown in this document are in open position, drawn out with operating mechanism discharged and all power sources off.

Les informations techniques contenues dans ce document sont la propriete exclusive de Schneider Electric Industries S.A.S et ne peuvent etre utilisees ou divulguees a des tiers quels qu'ils soient sans son accord ecrit. Seuls nous engageant sur ce schéma sont en position ouvert - désarmés - débrochés - toutes sources coupées.

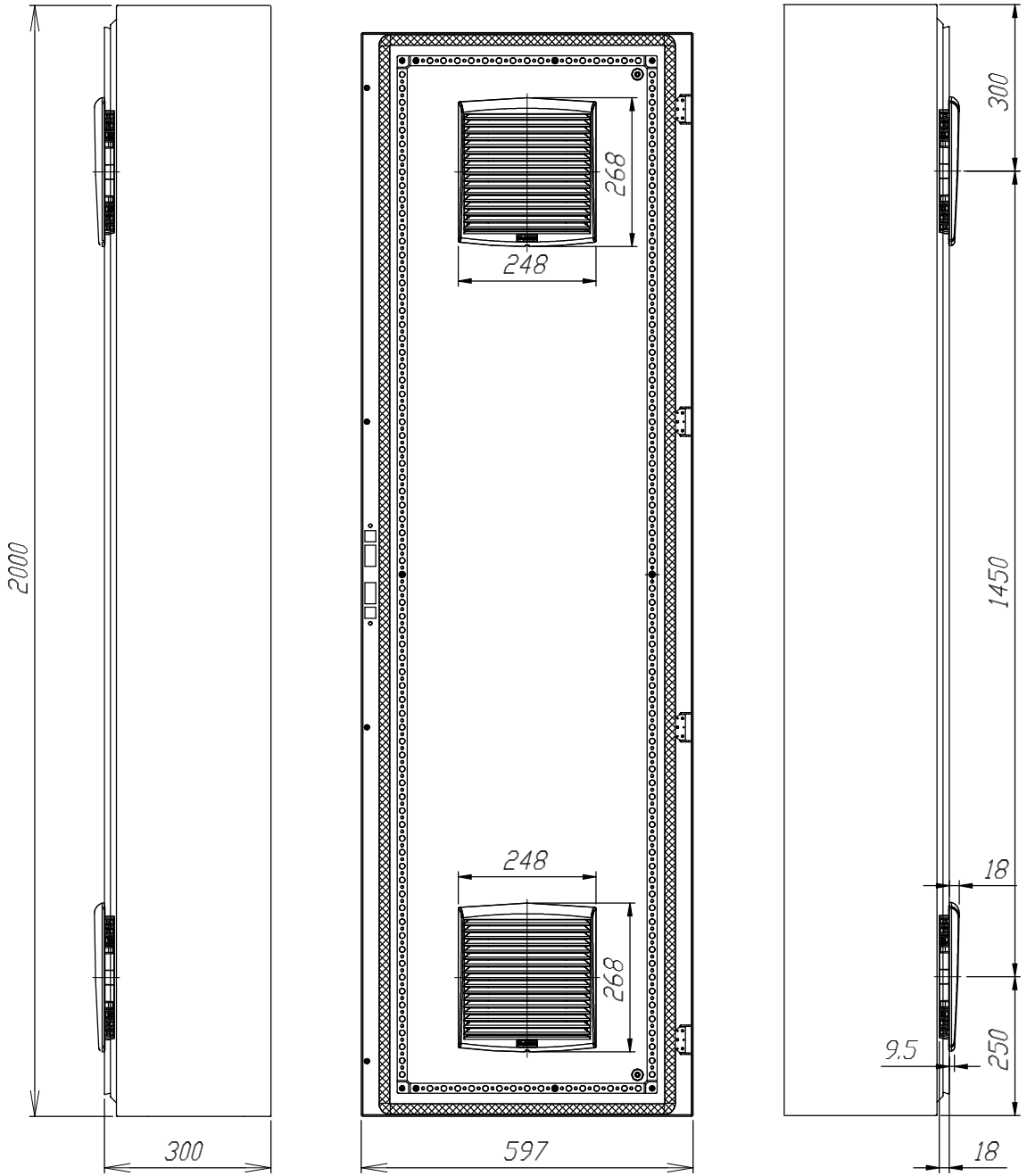

=N201
+AP03

Ind. Rev	Date Date	Modification / Modification	Archiv. Micro-filmed	Ind. Rev	Date Date	Modification / Modification	Archiv. Micro-filmed
00	14/12/2009	Edition originale / First issue					

Armoire monobloc
2000x600x300

MONOBLOC ENCLOSURE
EXTERNAL LAYOUT

CASINO

SAINTE MARIE

PTR3

Schneider Electric

Projet - No commande
Project - Order No.: 0298131300

Indice Rev: 00

Folio Sheet: 086

A3 suite - 01/2008

The technical information contained in this document is the exclusive property of Schneider Electric Industries S.A.S and cannot be used or disclosed to third parties of any kind without its written consent. Only those drawings and diagrams marked "certified" are to be used for execution. All devices shown in this document are in open position, drawn out with operating mechanism discharged and all power sources off.

Les informations techniques contenues dans ce document sont la propriete exclusive de Schneider Electric Industries S.A.S et ne peuvent etre utilisees ou divulguees a des tiers quels qu'ils soient sans son accord ecrit. Seuls nous engageant sur ce schéma sont en position ouvert - désarmés - débrochés - toutes sources coupées.

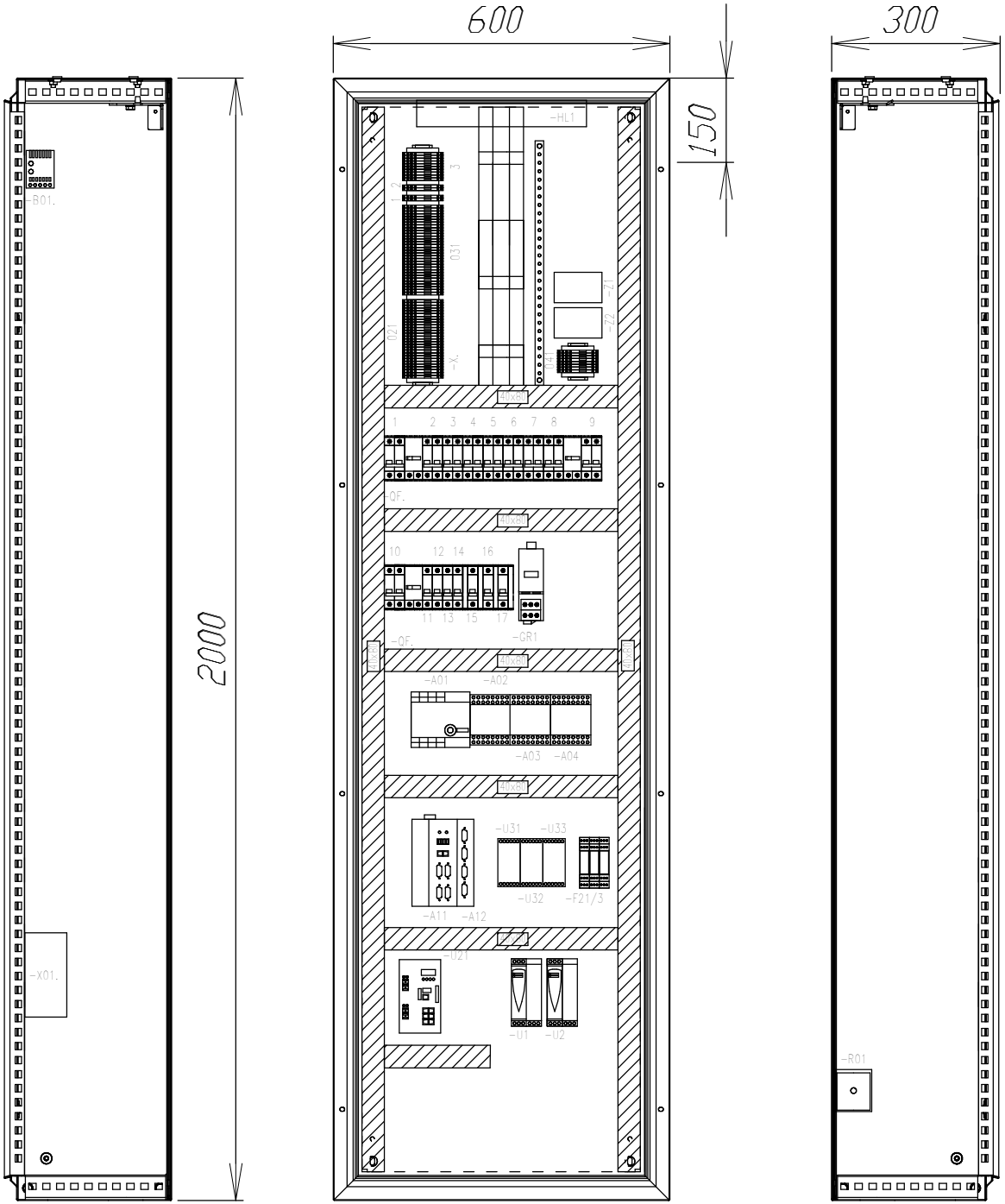

=N201
+AP03

Ind. Rev	Date Date	Modification / Modification	Archiv. Micro-filmed	Ind. Rev	Date Date	Modification / Modification	Archiv. Micro-filmed
03	29/07/2010	Tel que construit					
01	20/04/2010	Mise à jour suivant revue de détail du 01/04/10					
00	14/12/2009	Edition originale / First issue					

Armoire monobloc
Implantation matériel

MONOBLOC ENCLOSURE
INTERNAL LAYOUT

CASINO

SAINTE MARIE

PTR3

Schneider Electric

0298131300

Projet - No commande
Project - Order No.

Indice Rev 03

Folio Sheet 087

A3 suite - 01/2008

The technical information contained in this document is the exclusive propery of Schneider Electric Industries S.A.S and cannot be used or disclosed to third parties of any kind without its written consent. Only those drawings and diagrams marked "certified" are valid for execution. All drawings shown in this document are in open position, drawn out with operating mechanism discharged and all power sources off.

Les informations techniques contenues dans ce document sont la propriete exclusive de Schneider Electric Industries S.A.S et ne peuvent etre utilisees ou divulguees a des tiers quels qu'ils soient sans son accord ecrit. Seuls nous engageant pour ce document, les plans et schemas marqués "certifiés" ne sont valables que lorsque les appareils representés sur ce schéma sont en position ouvert - désarmés - débrochés - toutes sources coupées.

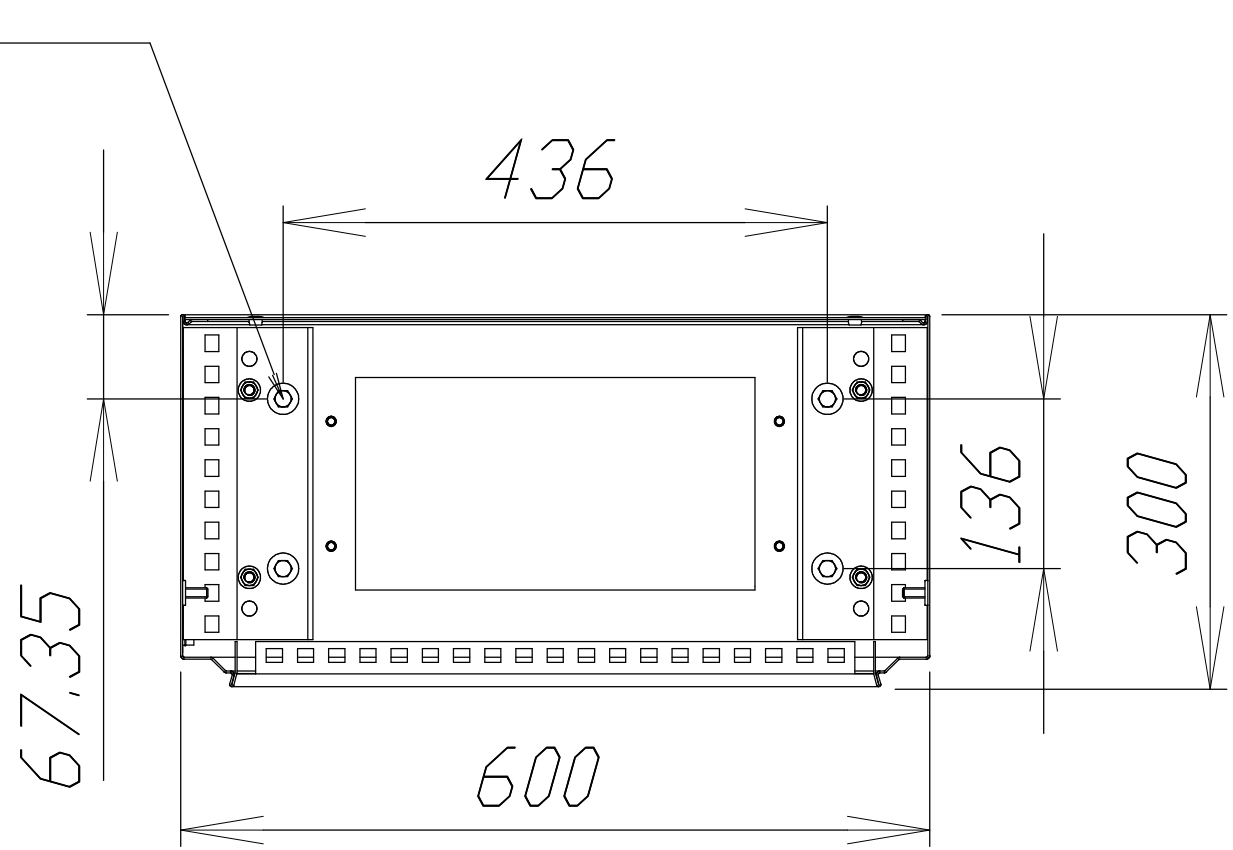

Ind. Rev	Date Date		Archiv. Micro-filmed	Ind. Rev	Date Date		Archiv. Micro-filmed
00	14/12/2009	Edition originale / First issue					

Modification / Modification

Modification / Modification

Fixation au sol

FIXING WALL

CASINO

SAINTE MARIE

PTR3

Schneider Electric

0298131300

Projet - No commande
Project - Order No.

Indice Rev 00

Folio Sheet 088

A3 suite - 01/2008

The technical information contained in this document is the exclusive propery of Schneider Electric Industries S.A.S and cannot be used or disclosed to third parties of any kind without its written consent. Only those drawings and diagrams marked "certified" are to be used for execution. All drawings are shown in the diagrams are in open position, drawn out with operating mechanism discharged and all power sources off.

Les informations techniques contenues dans ce document sont la propriete exclusive de Schneider Electric Industries S.A.S et ne peuvent etre utilisees ou divulguees a des tiers quels qu'ils soient sans son accord ecrit. Seuls nous engageant pour ce document les plans et schemas annotes "certifie" lorsque ils sont signes par un representant habilite. Les appareils sur ce schéma sont en position ouvert - désarmés - débrochés - toutes sources coupées.

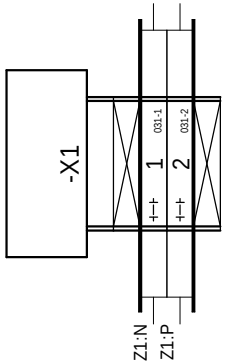

=N201
+AP03

Ind. Rev	Date Date	Modification / Modification	Archiv. Micro-filmed	Ind. Rev	Date Date	Modification / Modification	Archiv. Micro-filmed
00	18/02/2010	Edition originale / First issue					

BORNIER : =N201+AP03-X1

CASINO

SAINTE MARIE

PTR3

Schneider Electric

0298131300

Projet - No commande Project - Order No.	Indice Rev	Folio Sheet
	00	100

A3 suite - 01/2008

Les informations techniques contenues dans ce document sont la propriete exclusive de Schneider Electric Industries S.A.S et ne peuvent etre utilisees ou divulguees a des tiers quels qu'ils soient sans son accord ecrit. Seuls nous engageant pour ce document : les plans et schemas - sans ajouts ni modifications - de la commande. Les appareils representes sur ce schéma sont en position ouvert - désarmés - débrochés - toutes sources coupées.

The technical information contained in this document is the exclusive property of Schneider Electric Industries S.A.S and cannot be used or disclosed to third parties of any kind without its written consent. Only those drawings and diagrams provided under order are binding. All devices shown in this diagram are in open position, drawn out with operating mechanism discharged and all power sources off.

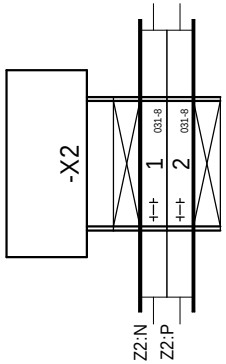

=N201
+AP03

Ind. Rev	Date Date	Modification / Modification	Archiv. Micro-filmed	Ind. Rev	Date Date	Modification / Modification	Archiv. Micro-filmed
00	18/02/2010	Edition originale / First issue					

BORNIER : =N201+AP03-X2

CASINO

SAINTE MARIE

PTR3

Schneider Electric

0298131300

Projet - No commande Project - Order No.	Indice Rev	Folio Sheet
	00	101

A3 suite - 01/2008

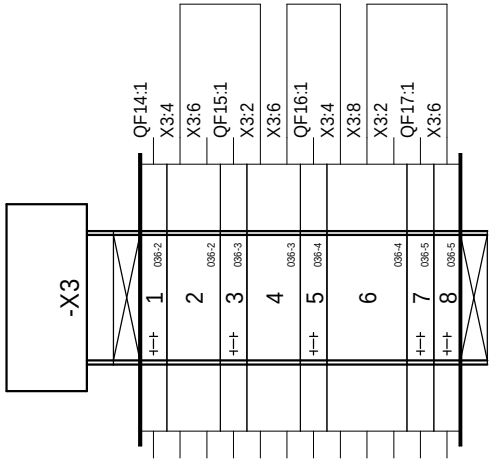

The technical information contained in this document is the exclusive property of Schneider Electric Industries S.A.S and cannot be used or disclosed to third parties of any kind without its written consent. Only those drawings and diagrams marked "certified for execution" are to be used by third parties for execution of the diagrams are in open position, drawn out with operating mechanism discharged and all power sources off.

Les informations techniques contenues dans ce document sont la propriete exclusive de Schneider Electric Industries S.A.S et ne peuvent etre utilisees ou divulguees a des tiers quels qu'ils soient sans son accord ecrit. Seuls nous engageant sur ce schéma sont en position ouvert - désarmés - débrochés - toutes sources coupées.

=N201
+AP03

Ind. Rev	Date Date	Modification / Modification	Archiv. Micro-filmed	Ind. Rev	Date Date	Modification / Modification	Archiv. Micro-filmed
00	18/02/2010	Edition originale / First issue					

BORNIER : =N201+AP03-X3

CASINO

SAINTE MARIE

PTR3

Schneider Electric

0298131300

Projet - No commande / Project - Order No.	Indice Rev	Folio Sheet
	00	102

A3 suite - 01/2008

The technical information contained in this document is the exclusive property of Schneider Electric Industries S.A.S and cannot be used or disclosed to third parties of any kind without its written consent. Only those drawings and diagrams marked "for construction" are to be used for execution. All drawings shown in this document are in open position, drawn out with operating mechanism discharged and all power sources off.

Les informations techniques contenues dans ce document sont la propriete exclusive de Schneider Electric Industries S.A.S et ne peuvent etre utilisees ou divulguees a des tiers quels qu'ils soient sans son accord ecrit. Seuls nous engageant pour ce document : les plans et schemas marques "a des fins de construction". Les appareils representes sur ce schéma sont en position ouvert - désarmés - débrochés - toutes sources coupées.

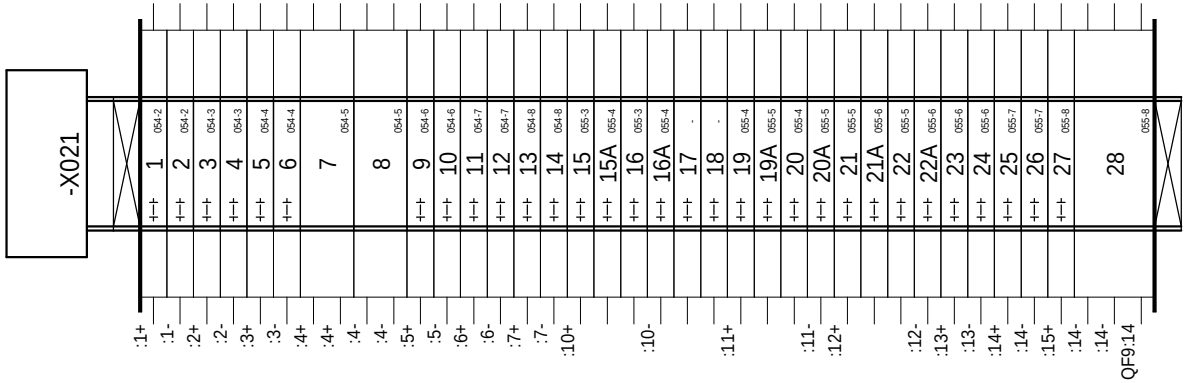

=N201
+AP03

Ind. Rev	Date Date		Archiv. Micro-filmed	Ind. Rev	Date Date		Archiv. Micro-filmed
03	29/07/2010	Edition originale / First issue					
		Modification / Modification				Modification / Modification	

BORNIER : =N201+AP03-X021

CASINO

SAINTE MARIE

PTR3

Schneider Electric

0298131300

Projet - No commande
Project - Order No.

Indice Rev 03

Folio Sheet 103

A3 suite - 01/2008

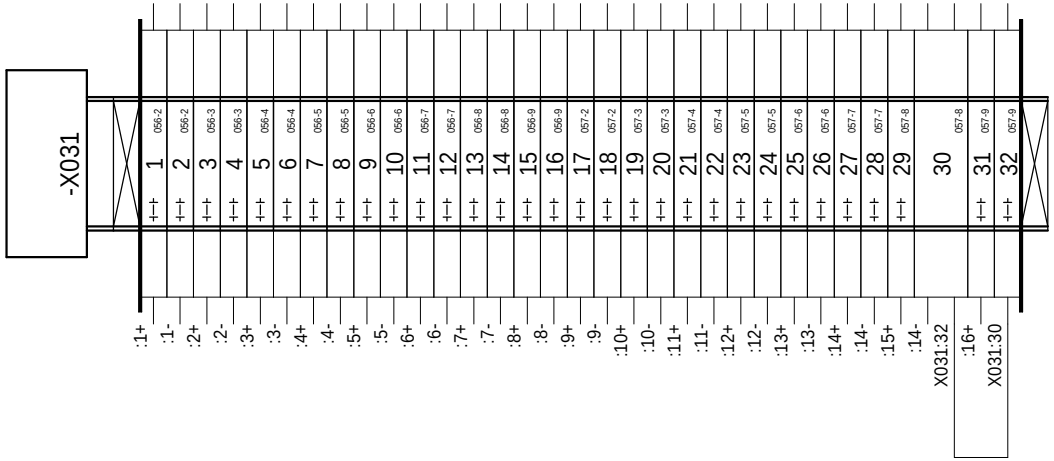

=N201
+AP03

The technical information contained in this document is the exclusive property of Schneider Electric Industries S.A.S and cannot be used or disclosed to third parties of any kind without its written consent. Only those drawings and diagrams marked "for approval" are to be executed. All drawings shown in this document are in open position, drawn out with operating mechanism discharged and all power sources off.

Les informations techniques contenues dans ce document sont la propriete exclusive de Schneider Electric Industries S.A.S et ne peuvent etre utilisees ou divulguees a des tiers quels qu'ils soient sans son accord ecrit. Seuls nous engageant pour ce document : les plans et schemas marques "a fin d'approbation", les dessins montrant les organes sur ce schéma sont en position ouvert - désarmés - débrochés - toutes sources coupées.

Ind. Rev	Date Date	Modification / Modification	Archiv. Micro-filmed	Ind. Rev	Date Date	Modification / Modification	Archiv. Micro-filmed
00	18/02/2010	Edition originale / First issue					

BORNIER : =N201+AP03-X031

CASINO

SAINTE MARIE

PTR3

Schneider Electric

0298131300

Projet - No commande
Project - Order No.

Indice Rev 00

Folio Sheet 104

A3 suite - 01/2008

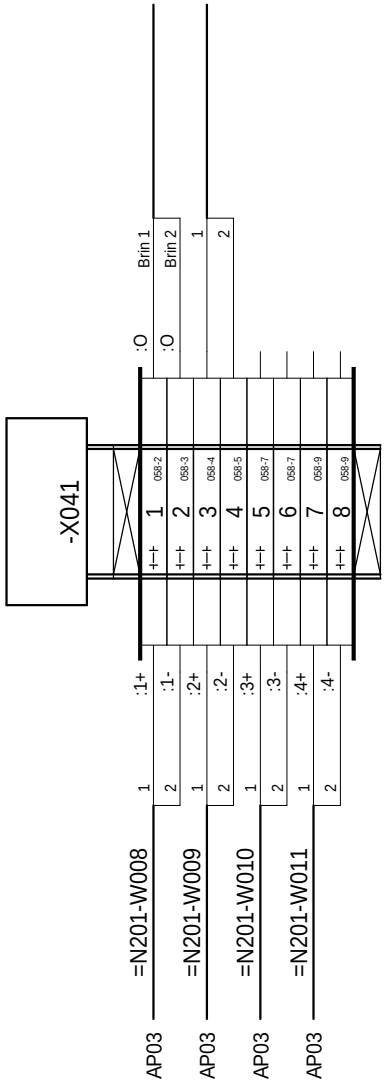

=N201
+AP03

The technical information contained in this document is the exclusive property of Schneider Electric Industries S.A.S and cannot be used or disclosed to third parties of any kind without its written consent. Only those drawings and diagrams marked "certified for order" are to be considered as binding for execution. All power sources must be in open position, drawn out with operating mechanism discharged and all power sources off.

Les informations techniques contenues dans ce document sont la propriete exclusive de Schneider Electric Industries S.A.S et ne peuvent etre utilisees ou divulguees a des tiers quels qu'ils soient sans son accord ecrit. Seuls nous engageant pour ce document les plans et schemas marqués "bon a construire". Les appareils representés sur ce schéma sont en position ouvert - désarmés - débrochés - toutes sources coupées.

Ind. Rev	Date Date	Modification / Modification	Archiv. Micro-filmed	Ind. Rev	Date Date	Modification / Modification	Archiv. Micro-filmed
00	18/02/2010	Edition originale / First issue					

BORNIER : =N201+AP03-X041

CASINO

SAINTE MARIE

PTR3

Schneider Electric

0298131300

Projet - No commande Project - Order No.	Indice Rev	Folio Sheet
	00	105

The technical information contained in this document is the exclusive property of Schneider Electric Industries S.A.S and cannot be used or disclosed to third parties of any kind without its written consent. Only those drawings and diagrams marked "certified" are to be used for execution. All drawings shown in this document are in open position, drawn out with operating mechanism discharged and all power sources off.

Les informations techniques contenues dans ce document sont la propriete exclusive de Schneider Electric Industries S.A.S et ne peuvent etre utilisees ou divulguees a des tiers quels qu'ils soient sans son accord ecrit. Seuls nous engageant sur ce schéma sont en position ouvert - désarmés - débrochés - toutes sources coupées.

=N201
+AP03

Ind. Rev	Date Date	Modification / Modification	Archiv. Micro-filmed	Ind. Rev	Date Date	Modification / Modification	Archiv. Micro-filmed
00	18/02/2010	Edition originale / First issue					

RESERVE

CASINO

SAINTE MARIE

PTR3

Schneider Electric

0298131300

Projet - No commande Project - Order No.	Indice Rev	Folio Sheet
	00	106

Localisation (Location)	Installation (Function)	Repère (Tag)	Page (Sheet)	Designation	Fabricant (Manufacturer)	Ref. fabricant (Manufacturer Ref.)
	N201	W008	105	CABLE MULTICONDUCTEURS BLINDE RS485	TELEMECANIQUE	490 NAA 271 01
		W009	105	CABLE MULTICONDUCTEURS BLINDE RS485	TELEMECANIQUE	490 NAA 271 01
		W010	105	CABLE MULTICONDUCTEURS BLINDE RS485	TELEMECANIQUE	490 NAA 271 01
		W011	105	CABLE MULTICONDUCTEURS BLINDE RS485	TELEMECANIQUE	490 NAA 271 01
AP03		A01	052	ALIMENTATION BOITIER CPU PHENIX, BOITIER EXT-2, ADRESSAGE PAR ROUE CODEUSE, RS485 PAR SWITCH	SCHNEIDER TELE.	0RIO2 UPS-2
		A02	052	BOITIER EXT-2, 1 EMPLACEMENTS CARTES T2, ADRESSAGE PAR ROUE CODEUSE	SCHNEIDER TELE.	0RIO2 EXT-2
		A03	052	BOITIER EXT-2, 1 EMPLACEMENTS CARTES T2, ADRESSAGE PAR ROUE CODEUSE	SCHNEIDER TELE.	0RIO2 EXT-2
		A04	052	BOITIER EXT-1, 4 EMPLACEMENTS CARTES T1, ADRESSAGE PAR ROUE CODEUSE	SCHNEIDER TELE.	0RIO2 EXT-1
		A11	040	PC DE TELEGESTION INTEL PENTIUM UNO	ADVANTECH	UNO-1170E
		A12	040	CARTE DE GESTION 4 PORTS RS485	ADVANTECH	PCM-3614I
		A021	052	CARTE 16 ENTREES LOGIQUES ET COMPTAGE, TAILLE 2	SCHNEIDER TELE.	0RIO1 16DI
		A031	052	CARTE 16 ENTREES LOGIQUES ET COMPTAGE, TAILLE 2	SCHNEIDER TELE.	0RIO1 16DI
		A041	052	CARTE 4 ENTREES ANALOGIQUE UNIVERSELLES, TAILLE 1	SCHNEIDER TELE.	0RIO1 04AI
		AP01	086	ARMOIRE MONOBLOC SPACIAL 18500 2000x600x300 AVEC CHASSIS RAL 7035	SCHNEIDER ELECTRIC	NSYSM20630P
			086	GRILLE DE SORTIE POUR VENTILATEUR 223x223, RAL 7035, IP54	SCHNEIDER ELECTRIC	NSYCAG223LPF
			086	LOT DE 4 ANNEAUX DE LEVAGE M12	SCHNEIDER ELECTRIC	NSYSMEB
			086	PLAQUE PASSE-CABLE 1 PARTIE 18500 600x300	SCHNEIDER ELECTRIC	NSYSMEC63
			086	BARILLET CLES 455	SCHNEIDER ELECTRIC	NSYIN405E1
			086	PORTE SCHEMAS A4 PLASTIQUE, PROFONDEUR 22mm, GRIS RAL 7035	SCHNEIDER ELECTRIC	NSYDP4A
		B01	033	HYGROTHERME 230V CA AFFICHAGE C°	SCHNEIDER ELECTRIC	NSYCCOHYT230VID
		F21	041	FICHE PARAFOUDRE LIAISON HF 3FILS-In:10kA (8/20)-Uc:13VCC	PHOENIX CONTACT	2858043
			041	EMBASE PARAFOUDRE AVEC DECOUPLAGE ECRAN/MASSE	PHOENIX CONTACT	2856126
			041	RACCORDEMENT AUTODENUDANT POUR BLINDAGE	PHOENIX CONTACT	2839295
		F22	042	FICHE PARAFOUDRE LIAISON HF 3FILS-In:10kA (8/20)-Uc:13VCC	PHOENIX CONTACT	2858043
			042	EMBASE PARAFOUDRE AVEC DECOUPLAGE ECRAN/MASSE	PHOENIX CONTACT	2856126
			042	RACCORDEMENT AUTODENUDANT POUR BLINDAGE	PHOENIX CONTACT	2839295
		F23	043	FICHE PARAFOUDRE LIAISON HF 3FILS-In:10kA (8/20)-Uc:13VCC	PHOENIX CONTACT	2858043
			043	EMBASE PARAFOUDRE AVEC DECOUPLAGE ECRAN/MASSE	PHOENIX CONTACT	2856126
			043	RACCORDEMENT AUTODENUDANT POUR BLINDAGE	PHOENIX CONTACT	2839295
		GR1	034	MODULE REDONDNAT TRIO-DIODE/12-24DC/2X10A/1X20A	PHOENIX CONTACT	2866514
		HL1	033	ECLAIRAGE AVEC PRISE DE COURANT UTE ET INTERRUPTEUR, 11W, 250VCA	SCHNEIDER ELECTRIC	NSYLAMS75UTE
		QF1	032	DISJONCTEUR C60N BI 10A COURBE C	MERLIN GERIN	24201
			032	BLOC VIGI C60 = 25A BI 220-415VAC 300mA	MERLIN GERIN	26511
		QF2	032	DISJONCTEUR C60N BI 2 A COURBE C	MERLIN GERIN	24197
		QF3	032	DISJONCTEUR C60N BI 2 A COURBE C	MERLIN GERIN	24197
		QF5	032	DISJONCTEUR C60N BI 1A COURBE C	MERLIN GERIN	24196
		QF6	032	DISJONCTEUR C60N BI 1A COURBE C	MERLIN GERIN	24196
		QF7	032	DISJONCTEUR C60N BI 2 A COURBE C	MERLIN GERIN	24197
		QF8	033	DISJONCTEUR C60N BI 6A COURBE C	MERLIN GERIN	24200
			033	BLOC VIGI C60 = 25A BI 220-415VAC 300mA	MERLIN GERIN	26511
		QF9	033	DISJONCTEUR C60N BI 3A COURBE C	MERLIN GERIN	24198
			033	CONTACT OF+SD/OF	MERLIN GERIN	26929
		QF10	033	DISJONCTEUR C60N BI 2 A COURBE C	MERLIN GERIN	24197
			033	BLOC VIGI C60 = 25A BI 220-415 VAC 30mA	MERLIN GERIN	26509
		QF11	035	DISJONCTEUR C60H-DC UNI 1 A COURBE C	MERLIN GERIN	61501
		QF12	035	DISJONCTEUR C60H-DC UNI 1 A COURBE C	MERLIN GERIN	61501
		QF13	035	DISJONCTEUR C60H-DC UNI 1 A COURBE C	MERLIN GERIN	61501
		QF14	036	DISJONCTEUR C60N BI 2 A COURBE C	MERLIN GERIN	24197
			036	CONTACT OF+SD/OF	MERLIN GERIN	26929
		QF15	036	DISJONCTEUR C60H-DC UNI 2 A COURBE C	MERLIN GERIN	61502

Ind. (Rev)	Date (Date)	Modification / Modification	Archiv. (Micro-filmed)	Ind. (Rev)	Date (Date)	Modification / Modification	Archiv. (Micro-filmed)
02	27/04/2010	Mise à jour					
01	20/04/2010	Mise à jour suivant revue de détail du 01/04/10					
00	23/03/2010	Edition originale / First issue		03	29/07/2010	Tel que construit	

NOMENCLATURE

CASINO

SAINTE MARIE

PTR3

Schneider Electric

0298131300

Projet - No commande / Project - Order No.

Indice (Rev): 03

Folio (Sheet): 200

The technical information contained in this document is the exclusive propery of Schneider Electric Industries S.A.S and cannot be used or disclosed to third parties of any kind without its written consent. Only those drawings and diagrams marked "certified" are to be used for production purposes when they are shown in the "closed" position and are in open position, drawn out with operating mechanism discharged and all power sources off.

Les informations techniques contenues dans ce document sont la propriete exclusive de Schneider Electric Industries S.A.S et ne peuvent etre utilisees ou divulguees a des tiers quels qu'ils soient sans son accord ecrit. Seuls nous engagent les dessins et schemas marqués "certifiés" lorsque ils sont presentés en position ouvert - désarmés - débrochés - toutes sources coupées, sur ce schéma sont en position ouvert - désarmés - débrochés - toutes sources coupées.

Nom composant / Component name: Localisation (Location)	Installation (Function)	Repère (Tag)	Page (Sheet)	Designation	Fabricant (Manufacturer)	Ref. fabricant (Manufacturer Ref.)
			036	CONTACT OF+SD/OF	MERLIN GERIN	26929
		QF16	036	DISJONCTEUR C60H-DC UNI 2 A COURBE C	MERLIN GERIN	61502
			036	CONTACT OF+SD/OF	MERLIN GERIN	26929
		QF17	036	DISJONCTEUR C60H-DC UNI 2 A COURBE C	MERLIN GERIN	61502
			036	CONTACT OF+SD/OF	MERLIN GERIN	26929
		R01	033	RESISTANCE CHAUFFANTE VENTILEE ISOLEE 170W 230VCA 170W	SCHNEIDER ELECTRIC	NSYCR170W230VVC
		U1	034	ALIMENTATION A DECOUPAGE PRIMAIRE MONO, SORTIE 24VDC 10A	PHOENIX CONTACT	2866323
		U2	034	ALIMENTATION A DECOUPAGE PRIMAIRE MONO, SORTIE 24VDC 10A	PHOENIX CONTACT	2866323
		U21	045	SWITCH ETHERNET 6 PORTS 10/100 TX ET 2 PORTS 100 FX-MM	TELEMECANIQUE	TCSESM083F2CU0
		U31	041	EXTENSEUR DE LIAISON RS485	EQUIP'TRANS	EL485RD2/230VAC
		U32	042	EXTENSEUR DE LIAISON RS485	EQUIP'TRANS	EL485RD2/230VAC
		U33	043	EXTENSEUR DE LIAISON RS485	EQUIP'TRANS	EL485RD2/230VAC
		W001	040	CABLE MULTICONDUCTEURS BLINDE RS485	TELEMECANIQUE	490 NAA 271 01
		W002	040	CABLE MULTICONDUCTEURS BLINDE RS485	TELEMECANIQUE	490 NAA 271 01
		W003	040	CABLE MULTICONDUCTEURS BLINDE RS485	TELEMECANIQUE	490 NAA 271 01
		W004	040	CABLE MULTICONDUCTEURS BLINDE RS485	TELEMECANIQUE	490 NAA 271 01
		W005	041	CABLE MULTICONDUCTEURS BLINDE RS485	TELEMECANIQUE	490 NAA 271 01
		W006	042	CABLE MULTICONDUCTEURS BLINDE RS485	TELEMECANIQUE	490 NAA 271 01
		W007	043	CABLE MULTICONDUCTEURS BLINDE RS485	TELEMECANIQUE	490 NAA 271 01
		W008	058	CABLE MULTICONDUCTEURS BLINDE RS485	TELEMECANIQUE	490 NAA 271 01
		W009	058	CABLE MULTICONDUCTEURS BLINDE RS485	TELEMECANIQUE	490 NAA 271 01
		W010	058	CABLE MULTICONDUCTEURS BLINDE RS485	TELEMECANIQUE	490 NAA 271 01
		W011	058	CABLE MULTICONDUCTEURS BLINDE RS485	TELEMECANIQUE	490 NAA 271 01
		WET001	045	CORDON RESEAU ETHERNET BLINDE, CATEGORIE 5, PAIRE TORSADEE DROIT 2M	TELEMECANIQUE	490 NTW 000 02
		WO001	044	CORDON ZIPCORD SC-PC/SC-PC MULTIMODE 62.5/125µm 2.8mm, 2m, ORANGE	ICTL	502101004
		WO002	044	CORDON ZIPCORD SC-PC/SC-PC MULTIMODE 62.5/125µm 2.8mm, 2m, ORANGE	ICTL	502101004
		X01	044	COFFRET FIDJI V2 FOLAN 12SC AVEC MODULE DE CONNECTION DIRECT	ICTL	621081008
		X1		BLOC DE JONCTION, RESSORT SECTIONNABLE , 2.5mm², EPAISSEUR 5mm	TELEMECANIQUE	AB1RRSC235U3
		X2		BLOC DE JONCTION, RESSORT SECTIONNABLE , 2.5mm², EPAISSEUR 5mm	TELEMECANIQUE	AB1RRSC235U3
		X3		BLOC DE JONCTION, RESSORT SECTIONNABLE , 2.5mm², EPAISSEUR 5mm	TELEMECANIQUE	AB1RRSC235U3
				CLOISON POUR BLOCS DE JONCTION, EPAISSEUR 1.5mm	TELEMECANIQUE	AB1RRNAC244GR
		X021		BLOC DE JONCTION, RESSORT SECTIONNABLE , 2.5mm², EPAISSEUR 5mm	TELEMECANIQUE	AB1RRSC235U3
				CLOISON POUR BLOCS DE JONCTION, EPAISSEUR 1.5mm	TELEMECANIQUE	AB1RRNAC244GR
		X031		BLOC DE JONCTION, RESSORT SECTIONNABLE , 2.5mm², EPAISSEUR 5mm	TELEMECANIQUE	AB1RRSC235U3
				CLOISON POUR BLOCS DE JONCTION, EPAISSEUR 1.5mm	TELEMECANIQUE	AB1RRNAC244GR
		X041		BLOC DE JONCTION, RESSORT SECTIONNABLE , 2.5mm², EPAISSEUR 5mm	TELEMECANIQUE	AB1RRSC235U3
				CLOISON POUR BLOCS DE JONCTION, EPAISSEUR 1.5mm	TELEMECANIQUE	AB1RRNAC244GR
		Z1	031	FILTRE CEM FN 680, COURANT DE SERVICE DE 1 A 10A	SCHAFFNER	FN 682-6.5/06
		Z2	031	FILTRE CEM FN 680, COURANT DE SERVICE DE 3 A 16A	SCHAFFNER	FN 9675-3/06

The technical information contained in this document is the exclusive propery of Schneider Electric Industries S.A.S and cannot be used or disclosed to third parties of any kind without its written consent. Only those drawings and diagrams marked "certified" are to be used for the purpose of installing or working on equipment with all power sources off.
Diagrams are in open position, drawn out with operating mechanism discharged and all power sources off.

Les informations techniques contenues dans ce document sont la propriete exclusive de Schneider Electric Industries S.A.S et ne peuvent etre utilisees ou divulguees a des tiers quels qu'ils soient sans son accord ecrit. Seuls nous engageant pour le produit, les plans et schemas certifies a utiliser en conformite avec les consignes d'installation ou de travail sur ce schéma sont en position ouvert - désarmés - débrochés - toutes sources coupées.

Ind. Rev	Date Date	Modification / Modification	Archiv. Micro-filmed	Ind. Rev	Date Date	Modification / Modification	Archiv. Micro-filmed
02	27/04/2010	Mise à jour					
01	20/04/2010	Mise à jour suivant revue de détail du 01/04/10					
00	23/03/2010	Edition originale / First issue		03	29/07/2010	Tel que construit	

NOMENCLATURE

CASINO

SAINTE MARIE

PTR3

Schneider Electric

0298131300

Projet - No commande / Project - Order No.

Indice / Rev: 03

Folio / Sheet: 201