The technical information contained in this document is the exclusive property of Schneider Electric Industries S.A.S and cannot be used or disclosed to third parties in any form without its written consent. Only those drawings and diagrams verified after construction, taking into account all devices shown in this drawing are in open position, drawn out with operating mechanism discharged and all power sources off.

Les informations techniques contenues dans ce document sont la propriété exclusive de Schneider Electric Industries S.A.S et ne peuvent être utilisées ou divulguées à des tiers quels qu'ils soient sans son accord écrit. Seuls nous engagent les documents vérifiés après construction, en tenant compte de tous les appareils représentés sur ce schéma sont en position ouvert - désarmés - déchargés - toutes sources coupées.

Ind Rev	Date Date	Modification / Modification	Nom / Name	Visa	Nom / Name	Visa	Nom / Name	Visa	Archiv. Micro-filmed
02	29/08/2011	DOE	G.CERCIAT		CAMBOURNAC				
01	24/03/2011	Tel que construit	PELLISSIER		GUILLET		CHARPE		
00	20/10/2010	Edition originale / First issue	PEYRON		GUILLET		CHARPE		
			Dessine / Drawn		Verifie / Checked		Approuve / Approved		

ARMOIRES MONITORING
PTR2
SCHEMA / IMPLANTATION /
NOMENCLATURE

MONITORING
PHOTOVOLTAIQUE
CARCASSONNE

Echelle / Scale: 1/1

Unite / Department: P&EC

Schneider Electric

Code diffusion / Distribution code:

Projet - No commande / Project - Order No.: FPVTB0272

02982922

Indice / Rev: 02

Folio / Sheet: 001

A3 garde - 11/2006

Folio Sheet	Designation Designation	Indice de modification Revision									
001	Page de garde	00	01	02							
002	PAGE RECAPITULATIVE	00	01	02							
003	PAGE RECAPITULATIVE	00	01	02							
010	LEGENDE SYMBOLES N°1 - LEGEND OF SYMBOLS N°1	00									
011	LEGENDE SYMBOLES N°2 - LEGEND OF SYMBOLS N°2	00									
012	PRINCIPE DE REPERAGE - PRINCIPE OF MARKING	00									
013	REPERE ESSENTIEL - TABLE 1 - HIGHER-LEVEL DESIGNATION	00									
014	REPERE EMPLACEMENT PHYSIQUE - TABLE 2 - LOCATION OF ITEM	00									
015	REPERAGE MATERIEL - TABLE 3 - IDENTIFICATION ITEM	00									
019	Marquage NAME PLATE	00	01								
020	Unifilaire général de la liasse SINGLE LINE DIAGRAM	00	01								
021	Unifilaire général de la liasse SINGLE LINE DIAGRAM	00									
031	Distribution des polarités POWER SUPPLY	00	01								
032	Distribution des polarités POWER SUPPLY	00	01								
033	Distribution des polarités POWER SUPPLY	00	01								
034	Distribution des polarités 24V CC POWER SUPPLY 24V DC	00									
035	Distribution des polarités 24V CC POWER SUPPLY 24V DC	00	01								
036	Distribution des polarités 24V CC POWER SUPPLY 24V DC	00	01								
037	Relayage RELAYS	00	01								
038	Commande COMMAND	00									
041	Extenseur Modbus RS485 24V CC RS485 LINK EXTENDER 24V DC	00	01								
042	Extenseur Modbus RS485 24V CC RS485 LINK EXTENDER 24V DC	00	01								
044	Coffret optique FIDGI V2 OPTICAL BOX FIDGI V2	00									
045	Switch ethernet 6 PORTS 10/100 TX ET 2 PORTS 100 FX-MM SWITCH 6TX/2FX-MM	00	01								
050	PC de télégestion UNO-1170E EMBEDDED AUTOMATION COMPUTER	00	01								
052	API NAPAC PLC NAPAC	00	01								
054	CARTE 16 ENTREES TOR ENTREES 1 à 8 DIGITAL INPUTS BOARD	00									
055	CARTE 16 ENTREES TOR ENTREES 9 à 16 DIGITAL INPUTS BOARD	00	01								
056	CARTE 16 ENTREES TOR ENTREES 1 à 8 DIGITAL INPUTS BOARD	00									
057	CARTE 16 ENTREES TOR ENTREES 9 à 16 DIGITAL INPUTS BOARD	00	01								
058	CARTE 4 ENTREES ANALOGIQUES UNIVERSELLES ANALOG INPUTS BOARD	00	01								
059	CARTE 4 SORTIES TOR RELAIS ELECTROMECANIQUES DIGITAL OUTPUTS BOARD	00	01								
060	RESERVES SUR BORNES SPARES	00	01								
061	RESERVES SUR BORNES SPARES	00	01								
086	Armoire monobloc 2000x600x300 MONOBLOC ENCLOSURE EXTERNAL LAYOUT	00									
087	Armoire monobloc Implantation matériel MONOBLOC ENCLOSURE INTERNAL LAYOUT	00	01								
088	Fixation au sol FIXING WALL	00									
150	BORNIER : =N201+AP01-X1	00									
151	BORNIER : =N201+AP01-X2	00									
152	BORNIER : =N201+AP01-X3	00									
153	BORNIER : =N201+AP01-X4	00									
154	BORNIER : =N201+AP01-X021	00									

The technical information contained in this document is the exclusive property of Schneider Electric Industries S.A.S and cannot be used or disclosed to third parties of any kind without its written consent. Only those drawings and documents marked "for construction" are to be used for construction purposes. All devices shown on the drawings are in open position, drawn out with operating mechanism discharged and all power sources off.

Les informations techniques contenues dans ce document sont la propriété exclusive de Schneider Electric Industries S.A.S et ne peuvent être utilisées ou divulguées à des tiers quels qu'ils soient sans son accord écrit. Seuls nous engagent ceux qualifiés "pour construire" et les schémas ci-dessous représentent les appareils en position ouvert - désarmés - déchargés - toutes sources coupées.

Archivage
Microfilmed

PAGE RECAPITULATIVE

MONITORING
PHOTOVOLTAIQUE
CARCASSONNE

Schneider Electric

02982922

Projet - No commande Project - Order No.	Indice Rev	Folio Sheet
FPVTB0272	02	002

A3 recap 1 - 11/2006

Folio Sheet	Designation Designation	Indice de modification Revision	
155	BORNIER : =N201+AP01-X031	00	01
156	BORNIER : =N201+AP01-X041	00	
157	BORNIER : =N201+AP01-X043	00	
158	BORNIER : =N201+AP01-X044	00	
200	NOMENCLATURE	00	01
201	NOMENCLATURE	00	01

The technical information contained in this document is the exclusive property of Schneider Electric Industries S.A.S and cannot be used or disclosed to third parties of any kind without its written consent. Only those drawings and documents entitled "operating mechanism discharged and all power sources off" are in open position, drawn out with operating mechanism discharged and all power sources off.

Les informations techniques contenues dans ce document sont la propriété exclusive de Schneider Electric Industries S.A.S et ne peuvent être utilisées ou divulguées à des tiers quels qu'ils soient sans son accord écrit. Seuls nous engagent les documents intitulés "appareils hors tension, mécanisme de commande à ressort déchargé" et "toutes sources coupées" sur ce schéma sont en position ouvert - désarmés - déclenchés - toutes sources coupées.

Archivage
Microfilmed

PAGE RECAPITULATIVE

MONITORING
PHOTOVOLTAIQUE
CARCASSONNE

Schneider Electric

02982922

Projet - No commande Project - Order No.	Indice Rev	Folio Sheet
FPVTB0272	02	003

A3 recap 1 - 11/2006

SYMBOLE SYMBOL	CODE	LEGENDE DESCRIPTION	SYMBOLE SYMBOL	CODE	LEGENDE DESCRIPTION	SYMBOLE SYMBOL	CODE	LEGENDE DESCRIPTION
		CONTACT A FERMETURE MAKE CONTACT			DISPOSITIF D'ACCROCHAGE EN PRISE DEVICE FOR RESTRICTING MOVEMENT BLOCKED POSITION		G	ELEMENT DE PILE OU ACCUMULATEUR PRIMARU CELL OR ACCUMULATOR
		CONTACT A OUVERTURE BREAK CONTACT			DISPOSITIF D'ACCROCHAGE LIBERE DEVICE FOR RESTRICTING MOVEMENT UNBLOCKED POSITION			
		CONTACT INVERSEUR CHANGE OVER CONTACT			TERRE DE PROTECTION EARTH PROTECTION		H	LAMPE DE SIGNALISATION SIGNAL LAMP
		CONTACT NO TEMPORISE AU TRAVAIL MAKE CONTACT DELAY WHEN OPERATING			TERRE FONCTIONNELLE FUNCTIONNAL EARTH		H	VOYANT MECANIQUE DE SIGNALISATION MECHANICAL INDICATOR
		CONTACT NF TEMPORISE AU TRAVAIL BREAK CONTACT DELAY WHEN OPERATING			TERRE EARTH		H	AVERTISSEUR HORN
		CONTACT NO TEMPORISE AU REPOS MAKE CONTACT DELAY WHEN RELEASING	P	B	COMMANDE PAR PRESSION OPERATED BY PRESSURE		H	SONNERIE HORN
		CONTACT NF TEMPORISE AU REPOS MAKE CONTACT DELAY WHEN RELEASING	U	B	COMMANDE PAR TEMPERATURE OPERATED BY TEMPERATURE			
		CONTACT DE PASSAGE A LA FERMETURE PASSING MAKE CONTACT CLOSING NOMENTARILY DURING OPERATION	h	B	COMMANDE PAR NIVEAU OPERATED BY LEVEL		KA	RELAIS - ORGANE DE COMMANDE RELAY - COIL
		CONTACT DE PASSAGE A L'OUVERTURE PASSING BREAK CONTACT CLOSING NOMENTARILY DURING OPERATION					KA	RELAIS A MISE AU REPOS RETARDEE SLOW RELEASING RELAY COIL
		CONTACT A FERMETURE ANTERIEURE AUX AUTRES CONTACTS DE L'ENSEMBLE MAKE CONTACT WICH OPERATES EARLIER RELATIVE TO THE ASSEMBLY OF CONTACT		C	CAPACITE - CONDENSATEUR CAPACITANCE - CAPACITOR		KA	RELAIS A MISE AU TRAVAIL RETARDEE SLOW OPERATING RELAY COIL
		CONTACT A FERMETURE POSTERIEURE AUX AUTRES CONTACTS DE L'ENSEMBLE MAKE CONTACT WICH OPERATES LATER RELATIVE TO THE ASSEMBLY OF CONTACT		E	RESISTANCE DE CHAUFFAGE HEATING RESISTOR		KM	CONTACTEUR CONTACTOR
		CONTACT A OUVERTURE POSTERIEURE AUX AUTRES CONTACTS DE L'ENSEMBLE BREAK CONTACT WICH OPERATES LATER RELATIVE TO THE ASSEMBLY OF CONTACT						
		CONTACT A OUVERTURE ANTERIEURE AUX AUTRES CONTACTS DE L'ENSEMBLE MAKE CONTACT WICH OPERATES EARLIER RELATIVE TO THE ASSEMBLY OF CONTACT		F	PARAFOUDRE LIGHTNING ARRESTER		P	INDICATEUR - SYMBOLE GENERAL INDICATING INSTRUMENT - GENERAL SYMBOL
		DISPOSITIF D'EMBROCHAGE WITHDRAWABLE DEVICE		F	COUPE CIRCUIT FUSE		P	ENREGISTREUR- SYMBOLE GENERAL RECORDING INSTRUMENT - GENERAL SYMBOL
		VERROUILLAGE MECANIQUE MECHANICAL INTERLOCK		F	DETECTION DE SURINTENSITE - EFFET THERMIQUE OVERCURRENT DETECTION - THERMAL EFFECT		P	COMPTEUR- SYMBOLE GENERAL INTEGRATING METER - GENERAL SYMBOL
		ENROULEMENT WINDING		F	DETECTION DE SURINTENSITE - EFFET MAGNETIQUE OVERCURRENT DETECTION - MAGNETIC EFFECT			

The technical information contained in this document is the exclusive property of Schneider Electric Industries S.A.S and cannot be used or disclosed to third parties of any kind without its written consent. Only those drawings and documents indicated for order are contractual. All devices shown in the drawings are in open position, drawn out with operating mechanism discharged and all power sources off.

Les informations techniques contenues dans ce document sont la propriete exclusive de Schneider Electric Industries S.A.S et ne peuvent etre utilisees ou divulguees a des tiers quels qu'ils soient sans son accord ecrit. Seuls nous engagent les documents indiques a la commande. Les appareils sont figures en position ouvert - decharges - toutes sources coupees sur ce schéma sont en position ouvert - désarmés - débrochés - toutes sources coupées.

Ind. Rev	Date Date	Modification / Modification	Archiv. Micro-filmed	Ind. Rev	Date Date	Modification / Modification	Archiv. Micro-filmed
00	20/10/2010	Edition originale / First issue					

LEGENDE SYMBOLES N°1 - LEGEND OF SYMBOLS N°1

MONITORING PHOTOVOLTAIQUE CARCASSONNE

Schneider Electric

02982922

Projet - No commande / Project - Order No.	Indice Rev	Folio Sheet
FPVTB0272	00	010

A3 suite - 11/2006

SYMBOLE SYMBOL	CODE	LEGENDE DESCRIPTION	SYMBOLE SYMBOL	CODE	LEGENDE DESCRIPTION	SYMBOLE SYMBOL	CODE	LEGENDE DESCRIPTION
	Q	INTERRUPTEUR SWITCH		S	COMMANDE PAR LEVIER OPERATED BY LEVER		U	CONVERTISSEUR TRANSDUCER
	Q	DISJONCTEUR CIRCUIT BREAKER		S	COMMANDE PAR CLEF OPERATED BY KEY			
	Q	SECTIONNEUR DISCONNECTOR (ISOLATOR)		S	TL OU TPL POUR SECTIONNEUR DISCREPANCY SWITCH FOR DISCONNECTOR		V	FONCTION REDRESSEUSE RECTIFYING FUNCTION
	Q	INTERRUPTEUR SECTIONNEUR SWITCH DISCONNECTOR		S	TL OU TPL POUR DISJONTEUR DISCREPANCY SWITCH FOR CB			
	Q	COMMANDE PAR MOTEUR OPERATED BY MOTOR		S	BOITIER DE SIGNALISATION ALARM ANNUNCIATOR			
	R	SHUNT SHUNT		T	TRANSFORMATEUR DE COURANT UNIIFILAIRE CURRENT TRANSFORMER SLD		X	BOITE D'ESSAI TEST BLOCK
	R	RESISTANCE RESISTOR		T	TRANSFORMATEUR DE COURANT MULTIFILAIRE CURRENT TRANSFORMER TRIPOLAR DRAWING		X	BORNE SIMPLE ORDINARY TERMINAL BLOCK
				T	TRANSFORMATEUR DE TENSION MULTIFILAIRE VOLTAGE TRANSFORMER TRIPOLAR DRAWING		X	BORNE SECTIONABLE INTERRUPTIBLE TERMINAL BLOCK
	S	CONTACT DE POSITION NO MAKE CONTACT OF LIMIT SWITCH		T	ENROULEMENT DE TRANFORMATEUR DE PUISSANCE - MULTIFILAIRE POWER TRANSFORMER WINDING - TRIPOLAR DRAWING		X	BORNE FUSIBLE FUSE CARIER TERMINAL BLOCK
	S	CONTACT DE POSITION NF BREAK CONTACT OF LIMIT SWITCH		T	ENROULEMENT DE TRANFORMATEUR DE PUISSANCE - MULTIFILAIRE POWER TRANSFORMER WINDING - TRIPOLAR DRAWING		X	BORNE DIODE DIODE TERMINAL BLOCK
	S	COMMUTATEUR UNIPOLAIRE A N DIRECTIONS SINGLE POLE N POSITIONS SWITCH		T	TRANFORMATEUR DE PUISSANCE - UNIFILAIRE POWER TRANSFORMER - SLD		X	BORNE RESISTANCE RESISTOR TERMINAL BLOCK
	S	COMMANDE PAR POUSSOIR OPERATED BY PUSHING		T	AUTOTRANFORMATEUR DE PUISSANCE - UNIFILAIRE POWER AUTOTRANSFORMER WINDING - SLD		X	BROCHE MALE DE CONNECTEUR MAL CONNECTOR PIN
	S	COMMANDE PAR TIRETTE OPERATED BY PULLING		T	TRANSFORMATEUR D'ISOLEMENT ISOLATING TRANSFORMER		X	BROCHE FEMELLE DE CONNECTEUR FEMALE CONNECTOR PIN
	S	COMMANDE ROTATIVE OPERATED BY TURNING						
	S	BOUTON POUSSOIR COUP DE POING EMERGENCY SWITCH						

The technical information contained in this document is the exclusive property of Schneider Electric Industries S.A.S and cannot be used or disclosed to third parties of any kind without its written consent. Only those drawings and diagrams certified for construction are valid. All devices shown in the diagrams are in open position, drawn out with operating mechanism discharged and all power sources off.

Les informations techniques contenues dans ce document sont la propriete exclusive de Schneider Electric Industries S.A.S et ne peuvent etre utilisees ou divulguees a des tiers quels qu'ils soient sans son accord ecrit. Seuls nous engagent les plans certifiés pour construction. Les appareils montrés dans les schémas sont en position ouvert - désarmés - débrochés - toutes sources coupées.

Ind. Rev	Date Date	Modification / Modification	Archiv. Micro-filmed	Ind. Rev	Date Date	Modification / Modification	Archiv. Micro-filmed
00	20/10/2010	Edition originale / First issue					

LEGENDE SYMBOLES N°2 - LEGEND OF SYMBOLS N°2

MONITORING PHOTOVOLTAIQUE CARCASSONNE

Schneider Electric

02982922

Projet - No commande / Project - Order No.: FPVTB0272

Indice / Rev: 00

Folio / Sheet: 011

A3 suite - 11/2006

The technical information contained in this document is the exclusive property of Schneider Electric Industries S.A.S and cannot be used or disclosed to third parties of any kind without its written consent. Only those drawings and documents specifically approved for use in connection with Schneider Electric products are to be used. All power sources must be in open position, drawn out with operating mechanism discharged and all power sources off.

Les informations techniques contenues dans ce document sont la propriete exclusive de Schneider Electric Industries S.A.S et ne peuvent etre utilisees ou divulguees a des tiers quels qu'ils soient sans son accord ecrit. Seuls nous engagent ceux documents specifiquement approuves pour utilisation avec les produits Schneider Electric. Toutes sources d'alimentation sur ce schéma sont en position ouvert - désarmés - débrochés - toutes sources coupées.

LE REPERAGE DES APPAREILS EST CONFORME A LA NORME CEI. ADDITION DE 4 BLOCS DE CARACTERES

= ANN	+ AANN	- AA*N*N	: CC*C*
bloc 1*	bloc 2	bloc 3	bloc 4

A = Alphabétique
N = Numérique
C = Alphanumérique
* = facultatif

Ex : =D01 +AB01 -KA1 :13

- :13 — repère du N° de borne
- -KA1 — repère du matériel (racine et n° d'ordre)
- +AB01 — repère de l'emplacement physiquel (zone ; localisation)
- =D01 — repère essentiel (ensemble ou fonction)

bloc 1 =ANN — "=" symbole distinctif — repère essentiel

Repère principal caractérisant chaque subdivision importante d'une installation ou ensemble (fonctionnel). Il est facultatif.
Le 1° caractère est choisi dans la "TABLE 1.
Cette table donne les lettres repères des niveaux de tension et des fonctions non spécifiques à une travée ou un niveau de tension.

bloc 2 +AANN — "+" symbole distinctif — repère de l'emplacement physique

Repère de l'adresse physique du matériel.
Repère de l'équipement qui contient le matériel (choix des deux premiers caractères dans la "TABLE 2").

bloc 3 -AA*N*N — "-" symbole distinctif — repère matériel

Repère complet du nom de l'appareil. La première lettre indique la fonction générale de l'appareil. Choix "TABLE 3".

bloc 4 :CC*C* — ":" symbole distinctif — repère du N° de borne

Repère composé indifféremment de lettres ou de chiffres.

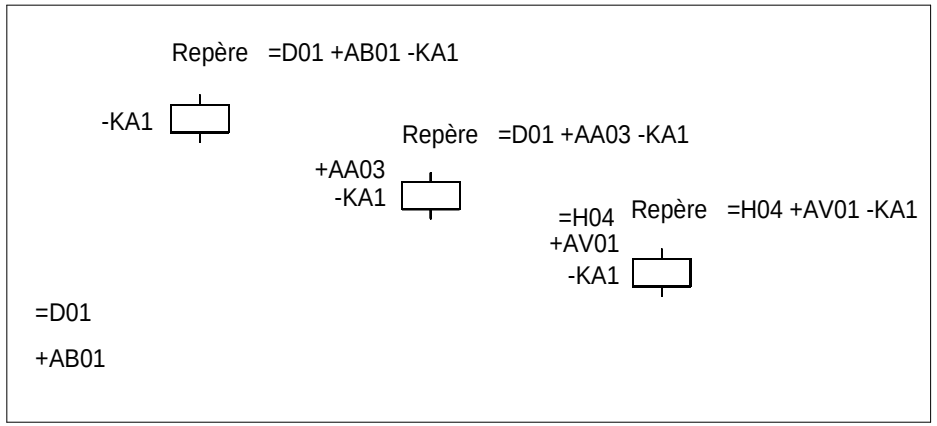

ACCORDING TO STANDARD, MARKING OF EQUIPMENTS IS MADE WITH 4 BLOCKS OF CHARACTERS

= ANN	+ AANN	- AA*N*N	: CC*C*
block 1*	block 2	block 3	block 4

A = Alphabetic
N = Numeric
C = Alphanumeric
* = optional

Ex : =D01 +AB01 -KA1 :13

- :13 — terminal designation
- -KA1 — identification of item (root & sequence N°)
- +AB01 — location of item (zone ; location)
- =D01 — higher-level designation (set or function)

block 1 =ANN — "=" distinctive symbol — higher level designation

Item designation for any major part of plant or function. Optional.
First character is given by "TABLE 1".
This table gives codes for voltage levels and for no attached functions to a particular bay or voltage level.

block 2 +AANN — "+" distinctive symbol — location of item

Designation for location item.
Indicates equipment wich conttains the item (choice of the 2 first characters "TABLE 2").

block 3 -AA*N*N — "-" distinctive symbol — identification of item

Complete designation of item identification. 1st character indicates general function of item. Choice "TABLE 3".

block 4 :CC*C* — ":" distinctive symbol — terminal designation

Designation composed of letters or numbers.

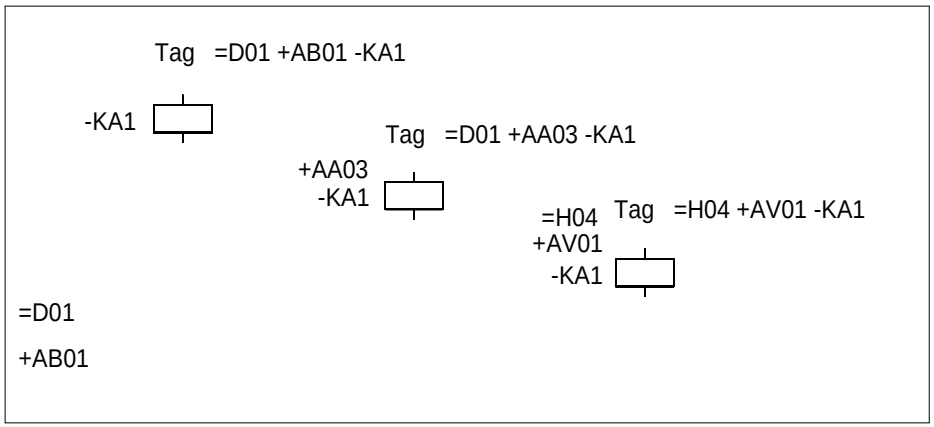

Ind. Rev	Date Date	Modification / Modification	Archiv. Micro-filmed	Ind. Rev	Date Date	Modification / Modification	Archiv. Micro-filmed
00	20/10/2010	Edition originale / First issue					

PRINCIPE DE REPERAGE
-
PRINCIPE OF MARKING

MONITORING
PHOTOVOLTAIQUE
CARCASSONNE

Schneider Electric

02982922

Projet - No commande / Project - Order No.	Indice / Rev	Folio / Sheet
FPVTB0272	00	012

A3 suite - 11/2006

The technical information contained in this document is the exclusive property of Schneider Electric Industries S.A.S and cannot be used or disclosed to third parties of any kind without its written consent. Only those drawings and documents signed and dated by Schneider Industries are binding. Drawings and diagrams shown in this document are in open position, drawn out with operating mechanism discharged and all power sources off.

Les informations techniques contenues dans ce document sont la propriete exclusive de Schneider Electric Industries S.A.S et ne peuvent être utilisées ou divulguées à des tiers quels qu'ils soient sans son accord écrit. Seuls nous engagent les documents signés et datés par Schneider Industries. Les schémas et documents ci-contre sont représentés en position ouvert - hors tension et les sources coupées.

NIVEAUX DE TENSION

LETTRES	TENSIONS
B	> 420kV
C	380 à 419kV
D	220 à 379kV
E	110 à 219kV
F	60 à 109kV
G	45 à 59kV
H	30 à 44kV
J	20 à 29kV
K	10 à 19kV
L	6 à 9kV
M	1 à 5kV
N0	500 - 999VCA
N1	300 - 499VCA
N2	50 - 299VCA
N3	< 49VCA
N5	> 250VCC
N6	150 - 249VCC
N7	50 - 149VCC
N8	25 - 49VCC
N9	< 24VCC

FONCTIONS NON SPECIFIQUES A UNE TRAVEE OU A UN NIVEAU DE TENSION

LETTRES	FONCTIONS
Q	MESURE - COMPTAGE - ENREGISTREMENT
R	PROTECTIONS
S	ECLAIRAGE - CLIMATISATION - INSTAL DOMESTIQUE
T	TRANSFORMATEUR
U	COMMUNS - TRANCHE GENERALE
V	
W	INTERFACES
X	CONSIGNATEURS - OSCILLOPERTURBOGRAPHE
Y	SYSTEME TELECOMMUNICATION
Z	CABLE

Le numéro de la travée est donné par deux chiffres caractéristiques de 01 à 99.
Les chiffres "00" sont utilisés pour les équipements communs à un niveau de tension et plusieurs travées.

ex : =E00, repère essentiel de l'ensemble fonctionnel commun à toutes les travées 132kV.
+E00.AB01, armoire de relayage N°1 (protection bar re)

EXEMPLES : +E04 Indique que l'emplacement appartient en totalité à la travée 110kV N°04
=C05 Indique la travée 400kV N°05
=R01 Indique l'ensemble fonctionnel "PROTECTION INCENDIE" N°01

LEVEL VOLTAGE

LETTRES	VOLTAGE
B	> 420kV
C	380 à 419kV
D	220 à 379kV
E	110 à 219kV
F	60 à 109kV
G	45 à 59kV
H	30 à 44kV
J	20 à 29kV
K	10 à 19kV
L	6 à 9kV
M	1 à 5kV
N0	500 - 999VAC
N1	300 - 499VAC
N2	50 - 299VAC
N3	< 49VAC
N5	> 250VDC
N6	150 - 249VDC
N7	50 - 149VDC
N8	25 - 49VDC
N9	< 24VDC

NO ATTACHED FUNCTIONS TO A PARTICULAR BAY OR A VOLTAGE LEVEL

LETTRES	VOLTAGE
Q	MEASURING - RECORDING - METERING
R	PROTECTIONS
S	LIGHTING, AIR CONDITIONING, DOMESTIC
T	TRANSFORMER
U	COMMONS
V	
W	INTERFACES
X	EVENTS & FAULT RECORDER, SUPERVISION
Y	TELECOMMUNICATION SYSTEM, ALARMS STATUS
Z	CABLE

Bay number is given by two figures from 01 to 99.
Figures "00" are used for common equipment to a voltage level and several bays

eg ; =E00, higher level of designation 132kV busbar
+E00, AB01, 132kV common relaying cubicle N°1 (bus bar protection)

EXAMPLES : +E04 Indicates that the localisation is fully attached to bay 110kV N°04
=C05 Indicates bay 400kV N°05
=R01 Indicates the function "FIRE PROTECTION" N° 01

Ind. Rev	Date Date	Modification / Modification	Archiv. Micro-filmed	Ind. Rev	Date Date	Modification / Modification	Archiv. Micro-filmed
00	20/10/2010	Edition originale / First issue					

REPERE ESSENTIEL
- TABLE 1 -
HIGHER-LEVEL DESIGNATION

MONITORING
PHOTOVOLTAIQUE
CARCASSONNE

Schneider Electric

02982922

Projet - No commande Project - Order No.	Indice Rev	Folio Sheet
FPVTB0272	00	013

A3 suite - 11/2006

CODE	DESIGNATION
AC	Tableau de commande et protection Control and relay board
AD	Tableau de comptage - mesure Metering - Measuring board
AE	Armoire enregistreur de pertubations Fault recorder cubicle
AF	Armoire de travée Marshalling kiosk
AG	Coffret intensité Current box
AH	Coffret tension Voltage box
AJ	Armoire - coffret d'éclairage Lighting cubicle - box
AL	Armoire monitoring de livraison (PDL) Monitoring delivery board (PDL)
AM	Coffret auxiliaires transformateur Transformer auxiliaries box
AN	Coffret régleur transformateur On load tap changer box
AO	Armoire / coffret synchro Synchro panel
AP	Armoire monitoring de transformation (PTR) Monitoring transformer board (PTR)

CODE	DESIGNATION
AQ	Armoire contrôle et régulation tension du transformateur Transformer auto voltage regulation cubicle
AS	Armoire auxiliaires courant alternatif AC low voltage auxiliaries cubicle
AT	Armoire auxiliaires courant continu DC low voltage auxiliaries cubicle
AU	Armoire auxiliaires groupe de secours Emergency generator auxiliaries cubicle
AV	Caisson-coffret BT des cellules MT MV SWGR low voltage cubicle-box
AW	Armoire des auxiliaires disjoncteur Circuit breaker auxiliaries cubicle
AX	Armoire des auxiliaires sectionneur Disconnecting switch auxiliaries cubicle

The technical information contained in this document is the exclusive property of Schneider Electric Industries S.A.S and cannot be used or disclosed to third parties of any kind without its written consent. Only those drawings and diagrams signed and dated by Schneider Electric are binding. All devices shown in the drawings are in open position, drawn out with operating mechanism discharged and all power sources off.

Les informations techniques contenues dans ce document sont la propriete exclusive de Schneider Electric Industries S.A.S et ne peuvent etre utilisees ou divulguees a des tiers quels qu'ils soient sans son accord ecrit. Seuls nous engagent les plans signes et dates par Schneider Electric. Les appareils montres en position ouverte, chargés et sans tension sur ce schéma sont en position ouvert - désarmés - débrochés - toutes sources coupées.

Ind. Rev	Date Date	Modification / Modification	Archiv. Micro-filmed	Ind. Rev	Date Date	Modification / Modification	Archiv. Micro-filmed
00	20/10/2010	Edition originale / First issue					

REPERE EMPLACEMENT PHYSIQUE

- TABLE 2 -

LOCATION OF ITEM

MONITORING
PHOTOVOLTAIQUE
CARCASSONNE

Schneider Electric

02982922

Projet - No commande Project - Order No.	Indice Rev	Folio Sheet
FPVTB0272	00	014

A3 suite - 11/2006

CODE	DESIGNATION - (Famille de symbole) / (Family of symbol)
A	Ensemble, Sous-ensemble - (démarreur de moteur, automates) Assemblie, Subassemblie - (motor starter, programmable logic device)
B	Transducteur de grandeur non électrique en grandeur électrique - (détecteur, capteur) Transducer from non electrical to electrical quantity - (detector, sensor)
C	Condensateur Capacitor
D	Operateur binaire, Mise en mémoire, Temporisation Binary operator, Storage device delay, Delay device
E	Matériel divers - (chauffage, éclairage, divers) Miscellaneous - (heating, lighting, various)
F	Dispositif de protection - (fusible, protection, relais thermique & magnétique, relais de mesure) Protective device - (fuse, thermal & magnetic relay, measuring relay)
G	Générateur, Alimentation de puissance - (générateur, batterie) Generator, Power supply - (generator, battery)
H	Dispositif de signalisation - (signalisation) Signalling device - (signalling)
KA	Relais, Contacteur - (relais auxiliaire, contact) Relay, Contactor - (auxiliairy relay, contact)
KM	Relais, Contacteur - (contacteur de puissance, contact) Relay, Contactor - (power contactor, contact)
L	Reactance - (inductance) Reactor - (inductance)
M	Moteur Motor
N	Dispositif analogique-numérique Analogue digital device
P	Instruments de mesure - (appareil de mesure, indicateur, enregistreur) Measuring equipment - (measuring instrument)
Q	Appareil de connexion pour circuit de puissance - (disjoncteur, interrupteur, sectionneur, contacteur disj) Switching device for power circuit - (circuit breaker,switch, disconnector,circuit breaker contactor)

CODE	DESIGNATION - (Famille de symbole) / (Family of symbol)
R	Résistance - (résistance, shunt) Resistor - (resistor, shunt)
S	Appareil de connexion pour circuit de conduite, Selecteur - (bouton, commutateur,fin de course) Switching device for control, Circuit-selector - (button, turn switch, limit switch)
T	Transformateur Transformer
U	Transducteur, Convertisseur Transducer, Converter
V	Semiconducteur Semiconductor
W	Conducteur - Câble Conductor - Cable
X	Bornes - (prise de courant, répartiteur, borne) Terminals - (plug-in soket, distributor, terminal)
Y	Appareil mécanique actionné électriquement - (frein, électrovane) Electrical operated mechanical device - (brake, electrovalve)
Z	Régulateur, Filtre, Correcteur Regulator, Filter, Compandor

The technical information contained in this document is the exclusive property of Schneider Electric Industries S.A.S and cannot be used or disclosed to third parties of any kind without its written consent. Only those drawings and diagrams certified for construction are approved for production. All devices shown in the drawings are in open position, drawn out with operating mechanism discharged and all power sources off.

Les informations techniques contenues dans ce document sont la propriete exclusive de Schneider Electric Industries S.A.S et ne peuvent être utilisées ou divulguées à des tiers quels qu'ils soient sans son accord écrit. Seuls nous engagent les plans certifiés "bons pour construire". Les appareils sont représentés en position ouverte, mécanisme de commande armé et sources coupées.

Ind. Rev	Date Date	Modification / Modification	Archiv. Micro-filmed	Ind. Rev	Date Date	Modification / Modification	Archiv. Micro-filmed
00	20/10/2010	Edition originale / First issue					

REPERAGE MATERIEL

- TABLE 3 -

IDENTIFICATION ITEM

MONITORING
PHOTOVOLTAIQUE
CARCASSONNE

Schneider Electric

02982922

Projet - No commande Project - Order No.	Indice Rev	Folio Sheet
FPVTB0272	00	015

A3 suite - 11/2006

The technical information contained in this document is the exclusive property of Schneider Electric Industries S.A.S and cannot be used or disclosed to third parties of any kind without its written consent. Only those drawings and documents signed and dated by Schneider Electric Industries S.A.S are binding to customers. All devices shown in drawings are in open position, drawn out with operating mechanism discharged and all power sources off.

Les informations techniques contenues dans ce document sont la propriete exclusive de Schneider Electric Industries S.A.S et ne peuvent etre utilisees ou divulguees a des tiers quels qu'ils soient sans son accord ecrit. Seuls nous engagent les plans portant la date et la signature du responsable de Schneider Electric Industries S.A.S. Les appareils representes sur ce schéma sont en position ouvert - désarmés - débrochés - toutes sources coupées.

ETIQUETTE A
COLLEE A L'INTERIEUR DE LA PORTE
EN BAS COTE GAUCHE

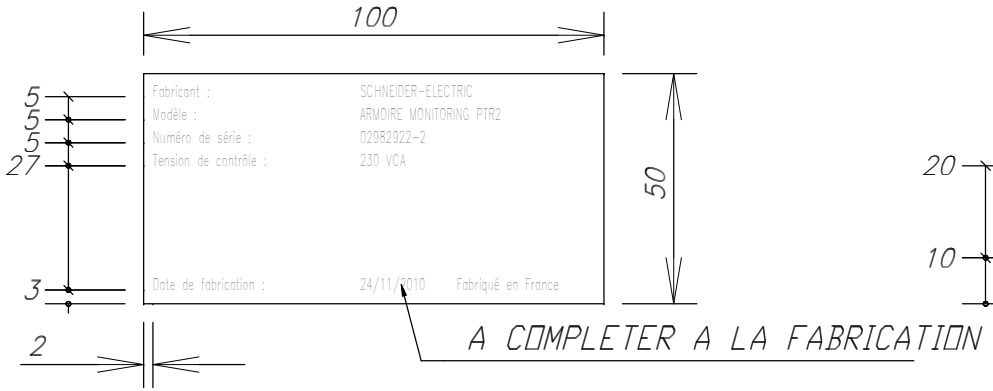

PLAQUE DILOPHANE GRAVEE AUTO-ADHESIVE
ECRITURE NOIRE SUR FOND BLANC
HAUTEUR DES LETTRES : 2.5 mm
CARACTERES : HELVETICA-NARROW

ETIQUETTE B

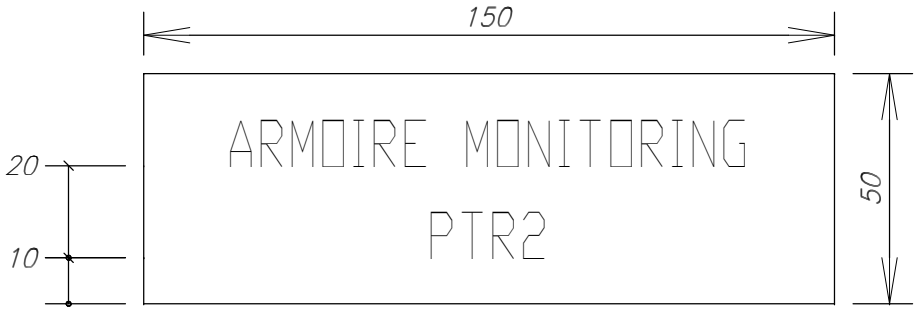

PLAQUE DILOPHANE GRAVEE AUTO-ADHESIVE
ECRITURE NOIRE SUR FOND BLANC
HAUTEUR DES LETTRES : 10 mm
CARACTERES : HELVETICA-NARROW

Ind. Rev	Date Date	Modification / Modification	Archiv. Micro-filmed	Ind. Rev	Date Date	Modification / Modification	Archiv. Micro-filmed
01	24/03/2011	Tel que construit					
00	20/10/2010	Edition originale / First issue					

Marquage
NAME PLATE

MONITORING
PHOTOVOLTAIQUE
CARCASSONNE

Schneider Electric

02982922

Projet - No commande / Project - Order No.	Indice Rev	Folio Sheet
FPVTB0272	01	019

A3 suite - 11/2006

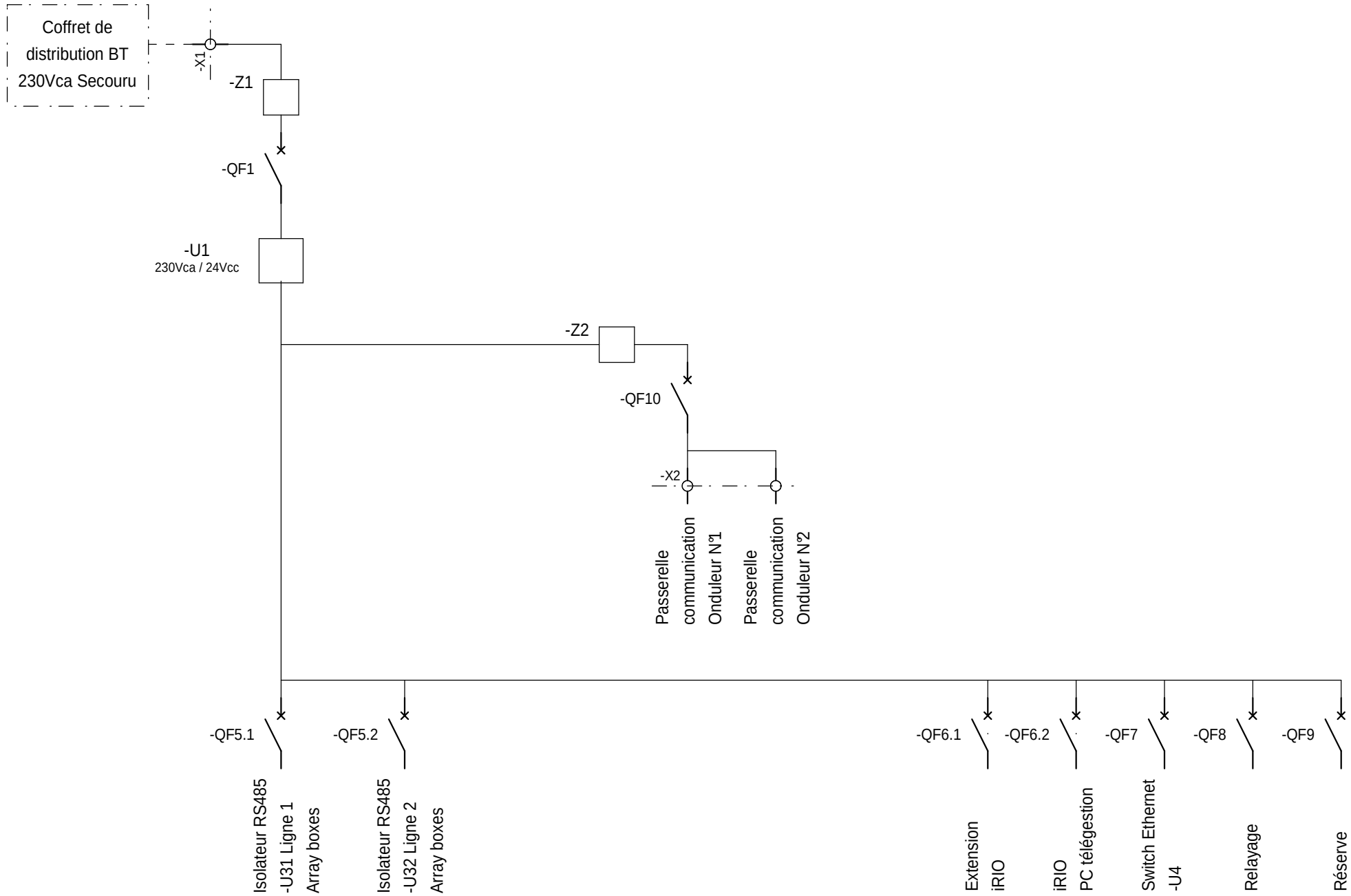

The technical information contained in this document is the exclusive property of Schneider Electric Industries S.A.S and cannot be used or disclosed to third parties of any kind without its written consent. Only those drawings and documents certified "for construction" are valid for construction. All devices shown in the drawings are in open position, drawn out with operating mechanism discharged and all power sources off.

Les informations techniques contenues dans ce document sont la propriete exclusive de Schneider Electric Industries S.A.S et ne peuvent etre utilisees ou divulguees a des tiers quels qu'ils soient sans son accord ecrit. Seuls nous engagent les plans portant la mention "bon pour construire". Les appareils montres sur les plans sont en position ouvert - désarmés - débrochés - toutes sources coupées.

Ind. Rev	Date Date	Modification / Modification	Archiv. Micro-filmed	Ind. Rev	Date Date	Modification / Modification	Archiv. Micro-filmed
01	24/03/2011	Tel que construit					
00	20/10/2010	Edition originale / First issue					

Unifilaire général de la liasse

SINGLE LINE DIAGRAM

MONITORING PHOTOVOLTAIQUE CARCASSONNE

Schneider Electric

02982922

Projet - No commande Project - Order No.	Indice Rev	Folio Sheet
FPVTB0272	01	020

A3 suite - 11/2006

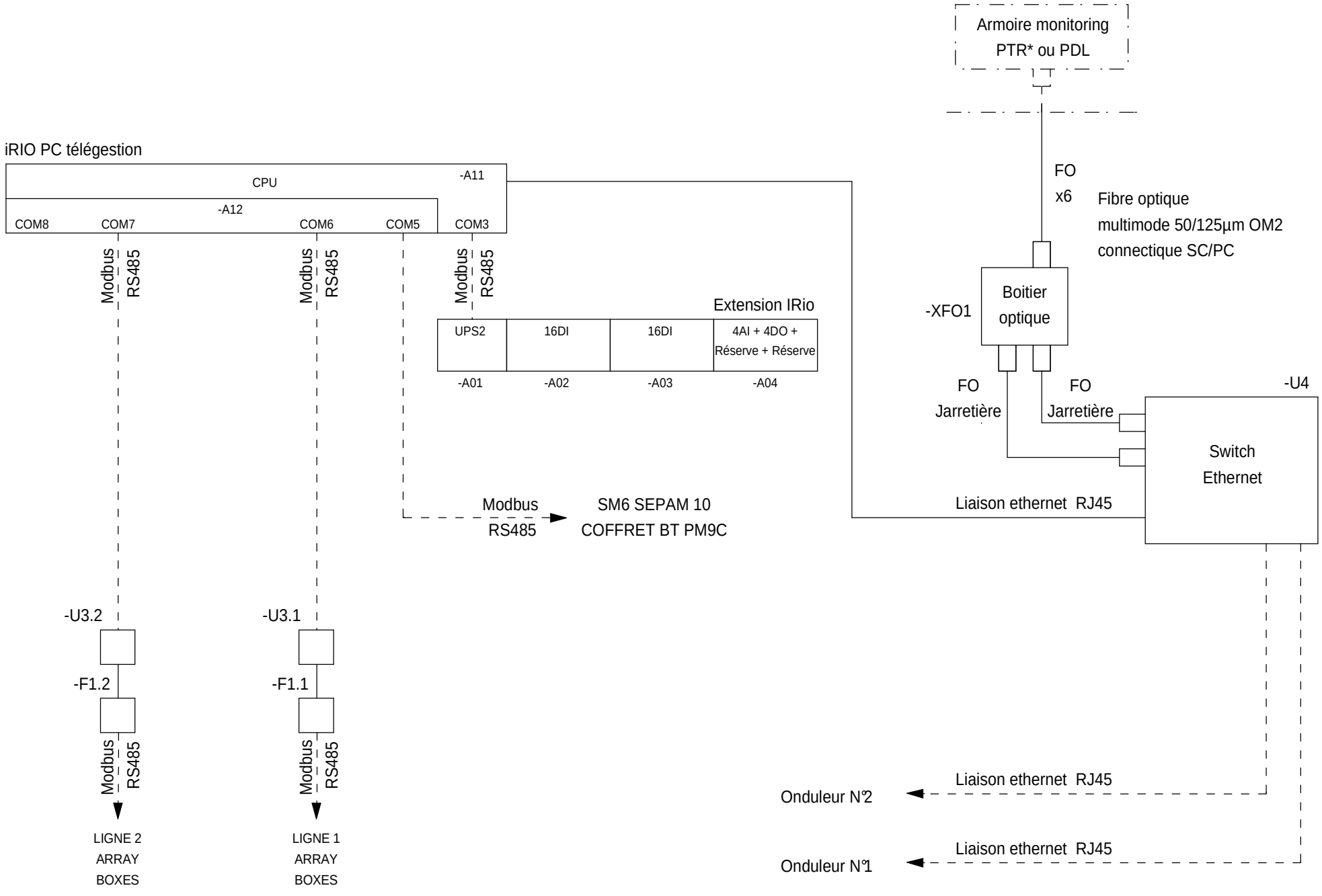

The technical information contained in this document is the exclusive property of Schneider Electric Industries S.A.S and cannot be used or disclosed to third parties of any kind without its written consent. Only those drawings and diagrams marked "approved for construction" are binding for execution. All devices shown in the drawings are in open position, drawn out with operating mechanism discharged and all power sources off.

Les informations techniques contenues dans ce document sont la propriete exclusive de Schneider Electric Industries S.A.S et ne peuvent etre utilisees ou divulguees a des tiers quels qu'ils soient sans son accord ecrit. Seuls nous engagent des dessins revetus du cachet "bon pour execution". Les appareils figurant sur ces dessins sont ouverts, decharges et les sources coupees.

Ind. Rev	Date Date	Modification / Modification	Archiv. Micro-filmed	Ind. Rev	Date Date	Modification / Modification	Archiv. Micro-filmed
00	20/10/2010	Edition originale / First issue					

Unifilaire général de la liasse

SINGLE LINE DIAGRAM

MONITORING
PHOTOVOLTAIQUE
CARCASSONNE

Schneider Electric

02982922

Projet - No commande Project - Order No.	Indice Rev	Folio Sheet
FPVTB0272	00	021

A3 suite - 11/2006

The technical information contained in this document is the exclusive property of Schneider Electric Industries S.A.S and cannot be used or disclosed to third parties of any kind without its written consent. Only those drawings and documents marked "for construction" or "approved for construction" or "approved for use" may be used when they are in open position, drawn out with operating mechanism discharged and all power sources off.

Les informations techniques contenues dans ce document sont la propriete exclusive de Schneider Electric Industries S.A.S et ne peuvent etre utilisees ou divulguees a des tiers quels qu'ils soient sans son accord ecrit. Seuls nous engagent les documents marqués "pour construire" ou "approuvé pour construire" ou "approuvé pour utilisation" lorsque sur ce schéma sont en position ouvert - désarmés - débrochés - toutes sources coupées.

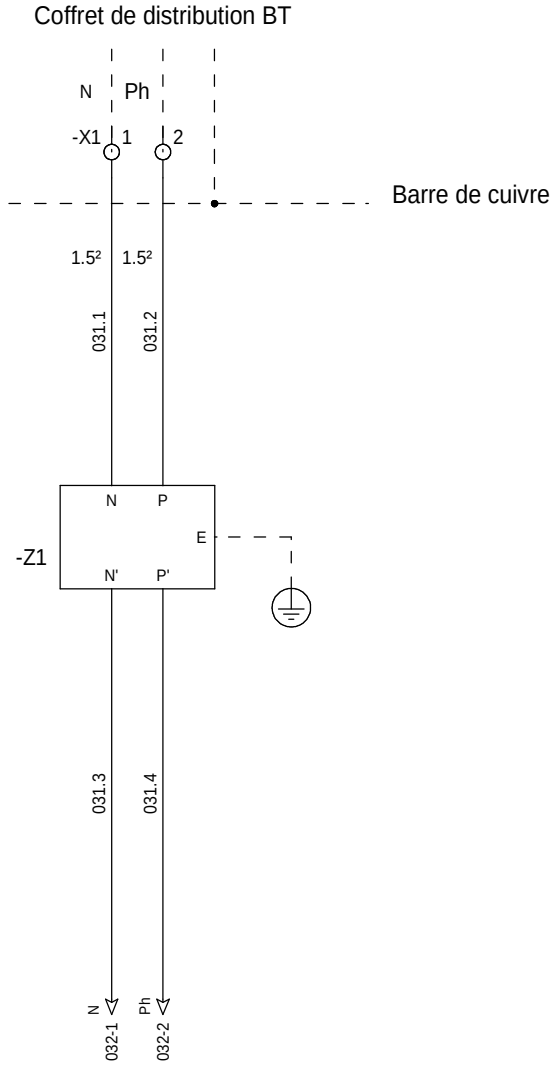

=N201
+AP01

Ind. Rev	Date Date	Modification / Modification	Archiv. Micro-filmed	Ind. Rev	Date Date	Modification / Modification	Archiv. Micro-filmed
01	24/03/2011	Tel que construit					
00	20/10/2010	Edition originale / First issue					

Distribution des polarités

POWER SUPPLY

MONITORING
PHOTOVOLTAIQUE
CARCASSONNE

Schneider Electric

02982922

Projet - No commande / Project - Order No.	Indice / Rev	Folio / Sheet
FPVTB0272	01	031

A3 suite - 01/2008

The technical information contained in this document is the exclusive property of Schneider Electric Industries S.A.S and cannot be used or disclosed to third parties of any kind without its written consent. Only those drawings and documents marked "Approved for construction" or "Approved for order" are valid. All devices shown in the drawings are in open position, drawn out with operating mechanism discharged and all power sources off.

Les informations techniques contenues dans ce document sont la propriete exclusive de Schneider Electric Industries S.A.S et ne peuvent etre utilisees ou divulguees a des tiers quels qu'ils soient sans son accord ecrit. Seuls nous engagent les plans marqués "Bon pour construire" ou "Bon pour commande". Les appareils représentés sur ce schéma sont en position ouvert - désarmés - débrochés - toutes sources coupées.

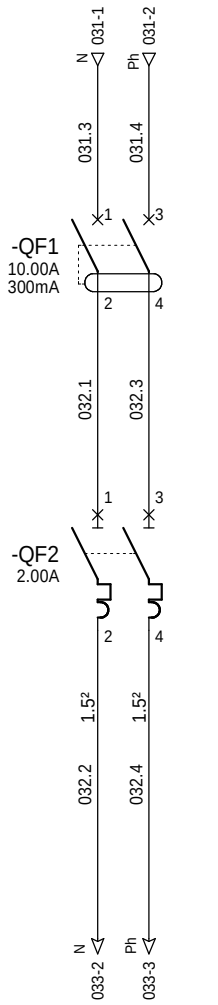

Vers alimentation

-U1

=N201

+AP01

Ind. Rev	Date Date	Modification / Modification	Archiv. Micro-filmed	Ind. Rev	Date Date	Modification / Modification	Archiv. Micro-filmed
01	24/03/2011	Tel que construit					
00	20/10/2010	Edition originale / First issue					

Distribution des polarités

POWER SUPPLY

MONITORING
PHOTOVOLTAIQUE
CARCASSONNE

Schneider Electric

02982922

Projet - No commande / Project - Order No.	Indice / Rev	Folio / Sheet
FPVTB0272	01	032

A3 suite - 01/2008

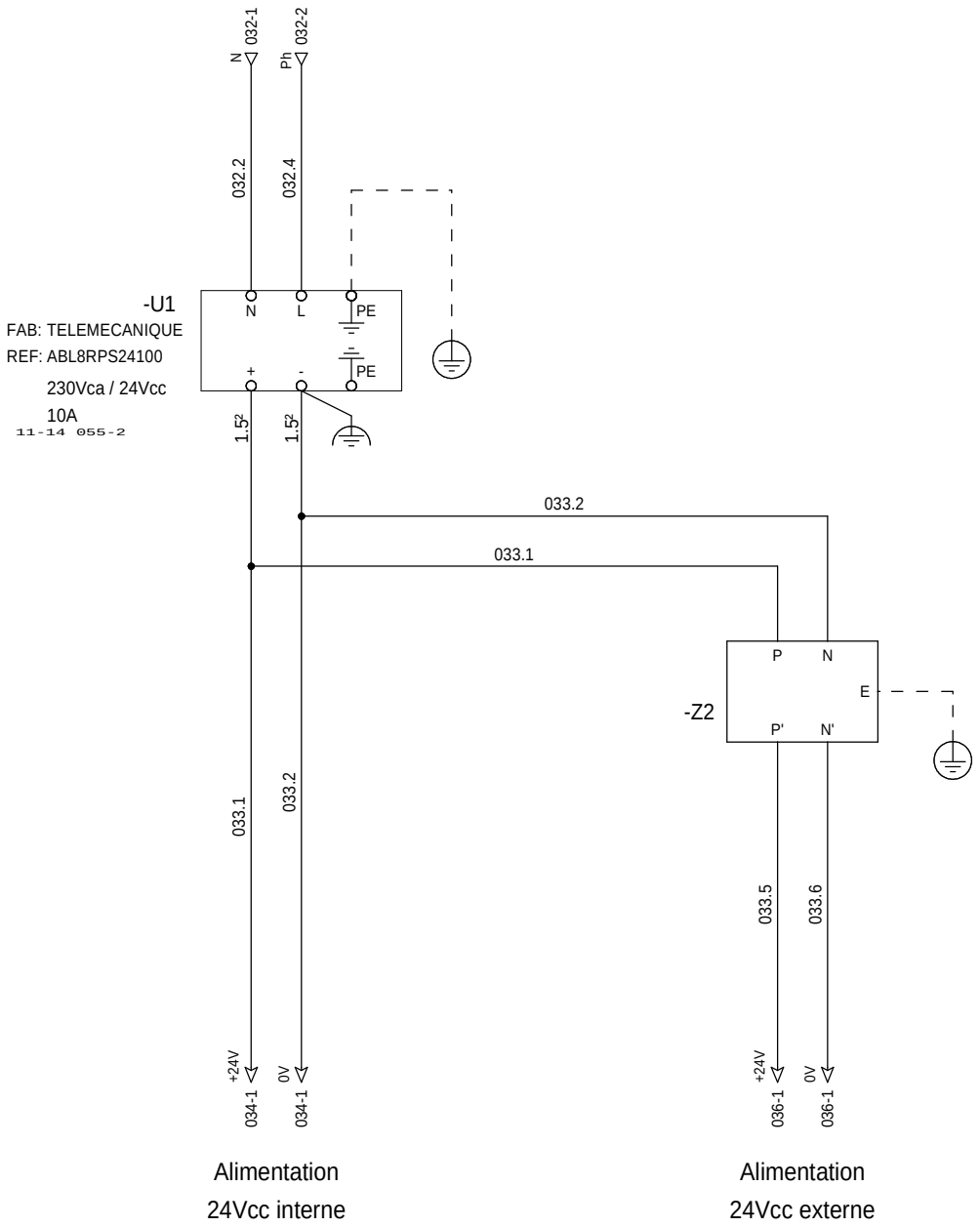

Alimentation
24Vcc interne

Alimentation
24Vcc externe

=N201
+AP01

The technical information contained in this document is the exclusive property of Schneider Electric Industries S.A.S and cannot be used or disclosed to third parties of any kind without its written consent. Only those drawings and diagrams certified for construction are to be used for wiring purposes. All devices shown in the drawings are in open position, drawn out with operating mechanism discharged and all power sources off.

Les informations techniques contenues dans ce document sont la propriete exclusive de Schneider Electric Industries S.A.S et ne peuvent etre utilisees ou divulguees a des tiers quels qu'ils soient sans son accord ecrit. Seuls nous engagent les schemas certifies pour construire. Les appareils representes sur ce schéma sont en position ouvert - désarmés - débrochés - toutes sources coupées.

Ind. Rev	Date Date	Modification / Modification	Archiv. Micro-filmed	Ind. Rev	Date Date	Modification / Modification	Archiv. Micro-filmed
01	24/03/2011	Tel que construit					
00	20/10/2010	Edition originale / First issue					

Distribution des polarités

POWER SUPPLY

MONITORING
PHOTOVOLTAIQUE
CARCASSONNE

Schneider Electric

02982922

Projet - No commande / Project - Order No.	Indice / Rev	Folio / Sheet
FPVTB0272	01	033

A3 suite - 01/2008

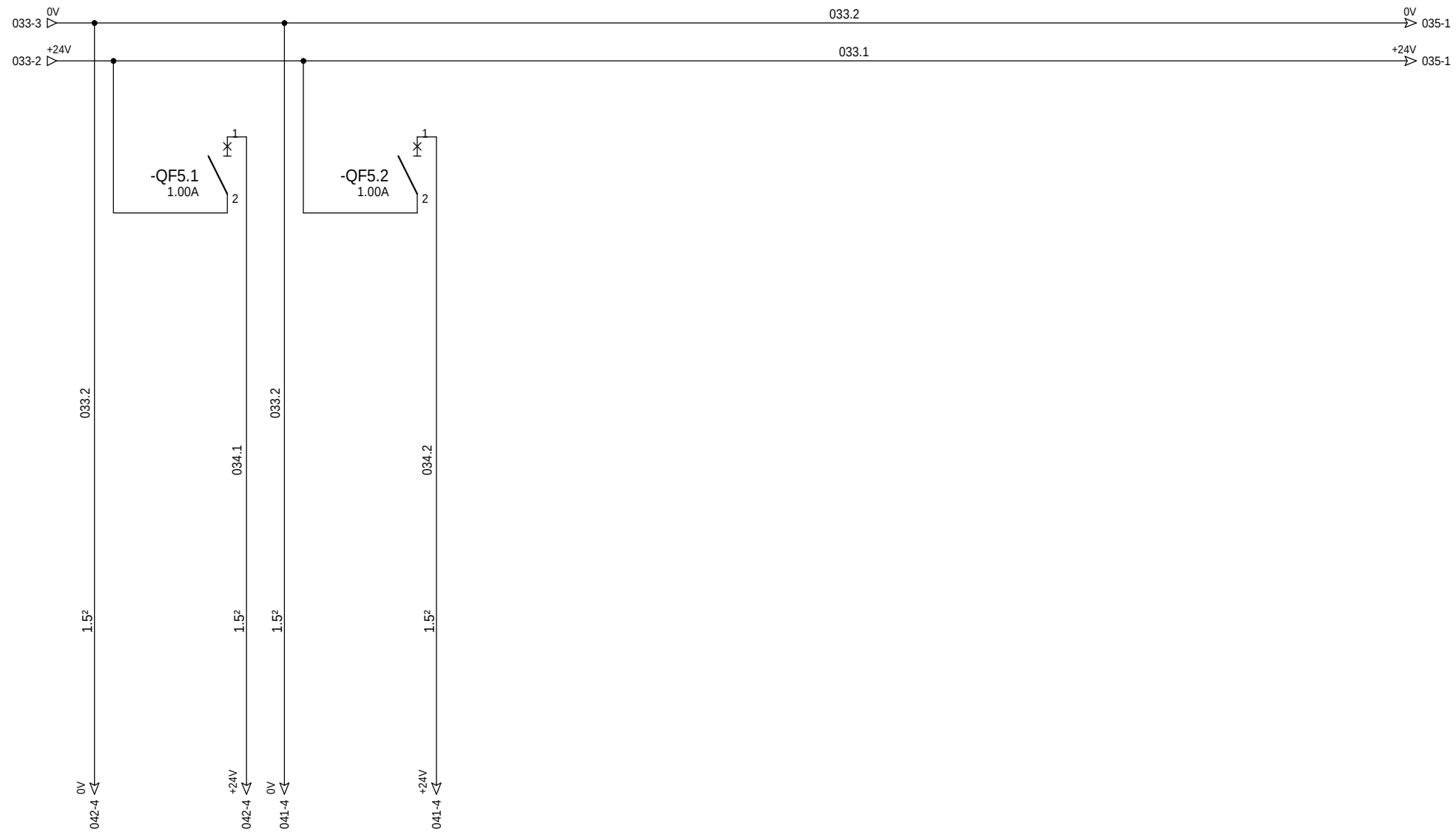

=N201
+AP01

The technical information contained in this document is the exclusive property of Schneider Electric Industries S.A.S and cannot be used or disclosed to third parties of any kind without its written consent. Only those drawings and documents marked "for construction" or "for work" are authorized for use. All devices shown in the drawings are in open position, drawn out with operating mechanism discharged and all power sources off.

Les informations techniques contenues dans ce document sont la propriete exclusive de Schneider Electric Industries S.A.S et ne peuvent etre utilisees ou divulguees a des tiers quels qu'ils soient sans son accord ecrit. Seuls nous engagent les documents marqués "pour construire" ou "pour travaux". Les appareils figurant sur ce schéma sont en position ouvert - désarmés - débrochés - toutes sources coupées.

Ind. Rev	Date Date	Modification / Modification	Archiv. Micro-filmed	Ind. Rev	Date Date	Modification / Modification	Archiv. Micro-filmed
00	20/10/2010	Edition originale / First issue					

Distribution des polarités
24V CC

POWER SUPPLY
24V DC

MONITORING
PHOTOVOLTAIQUE
CARCASSONNE

Schneider Electric

02982922

Projet - No commande / Project - Order No.	Indice / Rev	Folio / Sheet
FPVTB0272	00	034

A3 suite - 01/2008

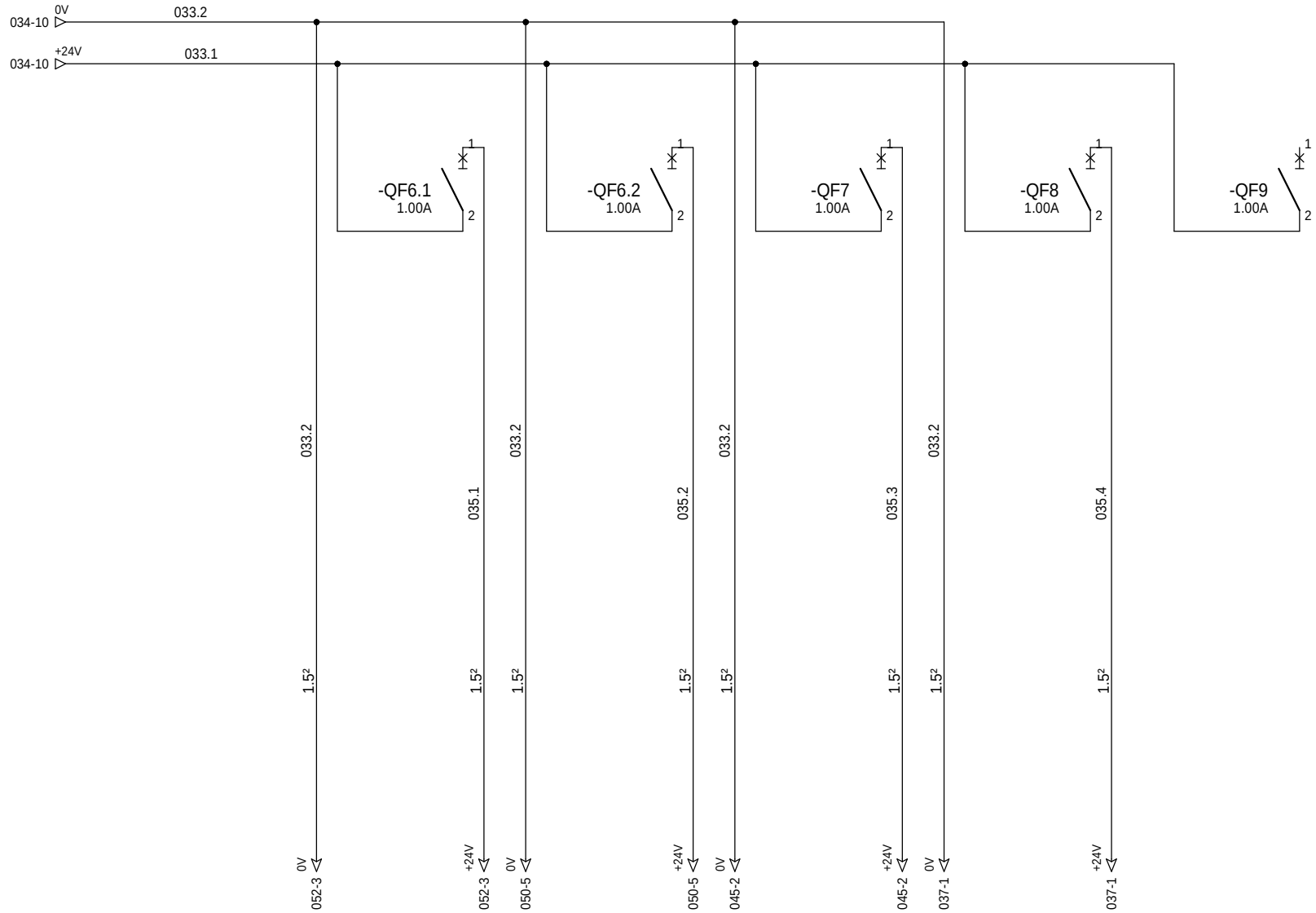

Alimentation 24Vcc
Extension iRIO

Alimentation 24Vcc
iRIO PC télégestion

Alimentation 24Vcc
Switch Ethernet
-U4

Alimentation 24Vcc
Relayage

Reserve

=N201
+AP01

The technical information contained in this document is the exclusive property of Schneider Electric Industries S.A.S and cannot be used or disclosed to third parties of any kind without its written consent. Only those drawings and documents certified and referenced in the contract are binding for execution. All devices shown in the drawings are in open position, drawn out with operating mechanism discharged and all power sources off.

Les informations techniques contenues dans ce document sont la propriete exclusive de Schneider Electric Industries S.A.S et ne peuvent etre utilisees ou divulguees a des tiers quels qu'ils soient sans son accord ecrit. Seuls nous engagent les documents certifiés et referencés contenus dans le contrat. Les appareils représentés sur ce schéma sont en position ouvert - désarmés - débrochés - toutes sources coupées.

Ind. Rev	Date Date	Modification / Modification	Archiv. Micro-filmed	Ind. Rev	Date Date	Modification / Modification	Archiv. Micro-filmed
01	24/03/2011	Tel que construit					
00	20/10/2010	Edition originale / First issue					

Distribution des polarités
24V CC

POWER SUPPLY
24V DC

MONITORING
PHOTOVOLTAIQUE
CARCASSONNE

Schneider Electric

02982922

Projet - No commande / Project - Order No.	Indice / Rev	Folio / Sheet
FPVTB0272	01	035

A3 suite - 01/2008

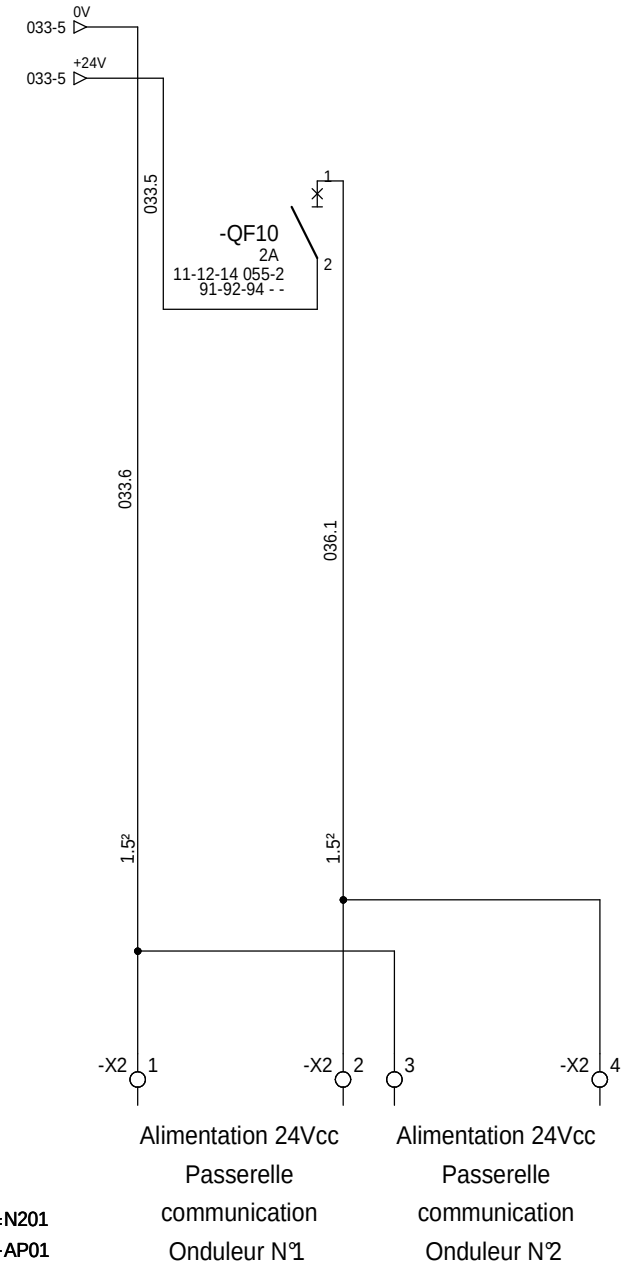

The technical information contained in this document is the exclusive property of Schneider Electric Industries S.A.S and cannot be used or disclosed to third parties of any kind without its written consent. Only those drawings and documents marked "Approved for construction" or "Approved for order" may be used. All devices shown in the drawings are in open position, drawn out with operating mechanism discharged and all power sources off.

Les informations techniques contenues dans ce document sont la propriete exclusive de Schneider Electric Industries S.A.S et ne peuvent etre utilisees ou divulguees a des tiers quels qu'ils soient sans son accord ecrit. Seuls nous engagent les documents marqués "Bon pour construire" ou "Bon pour commande". Les appareils figurés sur ce schéma sont en position ouvert - désarmés - débrochés - toutes sources coupées.

Ind. Rev	Date Date	Modification / Modification	Archiv. Micro-filmed	Ind. Rev	Date Date	Modification / Modification	Archiv. Micro-filmed
01	24/03/2011	Tel que construit					
00	20/10/2010	Edition originale / First issue					

Distribution des polarités
24V CC

POWER SUPPLY
24V DC

MONITORING
PHOTOVOLTAIQUE
CARCASSONNE

Schneider Electric

02982922

Projet - No commande Project - Order No.	Indice Rev	Folio Sheet
FPVTB0272	01	036

A3 suite - 01/2008

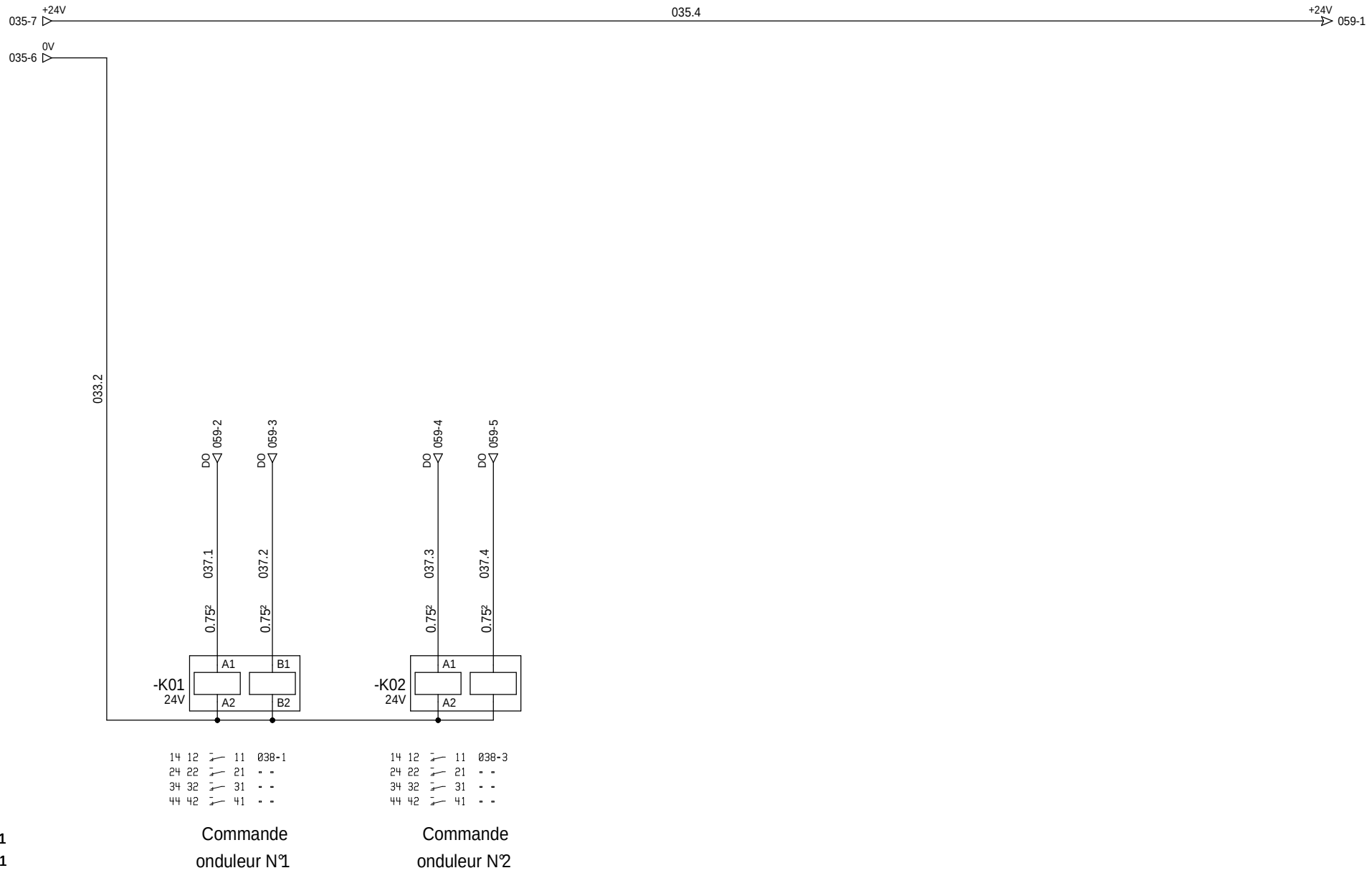

=N201
+AP01

The technical information contained in this document is the exclusive property of Schneider Electric Industries S.A.S and cannot be used or disclosed to third parties of any kind without its written consent. Only those drawings and diagrams marked "Control diagram" or "Power diagram" in the document, showing the devices shown in the drawing are in open position, drawn out with operating mechanism discharged and all power sources off.

Les informations techniques contenues dans ce document sont la propriete exclusive de Schneider Electric Industries S.A.S et ne peuvent etre utilisees ou divulguees a des tiers quels qu'ils soient sans son accord ecrit. Seuls nous engagent les plans marqués "Schema de commande" ou "Schema de puissance" les appareils representes sur ce schéma sont en position ouvert - désarmés - débrochés - toutes sources coupées.

Ind. Rev	Date Date	Modification / Modification	Archiv. Micro-filmed	Ind. Rev	Date Date	Modification / Modification	Archiv. Micro-filmed
01	24/03/2011	Tel que construit					
00	20/10/2010	Edition originale / First issue					

Relayage

RELAYS

MONITORING
PHOTOVOLTAIQUE
CARCASSONNE

Schneider Electric

02982922

Projet - No commande Project - Order No.	Indice Rev	Folio Sheet
FPVTB0272	01	037

A3 suite - 01/2008

The technical information contained in this document is the exclusive property of Schneider Electric Industries S.A.S and cannot be used or disclosed to third parties of any kind without its written consent. Only those drawings and documents marked "for construction" are authorized for construction. All devices shown in the drawings are in open position, drawn out with operating mechanism discharged and all power sources off.

Les informations techniques contenues dans ce document sont la propriete exclusive de Schneider Electric Industries S.A.S et ne peuvent etre utilisees ou divulguees a des tiers quels qu'ils soient sans son accord ecrit. Seuls nous engagent les documents marqués "pour construire". Les appareils représentés sur ce schéma sont en position ouvert - désarmés - débrochés - toutes sources coupées.

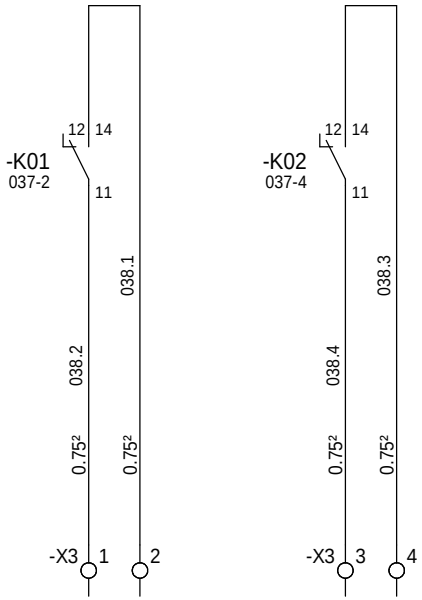

Commande onduleur N°1

Commande onduleur N°2

=N201
+AP01

Ind. Rev	Date Date	Modification / Modification	Archiv. Micro-filmed	Ind. Rev	Date Date	Modification / Modification	Archiv. Micro-filmed
00	20/10/2010	Edition originale / First issue					

Commande

COMMAND

MONITORING
PHOTOVOLTAIQUE
CARCASSONNE

Schneider Electric

02982922

Projet - No commande / Project - Order No.	Indice / Rev	Folio / Sheet
FPVTB0272	00	038

A3 suite - 01/2008

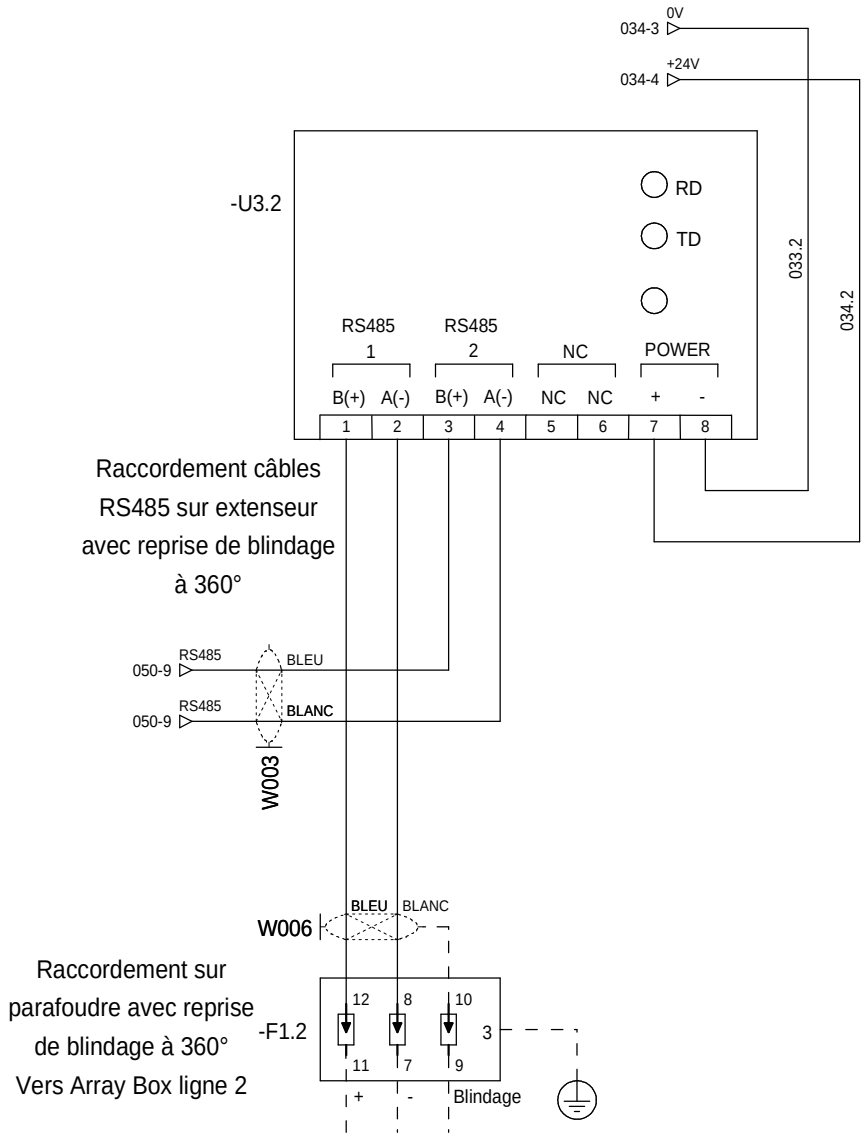

=N201
+AP01

The technical information contained in this document is the exclusive property of Schneider Electric Industries S.A.S and cannot be used or disclosed to third parties of any kind without its written consent. Only those drawings and documents marked "for approval" or "for construction" are to be used for the purpose of manufacture. All devices shown in the drawings are in open position, drawn out with operating mechanism discharged and all power sources off.

Les informations techniques contenues dans ce document sont la propriete exclusive de Schneider Electric Industries S.A.S et ne peuvent etre utilisees ou divulguees a des tiers quels qu'ils soient sans son accord ecrit. Seuls nous engagent les plans portant la mention "pour approbation" ou "pour construction". Les appareils montrés sur les schémas sont en position ouvert - désarmés - débrochés - toutes sources coupées.

Ind. Rev	Date Date	Modification / Modification	Archiv. Micro-filmed	Ind. Rev	Date Date	Modification / Modification	Archiv. Micro-filmed
01	24/03/2011	Tel que construit					
00	20/10/2010	Edition originale / First issue					

Extenseur Modbus RS485
24V CC

RS485 LINK EXTENDER
24V DC

MONITORING
PHOTOVOLTAIQUE
CARCASSONNE

Schneider Electric

02982922

Projet - No commande Project - Order No.	Indice Rev	Folio Sheet
FPVTB0272	01	041

A3 suite - 01/2008

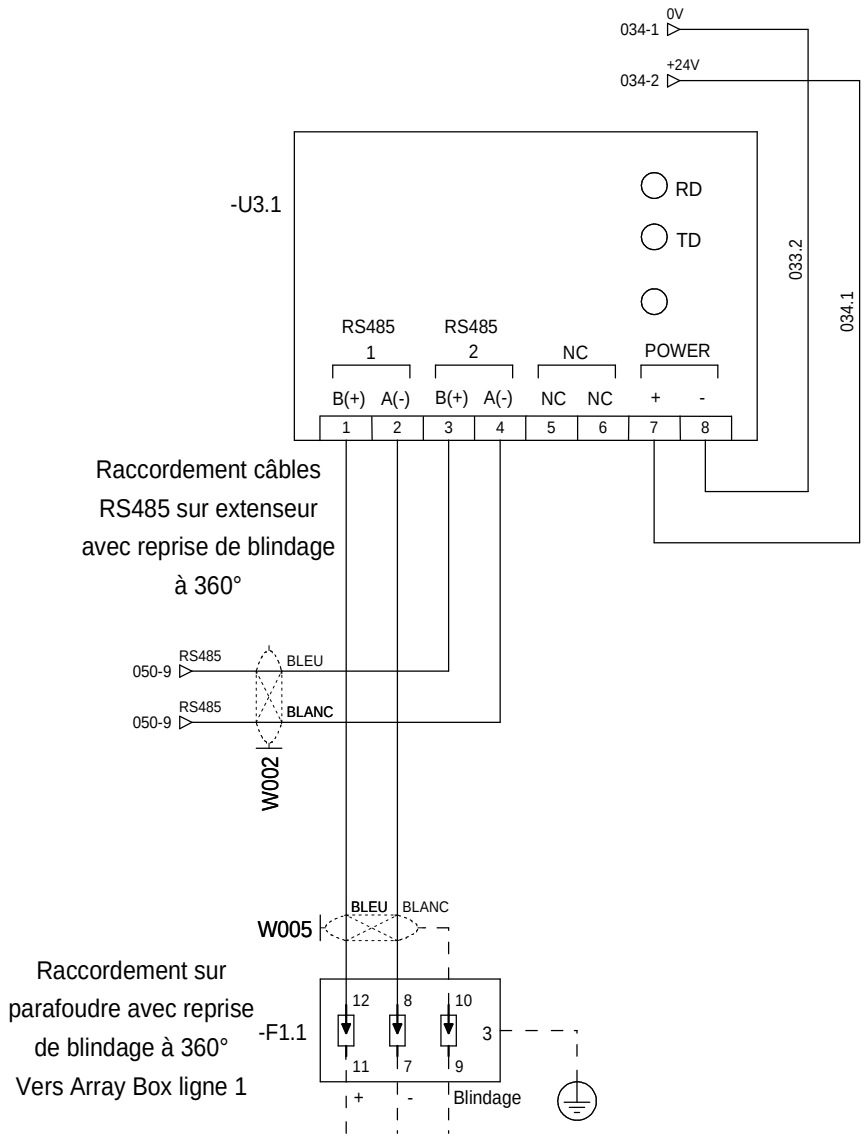

=N201
+AP01

The technical information contained in this document is the exclusive property of Schneider Electric Industries S.A.S and cannot be used or disclosed to third parties of any kind without its written consent. Only those drawings and documents marked "for construction" are approved for construction. All devices shown in the drawings are in open position, drawn out with operating mechanism discharged and all power sources off.

Les informations techniques contenues dans ce document sont la propriete exclusive de Schneider Electric Industries S.A.S et ne peuvent etre utilisees ou divulguees a des tiers quels qu'ils soient sans son accord ecrit. Seuls nous engagent les documents marqués "pour construire". Les appareils montrés dans les schémas sont en position ouvert - désarmés - débrochés - toutes sources coupées.

Ind. Rev	Date Date	Modification / Modification	Archiv. Micro-filmed	Ind. Rev	Date Date	Modification / Modification	Archiv. Micro-filmed
01	24/03/2011	Tel que construit					
00	20/10/2010	Edition originale / First issue					

Extenseur Modbus RS485
24V CC

RS485 LINK EXTENDER
24V DC

MONITORING
PHOTOVOLTAIQUE
CARCASSONNE

Schneider Electric

02982922

Projet - No commande Project - Order No.	Indice Rev	Folio Sheet
FPVTB0272	01	042

A3 suite - 01/2008

The technical information contained in this document is the exclusive property of Schneider Electric Industries S.A.S and cannot be used or disclosed to third parties of any kind without its written consent. Only those drawings and documents entitled "Approved for construction" are binding for execution. All devices shown in the drawings are in open position, drawn out with operating mechanism discharged and all power sources off.

Les informations techniques contenues dans ce document sont la propriete exclusive de Schneider Electric Industries S.A.S et ne peuvent etre utilisees ou divulguees a des tiers quels qu'ils soient sans son accord ecrit. Seuls nous engagent les documents intitules "Bon pour construction". Les appareils representes sur ce schéma sont en position ouvert - désarmés - débrochés - toutes sources coupées.

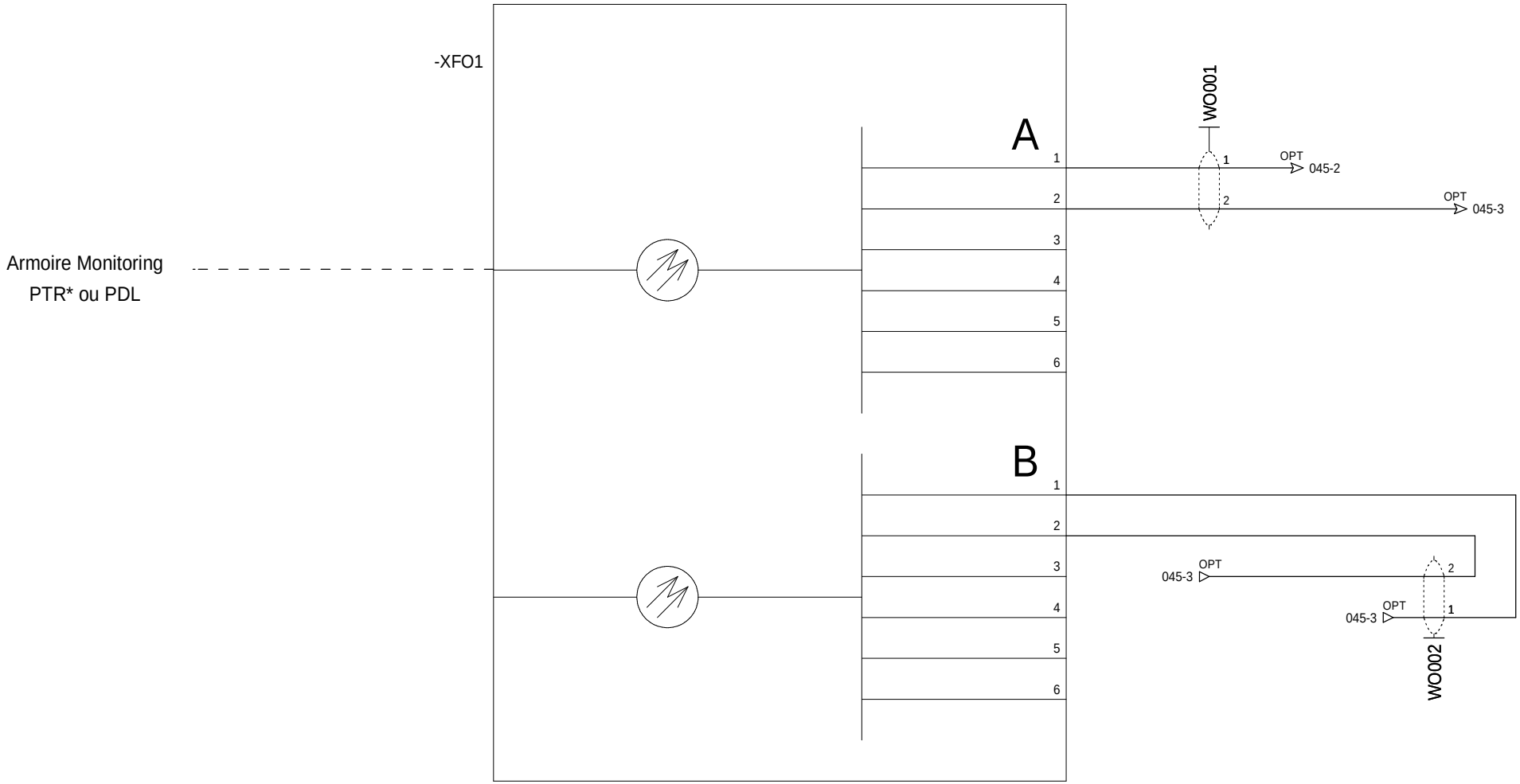

=N201
+AP01

Ind. Rev	Date Date	Modification / Modification	Archiv. Micro-filmed	Ind. Rev	Date Date	Modification / Modification	Archiv. Micro-filmed
00	20/10/2010	Edition originale / First issue					

Coffret optique
FIDGI V2

OPTICAL BOX
FIDGI V2

MONITORING
PHOTOVOLTAIQUE
CARCASSONNE

Schneider Electric

02982922

Projet - No commande / Project - Order No.	Indice Rev	Folio Sheet
FPVTB0272	00	044

A3 suite - 01/2008

The technical information contained in this document is the exclusive property of Schneider Electric Industries S.A.S and cannot be used or disclosed to third parties of any kind without its written consent. Only those drawings and documents certified "Electrical diagram" or "Wiring diagram" are valid for production. All devices shown in the drawings are in open position, drawn out with operating mechanism discharged and all power sources off.

Les informations techniques contenues dans ce document sont la propriete exclusive de Schneider Electric Industries S.A.S et ne peuvent etre utilisees ou divulguees a des tiers quels qu'ils soient sans son accord ecrit. Seuls nous engagent les documents certifiés "Schema electrique" ou "Schema de cablage". Les appareils representes sur ce schéma sont en position ouvert - désarmés - débrochés - toutes sources coupées.

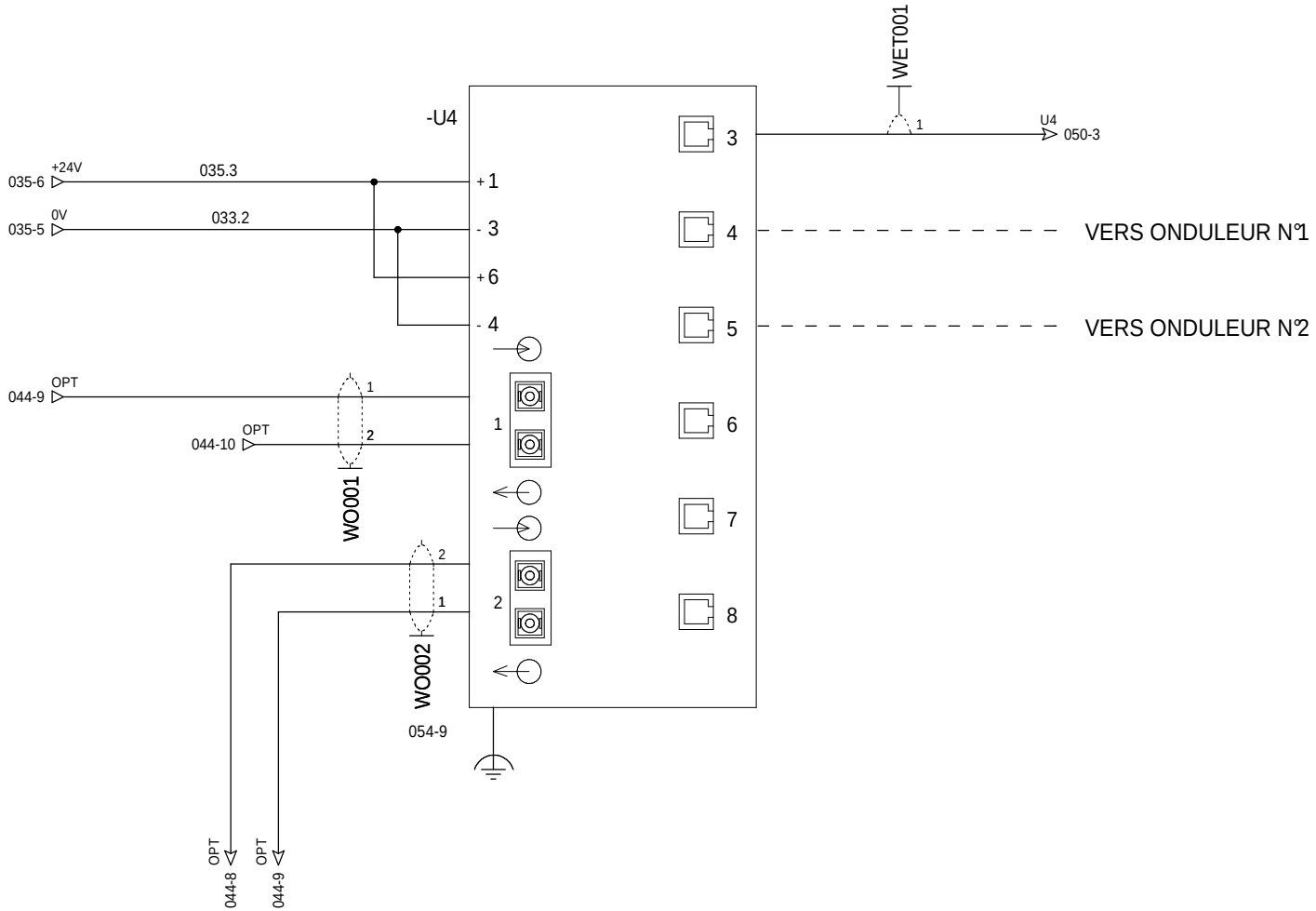

=N201
+AP01

Ind. Rev	Date Date	Modification / Modification	Archiv. Micro-filmed	Ind. Rev	Date Date	Modification / Modification	Archiv. Micro-filmed
01	24/03/2011	Tel que construit					
00	20/10/2010	Edition originale / First issue					

Switch ethernet
6 PORTS 10/100 TX ET 2 PORTS 100 FX-MM

SWITCH 6TX/2FX-MM

MONITORING
PHOTOVOLTAIQUE
CARCASSONNE

Schneider Electric

02982922

Projet - No commande Project - Order No.	Indice Rev	Folio Sheet
FPVTB0272	01	045

A3 suite - 01/2008

The technical information contained in this document is the exclusive property of Schneider Electric Industries S.A.S and cannot be used or disclosed to third parties of any kind without its written consent. Only those drawings and documents signed and dated by order of Schneider Electric are binding for execution. All devices shown in the drawings are in open position, drawn out with operating mechanism discharged and all power sources off.

Les informations techniques contenues dans ce document sont la propriete exclusive de Schneider Electric Industries S.A.S et ne peuvent etre utilisees ou divulguees a des tiers quels qu'ils soient sans son accord ecrit. Seuls nous engagent les documents signes et dates a l'ordre de Schneider Electric. Les appareils montres sur les dessins sont en position ouvert - desarmes - debrochés - toutes sources coupées.

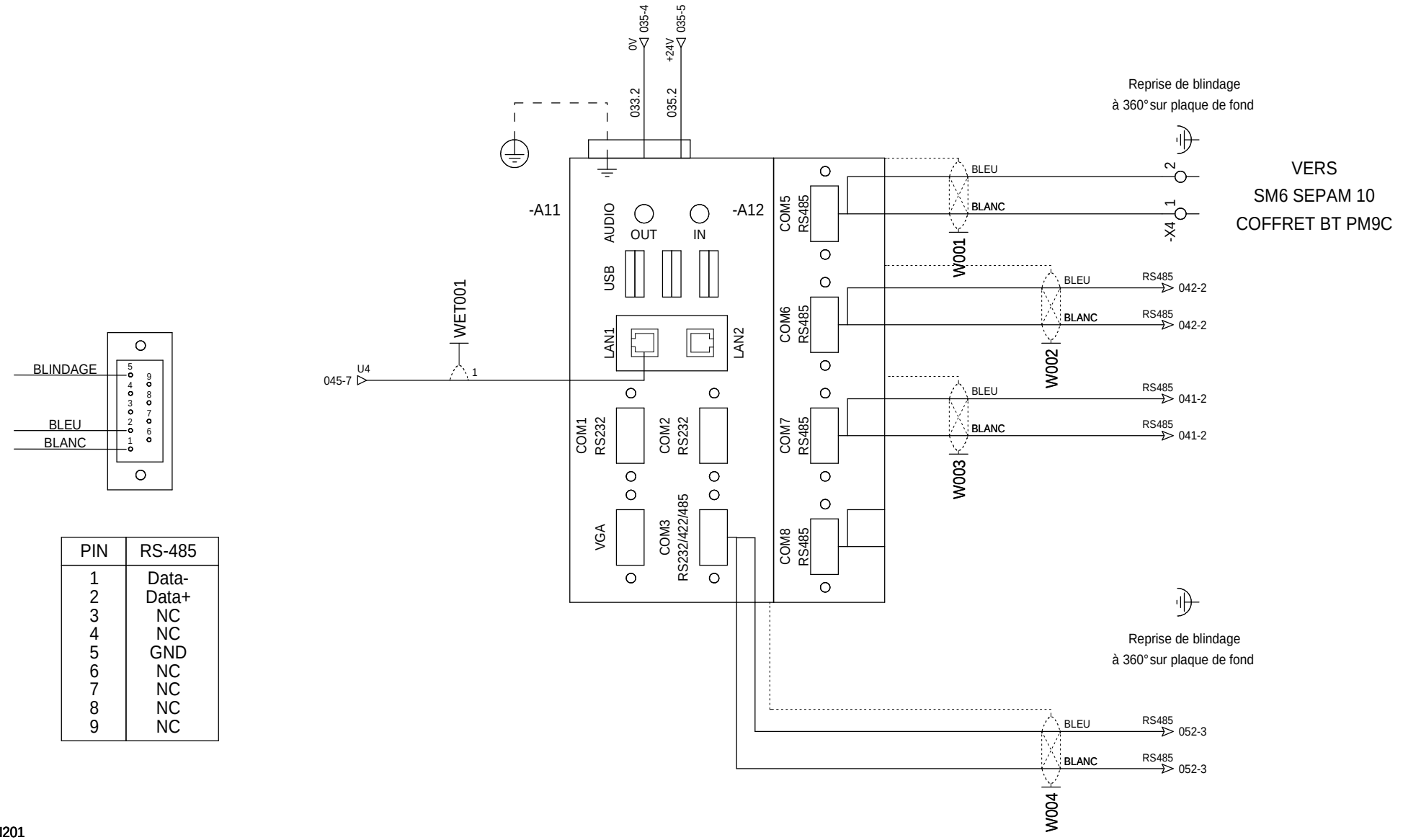

PIN	RS-485
1	Data-
2	Data+
3	NC
4	NC
5	GND
6	NC
7	NC
8	NC
9	NC

=N201
+AP01

Ind. Rev	Date Date	Modification / Modification	Archiv. Micro-filmed	Ind. Rev	Date Date	Modification / Modification	Archiv. Micro-filmed
01	24/03/2011	Tel que construit					
00	20/10/2010	Edition originale / First issue					

PC de télégestion
UNO-1170E

EMBEDDED AUTOMATION COMPUTER

MONITORING
PHOTOVOLTAIQUE
CARCASSONNE

Schneider Electric

02982922

Projet - No commande Project - Order No.	Indice Rev	Folio Sheet
FPVTB0272	01	050

A3 suite - 01/2008

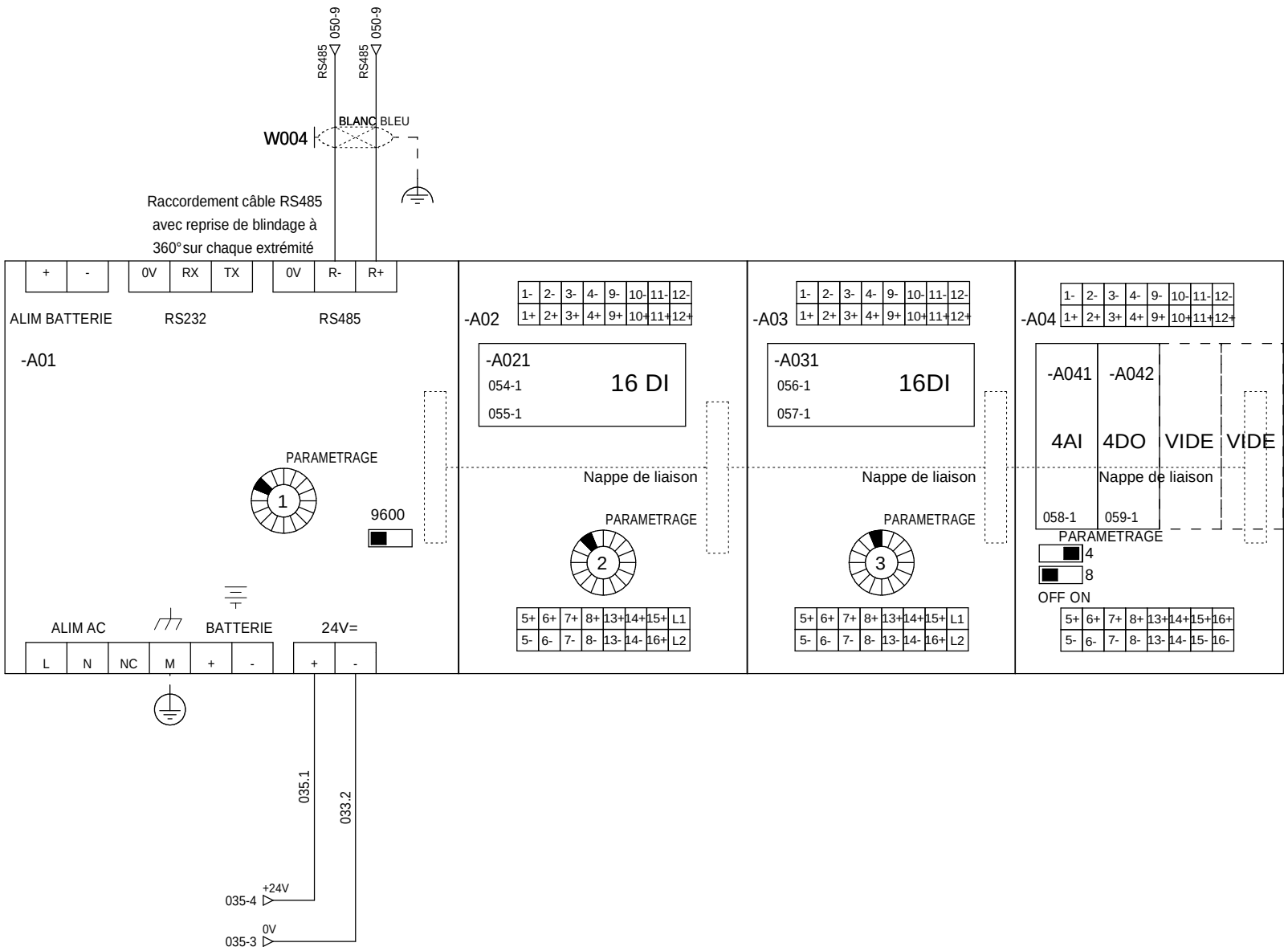

=N201
+AP01

The technical information contained in this document is the exclusive property of Schneider Electric Industries S.A.S and cannot be used or disclosed to third parties of any kind without its written consent. Only those drawings and diagrams certified for order, which are dated in the order confirmation, are valid. Devices shown in the drawings are in open position, drawn out with operating mechanism discharged and all power sources off.

Les informations techniques contenues dans ce document sont la propriete exclusive de Schneider Electric Industries S.A.S et ne peuvent etre utilisees ou divulguees a des tiers quels qu'ils soient sans son accord ecrit. Seuls nous engagent les plans certifiés pour commande, datés de la confirmation de commande. Les appareils représentés sur ce schéma sont en position ouvert - désarmés - débrochés - toutes sources coupées.

Ind. Rev	Date Date	Modification / Modification	Archiv. Micro-filmed	Ind. Rev	Date Date	Modification / Modification	Archiv. Micro-filmed
01	24/03/2011	Tel que construit					
00	20/10/2010	Edition originale / First issue					

API NAPAC

PLC NAPAC

MONITORING
PHOTOVOLTAIQUE
CARCASSONNE

Schneider Electric

02982922

Projet - No commande Project - Order No.	Indice Rev	Folio Sheet
FPVTB0272	01	052

A3 suite - 01/2008

POSTE PORTE LOCAL ONDULEURS	POSTE PORTE LOCAL TRANSFO	COFFRET BT DJ AUXILIAIRE NON PRIORITAIRE	COFFRET BT DJ ALIMENTATION MONITORING	COFFRET BT DJ PRODUCTION PROTECTION PV	AU LOCAL PTR*	COFFRET BT SYNTHESE BF PARAFOUDRE	ARMOIRE MONITORING Fonctionnement Switch

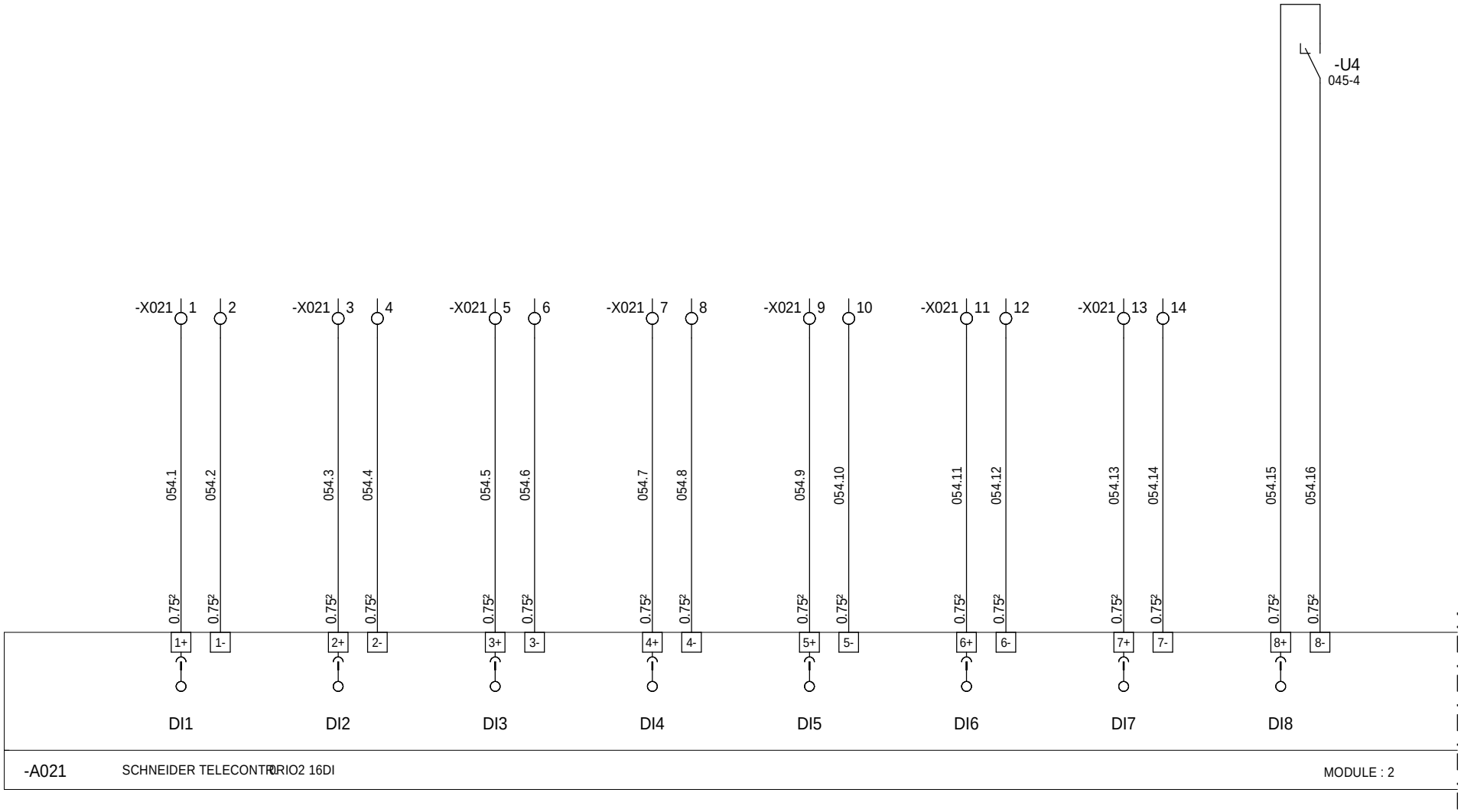

=N201
+AP01

The technical information contained in this document is the exclusive property of Schneider Electric Industries S.A.S and cannot be used or disclosed to third parties of any kind without its written consent. Only those drawings and documents entitled «Contract» are binding for execution. All devices shown in the drawings are in open position, drawn out with operating mechanism discharged and all power sources off.

Les informations techniques contenues dans ce document sont la propriete exclusive de Schneider Electric Industries S.A.S et ne peuvent etre utilisees ou divulguees a des tiers quels qu'ils soient sans son accord ecrit. Seuls nous engagent des plans portant la mention «Contrat». Les appareils representes sur ce schéma sont en position ouvert - désarmés - débrochés - toutes sources coupées.

Ind. Rev	Date Date	Modification / Modification	Archiv. Micro-filmed	Ind. Rev	Date Date	Modification / Modification	Archiv. Micro-filmed
00	20/10/2010	Edition originale / First issue					

CARTE 16 ENTREES TOR
ENTREES 1 à 8

DIGITAL INPUTS BOARD

MONITORING
PHOTOVOLTAIQUE
CARCASSONNE

Schneider Electric

02982922

Projet - No commande Project - Order No.	Indice Rev	Folio Sheet
FPVTB0272	00	054

A3 suite - 01/2008

ARMOIRE MONITORING Alimentations 24VCC	ONDULEUR POSTE SYNTHESE ETAT UPS	ONDULEUR POSTE FONCTIONNEMENT SUR BATTERIES	ONDULEUR POSTE ETAT BATTERIES, FAIBLES OU TRES FAIBLES	TRANSFO TR21 ALARME DECLENCHEMENT	TRANSFO TR21 ALARME 1er SEUIL TEMPERATURE	RESERVE	RESERVE

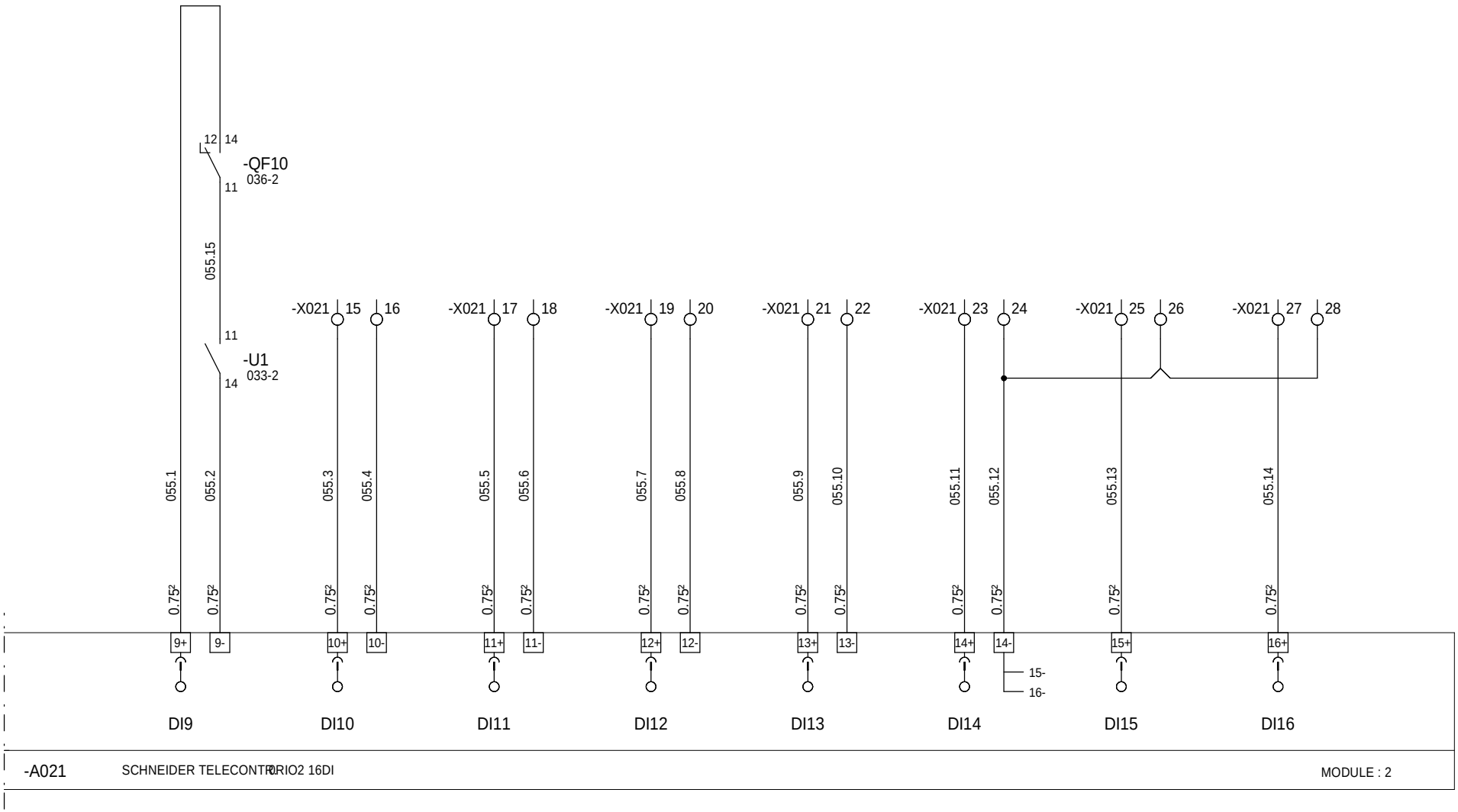

=N201
+AP01

The technical information contained in this document is the exclusive property of Schneider Electric Industries S.A.S and cannot be used or disclosed to third parties of any kind without its written consent. Only those drawings and documents entitled «Order» are binding for execution. All devices shown in the drawings are in open position, drawn out with operating mechanism discharged and all power sources off.

Les informations techniques contenues dans ce document sont la propriete exclusive de Schneider Electric Industries S.A.S et ne peuvent etre utilisees ou divulguees a des tiers quels qu'ils soient sans son accord ecrit. Seuls nous engagent les plans portant la mention «Bon pour execution». Les appareils representes sur ce schéma sont en position ouvert - désarmés - débrochés - toutes sources coupées.

Ind. Rev	Date Date	Modification / Modification	Archiv. Micro-filmed	Ind. Rev	Date Date	Modification / Modification	Archiv. Micro-filmed
01	24/03/2011	Tel que construit					
00	20/10/2010	Edition originale / First issue					

CARTE 16 ENTREES TOR
ENTREES 9 à 16

DIGITAL INPUTS BOARD

MONITORING
PHOTOVOLTAIQUE
CARCASSONNE

Schneider Electric

02982922

Projet - No commande Project - Order No.	Indice Rev	Folio Sheet
FPVTB0272	01	055

A3 suite - 01/2008

RM6 CHIEN DE GARDE SEPAM	RM6 ETAT DISJONCTEUR	RM6 ETAT SECTIONNEUR DE TERRE	RM6 DEFAUT HTA	RESERVE	RESERVE	RESERVE	RESERVE

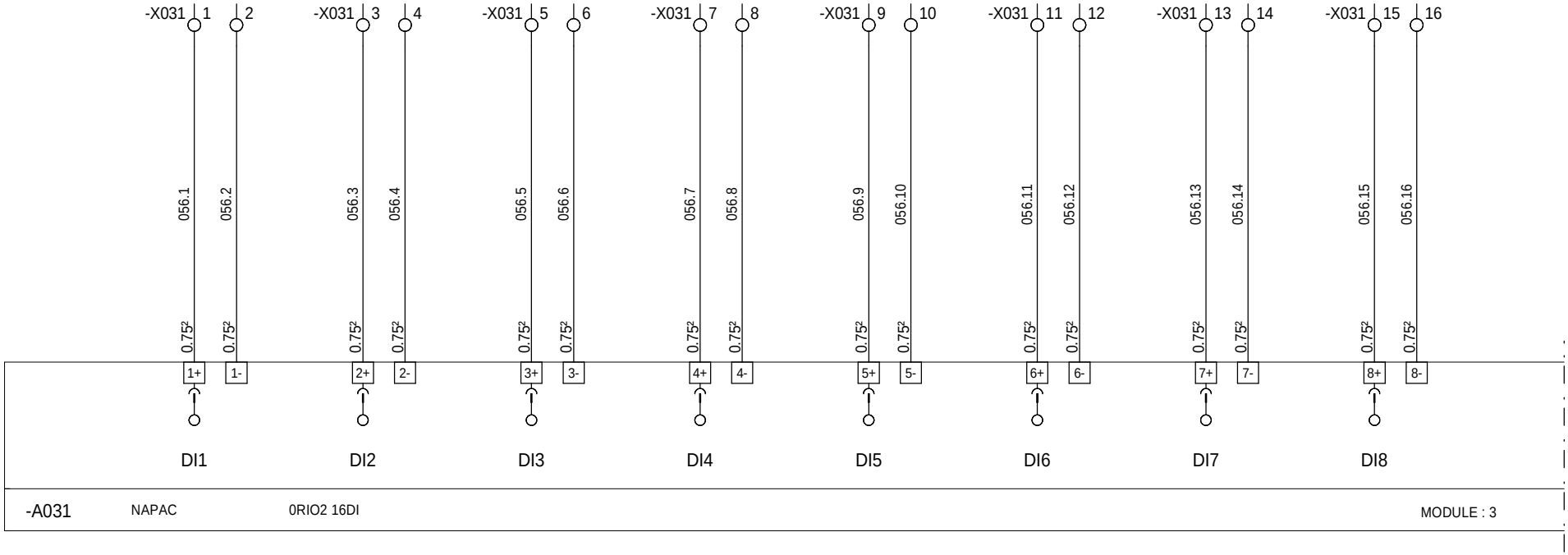

=N201
+AP01

The technical information contained in this document is the exclusive property of Schneider Electric Industries S.A.S and cannot be used or disclosed to third parties of any kind without its written consent. Only those drawings and documents certified for construction by the Schneider Electric Industries S.A.S are valid. All devices shown in the drawings are in open position, drawn out with operating mechanism discharged and all power sources off.

Les informations techniques contenues dans ce document sont la propriete exclusive de Schneider Electric Industries S.A.S et ne peuvent etre utilisees ou divulguees a des tiers quels qu'ils soient sans son accord ecrit. Seuls nous engagent les plans portant la mention "bon pour execution". Les appareils representes sur ce schéma sont en position ouvert - désarmés - débrochés - toutes sources coupées.

Ind. Rev	Date Date	Modification / Modification	Archiv. Micro-filmed	Ind. Rev	Date Date	Modification / Modification	Archiv. Micro-filmed
00	20/10/2010	Edition originale / First issue					

CARTE 16 ENTREES TOR
ENTREES 1 à 8

DIGITAL INPUTS BOARD

MONITORING
PHOTOVOLTAIQUE
CARCASSONNE

Schneider Electric

02982922

Projet - No commande Project - Order No.	Indice Rev	Folio Sheet
FPVTB0272	00	056

A3 suite - 01/2008

DISJONCTEUR SMALT COFFRET CC ONDULEUR 1	DISJONCTEUR SMALT COFFRET CC ONDULEUR 2	RESERVE	RESERVE	RESERVE	ARMOIRE MONITORING DEFAUT PRESENCE TENSION	RESERVE	RESERVE

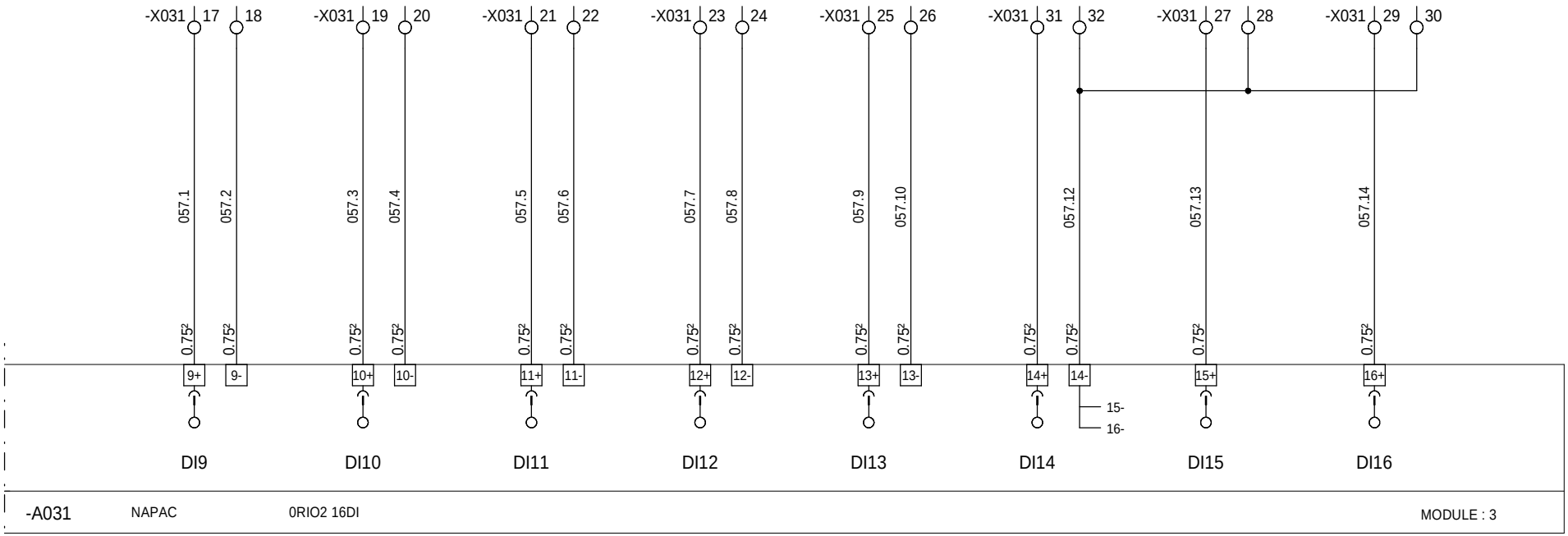

=N201
+AP01

Ind. Rev	Date Date	Modification / Modification	Archiv. Micro-filmed	Ind. Rev	Date Date	Modification / Modification	Archiv. Micro-filmed
01	24/03/2011	Tel que construit					
00	20/10/2010	Edition originale / First issue					

CARTE 16 ENTREES TOR
ENTREES 9 à 16

DIGITAL INPUTS BOARD

MONITORING
PHOTOVOLTAIQUE
CARCASSONNE

Schneider Electric

02982922

Projet - No commande Project - Order No.	Indice Rev	Folio Sheet
FPVTB0272	01	057

A3 suite - 01/2008

The technical information contained in this document is the exclusive property of Schneider Electric Industries S.A.S and cannot be used or disclosed to third parties of any kind without its written consent. Only those drawings and documents entitled "Electrical diagrams" are binding for execution. All devices shown in the diagrams are in open position, drawn out with operating mechanism discharged and all power sources off.

Les informations techniques contenues dans ce document sont la propriete exclusive de Schneider Electric Industries S.A.S et ne peuvent etre utilisees ou divulguees a des tiers quels qu'ils soient sans son accord ecrit. Seuls nous engagent les documents intitules "Schemas electriques". Les appareils representes sur ce schéma sont en position ouvert - désarmés - débrochés - toutes sources coupées.

POSTE TEMPERATURE INTERIEURE	RESERVE	RESERVE	RESERVE

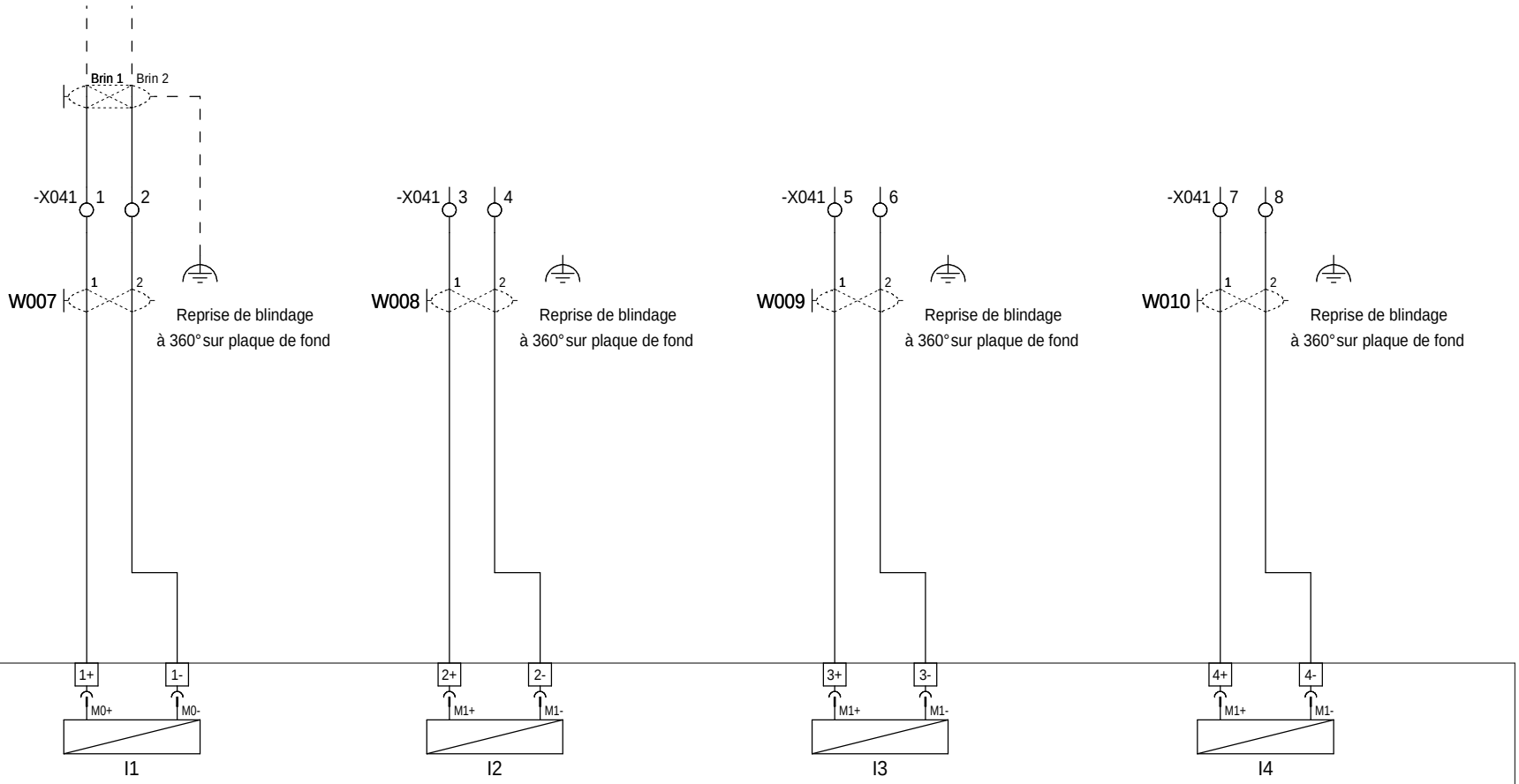

-A041 NAPAC 0RIO1 04AI MODULE : 5

=N201
+AP01

Ind. Rev	Date Date	Modification / Modification	Archiv. Micro-filmed	Ind. Rev	Date Date	Modification / Modification	Archiv. Micro-filmed
01	24/03/2011	Tel que construit					
00	20/10/2010	Edition originale / First issue					

CARTE 4 ENTREES ANALOGIQUES UNIVERSELLES

ANALOG INPUTS BOARD

MONITORING PHOTOVOLTAIQUE CARCASSONNE

Schneider Electric

02982922

Projet - No commande / Project - Order No.: FPVTB0272

Indice / Rev: 01

Folio / Sheet: 058

A3 suite - 01/2008

The technical information contained in this document is the exclusive property of Schneider Electric Industries S.A.S and cannot be used or disclosed to third parties of any kind without its written consent. Only those drawings and documents certified for construction purposes may be used. All devices shown in the drawings are in open position, drawn out with operating mechanism discharged and all power sources off.

Les informations techniques contenues dans ce document sont la propriete exclusive de Schneider Electric Industries S.A.S et ne peuvent etre utilisees ou divulguees a des tiers quels qu'ils soient sans son accord ecrit. Seuls nous engagent les plans certifiés pour construire. Les appareils montrés sur les schémas sont en position ouvert - désarmés - débrochés - toutes sources coupées.

ONDULEUR POSTE COMMANDE MARCHE ONDULEUR 1	ONDULEUR POSTE COMMANDE ARRET ONDULEUR 1	ONDULEUR POSTE COMMANDE MARCHE ONDULEUR 2	ONDULEUR POSTE COMMANDE ARRET ONDULEUR 2				

-A042 SCHNEIDER TELECONTROL RIO1 04DO MODULE : 6

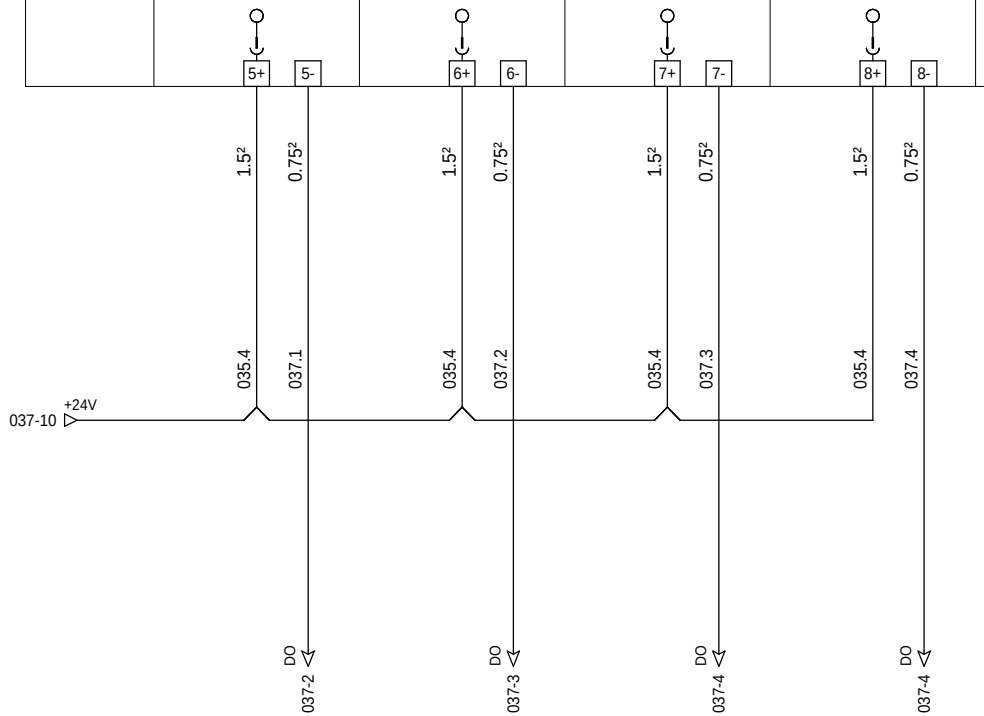

=N201
+AP01

The technical information contained in this document is the exclusive property of Schneider Electric Industries S.A.S and cannot be used or disclosed to third parties of any kind without its written consent. Only those drawings and documents entitled "Contract drawings" are binding on Schneider Electric. All devices shown on the drawings are in open position, drawn out with operating mechanism discharged and all power sources off.

Les informations techniques contenues dans ce document sont la propriete exclusive de Schneider Electric Industries S.A.S et ne peuvent etre utilisees ou divulguees a des tiers quels qu'ils soient sans son accord ecrit. Seuls nous engagent les documents intitules "plans d'execution". Les appareils montres sont tous en position ouverte, hors charge et sans energie sur ce schéma sont en position ouvert - désarmés - débrochés - toutes sources coupées.

Ind. Rev	Date Date	Modification / Modification	Archiv. Micro-filmed	Ind. Rev	Date Date	Modification / Modification	Archiv. Micro-filmed
01	24/03/2011	Tel que construit					
00	20/10/2010	Edition originale / First issue					

CARTE 4 SORTIES TOR
RELAIS ELECTROMECANIQUES

DIGITAL OUTPUTS BOARD

MONITORING
PHOTOVOLTAIQUE
CARCASSONNE

Schneider Electric

02982922

Projet - No commande Project - Order No.	Indice Rev	Folio Sheet
FPVTB0272	01	059

A3 suite - 01/2008

RESERVE	RESERVE	RESERVE	RESERVE				

-A043 VIDE MODULE : 7

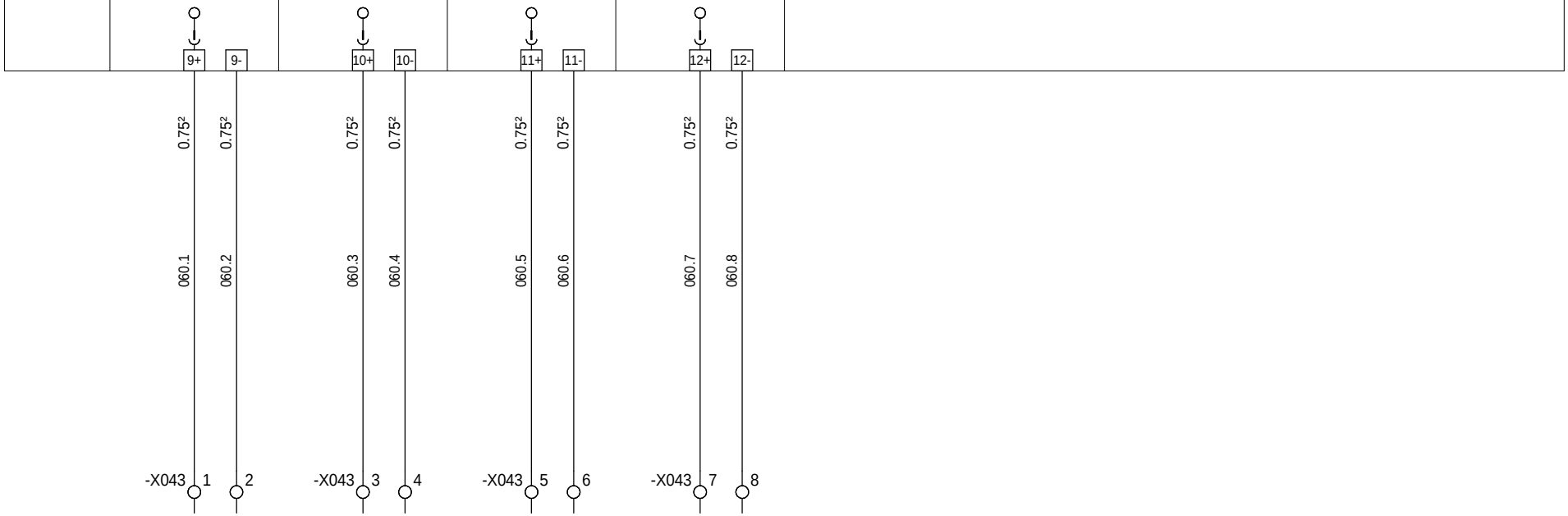

=N201
+AP01

The technical information contained in this document is the exclusive property of Schneider Electric Industries S.A.S and cannot be used or disclosed to third parties of any kind without its written consent. Only those drawings and documents entitled «Certified drawings» are binding on Schneider Electric. All devices shown on the drawings are in open position, drawn out with operating mechanism discharged and all power sources off.

Les informations techniques contenues dans ce document sont la propriete exclusive de Schneider Electric Industries S.A.S et ne peuvent etre utilisees ou divulguees a des tiers quels qu'ils soient sans son accord ecrit. Seuls nous engagent les documents intitules «plans certifies». Les appareils representes sur ce schéma sont en position ouvert - désarmés - débrochés - toutes sources coupées.

Ind. Rev	Date Date	Modification / Modification	Archiv. Micro-filmed	Ind. Rev	Date Date	Modification / Modification	Archiv. Micro-filmed
01	24/03/2011	Tel que construit					
00	20/10/2010	Edition originale / First issue					

RESERVES SUR BORNES

SPARES

MONITORING
PHOTOVOLTAIQUE
CARCASSONNE

Schneider Electric

02982922

Projet - No commande / Project - Order No.	Indice / Rev	Folio / Sheet
FPVTB0272	01	060

A3 suite - 01/2008

RESERVE	RESERVE	RESERVE	RESERVE				

-A044 VIDE MODULE : 8

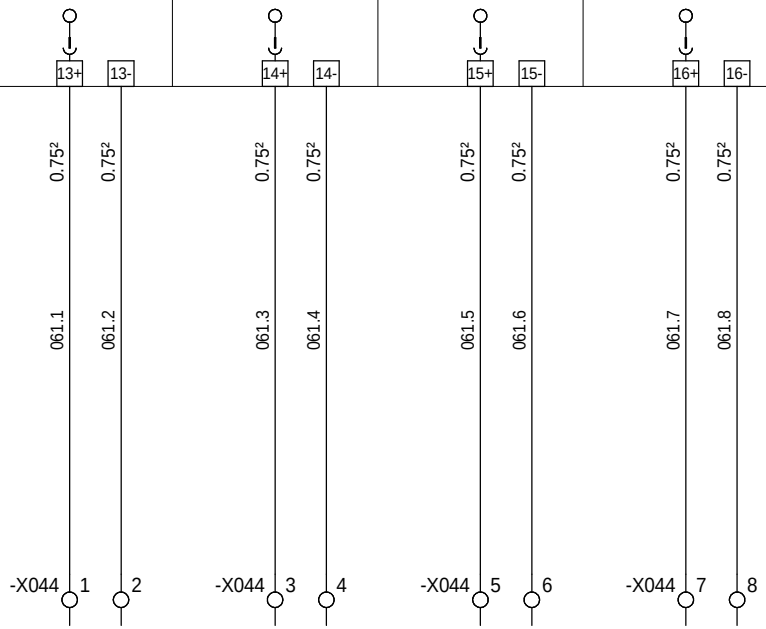

=N201
+AP01

The technical information contained in this document is the exclusive property of Schneider Electric Industries S.A.S and cannot be used or disclosed to third parties of any kind without its written consent. Only those drawings and documents entitled «Order Drawings» are binding. All devices shown on the drawings are in open position, drawn out with operating mechanism discharged and all power sources off.

Les informations techniques contenues dans ce document sont la propriete exclusive de Schneider Electric Industries S.A.S et ne peuvent etre utilisees ou divulguees a des tiers quels qu'ils soient sans son accord ecrit. Seuls nous engagent les documents intitules «plans d'execution». Les appareils representes sur ce schema sont en position ouvert - desarmes - debrochés - toutes sources coupées.

Ind. Rev	Date Date	Modification / Modification	Archiv. Micro-filmed	Ind. Rev	Date Date	Modification / Modification	Archiv. Micro-filmed
01	24/03/2011	Tel que construit					
00	20/10/2010	Edition originale / First issue					

RESERVES SUR BORNES

SPARES

MONITORING
PHOTOVOLTAIQUE
CARCASSONNE

Schneider Electric

02982922

Projet - No commande / Project - Order No.	Indice / Rev	Folio / Sheet
FPVTB0272	01	061

A3 suite - 01/2008

The technical information contained in this document is the exclusive property of Schneider Electric Industries S.A.S and cannot be used or disclosed to third parties of any kind without its written consent. Only those drawings and documents certified "Approved for construction" are binding for construction. All devices shown in the drawings are in open position, drawn out with operating mechanism discharged and all power sources off.

Les informations techniques contenues dans ce document sont la propriete exclusive de Schneider Electric Industries S.A.S et ne peuvent etre utilisees ou divulguees a des tiers quels qu'ils soient sans son accord ecrit. Seuls nous engagent les plans portant la mention "bon pour execution". Les appareils montres sur les dessins sont en position ouvert - désarmés - debrochés - toutes sources coupées.

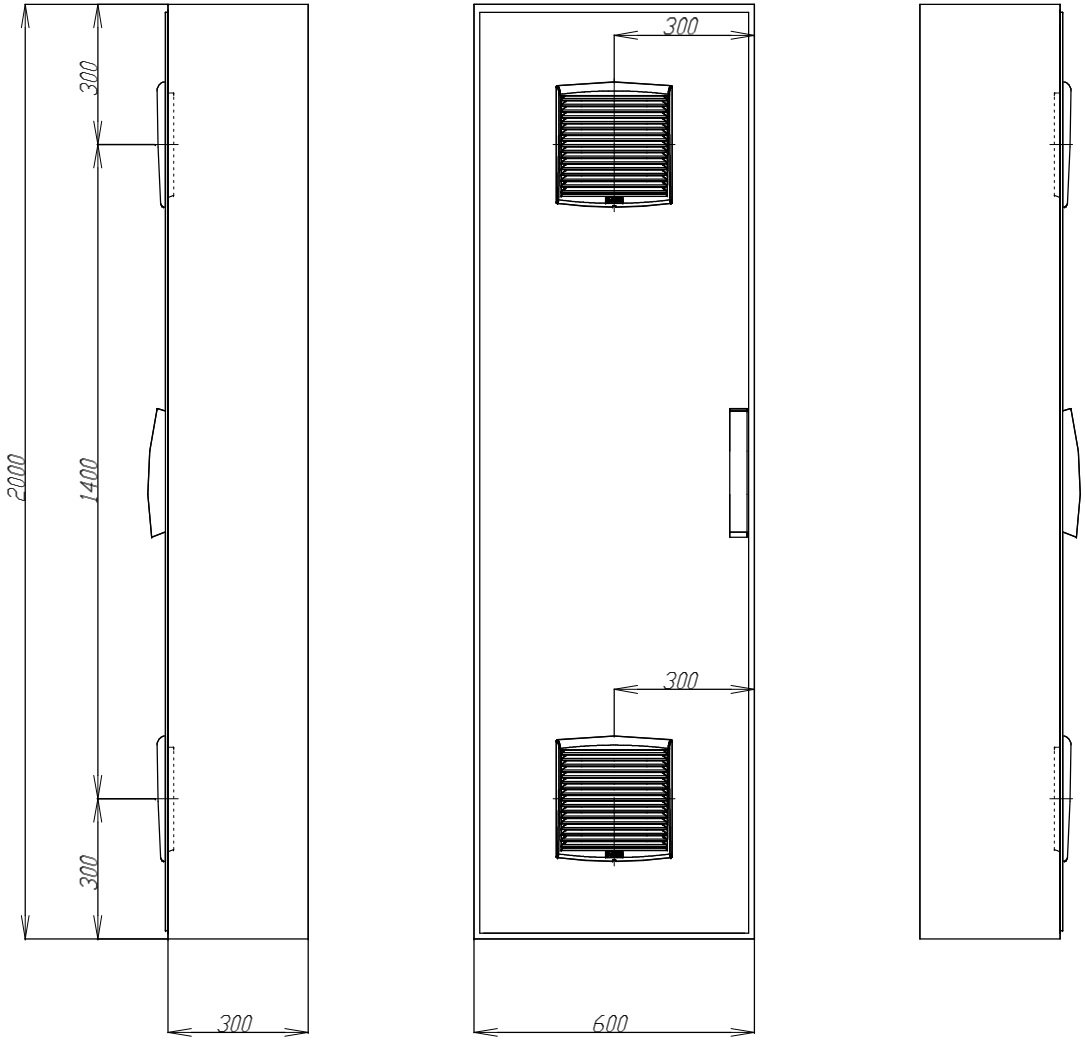

=N201
+AP01

Ind. Rev	Date Date	Modification / Modification	Archiv. Micro-filmed	Ind. Rev	Date Date	Modification / Modification	Archiv. Micro-filmed
00	20/10/2010	Edition originale / First issue					

Armoire monobloc
2000x600x300

MONOBLOC ENCLOSURE
EXTERNAL LAYOUT

MONITORING
PHOTOVOLTAIQUE
CARCASSONNE

Schneider Electric

02982922

Projet - No commande Project - Order No.	Indice Rev	Folio Sheet
FPVTB0272	00	086

A3 suite - 01/2008

The technical information contained in this document is the exclusive property of Schneider Electric Industries S.A.S and cannot be used or disclosed to third parties of any kind without its written consent. Only those drawings and documents bearing a red border with the mention "Issued for construction" are to be used for building purposes. All devices shown in this drawing are in open position, drawn out with operating mechanism discharged and all power sources off.

Les informations techniques contenues dans ce document sont la propriete exclusive de Schneider Electric Industries S.A.S et ne peuvent etre utilisees ou divulguees a des tiers quels qu'ils soient sans son accord ecrit. Seuls nous engagent les documents portant la mention "Emis pour construction". Les appareils montrés sur ce schéma sont en position ouvert - désarmés - débrochés - toutes sources coupées.

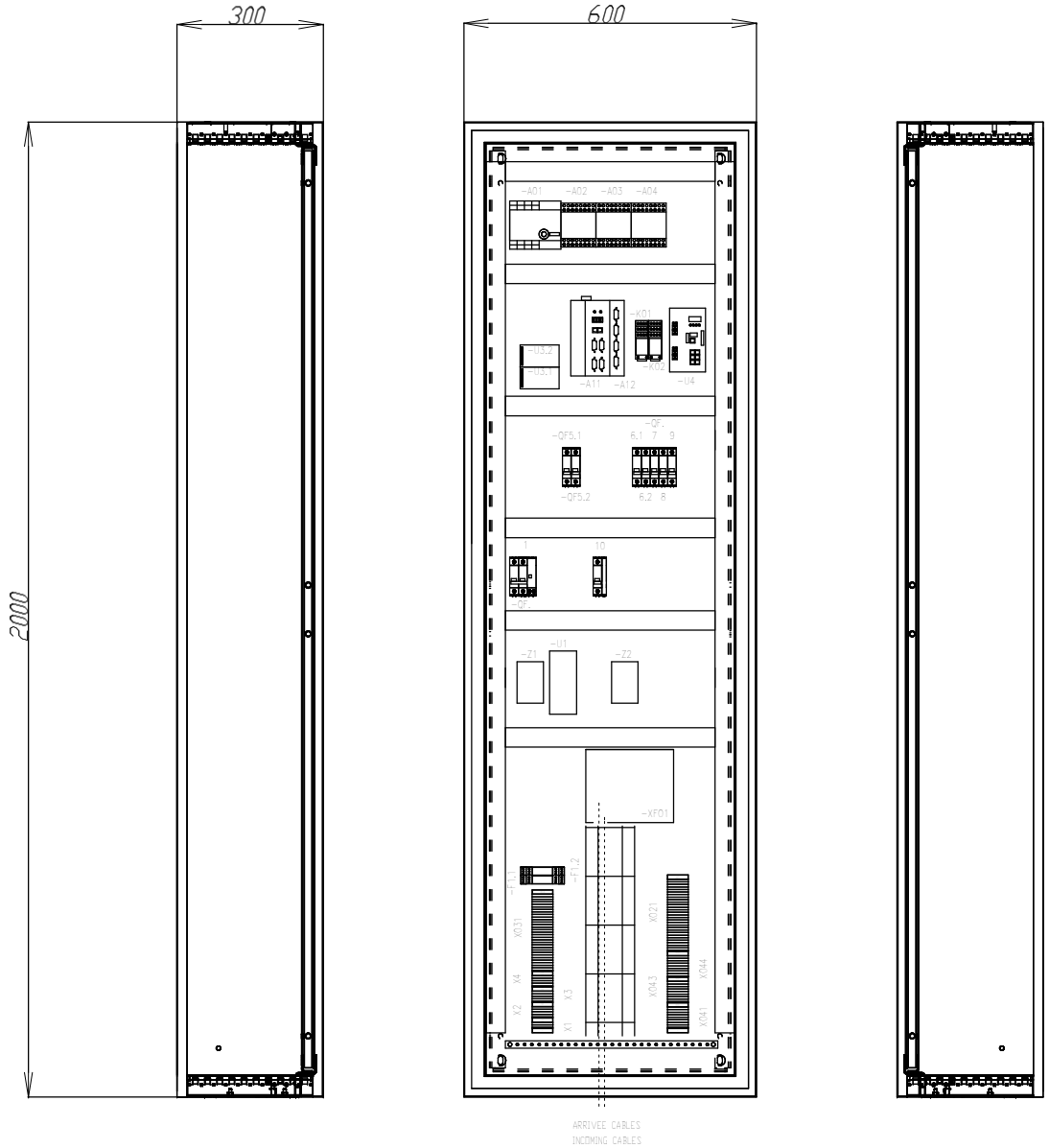

=N201
+AP01

☐ Conserver le sens d'ouverture standard de la porte, charnieres coté droit

☒ Inverser le sens d'ouverture standard de la porte, charnieres coté gauche

Ind. Rev	Date Date	Modification / Modification	Archiv. Micro-filmed	Ind. Rev	Date Date	Modification / Modification	Archiv. Micro-filmed
01	24/03/2011	Tel que construit					
00	20/10/2010	Edition originale / First issue					

Armoire monobloc
Implantation matériel

MONOBLOC ENCLOSURE
INTERNAL LAYOUT

MONITORING
PHOTOVOLTAIQUE
CARCASSONNE

Schneider Electric

02982922

Projet - No commande Project - Order No.	Indice Rev	Folio Sheet
FPVTB0272	01	087

A3 suite - 01/2008

The technical information contained in this document is the exclusive property of Schneider Electric Industries S.A.S and cannot be used or disclosed to third parties of any kind without its written consent. Only those drawings and documents marked "Contract" or "Order" are binding for execution. All devices shown in the drawings are in open position, drawn out with operating mechanism discharged and all power sources off.

Les informations techniques contenues dans ce document sont la propriete exclusive de Schneider Electric Industries S.A.S et ne peuvent etre utilisees ou divulguees a des tiers quels qu'ils soient sans son accord ecrit. Seuls nous engagent les documents marqués "Contrat" ou "Commande". Les appareils représentés sur ce schéma sont en position ouvert - désarmés - débrochés - toutes sources coupées.

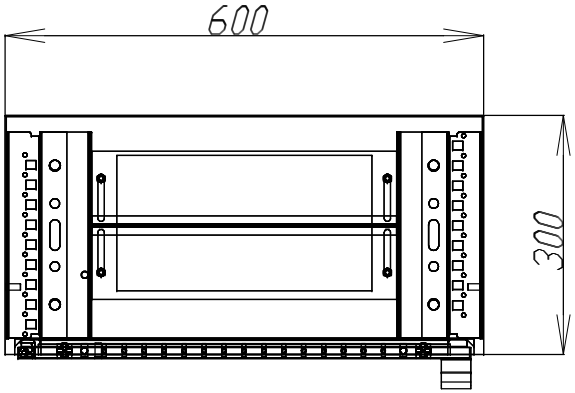

=
+

Ind. Rev	Date Date	Modification / Modification	Archiv. Micro-filmed	Ind. Rev	Date Date	Modification / Modification	Archiv. Micro-filmed
00	20/10/2010	Edition originale / First issue					

Fixation au sol

FIXING WALL

MONITORING
PHOTOVOLTAIQUE
CARCASSONNE

Schneider Electric

02982922

Projet - No commande / Project - Order No.	Indice / Rev	Folio / Sheet
FPVTB0272	00	088

A3 suite - 01/2008

The technical information contained in this document is the exclusive property of Schneider Electric Industries S.A.S and cannot be used or disclosed to third parties of any kind without its written consent. Only those drawings and documents marked "for construction" are authorized to be used for construction. All devices shown in the drawings are in open position, drawn out with operating mechanism discharged and all power sources off.

Les informations techniques contenues dans ce document sont la propriete exclusive de Schneider Electric Industries S.A.S et ne peuvent etre utilisees ou divulguees a des tiers quels qu'ils soient sans son accord ecrit. Seuls nous engagent les documents marques "pour construire". Les appareils montres dans les plans et schemas sont en position ouvert - désarmés - débrochés - toutes sources coupées.

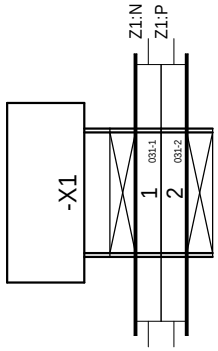

=N201
+AP01

Ind. Rev	Date Date	Modification / Modification	Archiv. Micro-filmed	Ind. Rev	Date Date	Modification / Modification	Archiv. Micro-filmed
00	21/10/2010	Edition originale / First issue					

BORNIER : =N201+AP01-X1

MONITORING
PHOTOVOLTAIQUE
CARCASSONNE

Schneider Electric

02982922

Projet - No commande Project - Order No.	Indice Rev	Folio Sheet
FPVTB0272	00	150

A3 suite - 01/2008

The technical information contained in this document is the exclusive property of Schneider Electric Industries S.A.S and cannot be used or disclosed to third parties of any kind without its written consent. Only those drawings and documents marked "for construction" are provided for construction. All devices shown in the drawings are in open position, drawn out with operating mechanism discharged and all power sources off.

Les informations techniques contenues dans ce document sont la propriete exclusive de Schneider Electric Industries S.A.S et ne peuvent etre utilisees ou divulguees a des tiers quels qu'ils soient sans son accord ecrit. Seuls nous engagent les documents marqués "pour construire". Les appareils montrés dans les schémas sont en position ouvert - désarmés - débrochés - toutes sources coupées.

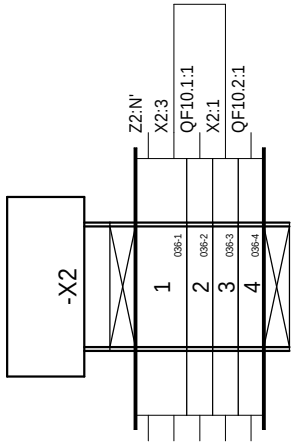

=N201
+AP01

Ind. Rev	Date Date	Modification / Modification	Archiv. Micro-filmed	Ind. Rev	Date Date	Modification / Modification	Archiv. Micro-filmed
00	21/10/2010	Edition originale / First issue					

BORNIER : =N201+AP01-X2

MONITORING
PHOTOVOLTAIQUE
CARCASSONNE

Schneider Electric

02982922

Projet - No commande / Project - Order No.	Indice / Rev	Folio / Sheet
FPVTB0272	00	151

A3 suite - 01/2008

The technical information contained in this document is the exclusive property of Schneider Electric Industries S.A.S and cannot be used or disclosed to third parties of any kind without its written consent. Only those drawings and documents marked "Approved for construction" are authorized to be used for construction purposes.
All devices shown in the drawings are in open position, drawn out with operating mechanism discharged and all power sources off.

Les informations techniques contenues dans ce document sont la propriete exclusive de Schneider Electric Industries S.A.S et ne peuvent etre utilisees ou divulguees a des tiers quels qu'ils soient sans son accord ecrit. Seuls nous engagent les documents marques "Approuve pour construire". Les appareils montres sont en position ouverte, hors energie et sans source de secours.
sur ce schéma sont en position ouvert - désarmés - débrochés - toutes sources coupées.

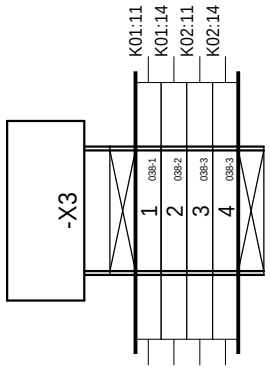

=N201
+AP01

00	21/10/2010	Edition originale / First issue					
Ind. Rev	Date Date	Modification / Modification	Archiv. Micro-filmed	Ind. Rev	Date Date	Modification / Modification	Archiv. Micro-filmed

BORNIER : =N201+AP01-X3

MONITORING
PHOTOVOLTAIQUE
CARCASSONNE

Schneider Electric

02982922

Projet - No commande Project - Order No.	Indice Rev	Folio Sheet
FPVTB0272	00	152

A3 suite - 01/2008

The technical information contained in this document is the exclusive property of Schneider Electric Industries S.A.S and cannot be used / or disclosed to third parties of any kind without its written consent. Only those drawings and documents marked "Approved for construction" or "Approved for order" are valid. All devices shown in the drawings are in open position, drawn out with operating mechanism discharged and all power sources off.

Les informations techniques contenues dans ce document sont la propriete exclusive de Schneider Electric Industries S.A.S et ne peuvent etre utilisees ou divulguees a des tiers quels qu'ils soient sans son accord ecrit. Seuls nous engagent pour execution les plans et schemas marqués "Approuve en construction" ou "Approuve en commande". Les appareils montrés sur ce schéma sont en position ouvert - désarmés - débrochés - toutes sources coupées.

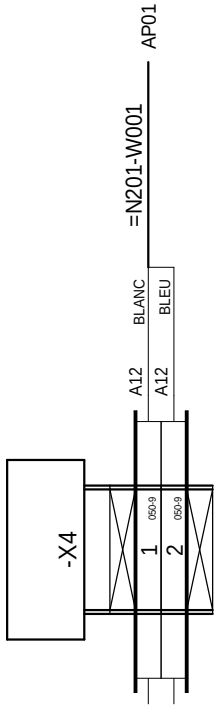

=N201
+AP01

00	21/10/2010	Edition originale / First issue					
Ind. Rev	Date Date	Modification / Modification	Archiv. Micro-filmed	Ind. Rev	Date Date	Modification / Modification	Archiv. Micro-filmed

BORNIER : =N201+AP01-X4

MONITORING
PHOTOVOLTAIQUE
CARCASSONNE

Schneider Electric

02982922

Projet - No commande Project - Order No.	Indice Rev	Folio Sheet
FPVTB0272	00	153

A3 suite - 01/2008

The technical information contained in this document is the exclusive property of Schneider Electric Industries S.A.S and cannot be used or disclosed to third parties of any kind without its written consent. Only those drawings and documents entitled "Contract documents" are binding for execution. All devices shown in the drawings are in open position, drawn out with operating mechanism discharged and all power sources off.

Les informations techniques contenues dans ce document sont la propriete exclusive de Schneider Electric Industries S.A.S et ne peuvent etre utilisees ou divulguees a des tiers quels qu'ils soient sans son accord ecrit. Seuls nous engagent les documents intitules "Dossiers contrat". Les appareils representes sur les schemas sont en position ouvert - désarmés - débrochés - toutes sources coupées.

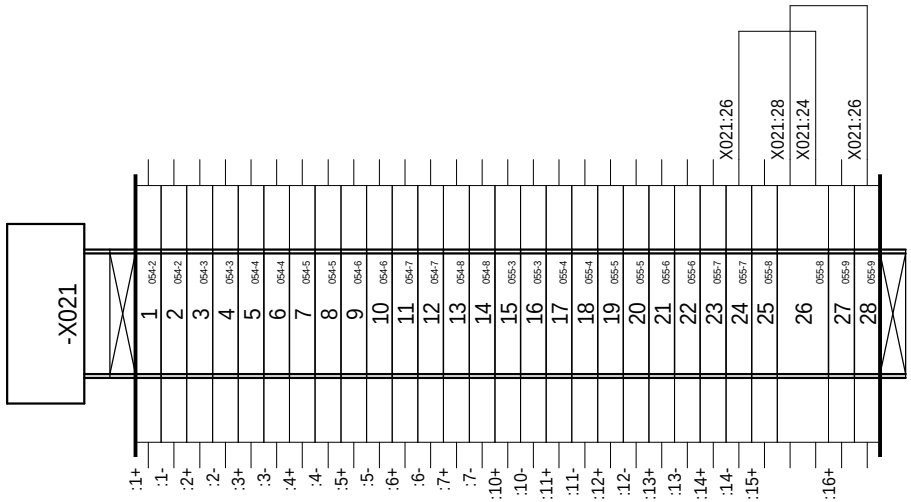

=N201
+AP01

Ind. Rev	Date Date	Modification / Modification	Archiv. Micro-filmed	Ind. Rev	Date Date	Modification / Modification	Archiv. Micro-filmed
00	21/10/2010	Edition originale / First issue					

BORNIER : =N201+AP01-X021

MONITORING
PHOTOVOLTAIQUE
CARCASSONNE

Schneider Electric

02982922

Projet - No commande / Project - Order No.	Indice / Rev	Folio / Sheet
FPVTB0272	00	154

A3 suite - 01/2008

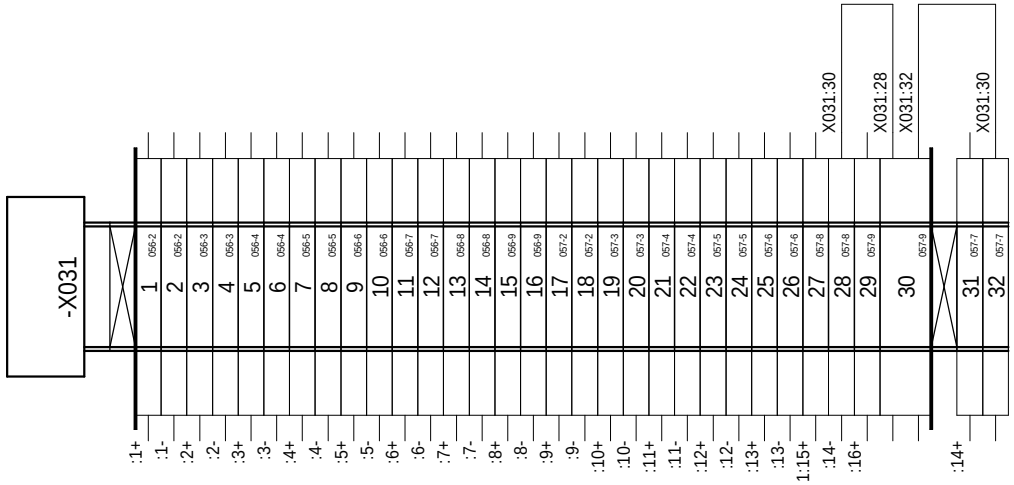

The technical information contained in this document is the exclusive property of Schneider Electric Industries S.A.S and cannot be used or disclosed to third parties of any kind without its written consent. Only those drawings and documents marked "for construction" are approved for construction. All devices shown in this diagram are in open position, drawn out with operating mechanism discharged and all power sources off.

Les informations techniques contenues dans ce document sont la propriete exclusive de Schneider Electric Industries S.A.S et ne peuvent etre utilisees ou divulguees a des tiers quels qu'ils soient sans son accord ecrit. Seuls nous engagent les plans portant la mention "a construire". Les appareils figurant sur ce schéma sont en position ouvert - désarmés - débrochés - toutes sources coupées.

=N201
+AP01

Ind. Rev	Date Date	Modification / Modification	Archiv. Micro-filmed	Ind. Rev	Date Date	Modification / Modification	Archiv. Micro-filmed
01	29/03/2011	Tel que construit					
00	21/10/2010	Edition originale / First issue					

BORNIER : =N201+AP01-X031

MONITORING
PHOTOVOLTAIQUE
CARCASSONNE

Schneider Electric

02982922

Projet - No commande / Project - Order No.	Indice / Rev	Folio / Sheet
FPVTB0272	01	155

A3 suite - 01/2008

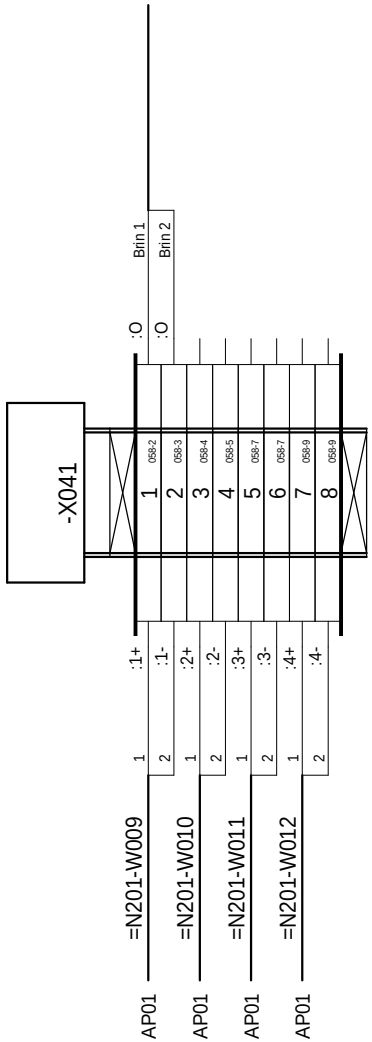

=N201
+AP01

The technical information contained in this document is the exclusive property of Schneider Electric Industries S.A.S and cannot be used or disclosed to third parties of any kind without its written consent. Only those drawings and documents mentioned in the order form are covered by this document. All devices shown in the drawings are in open position, drawn out with operating mechanism discharged and all power sources off.

Les informations techniques contenues dans ce document sont la propriete exclusive de Schneider Electric Industries S.A.S et ne peuvent etre utilisees ou divulguees a des tiers quels qu'ils soient sans son accord ecrit. Seuls nous engagent les documents mentionnes dans le bon de commande. Les appareils montres sur les dessins sont en position ouvert - désarmés - débrochés - toutes sources coupées.

Ind. Rev	Date Date	Modification / Modification	Archiv. Micro-filmed	Ind. Rev	Date Date	Modification / Modification	Archiv. Micro-filmed
00	21/10/2010	Edition originale / First issue					

BORNIER : =N201+AP01-X041

MONITORING
PHOTOVOLTAIQUE
CARCASSONNE

Schneider Electric

02982922

Projet - No commande / Project - Order No.	Indice / Rev	Folio / Sheet
FPVTB0272	00	156

A3 suite - 01/2008

The technical information contained in this document is the exclusive property of Schneider Electric Industries S.A.S and cannot be used or disclosed to third parties of any kind without its written consent. Only those drawings and documents mentioned in orders are binding for execution. All devices shown in the drawings are in open position, drawn out with operating mechanism discharged and all power sources off.

Les informations techniques contenues dans ce document sont la propriete exclusive de Schneider Electric Industries S.A.S et ne peuvent etre utilisees ou divulguees a des tiers quels qu'ils soient sans son accord ecrit. Seuls nous engagent les plans et documents mentionnes dans les commandes. Les appareils montres dans les plans sont en position ouvert - désarmés - débrochés - toutes sources coupées.

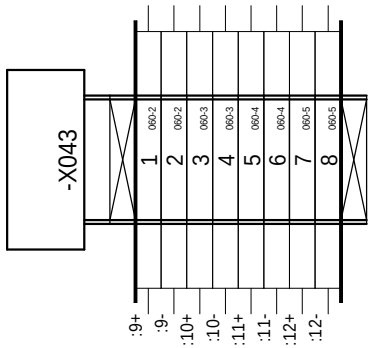

=N201
+AP01

Ind. Rev	Date Date	Modification / Modification	Archiv. Micro-filmed	Ind. Rev	Date Date	Modification / Modification	Archiv. Micro-filmed
00	21/10/2010	Edition originale / First issue					

BORNIER : =N201+AP01-X043

MONITORING
PHOTOVOLTAIQUE
CARCASSONNE

Schneider Electric

02982922

Projet - No commande / Project - Order No.	Indice / Rev	Folio / Sheet
FPVTB0272	00	157

A3 suite - 01/2008

The technical information contained in this document is the exclusive property of Schneider Electric Industries S.A.S and cannot be used or disclosed to third parties of any kind without its written consent. Only those drawings and documents marked "for construction" are provided for construction purposes. All devices shown in the drawings are in open position, drawn out with operating mechanism discharged and all power sources off.

Les informations techniques contenues dans ce document sont la propriete exclusive de Schneider Electric Industries S.A.S et ne peuvent etre utilisees ou divulguees a des tiers quels qu'ils soient sans son accord ecrit. Seuls nous engagent les documents marqués "pour construire". Les appareils représentés sur ce schéma sont en position ouvert - désarmés - débrochés - toutes sources coupées.

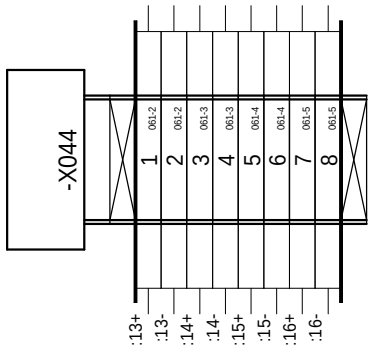

=N201
+AP01

Ind. Rev	Date Date	Modification / Modification	Archiv. Micro-filmed	Ind. Rev	Date Date	Modification / Modification	Archiv. Micro-filmed
00	21/10/2010	Edition originale / First issue					

BORNIER : =N201+AP01-X044

MONITORING
PHOTOVOLTAIQUE
CARCASSONNE

Schneider Electric

02982922

Projet - No commande / Project - Order No.	Indice / Rev	Folio / Sheet
FPVTB0272	00	158

A3 suite - 01/2008

Localisation (Location)	Installation (Function)	Repère (Tag)	Page (Sheet)	Designation	Fabricant (Manufacturer)	Ref. fabricant (Manufacturer Ref.)
AP01	N201	A01	052	ALIMENTATION BOITIER CPU PHENIX, BOITIER EXT-2, ADRESSAGE PAR ROUE CODEUSE, RS485 PAR SWITCH	SCHNEIDER TELECONTR.	0RIO2 UPS-2
		A02	052	BOITIER EXT-2, 1 EMPLACEMENT CARTE T2, ADRESSAGE PAR ROUE CODEUSE	SCHNEIDER TELECONTR.	0RIO2 EXT-2
		A03	052	BOITIER EXT-2, 1 EMPLACEMENT CARTE T2, ADRESSAGE PAR ROUE CODEUSE	SCHNEIDER TELECONTR.	0RIO2 EXT-2
		A04	052	BOITIER EXT-1, 4 EMPLACEMENTS CARTES T1, ADRESSAGE PAR ROUE CODEUSE	SCHNEIDER TELECONTR.	0RIO2 EXT-1
		A11	050	PC DE TELEGESTION INTEL PENTIUM UNO	ADVANTECH	UNO-1170E
		A12	050	CARTE DE GESTION 4 PORTS RS485	ADVANTECH	PCM-3614I
		A021	052	CARTE 16 ENTREES LOGIQUES ET COMPTAGES, TAILLE 2	SCHNEIDER TELECONTR.	0RIO2 16DI
		A031	052	CARTE 16 ENTREES LOGIQUES ET COMPTAGES, TAILLE 2	SCHNEIDER TELECONTR.	0RIO2 16DI
		A041	052	CARTE 4 ENTREES ANALOGIQUES UNIVERSELLES, TAILLE 1	SCHNEIDER TELECONTR.	0RIO1 04AI
		A042	052	CARTE 4 SORTIES LOGIQUES RELAIS ELECTROMECANIQUE, TAILLE 1	SCHNEIDER TELECONTR.	0RIO1 04DO
		AP01	086	ARMOIRE MONOBLOC SPACIAL SM 2000x600x300 AVEC CHASSIS RAL 7035	SCHNEIDER ELECTRIC	NSYSM20630P
			086	GRILLE DE SORTIE POUR VENTILATEUR 223x223, RAL 7035, IP54	SCHNEIDER ELECTRIC	NSYCAG223LPF
			086	PORTE SCHEMAS A4 PLASTIQUE, PROFONDEUR 22mm, GRIS RAL 7035	SCHNEIDER ELECTRIC	NSYDPA4
			086	PLAQUE PASSE-CABLE 1 PARTIE SM 600x300	SCHNEIDER ELECTRIC	NSYSMEC63
			086	BARILLET CLES 455	SCHNEIDER ELECTRIC	NSYIN4551
			086	JOINT TECHNIQUE POUR PLAQUE PASSE-CABLE LARGEUR 600	SCHNEIDER ELECTRIC	NSYSMBCE6
			086	TABLETTE DE PORTE POUR ARMOIRE L=600	SCHNEIDER ELECTRIC	NSYSDT6
		F1.1	042	FICHE PARAFOUDRE LIAISON HF 3FILS-In:10kA (8/20)-Uc:13VCC	PHOENIX CONTACT	2858043
			042	EMBASE PARAFOUDRE AVEC DECOUPLAGE ECRAN/MASSE	PHOENIX CONTACT	2856126
			042	RACCORDEMENT AUTODENUDANT POUR BLINDAGE	PHOENIX CONTACT	2839295
		F1.2	041	FICHE PARAFOUDRE LIAISON HF 3FILS-In:10kA (8/20)-Uc:13VCC	PHOENIX CONTACT	2858043
			041	EMBASE PARAFOUDRE AVEC DECOUPLAGE ECRAN/MASSE	PHOENIX CONTACT	2856126
			041	RACCORDEMENT AUTODENUDANT POUR BLINDAGE	PHOENIX CONTACT	2839295
		K01	037	RELAIS BISTABLE AVEC DIODE 24VDC 4INV	TELEMECANIQUE	RHK412BA76
			037	EMBASE AVANT VIS	TELEMECANIQUE	RHZ21
			037	ETRIER METALLIQUE DE MAINTIEN	TELEMECANIQUE	RXZ 400
		K02	037	RELAIS BISTABLE AVEC DIODE 24VDC 4INV	TELEMECANIQUE	RHK412BA76
			037	EMBASE AVANT VIS	TELEMECANIQUE	RHZ21
			037	ETRIER METALLIQUE DE MAINTIEN	TELEMECANIQUE	RXZ 400
		QF1	032	DISJONCTEUR C60N BI 10A COURBE C	MERLIN GERIN	24201
			032	BLOC VIGI C60 = 25A BI 220-415VAC 300mA	MERLIN GERIN	26511
		QF2	032	DISJONCTEUR C60N BI 2 A COURBE D	MERLIN GERIN	24581
		QF7	035	DISJONCTEUR C60H-DC UNI 1 A COURBE C	MERLIN GERIN	61501
		QF8	035	DISJONCTEUR C60H-DC UNI 1 A COURBE C	MERLIN GERIN	61501
		QF9	035	DISJONCTEUR C60H-DC UNI 1 A COURBE C	MERLIN GERIN	61501
		QF10	036	DISJONCTEUR C60H-DC UNI 2 A COURBE C	MERLIN GERIN	61502
			036	CONTACT OF+SD/OF	MERLIN GERIN	26929
		QF5.1	034	DISJONCTEUR C60H-DC UNI 1 A COURBE C	MERLIN GERIN	61501
		QF5.2	034	DISJONCTEUR C60H-DC UNI 1 A COURBE C	MERLIN GERIN	61501
		QF6.1	035	DISJONCTEUR C60H-DC UNI 1 A COURBE C	MERLIN GERIN	61501
		QF6.2	035	DISJONCTEUR C60H-DC UNI 1 A COURBE C	MERLIN GERIN	61501
		U1	033	ALIMENTATION A DECOUPAGE PRIMAIRE MONO, SORTIE 24VDC 5 A	PHOENIX CONTACT	2938581
		U4	045	SWITCH ETHERNET 6 PORTS 10/100 TX ET 2 PORTS 100 FX-MM	TELEMECANIQUE	TCSESM083F2CU0
		U3.1	042	ISOLATEUR DE LIGNE RS485	ETIC	SI485
		U3.2	041	ISOLATEUR DE LIGNE RS485	ETIC	SI485
		W001	050	CABLE 1 PAIRE TORSADEE BLINDEE	BELDEN	9841
		W002	050	CABLE 1 PAIRE TORSADEE BLINDEE	BELDEN	9841
		W003	050	CABLE 1 PAIRE TORSADEE BLINDEE	BELDEN	9841
		W004	050	CABLE 1 PAIRE TORSADEE BLINDEE	BELDEN	9841
		W005	042	CABLE 1 PAIRE TORSADEE BLINDEE	BELDEN	9841

The technical information contained in this document is the exclusive property of Schneider Electric Industries S.A.S and cannot be used or disclosed to third parties of any kind without its written consent. Only those drawings and documents marked "for construction" are approved for construction. All devices shown in the drawings are in open position, drawn out with operating mechanism discharged and all power sources off.

Les informations techniques contenues dans ce document sont la propriete exclusive de Schneider Electric Industries S.A.S et ne peuvent etre utilisees ou divulguees a des tiers quels qu'ils soient sans son accord ecrit. Seuls nous engagent les plans portant la mention "pour construire". Les appareils sont montres en position ouverte, hors energie et sans source auxiliaire sur ce schéma sont en position ouvert - désarmés - débrochés - toutes sources coupées.

Ind. Rev	Date Date	Modification / Modification	Archiv. Micro-filmed	Ind. Rev	Date Date	Modification / Modification	Archiv. Micro-filmed
01	24/03/2011	Tel que construit					
00	20/10/2010	Edition originale / First issue					

NOMENCLATURE

MONITORING PHOTOVOLTAIQUE CARCASSONNE

Schneider Electric

02982922

Projet - No commande / Project - Order No.: FPVTB0272

Indice Rev: 01

Folio Sheet: 200

A3 suite - 11/2006

Localisation (Location)	Installation (Function)	Repère (Tag)	Page (Sheet)	Designation	Fabricant (Manufacturer)	Ref. fabricant (Manufacturer Ref.)
		W006	041	CABLE 1 PAIRE TORSADEE BLINDEE	BELDEN	9841
		W007	058	CABLE 1 PAIRE TORSADEE BLINDEE	BELDEN	9841
		W08	058	CABLE 1 PAIRE TORSADEE BLINDEE	BELDEN	9841
		W09	058	CABLE 1 PAIRE TORSADEE BLINDEE	BELDEN	9841
		W010	058	CABLE 1 PAIRE TORSADEE BLINDEE	BELDEN	9841
		WET001	050	CORDON RESEAU ETHERNET BLINDE, CATEGORIE 5, PAIRE TORSADEE DROIT 2M	SCHNEIDER	490 NTW 000 02
		WO001	044	CORDON ZIPCORD SC-PC/SC-PC 6FO MULTIMODE 50/125µm 2.8mm, 2m, ORANGE	ICTL	502102221N
		WO002	044	CORDON ZIPCORD SC-PC/SC-PC 6FO MULTIMODE 50/125µm 2.8mm, 2m, ORANGE	ICTL	502102221N
		X1		BLOC DE JONCTION A VIS 2.5mm2, GRIS	PHOENIX CONTACT	3001501
				COUVERCLE	PHOENIX CONTACT	3003020
		X2		BLOC DE JONCTION A VIS 2.5mm2, GRIS	PHOENIX CONTACT	3001501
				COUVERCLE	PHOENIX CONTACT	3003020
		X3		BLOC DE JONCTION A VIS 2.5mm2, GRIS	PHOENIX CONTACT	3001501
				COUVERCLE	PHOENIX CONTACT	3003020
		X4		BLOC DE JONCTION A VIS 2.5mm2, GRIS	PHOENIX CONTACT	3001501
				COUVERCLE	PHOENIX CONTACT	3003020
		X021		BLOC DE JONCTION A VIS 2.5mm2, GRIS	PHOENIX CONTACT	3001501
				COUVERCLE	PHOENIX CONTACT	3003020
		X031		BLOC DE JONCTION A VIS 2.5mm2, GRIS	PHOENIX CONTACT	3001501
				COUVERCLE	PHOENIX CONTACT	3003020
		X041		BLOC DE JONCTION A VIS 2.5mm2, GRIS	PHOENIX CONTACT	3001501
				COUVERCLE	PHOENIX CONTACT	3003020
		X043		BLOC DE JONCTION A VIS 2.5mm2, GRIS	PHOENIX CONTACT	3001501
				COUVERCLE	PHOENIX CONTACT	3003020
		X044		BLOC DE JONCTION A VIS 2.5mm2, GRIS	PHOENIX CONTACT	3001501
				COUVERCLE	PHOENIX CONTACT	3003020
		XFO1	044	COFFRET FIDJI V2 FOLAN 12SC-1K7 MTG AVEC MODULE DE CONNECTION DIRECT COMPRENANT 1 CASSETTE TERAOPTIC MONTEE	ICTL	621081011
			044	8 RACCORDS SC MM FOLAN MONTES	ICTL	211011022 (Qté : 8)
			044	8 PIGTAILS SIMPLES SC-PC MULTIMODE 50/125µm 1mm Lg=2m GAMME FOLAN	ICTL	511102063N (Qté : 8)
		Z1	031	FILTRE CEM HAUTE PERFORMANCE, COURANT D'EMPLOI 3 A 16A	SCHAFFNER	FN 9675-6/06
		Z2	033	FILTRE CEM HAUTE PERFORMANCE, COURANT D'EMPLOI 1 A 10A	SCHAFFNER	FN 682-4/06

The technical information contained in this document is the exclusive property of Schneider Electric Industries S.A.S and cannot be used or disclosed to third parties of any kind without its written consent. Only those drawings and diagrams marked "certified drawing" or "approved for construction" are valid. Drawings shown with all devices shown in the off position are in open position, drawn out with operating mechanism discharged and all power sources off.

Les informations techniques contenues dans ce document sont la propriete exclusive de Schneider Electric Industries S.A.S et ne peuvent etre utilisees ou divulguees a des tiers quels qu'ils soient sans son accord ecrit. Seuls nous engagent ceux portant la mention "certifie" ou "approuve pour construire". Les appareils figurant sur ce schéma sont en position ouvert - désarmés - débrochés - toutes sources coupées.

Ind. (Rev)	Date (Date)	Modification / Modification	Archiv. Micro-filmed	Ind. (Rev)	Date (Date)	Modification / Modification	Archiv. Micro-filmed
01	24/03/2011	Tel que construit					
00	20/10/2010	Edition originale / First issue					

NOMENCLATURE

MONITORING PHOTOVOLTAIQUE CARCASSONNE

Schneider Electric

02982922

Projet - No commande (Project - Order No.)	Indice (Rev)	Folio (Sheet)
FPVTB0272	01	201