The technical information contained in this document is the exclusive property of Schneider Electric Industries S.A.S and cannot be used or disclosed to third parties of any kind without its written consent. Only those drawings and diagrams marked "issued for order" or "issued for execution" are valid for execution. All drawings shown in this diagram are in open position, drawn out with operating mechanism discharged and all power sources off.

Les informations techniques contenues dans ce document sont la propriete exclusive de Schneider Electric Industries S.A.S et ne peuvent etre utilisees ou divulguees a des tiers quelles qu'elles soient sans son accord ecrit. Seuls nous engagent: pour le devoir les plans et schemas marques "a fin de construire" et "a fin de realisation". Les appareils representes sur ce schéma sont en position ouvert - désarmés - débrochés - toutes sources coupées.

Ind / Rev	Date / Date	Modification / Modification	Nom / Name	Visa	Nom / Name	Visa	Nom / Name	Visa	Archiv. Micro-filmed
01	06/03/2014	Modification I/O	BOUSSIN		VERY		VERY		
00	12/02/2014	Edition originale / First issue	BOUSSIN		VERY		VERY		
			Dessine / Drawn		Verifie / Checked		Approuve / Approved		

ARMOIRES MONITORING

PTR1

SCHEMA DE DETAIL

MONITORING
PHOTOVOLTAIQUE
CASINO LOT 6

GAP

Echelle / Scale: 1/1

Unite / Department: PEC

Schneider Electric

Code diffusion / Distribution code:

Projet - No commande / Project - Order No.: FR-6000251

ABV00084

Indice / Rev: 01

Folio / Sheet: 001

A3 garde - 11/2006

Folio Sheet	Designation Designation	Indice de modification Revision									
001	PAGE DE GARDE	00	01								
002	PAGE RECAPITULATIVE / SUMMARY	00	01								
003	PAGE RECAPITULATIVE / SUMMARY	00	01								
010	LISTE DES SYMBOLES	00									
011	LISTE DES SYMBOLES	00									
012	PRINCIPE DE REPERAGE	00									
013	REPERES ESSENTIELS - TABLE 1 -	00									
014	REPERAGE EMPLACEMENTS PHYSIQUES - TABLE 2 -	00									
015	REPERAGE DES MATERIELS - TABLE 3 -	00									
019	MARQUAGE	00									
020	UNIFILAIRE	00	01								
021	UNIFILAIRE	00	01								
032	ALIMENTATION 230VCA	00									
033	ALIMENTATION 24VCC	00									
034	DISTRIBUTION DES POLARITES 24VCC	00									
035	DISTRIBUTION DES POLARITES 24VCC	00									
038	COMMANDE ONDULEURS	00									
039	COMMANDE ONDULEURS	00									
040	EXTENSEUR MODBUS RS485 24VCC	00									
041	EXTENSEUR MODBUS RS485 24VCC	00									
042	EXTENSEUR MODBUS RS485 24VCC	00									
044	COFFRET OPTIQUE FIDJI V2	00									
045	SWITCH ETHERNET	00									
050	PC DE TELEGESTION	00									
052	API NAPAC	00									
053	API NAPAC	00									
054	CARTE 16 ENTREES TOR ENTREES 1 A 8	00									
055	CARTE 16 ENTREES TOR ENTREES 9 A 16	00									
056	CARTE 16 ENTREES TOR ENTREES 1 A 8	00									
057	CARTE 16 ENTREES TOR ENTREES 9 A 16	00									
058	CARTE 4 ENTREES ANALOGIQUES UNIVERSELLES	00									
059	CARTE 4 SORTIES TOR RELAIS ELECTROMECANIQUES	00									
060	CARTE 4 SORTIES TOR RELAIS ELECTROMECANIQUES	00									
061	CARTE 4 ENTREES TOR	00									
062	CARTE 16 ENTREES TOR ENTREES 1 A 8	00	01								
063	CARTE 16 ENTREES TOR ENTREES 9 A 16	00	01								
064	CARTE 4 SORTIES TOR RESERVE	00									
065	CARTE 4 ENTREES TOR RESERVE	00									
066	CARTE 4 ENTREES TOR RESERVE	00	01								
067	CARTE 4 ENTREES TOR RESERVE	00	01								
150	BORNIER : =N201+AP01-X1 / TERMINAL BLOCK : =N201+AP01-X1	01									
152	BORNIER : =N201+AP01-X2 / TERMINAL BLOCK : =N201+AP01-X2	01									

The technical information contained in this document is the exclusive property of Schneider Electric Industries S.A.S and cannot be used or disclosed to third parties of any kind without its written consent. Only those drawings and diagrams marked "for construction" or "for approval" may be used for execution. All drawings shown in this folder are in open position, drawn out with operating mechanism discharged and all power sources off.

Les informations techniques contenues dans ce document sont la propriete exclusive de Schneider Electric Industries S.A.S et ne peuvent etre utilisees ou divulguees a des tiers quels qu'ils soient sans son accord ecrit. Seuls nous engagent que ce document et les plans et schemas marqués "a construire" ou "a approuver" et les appareils representes sur ce schéma sont en position ouvert - désarmés - débrochés - toutes sources coupées.

Archivage
Microfilmed

PAGE RECAPITULATIVE / SUMMARY

MONITORING
PHOTOVOLTAIQUE
CASINO LOT 6

GAP

Schneider Electric

ABV00084

Projet - No commande Project - Order No.	Indice Rev	Folio Sheet
FR-6000251	01	002

Folio Sheet	Designation Designation	Indice de modification Revision
153	BORNIER : =N201+AP01-X3 / TERMINAL BLOCK : =N201+AP01-X3	00
154	BORNIER : =N201+AP01-X4 / TERMINAL BLOCK : =N201+AP01-X4	00
156	BORNIER : =N201+AP01-X021 / TERMINAL BLOCK : =N201+AP01-X021	00
157	BORNIER : =N201+AP01-X031 / TERMINAL BLOCK : =N201+AP01-X031	00
158	BORNIER : =N201+AP01-X041 / TERMINAL BLOCK : =N201+AP01-X041	00
159	BORNIER : =N201+AP01-X044 / TERMINAL BLOCK : =N201+AP01-X044	00
160	BORNIER : =N201+AP01-X051 / TERMINAL BLOCK : =N201+AP01-X051	00
165	BORNIER : =N201+AP01-X062 / TERMINAL BLOCK : =N201+AP01-X062	00
166	BORNIER : =N201+AP01-X063 / TERMINAL BLOCK : =N201+AP01-X063	00
167	BORNIER : =N201+AP01-X064 / TERMINAL BLOCK : =N201+AP01-X064	01
200	NOMENCLATURE / PART LIST	00
201	NOMENCLATURE / PART LIST	00
202	NOMENCLATURE / PART LIST	00

The technical information contained in this document is the exclusive property of Schneider Electric Industries S.A.S and cannot be used or discloses to third parties of any kind without its written consent. Only those drawings and diagrams marked "for construction" or "for execution" may be used for execution. All drawings shown in the diagrams are in open position, drawn out with operating mechanism discharged and all power sources off.

Les informations techniques contenues dans ce document sont la propriete exclusive de Schneider Electric Industries S.A.S et ne peuvent etre utilisees ou divulguees a des tiers quels qu'ils soient sans son accord ecrit. Seuls nous engagent les dessins marqués "pour construction" ou "pour execution". Les appareils representes sur ce schéma sont en position ouvert - désarmés - débrochés - toutes sources coupées.

Archivage
Microfilmed

PAGE RECAPITULATIVE / SUMMARY

MONITORING
PHOTOVOLTAIQUE
CASINO LOT 6

GAP

Schneider Electric

ABV00084

Projet - No commande Project - Order No.	Indice Rev	Folio Sheet
FR-6000251	01	003

A3 recap 1 - 11/2006

SYMBOLE SYMBOL	CODE	LEGENDE DESCRIPTION	SYMBOLE SYMBOL	CODE	LEGENDE DESCRIPTION	SYMBOLE SYMBOL	CODE	LEGENDE DESCRIPTION
		CONTACT A FERMETURE MAKE CONTACT			DISPOSITIF D'ACCROCHAGE EN PRISE DEVICE FOR RESTRICTING MOVEMENT BLOCKED POSITION		G	ELEMENT DE PILE OU ACCUMULATEUR PRIMARU CELL OR ACCUMULATOR
		CONTACT A OUVERTURE BREAK CONTACT			DISPOSITIF D'ACCROCHAGE LIBERE DEVICE FOR RESTRICTING MOVEMENT UNBLOCKED POSITION			
		CONTACT INVERSEUR CHANGE OVER CONTACT			TERRE DE PROTECTION EARTH PROTECTION		H	LAMPE DE SIGNALISATION SIGNAL LAMP
		CONTACT NO TEMPORISE AU TRAVAIL MAKE CONTACT DELAY WHEN OPERATING			TERRE FONCTIONNELLE FUNCTIONNAL EARTH		H	VOYANT MECANIQUE DE SIGNALISATION MECHANICAL INDICATOR
		CONTACT NF TEMPORISE AU TRAVAIL BREAK CONTACT DELAY WHEN OPERATING			TERRE EARTH		H	AVERTISSEUR HORN
		CONTACT NO TEMPORISE AU REPOS MAKE CONTACT DELAY WHEN RELEASING	P	B	COMMANDE PAR PRESSION OPERATED BY PRESSURE		H	SONNERIE HORN
		CONTACT NF TEMPORISE AU REPOS MAKE CONTACT DELAY WHEN RELEASING	U	B	COMMANDE PAR TEMPERATURE OPERATED BY TEMPERATURE			
		CONTACT DE PASSAGE A LA FERMETURE PASSING MAKE CONTACT CLOSING NOMENTARILY DURING OPERATION	h	B	COMMANDE PAR NIVEAU OPERATED BY LEVEL		KA	RELAIS - ORGANE DE COMMANDE RELAY - COIL
		CONTACT DE PASSAGE A L'OUVERTURE PASSING BREAK CONTACT CLOSING NOMENTARILY DURING OPERATION					KA	RELAIS A MISE AU REPOS RETARDEE SLOW RELEASING RELAY COIL
		CONTACT A FERMETURE ANTERIEURE AUX AUTRES CONTACTS DE L'ENSEMBLE MAKE CONTACT WICH OPERATES EARLIER RELATIVE TO THE ASSEMBLY OF CONTACT		C	CAPACITE - CONDENSATEUR CAPACITANCE - CAPACITOR		KA	RELAIS A MISE AU TRAVAIL RETARDEE SLOW OPERATING RELAY COIL
		CONTACT A FERMETURE POSTERIEURE AUX AUTRES CONTACTS DE L'ENSEMBLE MAKE CONTACT WICH OPERATES LATER RELATIVE TO THE ASSEMBLY OF CONTACT		E	RESISTANCE DE CHAUFFAGE HEATING RESISTOR		KM	CONTACTEUR CONTACTOR
		CONTACT A OUVERTURE POSTERIEURE AUX AUTRES CONTACTS DE L'ENSEMBLE BREAK CONTACT WICH OPERATES LATER RELATIVE TO THE ASSEMBLY OF CONTACT						
		CONTACT A OUVERTURE ANTERIEURE AUX AUTRES CONTACTS DE L'ENSEMBLE MAKE CONTACT WICH OPERATES EARLIER RELATIVE TO THE ASSEMBLY OF CONTACT		F	PARAFOUDRE LIGHTNING ARRESTER		P	INDICATEUR - SYMBOLE GENERAL INDICATING INSTRUMENT - GENERAL SYMBOL
		DISPOSITIF D'EMBROCHAGE WITHDRAWABLE DEVICE		F	COUPE CIRCUIT FUSE		P	ENREGISTREUR- SYMBOLE GENERAL RECORDING INSTRUMENT - GENERAL SYMBOL
		VERROUILLAGE MECANIQUE MECHANICAL INTERLOCK		F	DETECTION DE SURINTENSITE - EFFET THERMIQUE OVERCURRENT DETECTION - THERMAL EFFECT		P	COMPTEUR- SYMBOLE GENERAL INTEGRATING METER - GENERAL SYMBOL
		ENROULEMENT WINDING		F	DETECTION DE SURINTENSITE - EFFET MAGNETIQUE OVERCURRENT DETECTION - MAGNETIC EFFECT			

The technical information contained in this document is the exclusive property of Schneider Electric Industries S.A.S and cannot be used or disclosed to third parties of any kind without its written consent. Only those drawings and diagrams marked "certified" are to be used for execution. All drawings shown in this diagrams are in open position, drawn out with operating mechanism discharged and all power sources off.

La propriete exclusive de Schneider Electric Industries S.A.S et ne peuvent etre utilisees ou divulguees a des tiers quels qu'ils soient sans son accord ecrit. Seuls nous en engageant sur ce schéma sont en position ouvert - désarmés - débrochés - toutes sources coupées.

Les informations techniques contenues dans ce document sont la propriete exclusive de Schneider Electric Industries S.A.S et ne peuvent etre utilisees ou divulguees a des tiers quels qu'ils soient sans son accord ecrit. Seuls nous en engageant sur ce schéma sont en position ouvert - désarmés - débrochés - toutes sources coupées.

Ind. Rev	Date Date	Modification / Modification	Archiv. Micro-filmed	Ind. Rev	Date Date	Modification / Modification	Archiv. Micro-filmed
00	12/02/2014	Edition originale / First issue					

LISTE DES SYMBOLES

MONITORING
PHOTOVOLTAIQUE
CASINO LOT 6

GAP

Schneider Electric

ABV00084

Projet - No commande Project - Order No.	Indice Rev	Folio Sheet
FR-6000251	00	010

A3 suite - 11/2006

SYMBOLE SYMBOL	CODE	LEGENDE DESCRIPTION	SYMBOLE SYMBOL	CODE	LEGENDE DESCRIPTION	SYMBOLE SYMBOL	CODE	LEGENDE DESCRIPTION
	Q	INTERRUPTEUR SWITCH		S	COMMANDE PAR LEVIER OPERATED BY LEVER		U	CONVERTISSEUR TRANSDUCER
	Q	DISJONCTEUR CIRCUIT BREAKER		S	COMMANDE PAR CLEF OPERATED BY KEY			
	Q	SECTIONNEUR DISCONNECTOR (ISOLATOR)		S	TL OU TPL POUR SECTIONNEUR DISCREPANCY SWITCH FOR DISCONNECTOR		V	FONCTION REDRESSEUSE RECTIFYING FUNCTION
	Q	INTERRUPTEUR SECTIONNEUR SWITCH DISCONNECTOR		S	TL OU TPL POUR DISJONTEUR DISCREPANCY SWITCH FOR CB			
	Q	COMMANDE PAR MOTEUR OPERATED BY MOTOR		S	BOITIER DE SIGNALISATION ALARM ANNUNCIATOR			
	R	SHUNT SHUNT		T	TRANSFORMATEUR DE COURANT UNIIFILAIRE CURRENT TRANSFORMER SLD		X	BOITE D'ESSAI TEST BLOCK
	R	RESISTANCE RESISTOR		T	TRANSFORMATEUR DE COURANT MULTIFILAIRE CURRENT TRANSFORMER TRIPOLAR DRAWING		X	BORNE SIMPLE ORDINARY TERMINAL BLOCK
				T	TRANSFORMATEUR DE TENSION MULTIFILAIRE VOLTAGE TRANSFORMER TRIPOLAR DRAWING		X	BORNE SECTIONABLE INTERRUPTIBLE TERMINAL BLOCK
	S	CONTACT DE POSITION NO MAKE CONTACT OF LIMIT SWITCH		T	ENROULEMENT DE TRANFORMATEUR DE PUISSANCE - MULTIFILAIRE POWER TRANSFORMER WINDING - TRIPOLAR DRAWING		X	BORNE FUSIBLE FUSE CARIER TERMINAL BLOCK
	S	CONTACT DE POSITION NF BREAK CONTACT OF LIMIT SWITCH		T	ENROULEMENT DE TRANFORMATEUR DE PUISSANCE - MULTIFILAIRE POWER TRANSFORMER WINDING - TRIPOLAR DRAWING		X	BORNE DIODE DIODE TERMINAL BLOCK
	S	COMMUTATEUR UNIPOLAIRE A N DIRECTIONS SINGLE POLE N POSITIONS SWITCH		T	TRANFORMATEUR DE PUISSANCE - UNIFILAIRE POWER TRANSFORMER - SLD		X	BORNE RESISTANCE RESISTOR TERMINAL BLOCK
	S	COMMANDE PAR POUSSOIR OPERATED BY PUSHING		T	AUTOTRANFORMATEUR DE PUISSANCE - UNIFILAIRE POWER AUTOTRANSFORMER WINDING - SLD		X	BROCHE MALE DE CONNECTEUR MAL CONNECTOR PIN
	S	COMMANDE PAR TIRETTE OPERATED BY PULLING		T	TRANSFORMATEUR D'ISOLEMENT ISOLATING TRANSFORMER		X	BROCHE FEMELLE DE CONNECTEUR FEMALE CONNECTOR PIN
	S	COMMANDE ROTATIVE OPERATED BY TURNING						
	S	BOUTON POUSSOIR COUP DE POING EMERGENCY SWITCH						

The technical information contained in this document is the exclusive property of Schneider Electric Industries S.A.S and cannot be used or disclosed to third parties of any kind without its written consent. Only those drawings and diagrams marked "certified" are to be used for execution. All drawings are in the following terms are in open position, drawn out with operating mechanism discharged and all power sources off.

Les informations techniques contenues dans ce document sont la propriete exclusive de Schneider Electric Industries S.A.S et ne peuvent etre utilisees ou divulguees a des tiers quels qu'ils soient sans son accord ecrit. Seuls nous en engageant sur ce schéma sont en position ouvert - désarmés - débrochés - toutes sources coupées.

Ind. Rev	Date Date	Modification / Modification	Archiv. Micro-filmed	Ind. Rev	Date Date	Modification / Modification	Archiv. Micro-filmed
00	12/02/2014	Edition originale / First issue					

LISTE DES SYMBOLES

MONITORING
PHOTOVOLTAIQUE
CASINO LOT 6

GAP

Schneider Electric

ABV00084

Projet - No commande Project - Order No.	Indice Rev	Folio Sheet
FR-6000251	00	011

A3 suite - 11/2006

LE REPERAGE DES APPAREILS EST CONFORME A LA NORME CEI. ADDITION DE 4 BLOCS DE CARACTERES

= ANN	+ AANN	- AA*N*N	: CC*C*
bloc 1*	bloc 2	bloc 3	bloc 4

A = Alphabétique
N = Numérique
C = Alphanumérique
* = facultatif

Ex : =D01 +AB01 -KA1 :13

- :13 — repère du N° de borne
- -KA1 — repère du matériel (racine et n° d'ordre)
- +AB01 — repère de l'emplacement physiquel (zone ; localisation)
- =D01 — repère essentiel (ensemble ou fonction)

bloc 1 =ANN "=" symbole distinctif **repère essentiel**

Repère principal caractérisant chaque subdivision importante d'une installation ou ensemble (fonctionnel). Il est facultatif.
Le 1° caractère est choisi dans la "TABLE 1.
Cette table donne les lettres repères des niveaux de tension et des fonctions non spécifiques à une travée ou un niveau de tension.

bloc 2 +AANN "+" symbole distinctif **repère de l'emplacement physique**

Repère de l'adresse physique du matériel.
Repère de l'équipement qui contient le matériel (choix des deux premiers caractères dans la "TABLE 2").

bloc 3 -AA*N*N "-" symbole distinctif **repère matériel**

Repère complet du nom de l'appareil. La première lettre indique la fonction générale de l'appareil. Choix "TABLE 3".

bloc 4 :CC*C* ":" symbole distinctif **repère du N° de borne**

Repère composé indifféremment de lettres ou de chiffres.

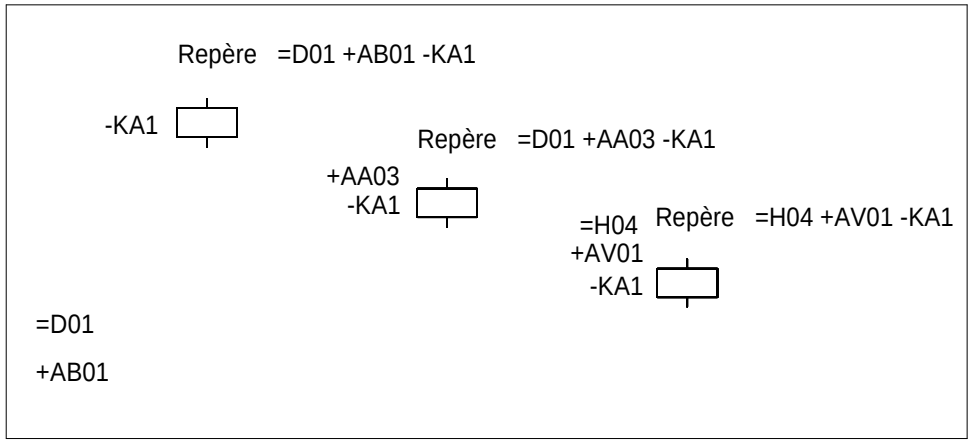

ACCORDING TO STANDARD, MARKING OF EQUIPMENTS IS MADE WITH 4 BLOCKS OF CHARACTERS

= ANN	+ AANN	- AA*N*N	: CC*C*
block 1*	block 2	block 3	block 4

A = Alphabetic
N = Numeric
C = Alphanumeric
* = optional

Ex : =D01 +AB01 -KA1 :13

- :13 — terminal designation
- -KA1 — identification of item (root & sequence N°)
- +AB01 — location of item (zone ; location)
- =D01 — higher-level designation (set or function)

block 1 =ANN "=" distinctive symbol **higher level designation**

Item designation for any major part of plant or function. Optional.
First character is given by "TABLE 1".
This table gives codes for voltage levels and for no attached functions to a particular bay or voltage level.

block 2 +AANN "+" distinctive symbol **location of item**

Designation for location item.
Indicates equipment wich conttains the item (choice of the 2 first characters "TABLE 2").

block 3 -AA*N*N "-" distinctive symbol **identification of item**

Complete designation of item identification. 1st character indicates general function of item. Choice "TABLE 3".

block 4 :CC*C* ":" distinctive symbol **terminal designation**

Designation composed of letters or numbers.

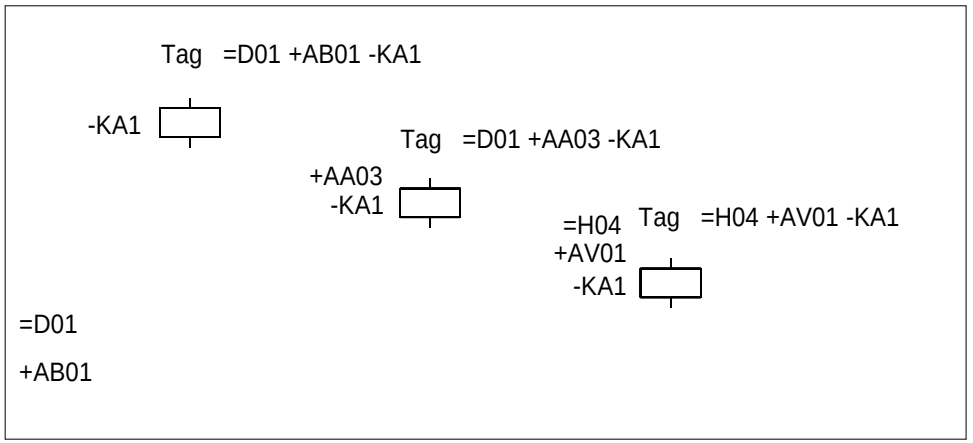

The technical information contained in this document is the exclusive property of Schneider Electric Industries S.A.S and cannot be used or disclosed to third parties of any kind without its written consent. Only those drawings and diagrams marked "for approval" or "for construction" are to be executed. All drawings and diagrams are in open position, drawn out with operating mechanism discharged and all power sources off.

Les informations techniques contenues dans ce document sont la propriete exclusive de Schneider Electric Industries S.A.S et ne peuvent etre utilisees ou divulguees a des tiers quels qu'ils soient sans son accord ecrit. Seuls nous engagent ceux marques "pour approbation" ou "pour construction". Les schemas et plans marques "pour execution" ne le sont que si l'appareillage est en position ouvert - desarmes - debrochés - toutes sources coupées.

Ind. Rev	Date Date		Archiv. Micro-filmed	Ind. Rev	Date Date	Modification / Modification	Archiv. Micro-filmed
00	12/02/2014	Edition originale / First issue					

PRINCIPE DE REPERAGE

MONITORING
PHOTOVOLTAIQUE
CASINO LOT 6

GAP

Schneider Electric

ABV00084

Projet - No commande / Project - Order No.	Indice Rev	Folio Sheet
FR-6000251	00	012

A3 suite - 11/2006

The technical information contained in this document is the exclusive property of Schneider Electric Industries S.A.S and cannot be used or discloses to third parties of any kind without its written consent. Only those drawings and diagrams marked "for construction" are to be used for the purpose of installation. Electrical diagrams are in open position, drawn out with operating mechanism discharged and all power sources off.

Les informations techniques contenues dans ce document sont la propriete exclusive de Schneider Electric Industries S.A.S et ne peuvent etre utilisees ou divulguees a des tiers quels qu'ils soient sans son accord ecrit. Seuls nous en engageant pour ce document, les plans et schemas a utiliser sont ceux marqués "a construire". Les appareils representés sur ce schéma sont en position ouvert - désarmés - débrochés - toutes sources coupées.

NIVEAUX DE TENSION

LETTRES	TENSIONS
B	> 420kV
C	380 à 419kV
D	220 à 379kV
E	110 à 219kV
F	60 à 109kV
G	45 à 59kV
H	30 à 44kV
J	20 à 29kV
K	10 à 19kV
L	6 à 9kV
M	1 à 5kV
N0	500 - 999VCA
N1	300 - 499VCA
N2	50 - 299VCA
N3	< 49VCA
N5	> 250VCC
N6	150 - 249VCC
N7	50 - 149VCC
N8	25 - 49VCC
N9	< 24VCC

FONCTIONS NON SPECIFIQUES A UNE TRAVEE OU A UN NIVEAU DE TENSION

LETTRES	FONCTIONS
Q	MESURE - COMPTAGE - ENREGISTREMENT
R	PROTECTIONS
S	ECLAIRAGE - CLIMATISATION - INSTAL DOMESTIQUE
T	TRANSFORMATEUR
U	COMMUNS - TRANCHE GENERALE
V	
W	INTERFACES
X	CONSIGNATEURS - OSCILLOPERTURBOGRAPHE
Y	SYSTEME TELECOMMUNICATION
Z	CABLE

Le numéro de la travée est donné par deux chiffres caractéristiques de 01 à 99.
Les chiffres "00" sont utilisés pour les équipements communs à un niveau de tension et plusieurs travées.

ex : =E00, repère essentiel de l'ensemble fonctionnel commun à toutes les travées 132kV.
+E00.AB01, armoire de relayage N°1 (protection bar re)

EXEMPLES : +E04 Indique que l'emplacement appartient en totalité à la travée 110kV N°04
=C05 Indique la travée 400kV N°05
=R01 Indique l'ensemble fonctionnel "PROTECTION INCENDIE" N°01

LEVEL VOLTAGE

LETTRES	VOLTAGE
B	> 420kV
C	380 à 419kV
D	220 à 379kV
E	110 à 219kV
F	60 à 109kV
G	45 à 59kV
H	30 à 44kV
J	20 à 29kV
K	10 à 19kV
L	6 à 9kV
M	1 à 5kV
N0	500 - 999VAC
N1	300 - 499VAC
N2	50 - 299VAC
N3	< 49VAC
N5	> 250VDC
N6	150 - 249VDC
N7	50 - 149VDC
N8	25 - 49VDC
N9	< 24VDC

NO ATTACHED FUNCTIONS TO A PARTICULAR BAY OR A VOLTAGE LEVEL

LETTRES	VOLTAGE
Q	MEASURING - RECORDING - METERING
R	PROTECTIONS
S	LIGHTING, AIR CONDITIONING, DOMESTIC
T	TRANSFORMER
U	COMMONS
V	
W	INTERFACES
X	EVENTS & FAULT RECORDER, SUPERVISION
Y	TELECOMMUNICATION SYSTEM, ALARMS STATUS
Z	CABLE

Bay number is given by two figures from 01 to 99.
Figures "00" are used for common equipment to a voltage level and several bays

eg ; =E00, higher level of designation 132kV busbar
+E00, AB01, 132kV common relaying cubicle N°1 (bus bar protection)

EXAMPLES : +E04 Indicates that the localisation is fully attached to bay 110kV N°04
=C05 Indicates bay 400kV N°05
=R01 Indicates the function "FIRE PROTECTION" N° 01

Ind. Rev	Date Date	Modification / Modification	Archiv. Micro-filmed	Ind. Rev	Date Date	Modification / Modification	Archiv. Micro-filmed
00	12/02/2014	Edition originale / First issue					

REPERES ESSENTIELS
- TABLE 1 -

MONITORING
PHOTOVOLTAIQUE
CASINO LOT 6

GAP

Schneider Electric

ABV00084

Projet - No commande / Project - Order No.	Indice / Rev	Folio / Sheet
FR-6000251	00	013

A3 suite - 11/2006

CODE	DESIGNATION
AC	Tableau de commande et protection Control and relay board
AD	Tableau de comptage - mesure Metering - Measuring board
AE	Armoire enregistreur de pertubations Fault recorder cubicle
AF	Armoire de travée Marshalling kiosk
AG	Coffret intensité Current box
AH	Coffret tension Voltage box
AJ	Armoire - coffret d'éclairage Lighting cubicle - box
AL	Armoire monitoring de livraison (PDL) Monitoring delivery board (PDL)
AM	Coffret auxiliaires transformateur Transformer auxiliaries box
AN	Coffret régleur transformateur On load tap changer box
AO	Armoire / coffret synchro Synchro panel
AP	Armoire monitoring de transformation (PTR) Monitoring transformer board (PTR)

CODE	DESIGNATION
AQ	Armoire contrôle et régulation tension du transformateur Transformer auto voltage regulation cubicle
AS	Armoire auxiliaires courant alternatif AC low voltage auxiliaries cubicle
AT	Armoire auxiliaires courant continu DC low voltage auxiliaries cubicle
AU	Armoire auxiliaires groupe de secours Emergency generator auxiliaries cubicle
AV	Caisson-coffret BT des cellules MT MV SWGR low voltage cubicle-box
AW	Armoire des auxiliaires disjoncteur Circuit breaker auxiliaries cubicle
AX	Armoire des auxiliaires sectionneur Disconnecting switch auxiliaries cubicle

The technical information contained in this document is the exclusive property of Schneider Electric Industries S.A.S and cannot be used or disclosed to third parties of any kind without its written consent. Only those drawings and diagrams marked "certified" are to be used for execution. All drawings shown in the diagrams are in open position, drawn out with operating mechanism discharged and all power sources off.

Les informations techniques contenues dans ce document sont la propriete exclusive de Schneider Electric Industries S.A.S et ne peuvent etre utilisees ou divulguees a des tiers quels qu'ils soient sans son accord ecrit. Seuls nous engagent ceux des schemas marques "certifie". Les schemas ci-apres sont representes sur ce schéma sont en position ouvert - désarmés - débrochés - toutes sources coupées.

Ind. Rev	Date Date	Modification / Modification	Archiv. Micro-filmed	Ind. Rev	Date Date	Modification / Modification	Archiv. Micro-filmed
00	12/02/2014	Edition originale / First issue					

REPERAGE EMPLACEMENTS PHYSIQUES
- TABLE 2 -

MONITORING
PHOTOVOLTAIQUE
CASINO LOT 6

GAP

Schneider Electric

ABV00084

Projet - No commande Project - Order No.	Indice Rev	Folio Sheet
FR-6000251	00	014

A3 suite - 11/2006

CODE	DESIGNATION - (Famille de symbole) / (Family of symbol)
A	Ensemble, Sous-ensemble - (démarreur de moteur, automates) Assemblie, Subassemblie - (motor starter, programmable logic device)
B	Transducteur de grandeur non électrique en grandeur électrique - (détecteur, capteur) Transducer from non electrical to electrical quantity - (detector, sensor)
C	Condensateur Capacitor
D	Operateur binaire, Mise en mémoire, Temporisation Binary operator, Storage device delay, Delay device
E	Matériel divers - (chauffage, éclairage, divers) Miscellaneous - (heating, lighting, various)
F	Dispositif de protection - (fusible, protection, relais thermique & magnétique, relais de mesure) Protective device - (fuse, thermal & magnetic relay, measuring relay)
G	Générateur, Alimentation de puissance - (générateur, batterie) Generator, Power supply - (generator, battery)
H	Dispositif de signalisation - (signalisation) Signalling device - (signalling)
KA	Relais, Contacteur - (relais auxiliaire, contact) Relay, Contactor - (auxiliairy relay, contact)
KM	Relais, Contacteur - (contacteur de puissance, contact) Relay, Contactor - (power contactor, contact)
L	Reactance - (inductance) Reactor - (inductance)
M	Moteur Motor
N	Dispositif analogique-numérique Analogue digital device
P	Instruments de mesure - (appareil de mesure, indicateur, enregistreur) Measuring equipment - (measuring instrument)
Q	Appareil de connexion pour circuit de puissance - (disjoncteur, interrupteur, sectionneur, contacteur disj) Switching device for power circuit - (circuit breaker,switch, disconnector,circuit breaker contactor)

CODE	DESIGNATION - (Famille de symbole) / (Family of symbol)
R	Résistance - (résistance, shunt) Resistor - (resistor, shunt)
S	Appareil de connexion pour circuit de conduite, Selecteur - (bouton, commutateur,fin de course) Switching device for control, Circuit-selector - (button, turn switch, limit switch)
T	Transformateur Transformer
U	Transducteur, Convertisseur Transducer, Converter
V	Semiconducteur Semiconductor
W	Conducteur - Câble Conductor - Cable
X	Bornes - (prise de courant, répartiteur, borne) Terminals - (plug-in soket, distributor, terminal)
Y	Appareil mécanique actionné électriquement - (frein, électrovane) Electrical operated mechanical device - (brake, electrovalve)
Z	Régulateur, Filtre, Correcteur Regulator, Filter, Compandor

The technical information contained in this document is the exclusive property of Schneider Electric Industries S.A.S and cannot be used or disclosed to third parties of any kind without its written consent. Only those drawings and diagrams marked "for construction" are to be used for execution. All drawings shown in this document are in open position, drawn out with operating mechanism discharged and all power sources off.

Les informations techniques contenues dans ce document sont la propriete exclusive de Schneider Electric Industries S.A.S et ne peuvent etre utilisees ou divulguees a des tiers quels qu'ils soient sans son accord ecrit. Seuls nous engageant pour l'execution, les plans et schemas marqués "pour construire" sont a utiliser pour l'execution. Les appareils representés sur ce schéma sont en position ouvert - désarmés - débrochés - toutes sources coupées.

Ind. Rev	Date Date	Modification / Modification	Archiv. Micro-filmed	Ind. Rev	Date Date	Modification / Modification	Archiv. Micro-filmed
00	12/02/2014	Edition originale / First issue					

REPERAGE DES MATERIELS
- TABLE 3 -

MONITORING
PHOTOVOLTAIQUE
CASINO LOT 6

GAP

Schneider Electric

ABV00084

Projet - No commande Project - Order No.	Indice Rev	Folio Sheet
FR-6000251	00	015

A3 suite - 11/2006

The technical information contained in this document is the exclusive property of Schneider Electric Industries S.A.S and cannot be used or disclosed to third parties of any kind without its written consent. Only those drawings and diagrams marked "certified" are to be used for execution. All devices shown in the diagrams are in open position, drawn out with operating mechanism discharged and all power sources off.

Les informations techniques contenues dans ce document sont la propriete exclusive de Schneider Electric Industries S.A.S et ne peuvent etre utilisees ou divulguees a des tiers quels qu'ils soient sans son accord ecrit. Seuls nous engageant pour l'execution les plans et schemas annotes "certifie" ou "construit". Les appareils representes sur ce schéma sont en position ouvert - désarmés - débrochés - toutes sources coupées.

ETIQUETTE COLLEE A L'INTERIEUR DE L'ARMOIRE
EN HAUT SUR LE FLANC GAUCHE

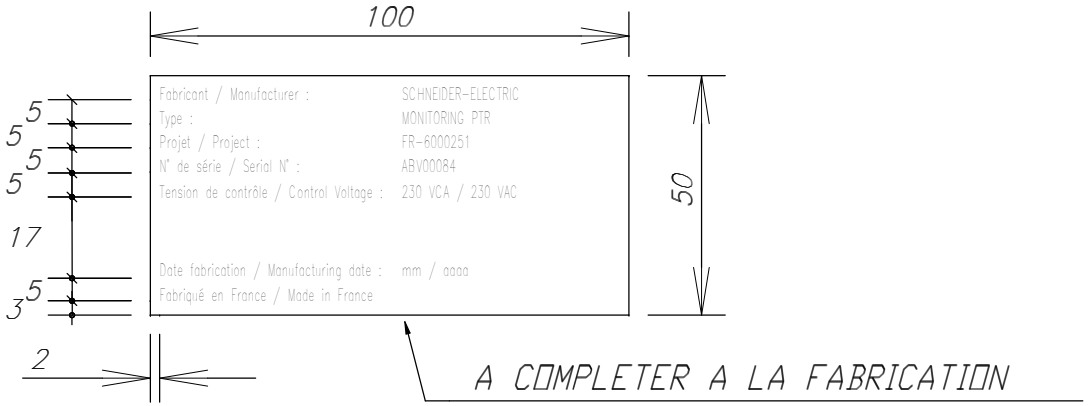

PLAQUE DILOPHANE GRAVEE AUTO-ADHESIVE

ECRITURE NOIRE SUR FOND BLANC

HAUTEUR DES LETTRES : 2.5 mm

CARACTERES : HELVETICA-NARROW

Ind. Rev	Date Date	Modification / Modification	Archiv. Micro-filmed	Ind. Rev	Date Date	Modification / Modification	Archiv. Micro-filmed
00	12/02/2014	Edition originale / First issue					

MARQUAGE

MONITORING
PHOTOVOLTAIQUE
CASINO LOT 6

GAP

Schneider Electric

ABV00084

Projet - No commande / Project - Order No.	Indice Rev	Folio Sheet
FR-6000251	00	019

A3 suite - 11/2006

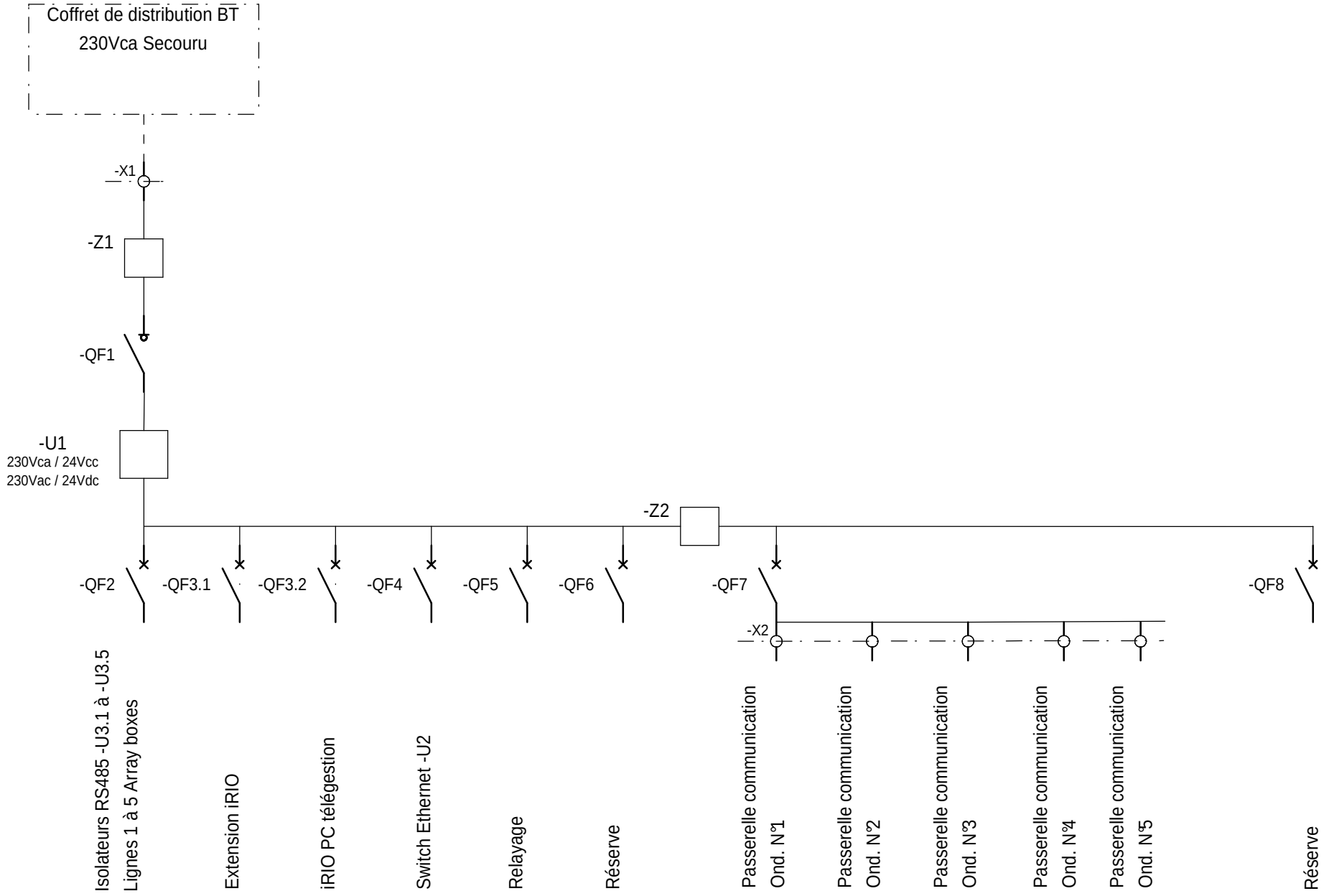

The technical information contained in this document is the exclusive property of Schneider Electric Industries S.A.S and cannot be used or disclosed to third parties of any kind without its written consent. Only those drawings and diagrams marked "issued for execution" are authorized for execution. All devices shown in the diagrams are in open position, drawn out with operating mechanism discharged and all power sources off.

Les informations techniques contenues dans ce document sont la propriete exclusive de Schneider Electric Industries S.A.S et ne peuvent etre utilisees ou divulguees a des tiers quels qu'ils soient sans son accord ecrit. Seuls nous engagent ce qui est ecrit, les plans et schemas marqués "pour execution" et les appareils representés sur ce schéma sont en position ouvert - désarmés - débrochés - toutes sources coupées.

Ind. Rev	Date Date	Modification / Modification	Archiv. Micro-filmed	Ind. Rev	Date Date	Modification / Modification	Archiv. Micro-filmed
01	06/03/2014	Modification I/O					
00	12/02/2014	Edition originale / First issue					

UNIFILAIRE

MONITORING
PHOTOVOLTAIQUE
CASINO LOT 6

GAP

Schneider Electric

ABV00084

Projet - No commande / Project - Order No.	Indice Rev	Folio Sheet
FR-6000251	01	020

A3 suite - 11/2006

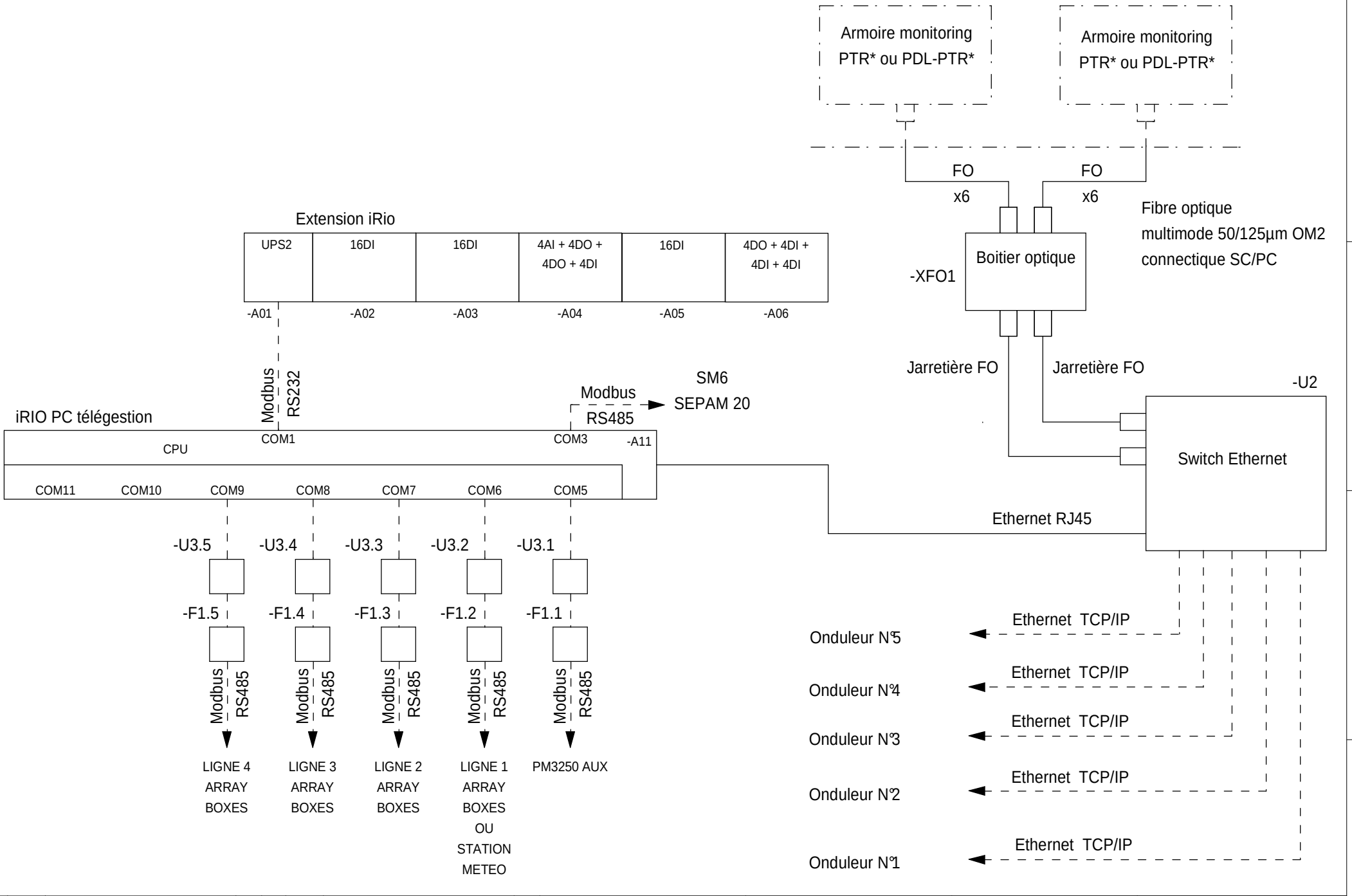

The technical information contained in this document is the exclusive property of Schneider Electric Industries S.A.S and cannot be used or disclosed to third parties of any kind without its written consent. Only those drawings and diagrams marked "Issued for execution" are intended for execution. All drawings shown in the diagrams are in open position, drawn out with operating mechanism discharged and all power sources off.

Les informations techniques contenues dans ce document sont la propriete exclusive de Schneider Electric Industries S.A.S et ne peuvent etre utilisees ou divulguees a des tiers quels qu'ils soient sans son accord ecrit. Seuls nous engagent dans l'execution les plans ecrites "a fins d'execution". Les dessins ci-dessus sont en position ouvert - desarmes - debrochés - toutes sources coupées.

Ind. Rev	Date Date	Modification / Modification	Archiv. Micro-filmed	Ind. Rev	Date Date	Modification / Modification	Archiv. Micro-filmed
01	06/03/2014	Modification I/O					
00	12/02/2014	Edition originale / First issue					

UNIFILAIRE

MONITORING
PHOTOVOLTAIQUE
CASINO LOT 6

GAP

Schneider Electric

ABV00084

Projet - No commande / Project - Order No.	Indice / Rev	Folio / Sheet
FR-6000251	01	021

A3 suite - 11/2006

Coffret de distribution BT

230Vca Secouru

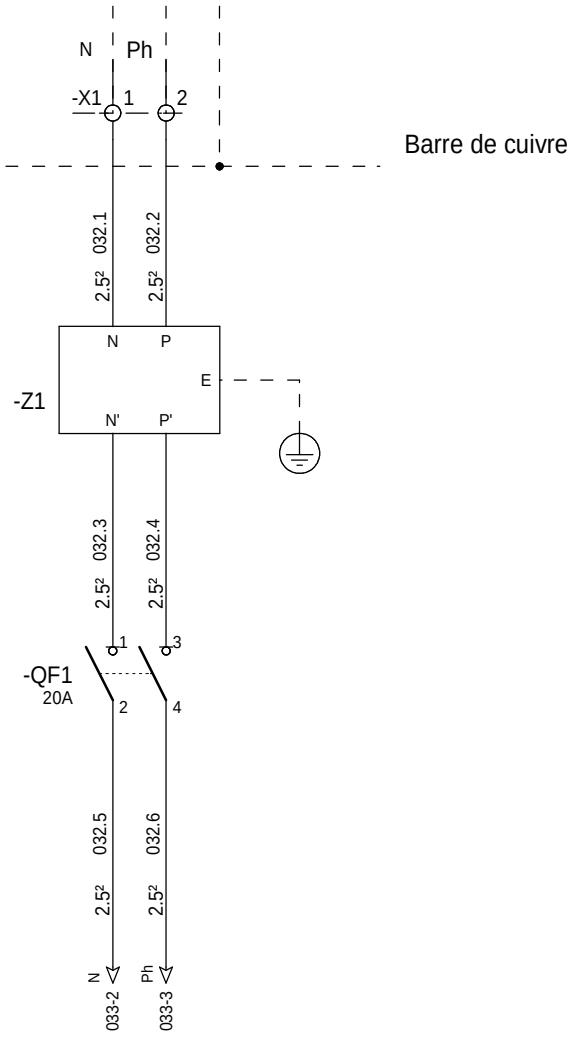

=N201

+AP01

The technical information contained in this document is the exclusive property of Schneider Electric Industries S.A.S and cannot be used or disclosed to third parties of any kind without its written consent. Only those drawings and diagrams marked "for execution" are authorized for execution. All devices shown in the diagrams are in open position, drawn out with operating mechanism discharged and all power sources off.

Les informations techniques contenues dans ce document sont la propriete exclusive de Schneider Electric Industries S.A.S et ne peuvent etre utilisees ou divulguees a des tiers quels qu'ils soient sans son accord ecrit. Seuls nous engageant pour l'execution, les plans et schemas annotes "a la construction" et les appareils representes sur ce schéma sont en position ouvert - désarmés - débrochés - toutes sources coupées.

Ind. Rev	Date Date	Modification / Modification	Archiv. Micro-filmed	Ind. Rev	Date Date	Modification / Modification	Archiv. Micro-filmed
00	12/02/2014	Edition originale / First issue					

ALIMENTATION 230VCA

MONITORING
PHOTOVOLTAIQUE
CASINO LOT 6

GAP

Schneider Electric

ABV00084

Projet - No commande / Project - Order No.	Indice Rev	Folio Sheet
FR-6000251	00	032

A3 suite - 01/2008

The technical information contained in this document is the exclusive property of Schneider Electric Industries S.A.S and cannot be used or disclosed to third parties of any kind without its written consent. Only those drawings and diagrams marked "for construction" or "for execution" are intended for execution. All devices shown in the diagrams are in open position, drawn out with operating mechanism discharged and all power sources off.

Les informations techniques contenues dans ce document sont la propriete exclusive de Schneider Electric Industries S.A.S et ne peuvent etre utilisees ou divulguees a des tiers quels qu'ils soient sans son accord ecrit. Seuls nous engageant pour l'execution, les plans et schemas annotes "a construire" ou "a executer". Les appareils representes sur ce schéma sont en position ouvert - désarmés - débrochés - toutes sources coupées.

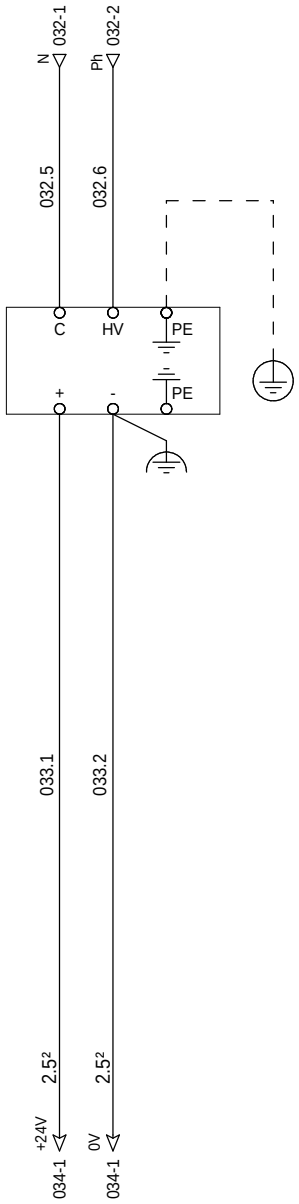

=N201

+AP01

Ind. Rev	Date Date	Modification / Modification	Archiv. Micro-filmed	Ind. Rev	Date Date	Modification / Modification	Archiv. Micro-filmed
00	12/02/2014	Edition originale / First issue					

ALIMENTATION 24VCC

MONITORING
PHOTOVOLTAIQUE
CASINO LOT 6

GAP

Schneider Electric

Projet - No commande / Project - Order No.	Indice Rev	Folio Sheet
ABV00084 FR-6000251	00	033

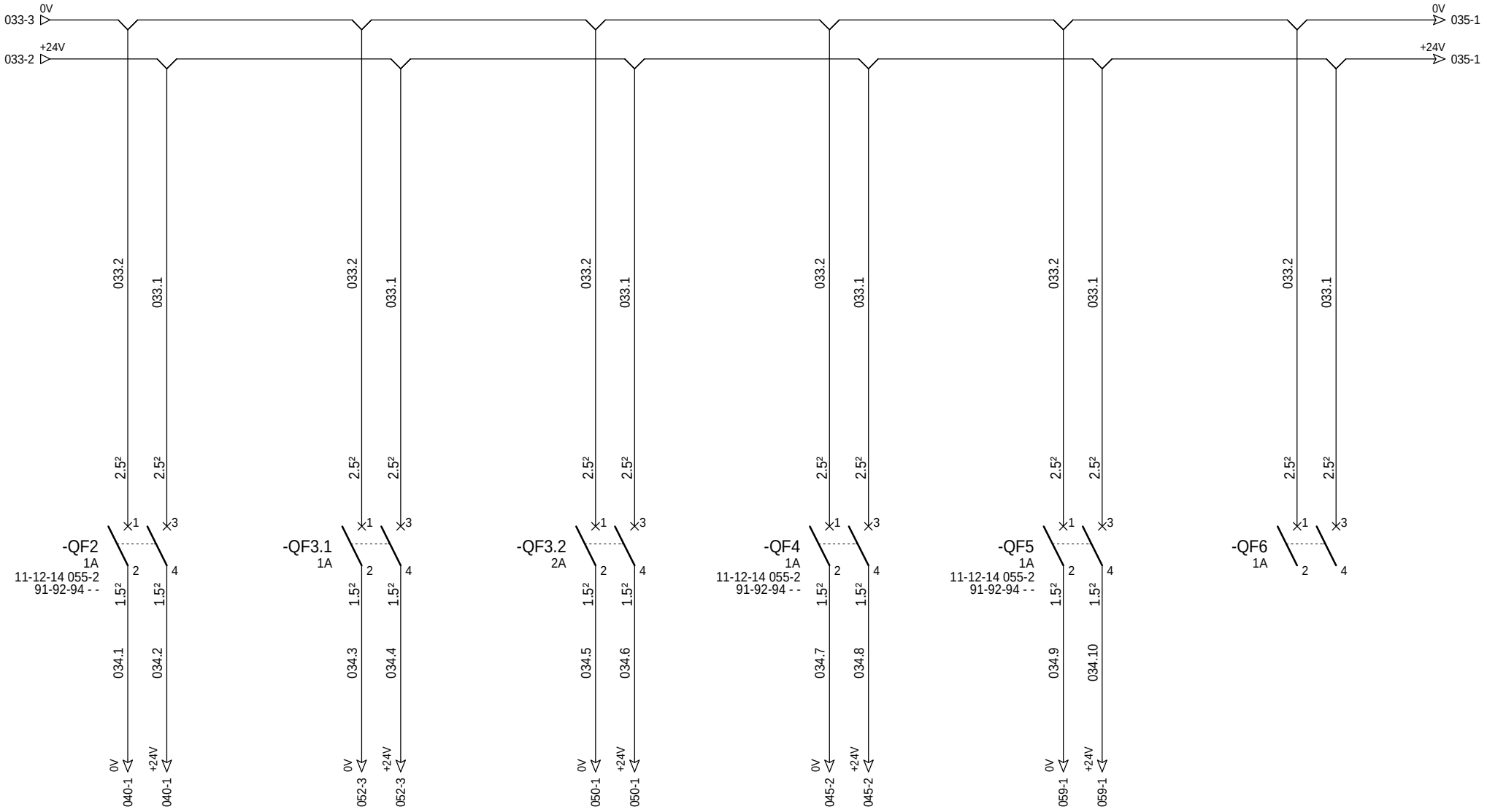

Isolateurs RS485 -U3.1 à -U3.5
Lignes 1 à 5 Array boxes

Alimentation 24Vcc
Extension iRIO

Alimentation 24Vcc
iRIO PC télégestion

Alimentation 24Vcc
Switch Ethernet -U2

Alimentation 24Vcc
Relayage

Réserve

=N201
+AP01

The technical information contained in this document is the exclusive property of Schneider Electric Industries S.A.S and cannot be used or disclosed to third parties of any kind without its written consent. Only those drawings and diagrams marked "for execution" are authorized for execution. All devices shown in the diagrams are in open position, drawn out with operating mechanism discharged and all power sources off.

Les informations techniques contenues dans ce document sont la propriete exclusive de Schneider Electric Industries S.A.S et ne peuvent etre utilisees ou divulguees a des tiers quels qu'ils soient sans son accord ecrit. Seuls nous engagent ceux des dessins marques "a executer" et "a executer" ; les appareils sont representes sur ce schéma sont en position ouvert - désarmés - débrochés - toutes sources coupées.

Ind. Rev	Date Date	Modification / Modification	Archiv. Micro-filmed	Ind. Rev	Date Date	Modification / Modification	Archiv. Micro-filmed
00	12/02/2014	Edition originale / First issue					

DISTRIBUTION DES POLARITES 24VCC

MONITORING
PHOTOVOLTAIQUE
CASINO LOT 6

GAP

Schneider Electric

ABV00084

Projet - No commande / Project - Order No.	Indice Rev	Folio Sheet
FR-6000251	00	034

A3 suite - 01/2008

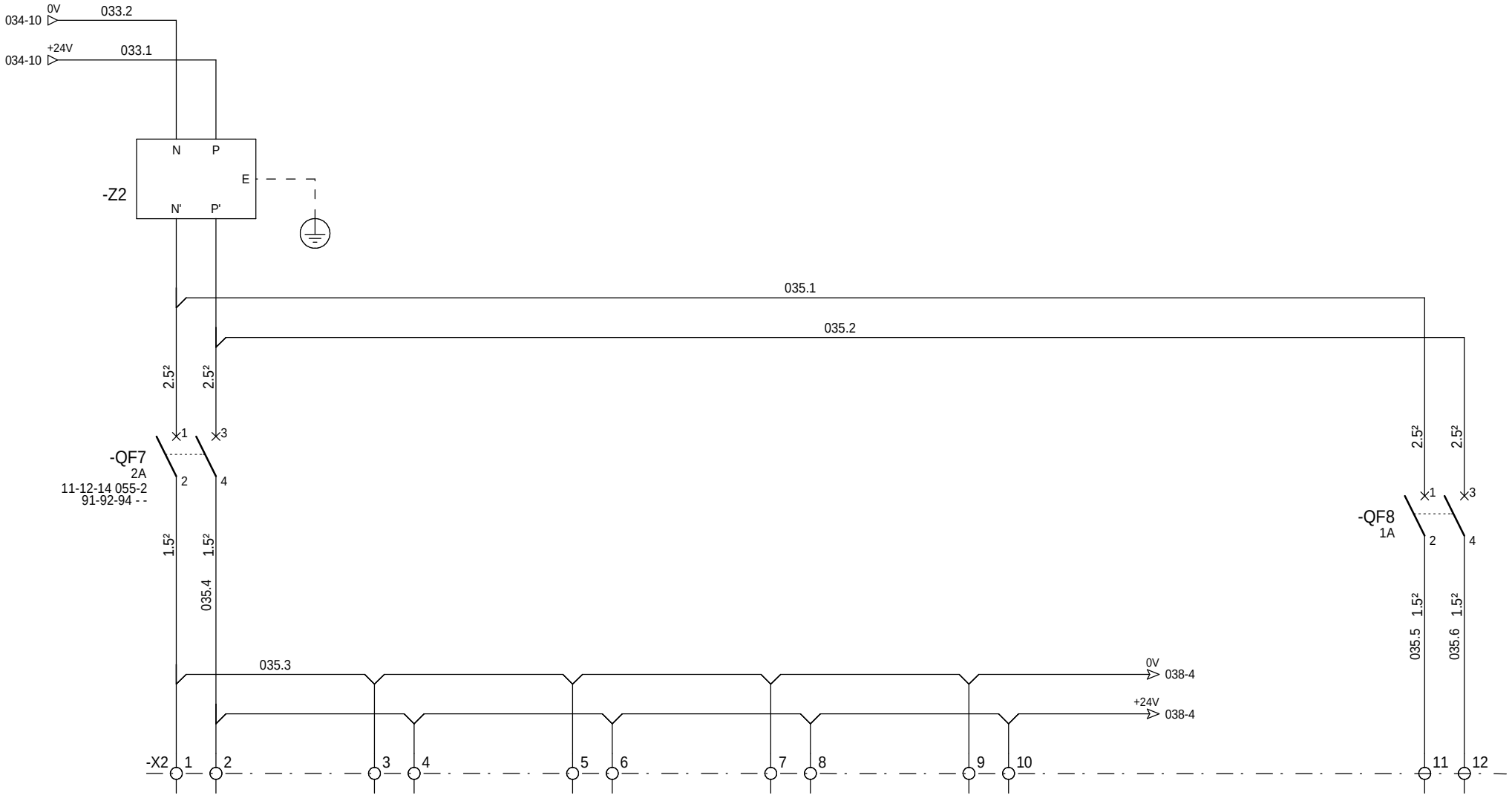

Alimentation 24Vcc
Passerelle comm.
Ond. N°1

Alimentation 24Vcc
Passerelle comm.
Ond. N°2

Alimentation 24Vcc
Passerelle comm.
Ond. N°3

Alimentation 24Vcc
Passerelle comm.
Ond. N°4
GT100

Alimentation 24Vcc
Passerelle comm.
Ond. N°5
GT100

Réserve

=N201
+AP01

The technical information contained in this document is the exclusive property of Schneider Electric Industries S.A.S and cannot be used or disclosed to third parties of any kind without its written consent. Only those drawings and diagrams marked "for execution" are to be used for execution. All drawings shown in the diagrams are in open position, drawn out with operating mechanism discharged and all power sources off.

Les informations techniques contenues dans ce document sont la propriete exclusive de Schneider Electric Industries S.A.S et ne peuvent etre utilisees ou divulguees a des tiers quels qu'ils soient sans son accord ecrit. Seuls nous engageant ceux marques "pour execution" et les plans et schemas ou les appareils sont representes sur ce schéma sont en position ouvert - désarmés - débrochés - toutes sources coupées.

Ind. Rev	Date Date	Modification / Modification	Archiv. Micro-filmed	Ind. Rev	Date Date	Modification / Modification	Archiv. Micro-filmed
00	12/02/2014	Edition originale / First issue					

DISTRIBUTION DES POLARITES 24VCC

MONITORING
PHOTOVOLTAIQUE
CASINO LOT 6

GAP

Schneider Electric

ABV00084

Projet - No commande / Project - Order No.	Indice Rev	Folio Sheet
FR-6000251	00	035

A3 suite - 01/2008

The technical information contained in this document is the exclusive property of Schneider Electric Industries S.A.S and cannot be used or disclosed to third parties of any kind without its written consent. Only those drawings and diagrams marked "for construction" or "for execution" are binding for execution. All devices shown in the diagrams are in open position, drawn out with operating mechanism discharged and all power sources off.

Les informations techniques contenues dans ce document sont la propriete exclusive de Schneider Electric Industries S.A.S et ne peuvent etre utilisees ou divulguees a des tiers quels qu'ils soient sans son accord ecrit. Seuls nous engageant sur ce schéma sont les plans et schemas "a construire" ou "a executer". Les appareils representes sont en position ouvert - désarmés - débrochés - toutes sources coupées.

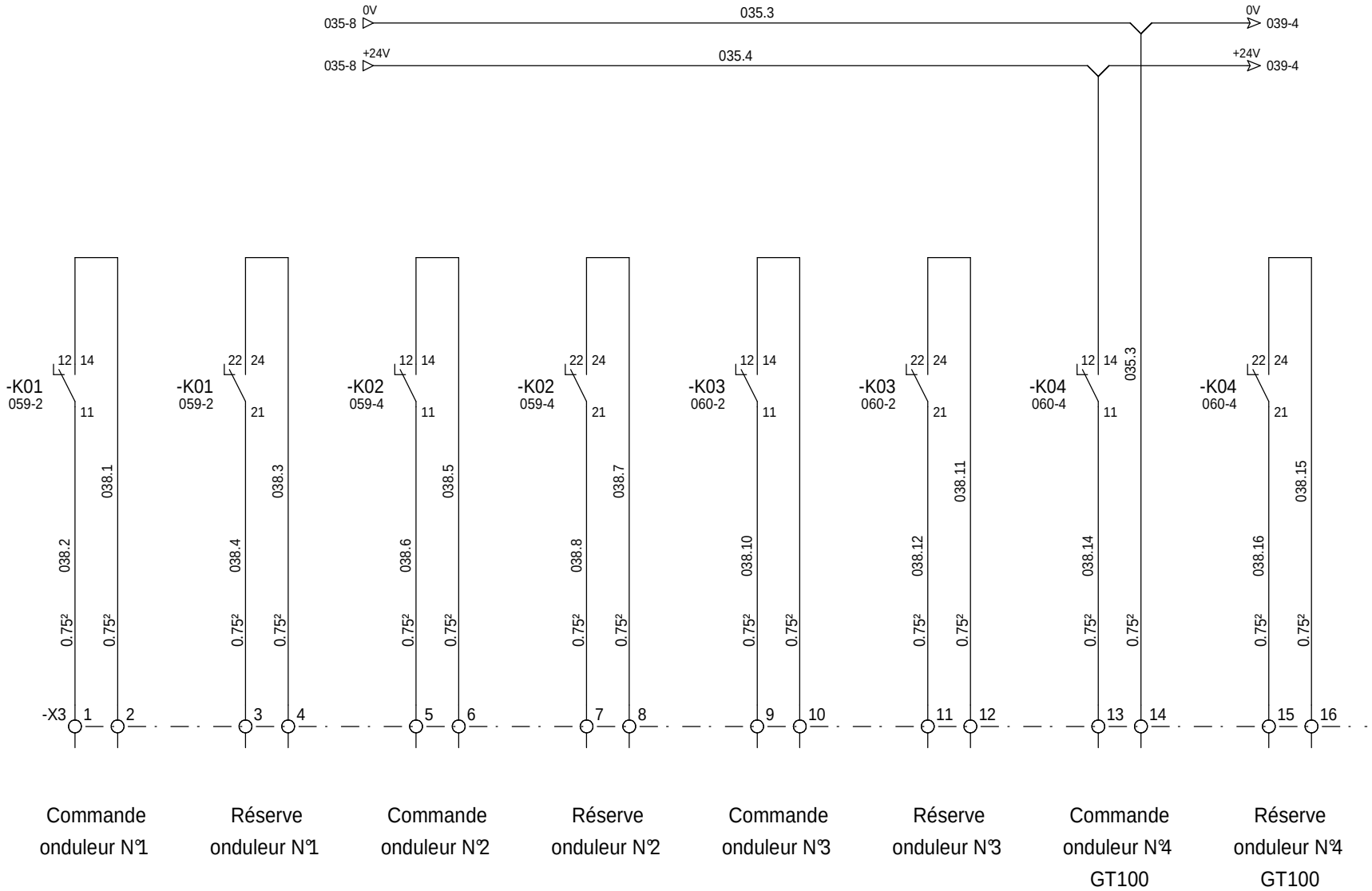

=N201
+AP01

Ind. Rev	Date Date	Modification / Modification	Archiv. Micro-filmed	Ind. Rev	Date Date	Modification / Modification	Archiv. Micro-filmed
00	12/02/2014	Edition originale / First issue					

COMMANDE ONDULEURS

MONITORING
PHOTOVOLTAIQUE
CASINO LOT 6

GAP

Schneider Electric

ABV00084

Projet - No commande / Project - Order No.	Indice Rev	Folio Sheet
FR-6000251	00	038

A3 suite - 01/2008

The technical information contained in this document is the exclusive property of Schneider Electric Industries S.A.S and cannot be used or disclosed to third parties of any kind without its written consent. Only those drawings and diagrams remitted after order have been approved by the manufacturer. All devices shown in the diagrams are in open position, drawn out with operating mechanism discharged and all power sources off.

Les informations techniques contenues dans ce document sont la propriete exclusive de Schneider Electric Industries S.A.S et ne peuvent etre utilisees ou divulguees a des tiers quels qu'ils soient sans son accord ecrit. Seuls nous engageant pour l'execution, les plans et schemas remis a la commande. Les appareils representes sur ce schéma sont en position ouvert - désarmés - débrochés - toutes sources coupées.

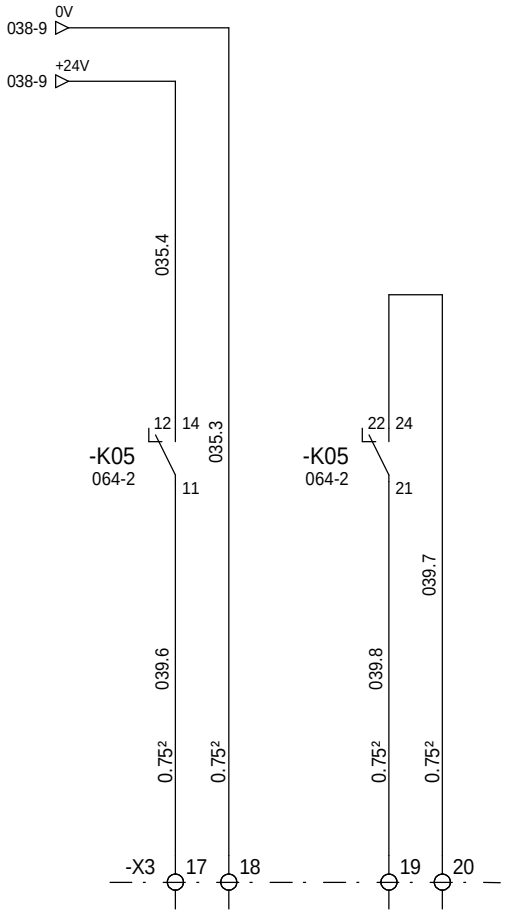

Commande onduleur N°5 GT100

Réserve onduleur N°5 GT100

=N201
+AP01

Ind. Rev	Date Date	Modification / Modification	Archiv. Micro-filmed	Ind. Rev	Date Date	Modification / Modification	Archiv. Micro-filmed
00	12/02/2014	Edition originale / First issue					

COMMANDE ONDULEURS

MONITORING
PHOTOVOLTAIQUE
CASINO LOT 6

GAP

Schneider Electric

ABV00084

Projet - No commande / Project - Order No.	Indice Rev	Folio Sheet
FR-6000251	00	039

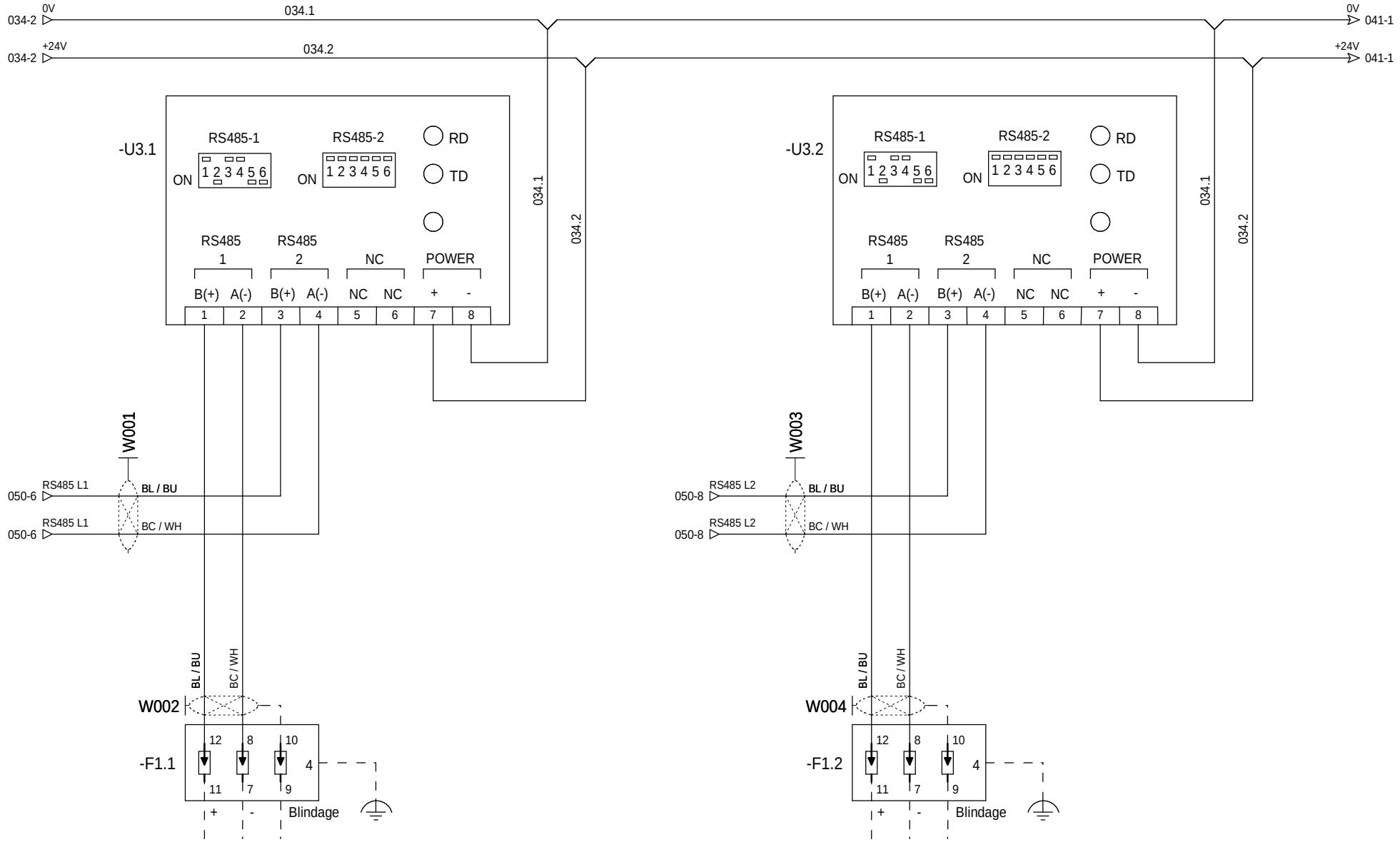

Raccordement sur parafoudre avec reprise de blindage à 360°vers PM3250 AUX

Raccordement sur parafoudre avec reprise de blindage à 360°vers Array box ligne 1

OU

Station météo

=N201

+AP01

Ind. Rev	Date Date	Modification / Modification	Archiv. Micro-filmed	Ind. Rev	Date Date	Modification / Modification	Archiv. Micro-filmed
00	12/02/2014	Edition originale / First issue					

EXTENSEUR MODBUS RS485 24VCC

MONITORING PHOTOVOLTAIQUE CASINO LOT 6

GAP

Schneider Electric

ABV00084

Projet - No commande Project - Order No.	Indice Rev	Folio Sheet
FR-6000251	00	040

A3 suite - 01/2008

The technical information contained in this document is the exclusive property of Schneider Electric Industries S.A.S and cannot be used or disclosed to third parties of any kind without its written consent. Only those drawings and diagrams marked "certified for construction" are authorised for execution. All drawings shown in the diagrams are in open position, drawn out with operating mechanism discharged and all power sources off.

Les informations techniques contenues dans ce document sont la propriete exclusive de Schneider Electric Industries S.A.S et ne peuvent etre utilisees ou divulguees a des tiers quels qu'ils soient sans son accord ecrit. Seuls nous engageant sur ce document les plans et schemas annotes "bon pour execution". Les dessins sont en position ouvert - désarmés - débrochés - toutes sources coupées.

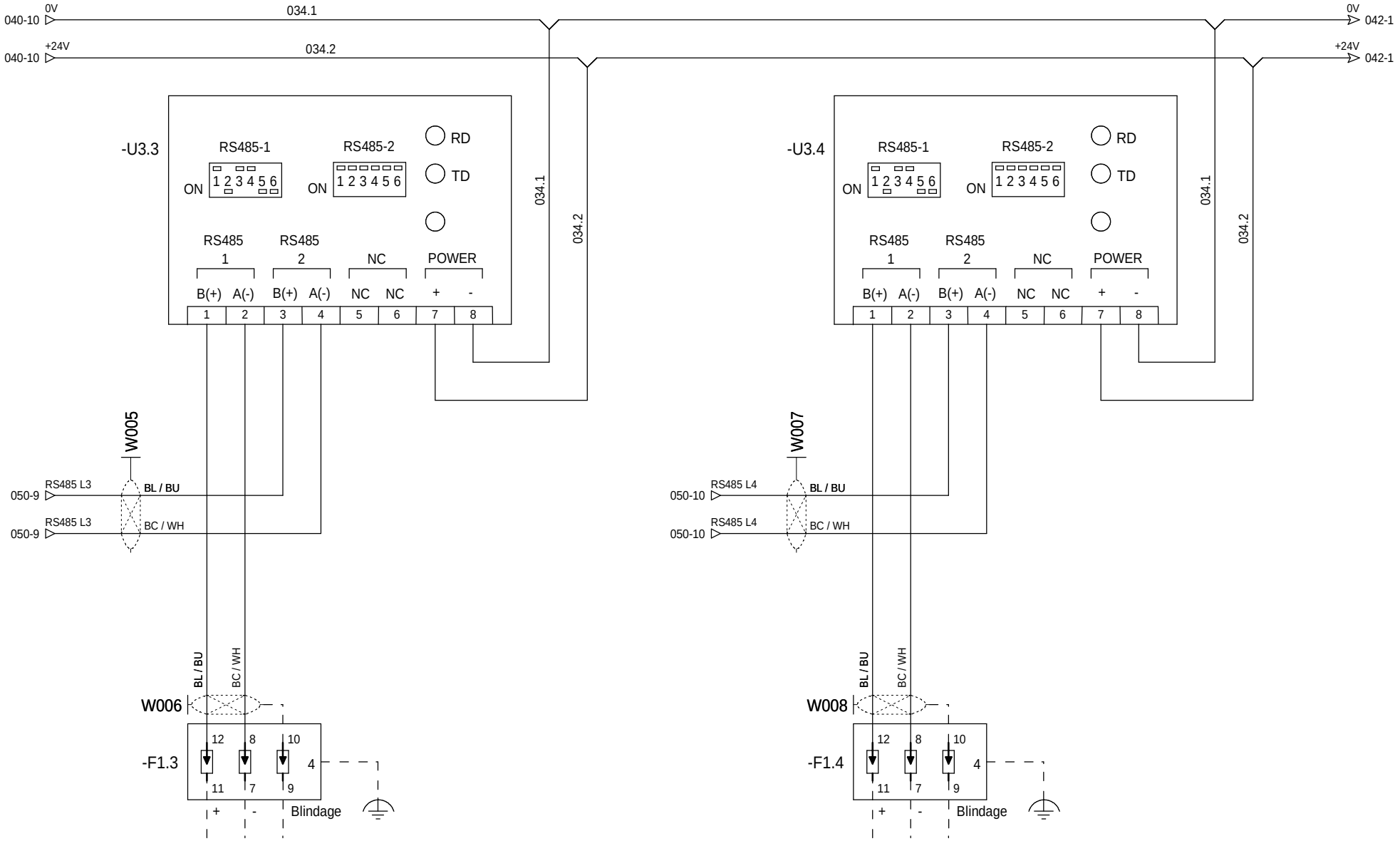

Raccordement sur parafoudre avec reprise de blindage à 360°vers Array box ligne 2

Raccordement sur parafoudre avec reprise de blindage à 360°vers Array box ligne 3

=N201
+AP01

The technical information contained in this document is the exclusive property of Schneider Electric Industries S.A.S and cannot be used or disclosed to third parties of any kind without its written consent. Only those drawings and diagrams marked "issued for execution" are authorised for execution. All drawings in the diagrams are in open position, drawn out with operating mechanism discharged and all power sources off.

Les informations techniques contenues dans ce document sont la propriete exclusive de Schneider Electric Industries S.A.S et ne peuvent etre utilisees ou divulguees a des tiers quels qu'ils soient sans son accord ecrit. Seuls nous engagent ceux marques "pour execution". Les plans et schemas ne sont pas representes en position de service, appareils sur ce schéma sont en position ouvert - désarmés - débrochés - toutes sources coupées.

Ind. Rev	Date Date	Modification / Modification	Archiv. Micro-filmed	Ind. Rev	Date Date	Modification / Modification	Archiv. Micro-filmed
00	12/02/2014	Edition originale / First issue					

EXTENSEUR MODBUS RS485 24VCC

MONITORING
PHOTOVOLTAIQUE
CASINO LOT 6

GAP

Schneider Electric

ABV00084

Projet - No commande / Project - Order No.	Indice Rev	Folio Sheet
FR-6000251	00	041

A3 suite - 01/2008

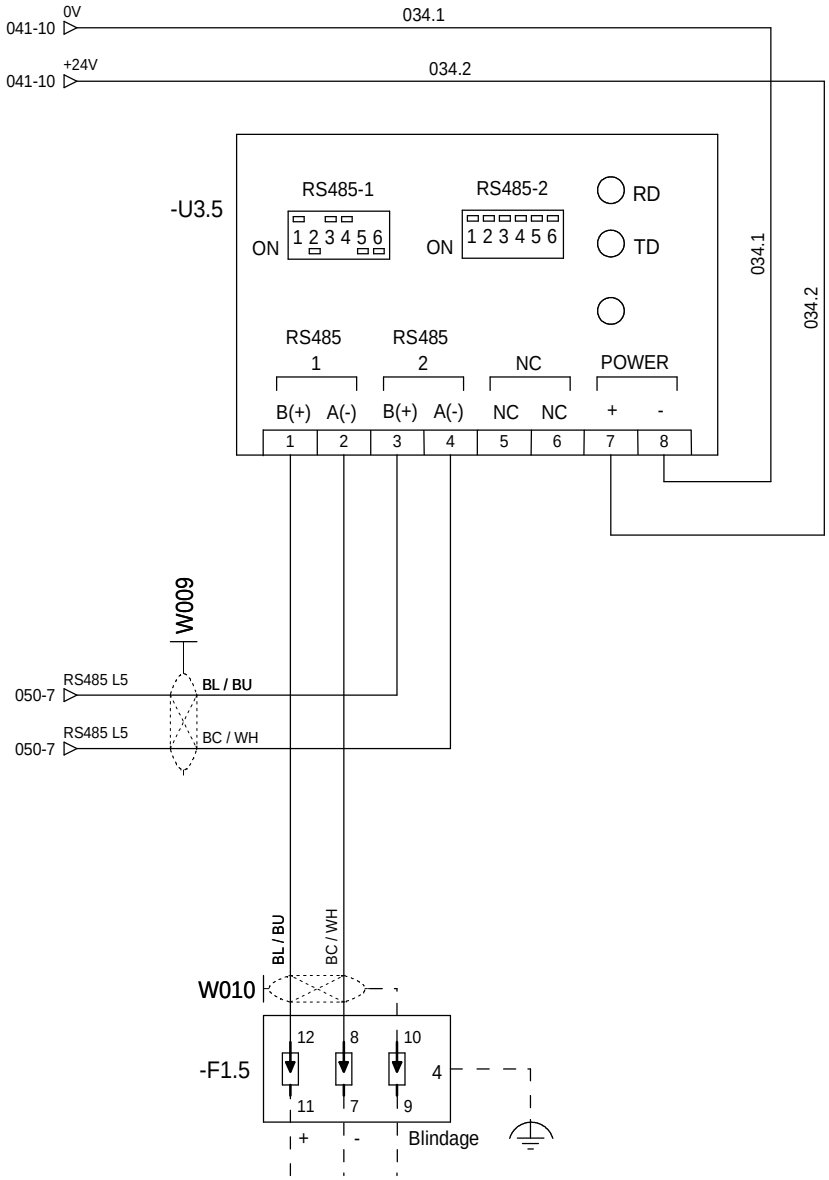

Raccordement sur parafoudre avec reprise de blindage à 360°vers Array box ligne 4

=N201
+AP01

The technical information contained in this document is the exclusive property of Schneider Electric Industries S.A.S and cannot be used or disclosed to third parties of any kind without its written consent. Only those drawings and diagrams emitted after order have been approved by the manufacturer are valid for execution. All devices shown in the diagrams are in open position, drawn out with operating mechanism discharged and all power sources off.

Les informations techniques contenues dans ce document sont la propriete exclusive de Schneider Electric Industries S.A.S et ne peuvent etre utilisees ou divulguees a des tiers quels qu'ils soient sans son accord ecrit. Seuls nous engageant pour l'execution les plans et schemas emis apres la commande et approuves par le constructeur. Les appareils representes sur ce schéma sont en position ouvert - désarmés - débrochés - toutes sources coupées.

Ind. Rev	Date Date	Modification / Modification	Archiv. Micro-filmed	Ind. Rev	Date Date	Modification / Modification	Archiv. Micro-filmed
00	12/02/2014	Edition originale / First issue					

EXTENSEUR MODBUS RS485 24VCC

MONITORING
PHOTOVOLTAIQUE
CASINO LOT 6

GAP

Schneider Electric

ABV00084

Projet - No commande / Project - Order No.	Indice Rev	Folio Sheet
FR-6000251	00	042

A3 suite - 01/2008

The technical information contained in this document is the exclusive property of Schneider Electric Industries S.A.S and cannot be used or disclosed to third parties of any kind without its written consent. Only those drawings and diagrams marked "certified" are to be used for execution. All drawings and diagrams shown in the diagrams are in open position, drawn out with operating mechanism discharged and all power sources off.

Les informations techniques contenues dans ce document sont la propriete exclusive de Schneider Electric Industries S.A.S et ne peuvent etre utilisees ou divulguees a des tiers quels qu'ils soient sans son accord ecrit. Seuls nous engageant pour ce document les plans et schemas marqués "certifiés" et ceux qui seront ulterieurement ajoutés comme tels. Les appareils representés sur ce schéma sont en position ouvert - désarmés - débrochés - toutes sources coupées.

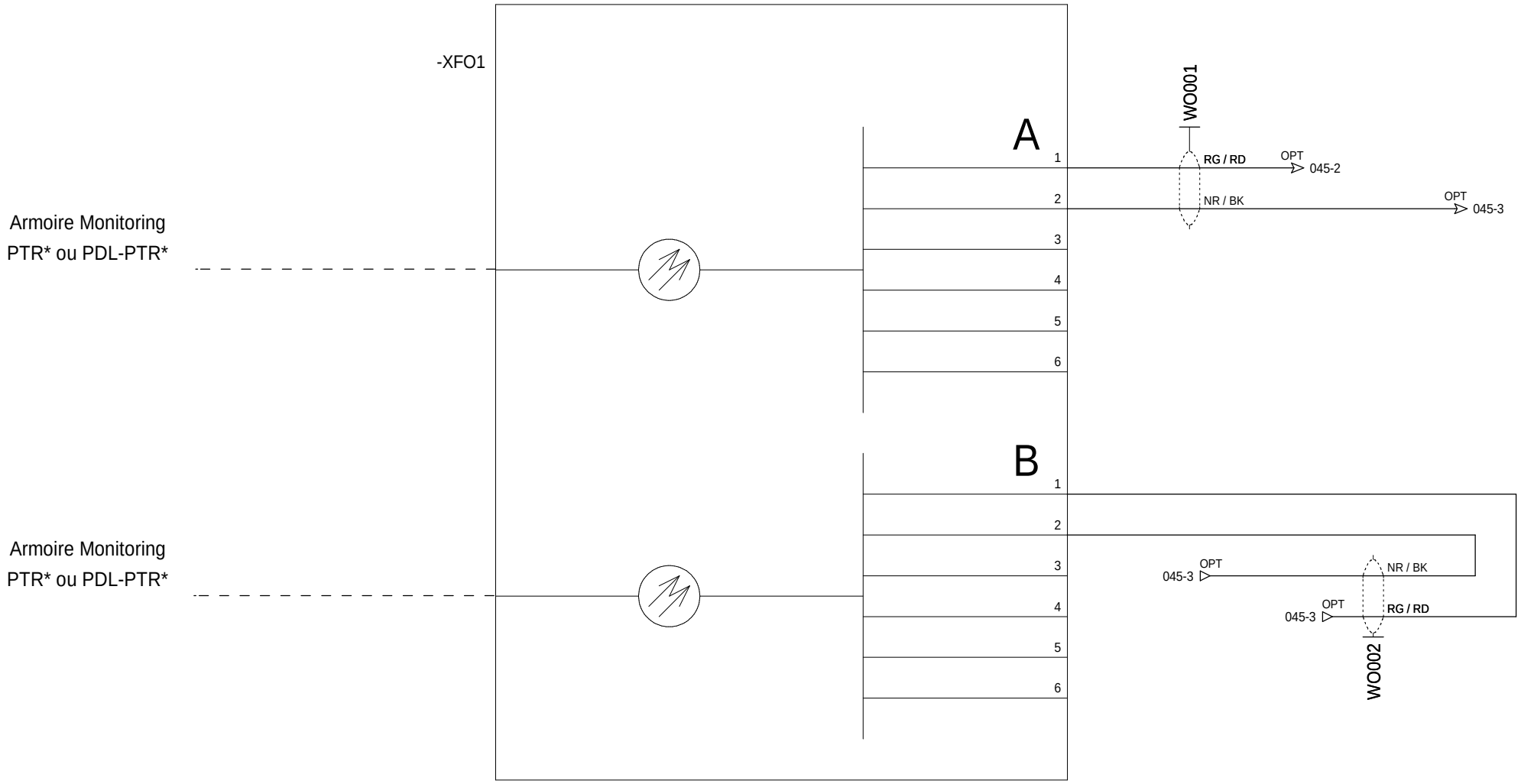

=N201
+AP01

Ind. Rev	Date Date	Modification / Modification	Archiv. Micro-filmed	Ind. Rev	Date Date	Modification / Modification	Archiv. Micro-filmed
00	12/02/2014	Edition originale / First issue					

COFFRET OPTIQUE FIDJI V2

MONITORING
PHOTOVOLTAIQUE
CASINO LOT 6

GAP

Schneider Electric

ABV00084

Projet - No commande / Project - Order No.	Indice Rev	Folio Sheet
FR-6000251	00	044

A3 suite - 01/2008

The technical information contained in this document is the exclusive property of Schneider Electric Industries S.A.S and cannot be used or disclosed to third parties of any kind without its written consent. Only those drawings and diagrams marked "certified" are to be used for execution. All devices shown in the diagrams are in open position, drawn out with operating mechanism discharged and all power sources off.

Les informations techniques contenues dans ce document sont la propriete exclusive de Schneider Electric Industries S.A.S et ne peuvent etre utilisees ou divulguees a des tiers quels qu'ils soient sans son accord ecrit. Seuls nous engagent ceux marques "certifie" et utilisez-vous a des fins d'execution. Les appareils representes sur ce schéma sont en position ouvert - désarmés - débrochés - toutes sources coupées.

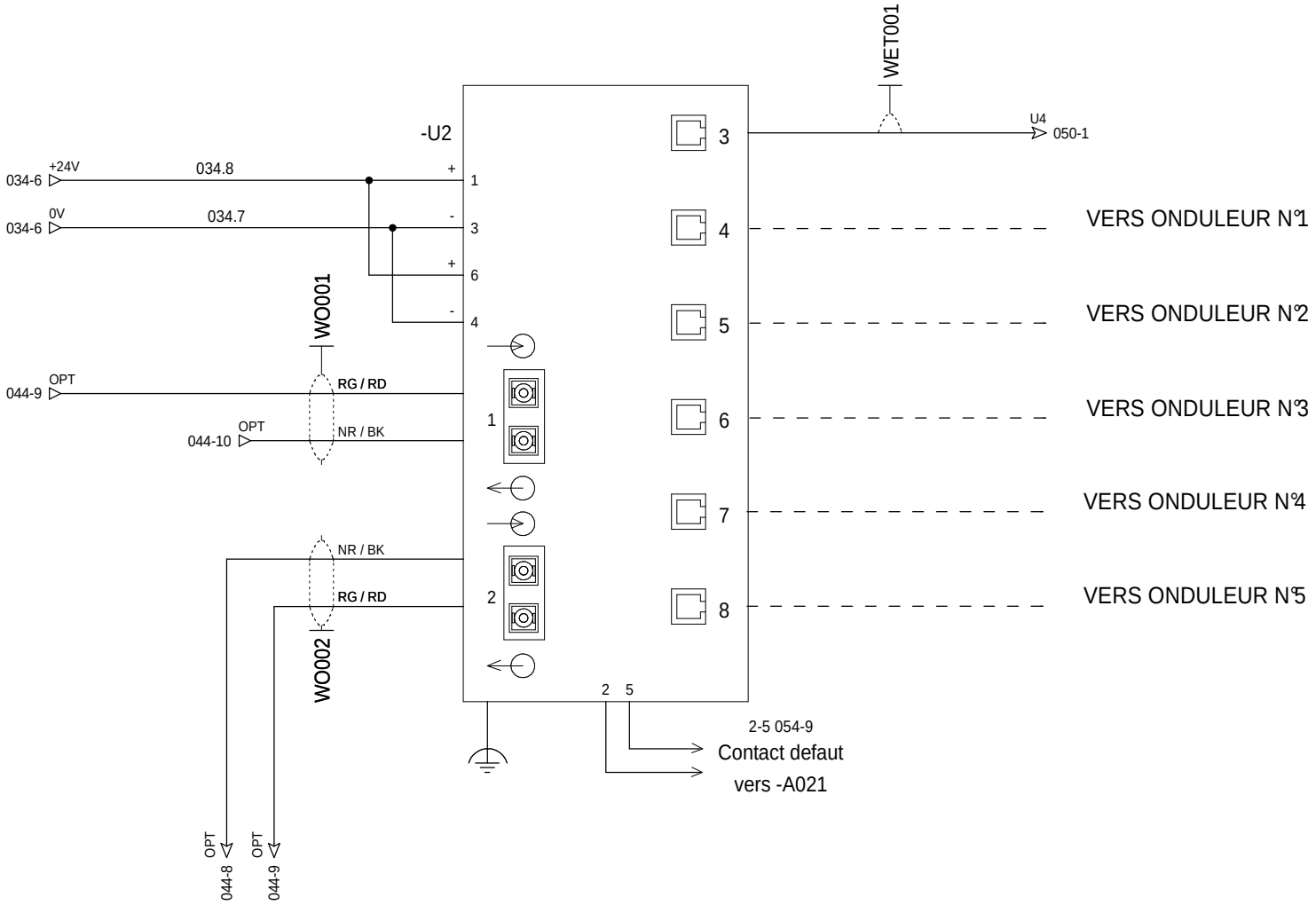

=N201
+AP01

Ind. Rev	Date Date	Modification / Modification	Archiv. Micro-filmed	Ind. Rev	Date Date	Modification / Modification	Archiv. Micro-filmed
00	12/02/2014	Edition originale / First issue					

SWITCH ETHERNET

MONITORING
PHOTOVOLTAIQUE
CASINO LOT 6

GAP

Schneider Electric

ABV00084

Projet - No commande Project - Order No.	Indice Rev	Folio Sheet
FR-6000251	00	045

A3 suite - 01/2008

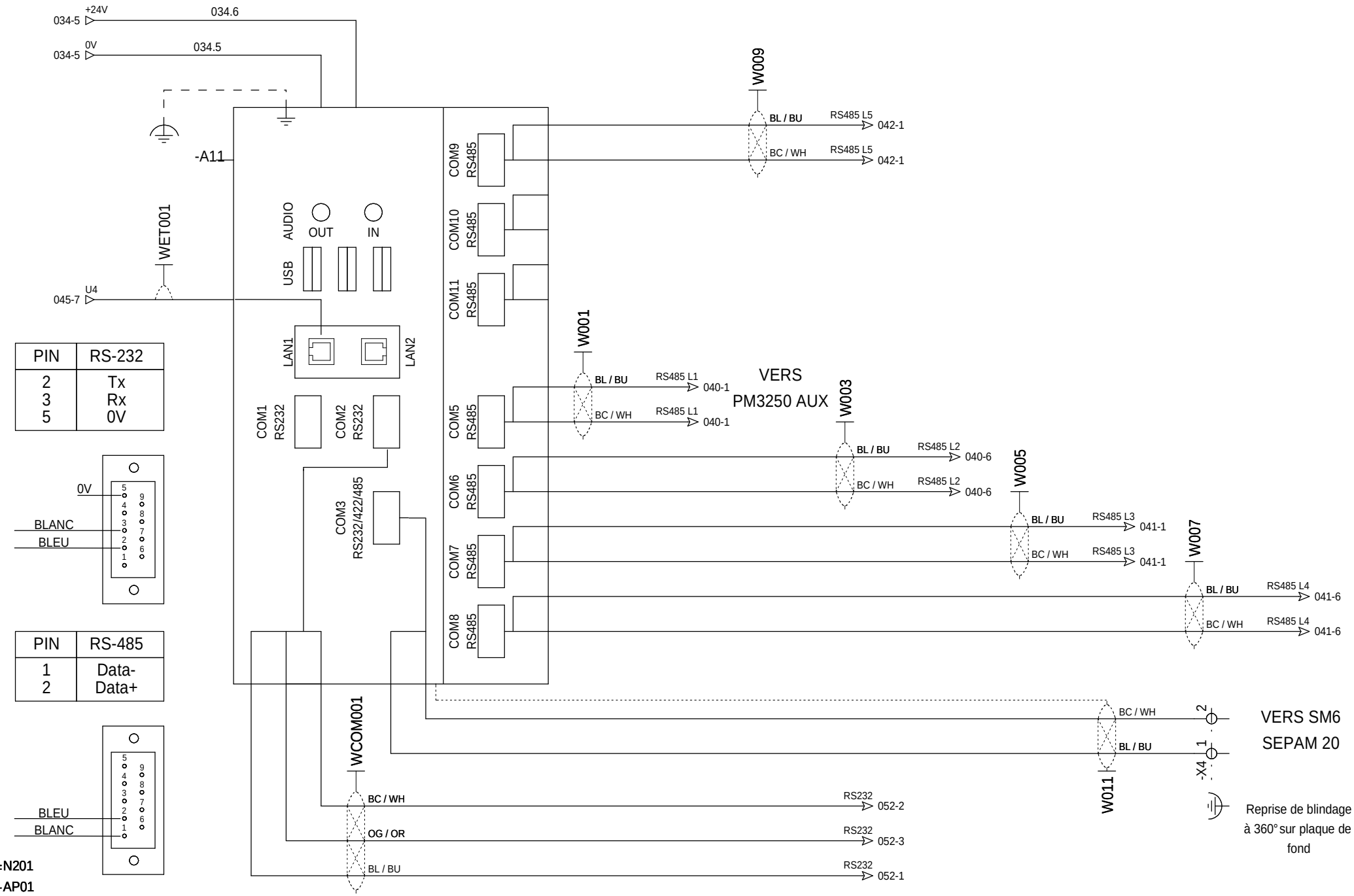

PIN	RS-232
2	Tx
3	Rx
5	0V

PIN	RS-485
1	Data-
2	Data+

The technical information contained in this document is the exclusive property of Schneider Electric Industries S.A.S and cannot be used or disclosed to third parties of any kind without its written consent. Only those drawings and diagrams marked "for construction" are to be executed. All devices shown in the diagrams are in open position, drawn out with operating mechanism discharged and all power sources off.

Les informations techniques contenues dans ce document sont la propriete exclusive de Schneider Electric Industries S.A.S et ne peuvent etre utilisees ou divulguees a des tiers quels qu'ils soient sans son accord ecrit. Seuls nous engageant ce qui est decrit et les plans et schemas annexes. Les contacts des appareils representes sur ce schéma sont en position ouvert - désarmés - débrochés - toutes sources coupées.

Ind. Rev	Date Date	Modification / Modification	Archiv. Micro-filmed	Ind. Rev	Date Date	Modification / Modification	Archiv. Micro-filmed
00	12/02/2014	Edition originale / First issue					

PC DE TELEGESTION

MONITORING
PHOTOVOLTAIQUE
CASINO LOT 6

GAP

Schneider Electric

ABV00084

Projet - No commande / Project - Order No.	Indice Rev	Folio Sheet
FR-6000251	00	050

A3 suite - 01/2008

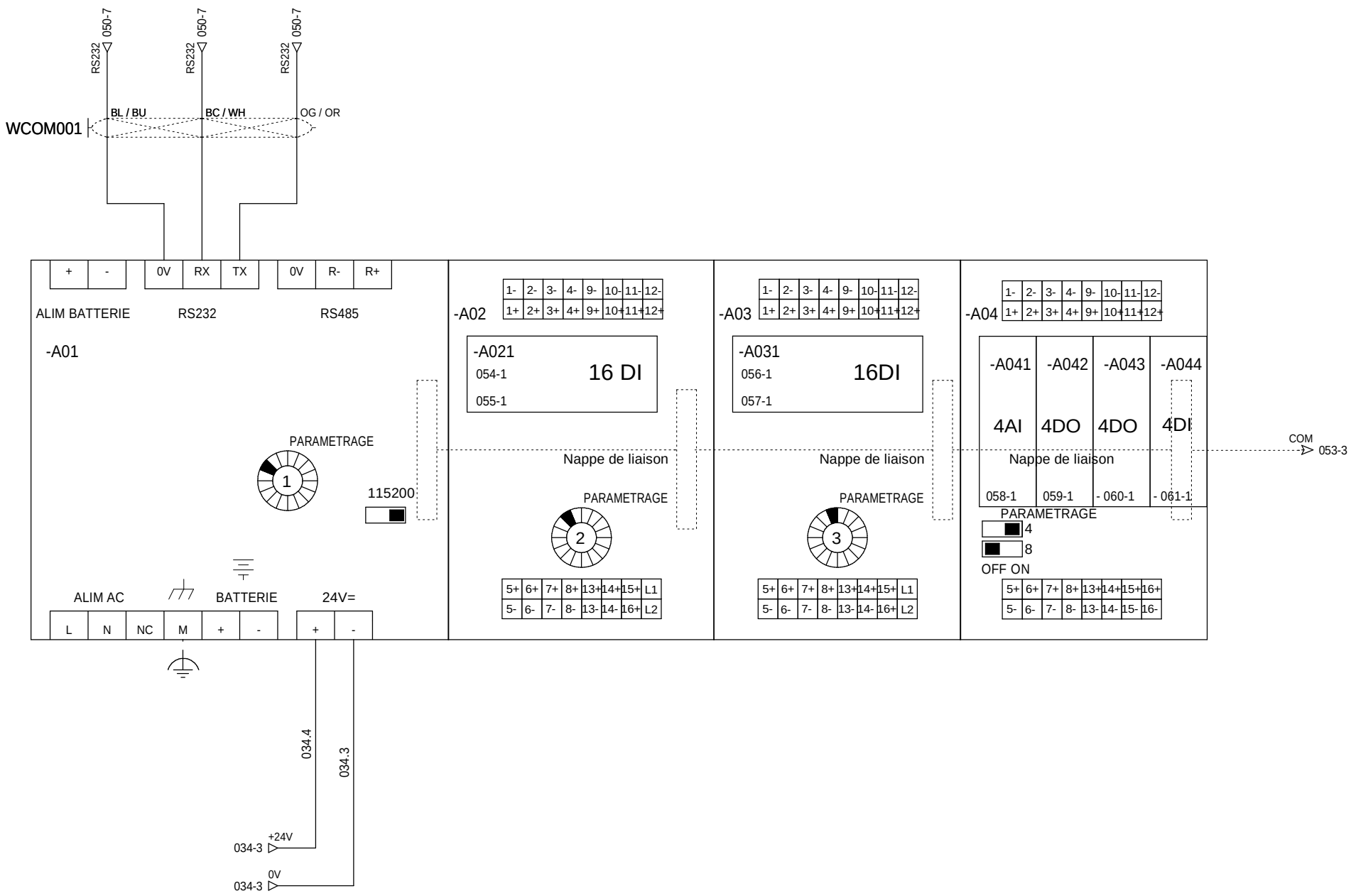

The technical information contained in this document is the exclusive property of Schneider Electric Industries S.A.S and cannot be used or disclosed to third parties of any kind without its written consent. Only those drawings and diagrams marked "for construction" or "approved for construction" in the diagrams are valid for execution. All drawings show the equipment are in open position, drawn out with operating mechanism discharged and all power sources off.

Les informations techniques contenues dans ce document sont la propriete exclusive de Schneider Electric Industries S.A.S et ne peuvent etre utilisees ou divulguees a des tiers quels qu'ils soient sans son accord ecrit. Seuls nous engagent ceux des schemas marques "a fins de construire" ou "approuve a la construction". Les appareils representes sur ce schéma sont en position ouvert - désarmés - débrochés - toutes sources coupées.

Ind. Rev	Date Date	Modification / Modification	Archiv. Micro-filmed	Ind. Rev	Date Date	Modification / Modification	Archiv. Micro-filmed
00	12/02/2014	Edition originale / First issue					

API NAPAC

MONITORING
PHOTOVOLTAIQUE
CASINO LOT 6

GAP

Schneider Electric

ABV00084

Projet - No commande / Project - Order No.	Indice Rev	Folio Sheet
FR-6000251	00	052

A3 suite - 01/2008

The technical information contained in this document is the exclusive property of Schneider Electric Industries S.A.S and cannot be used or disclosed to third parties of any kind without its written consent. Only those drawings and diagrams marked "for execution" or "approved for execution" are intended for execution. All devices shown in the diagrams are in open position, drawn out with operating mechanism discharged and all power sources off.

Les informations techniques contenues dans ce document sont la propriete exclusive de Schneider Electric Industries S.A.S et ne peuvent etre utilisees ou divulguees a des tiers quels qu'ils soient sans son accord ecrit. Seuls nous engageant pour l'execution, les plans et schemas annotes "a executer" ou "approuve a l'execution". Tous appareils representes sur ce schéma sont en position ouvert - désarmés - débrochés - toutes sources coupées.

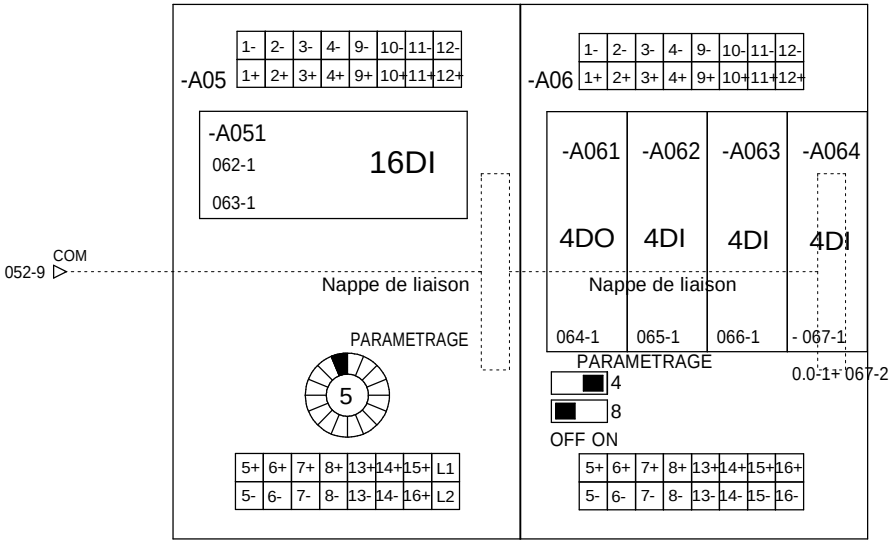

=N201
+AP01

Ind. Rev	Date Date	Modification / Modification	Archiv. Micro-filmed	Ind. Rev	Date Date	Modification / Modification	Archiv. Micro-filmed
00	12/02/2014	Edition originale / First issue					

API NAPAC

MONITORING
PHOTOVOLTAIQUE
CASINO LOT 6

GAP

Schneider Electric

ABV00084

Projet - No commande / Project - Order No.	Indice / Rev	Folio / Sheet
FR-6000251	00	053

A3 suite - 01/2008

POSTE PORTE LOCAL ONDULEURS ET TRANSFO	COFFRET AUXILIAIRES DISJONCTEUR ALIMENTATION NP PAR MAGASIN	COFFRET AUXILIAIRES DJ AUXILIAIRE NON PRIORITAIRE	COFFRET AUXILIAIRES DJ ALIMENTATION PRIORITAIRE	COFFRET AUXILIAIRES DJ PRODUCTION PV	COFFRET AUXILIAIRES AU INTERNE AU PTR	COFFRET AUXILIAIRES SYNTHESE BF PARAFOUDRE	ARMOIRE MONITORING ETAT SWITCH RESEAU

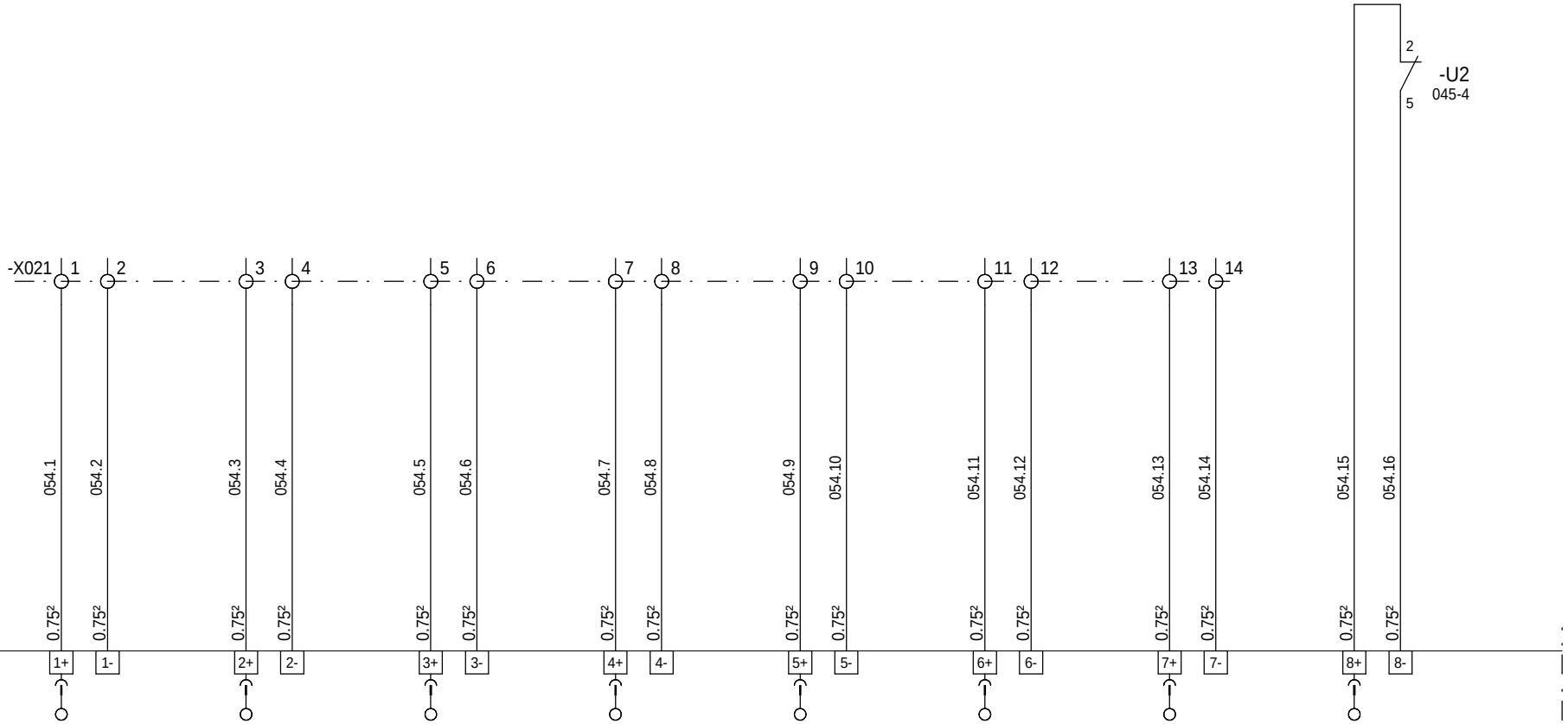

-A021 =S= TELECONTROL 0RIO2 16DI MODULE : 2

=N201
+AP01

Ind. Rev	Date Date	Modification / Modification	Archiv. Micro-filmed	Ind. Rev	Date Date	Modification / Modification	Archiv. Micro-filmed
00	12/02/2014	Edition originale / First issue					

CARTE 16 ENTREES TOR
ENTREES 1 A 8

MONITORING
PHOTOVOLTAIQUE
CASINO LOT 6

GAP

Schneider Electric

ABV00084

Projet - No commande Project - Order No.	Indice Rev	Folio Sheet
FR-6000251	00	054

A3 suite - 01/2008

The technical information contained in this document is the exclusive property of Schneider Electric Industries S.A.S and cannot be used or disclosed to third parties of any kind without its written consent. Only those drawings and diagrams marked "certified" or "for execution" are binding for execution. All drawings shown in this diagrams are in open position, drawn out with operating mechanism discharged and all power sources off.

Les informations techniques contenues dans ce document sont la propriete exclusive de Schneider Electric Industries S.A.S et ne peuvent etre utilisees ou divulguees a des tiers quels qu'ils soient sans son accord ecrit. Seuls nous engagent pour l'execution les plans et schemas marqués "a fin d'execution". Les appareils representes sur ce schéma sont en position ouvert - désarmés - débrochés - toutes sources coupées.

ARMOIRE MONITORING	ONDULEUR POSTE	ONDULEUR POSTE	ONDULEUR POSTE	TRANSFORMATEUR TR1	TRANSFORMATEUR TR1	TRANSFORMATEUR TR2	TRANSFORMATEUR TR2
SYNTHESE ETAT DJ 24V	SYNTHESE ETAT UPS	FONCTIONNEMENT SUR BATTERIES	ETAT BATTERIES, FAIBLES OU TRES FAIBLES	ETAT TRANSFORMATEUR	ALARME 1er SEUIL TEMPERATURE	ETAT TRANSFORMATEUR	ALARME 1er SEUIL TEMPERATURE

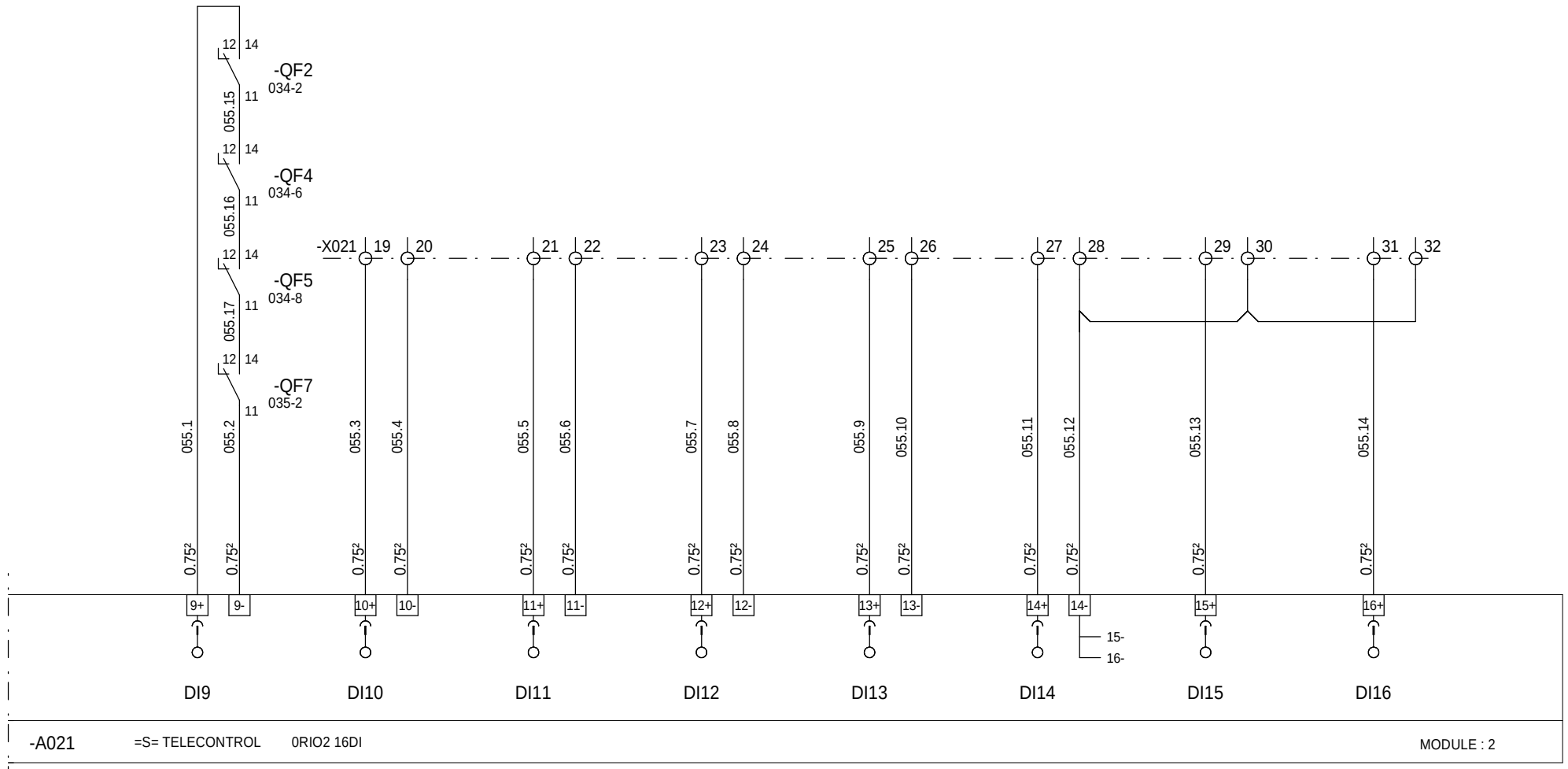

=N201
+AP01

Ind. Rev	Date Date	Modification / Modification	Archiv. Micro-filmed	Ind. Rev	Date Date	Modification / Modification	Archiv. Micro-filmed
00	12/02/2014	Edition originale / First issue					

CARTE 16 ENTREES TOR
ENTREES 9 A 16

MONITORING
PHOTOVOLTAIQUE
CASINO LOT 6

GAP

Schneider Electric

ABV00084

Projet - No commande / Project - Order No.	Indice Rev	Folio Sheet
FR-6000251	00	055

A3 suite - 01/2008

The technical information contained in this document is the exclusive property of Schneider Electric Industries S.A.S and cannot be used or disclosed to third parties of any kind without its written consent. Only those drawings and diagrams marked "for construction" or "for execution" may be used for the execution. All devices shown in the diagrams are in open position, drawn out with operating mechanism discharged and all power sources off.

Les informations techniques contenues dans ce document sont la propriete exclusive de Schneider Electric Industries S.A.S et ne peuvent etre utilisees ou divulguees a des tiers quels qu'ils soient sans son accord ecrit. Seuls nous engageant sur ce schéma sont en position ouvert - désarmés - débrochés - toutes sources coupées, les appareils représentés

TRANSFORMATEUR TR3 ETAT TRANSFORMATEUR	TRANSFORMATEUR TR3 ALARME 1er SEUIL TEMPERATURE	AUX SELECTEUR BYPASS UPS	AUX SELECTEUR GENERAL SOURCE AUXILIAIRE	AUX DJ POSITION GENERAL SOURCE MAGASIN	AUX DJ POSITION GENERAL SOURCE PHOTOVOLTAIQUE	SM6 IM 1 INTERRUPTEUR	SM6 IM 1 SMALT

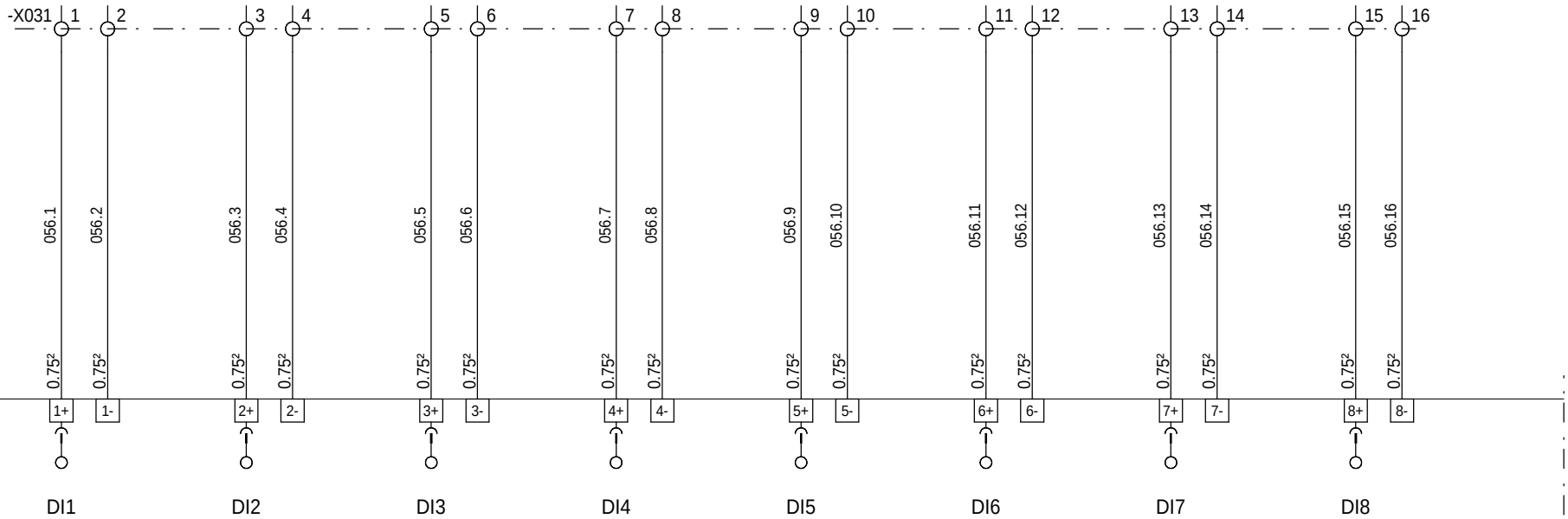

-A031 =S= TELECONTROL 0RIO2 16DI MODULE : 3

=N201
+AP01

Ind. Rev	Date Date	Modification / Modification	Archiv. Micro-filmed	Ind. Rev	Date Date	Modification / Modification	Archiv. Micro-filmed
00	12/02/2014	Edition originale / First issue					

CARTE 16 ENTREES TOR
ENTREES 1 A 8

MONITORING
PHOTOVOLTAIQUE
CASINO LOT 6

GAP

Schneider Electric

ABV00084

Projet - No commande Project - Order No.	Indice Rev	Folio Sheet
FR-6000251	00	056

A3 suite - 01/2008

The technical information contained in this document is the exclusive property of Schneider Electric Industries S.A.S and cannot be used or disclosed to third parties of any kind without its written consent. Only those drawings and diagrams marked "certified" or "for execution" are binding for execution. All devices shown in the diagrams are in open position, drawn out with operating mechanism discharged and all power sources off.

Les informations techniques contenues dans ce document sont la propriete exclusive de Schneider Electric Industries S.A.S et ne peuvent etre utilisees ou divulguees a des tiers quels qu'ils soient sans son accord ecrit. Seuls nous engagent ceux des dessins marques "certifie" ou "pour execution". Les appareils representes sur ce schéma sont en position ouvert - désarmés - débrochés - toutes sources coupées.

QM 1 INTERRUPTEUR	QM 1 SMALT	QM 1 CHIEN DE GARDE SEPAM	QM 1 ETAT FUSION FUSIBLE	QM 2 INTERRUPTEUR	QM 2 SMALT	QM 2 CHIEN DE GARDE SEPAM	QM 2 ETAT FUSION FUSIBLE

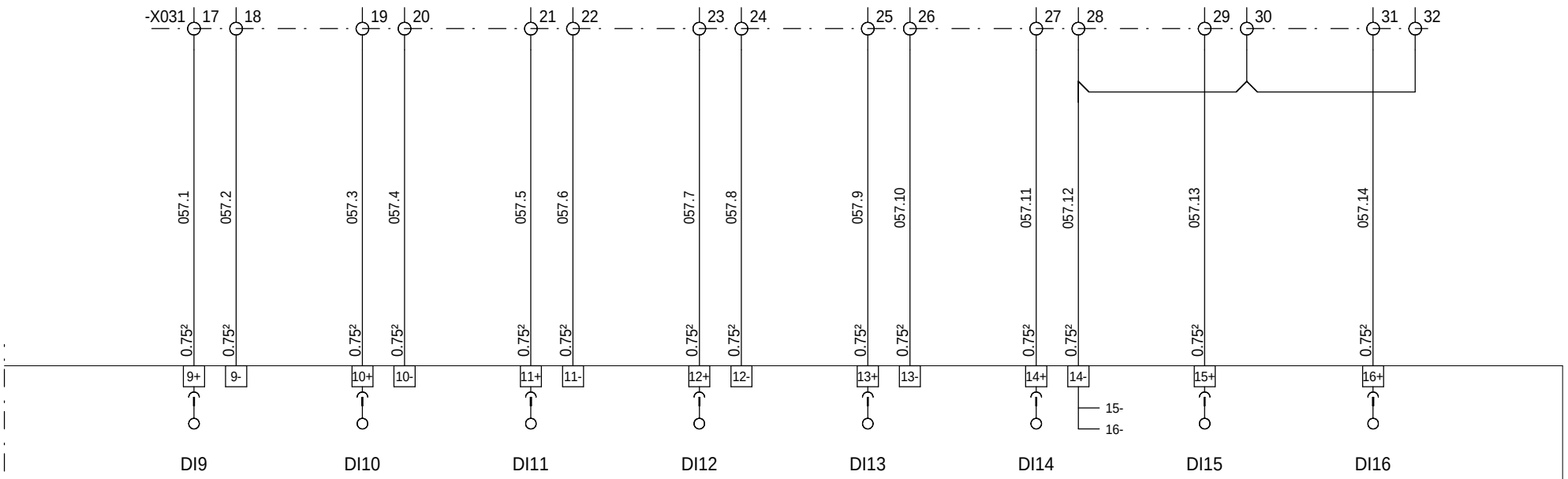

-A031 =S= TELECONTROL 0RIO2 16DI MODULE : 3

=N201
+AP01

The technical information contained in this document is the exclusive property of Schneider Electric Industries S.A.S and cannot be used or disclosed to third parties of any kind without its written consent. Only those drawings and diagrams marked "certified" or "for execution" are binding for execution. All devices shown in the diagrams are in open position, drawn out with operating mechanism discharged and all power sources off.

Les informations techniques contenues dans ce document sont la propriete exclusive de Schneider Electric Industries S.A.S et ne peuvent etre utilisees ou divulguees a des tiers quels qu'ils soient sans son accord ecrit. Seuls nous engagent pour l'execution les plans et schemas marqués "a la construction". Les appareils representes sur ce schéma sont en position ouvert - désarmés - débrochés - toutes sources coupées.

Ind. Rev	Date Date		Archiv. Micro-filmed	Ind. Rev	Date Date	Modification / Modification	Archiv. Micro-filmed
00	12/02/2014	Edition originale / First issue					

CARTE 16 ENTREES TOR
ENTREES 9 A 16

MONITORING
PHOTOVOLTAIQUE
CASINO LOT 6

GAP

Schneider Electric

ABV00084

Projet - No commande Project - Order No.	Indice Rev	Folio Sheet
FR-6000251	00	057

A3 suite - 01/2008

POSTE TEMPERATURE INTERIEURE	RSESERVE	RESERVE	RESERVE

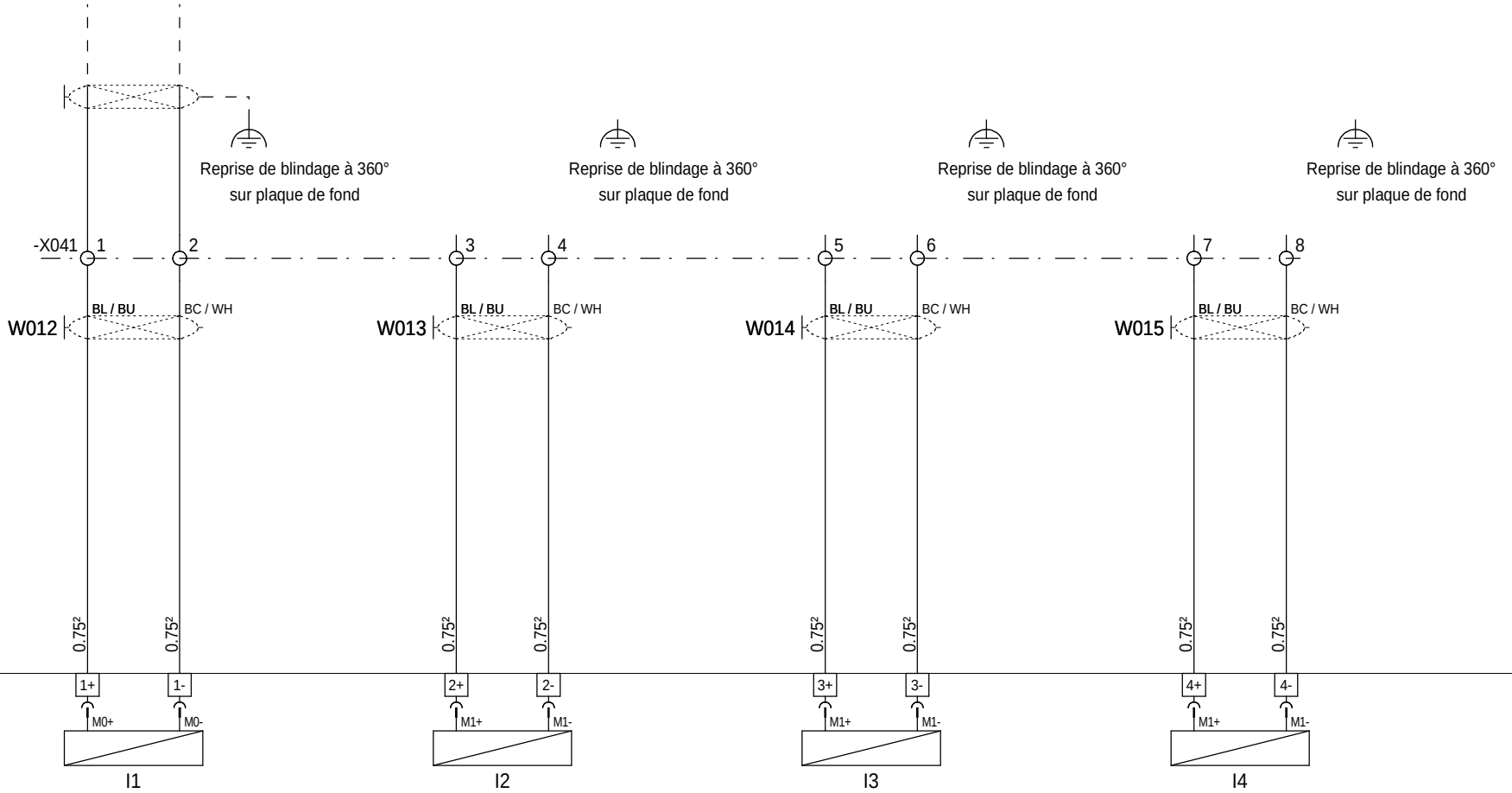

-A041 =S= TELECONTROL 0RIO1 04AI MODULE : 5

=N201
+AP01

Ind. Rev	Date Date	Modification / Modification	Archiv. Micro-filmed	Ind. Rev	Date Date	Modification / Modification	Archiv. Micro-filmed
00	12/02/2014	Edition originale / First issue					

CARTE 4 ENTREES ANALOGIQUES UNIVERSELLES

MONITORING PHOTOVOLTAIQUE CASINO LOT 6

GAP

Schneider Electric

ABV00084

Projet - No commande Project - Order No.	Indice Rev	Folio Sheet
FR-6000251	00	058

A3 suite - 01/2008

The technical information contained in this document is the exclusive property of Schneider Electric Industries S.A.S and cannot be used or disclosed to third parties of any kind without its written consent. Only those drawings and diagrams marked "for construction" or "for execution" are binding for execution. All devices shown in the diagrams are in open position, drawn out with operating mechanism discharged and all power sources off.

Les informations techniques contenues dans ce document sont la propriete exclusive de Schneider Electric Industries S.A.S et ne peuvent etre utilisees ou divulguees a des tiers quels qu'ils soient sans son accord ecrit. Seuls nous engagent pour l'execution les plans et schemas marqués "pour execution". Les appareils representes sur ce schéma sont en position ouvert - désarmés - débrochés - toutes sources coupées.

ONDULEUR POSTE COMMANDE MARCHE ONDULEUR 1	ONDULEUR POSTE COMMANDE ARRET ONDULEUR 1	ONDULEUR POSTE COMMANDE MARCHE ONDULEUR 2	ONDULEUR POSTE COMMANDE ARRET ONDULEUR 2				

-A042 =S= TELECONTROL 0RIO1 04DO MODULE : 6

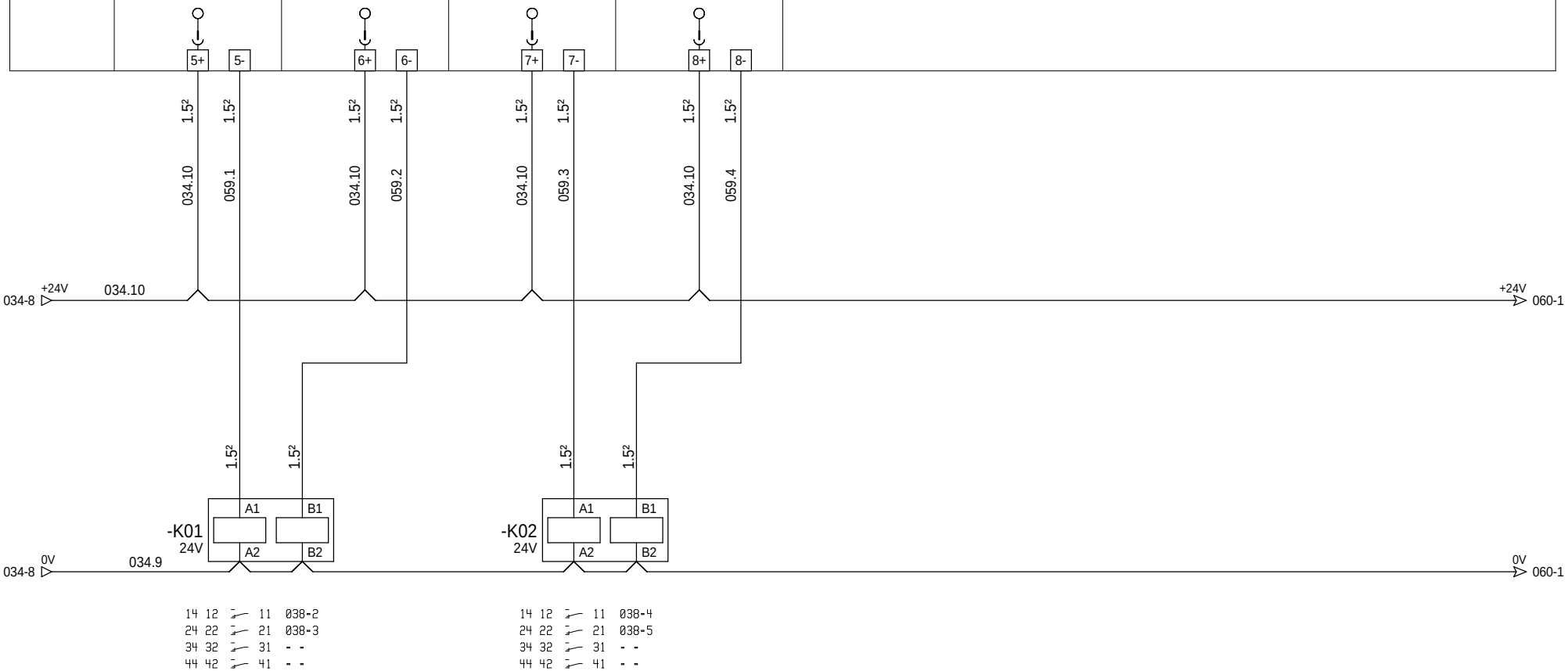

=N201
+AP01

Ind. Rev	Date Date	Modification / Modification	Archiv. Micro-filmed	Ind. Rev	Date Date	Modification / Modification	Archiv. Micro-filmed
00	12/02/2014	Edition originale / First issue					

CARTE 4 SORTIES TOR
RELAIS ELECTROMECANIQUES

MONITORING
PHOTOVOLTAIQUE
CASINO LOT 6

GAP

Schneider Electric

ABV00084

Projet - No commande Project - Order No.	Indice Rev	Folio Sheet
FR-6000251	00	059

A3 suite - 01/2008

The technical information contained in this document is the exclusive property of Schneider Electric Industries S.A.S and cannot be used or disclosed to third parties of any kind without its written consent. Only those drawings and diagrams marked "for construction" or "for execution" may be used for execution. All devices shown in the diagrams are in open position, drawn out with operating mechanism discharged and all power sources off.

Les informations techniques contenues dans ce document sont la propriete exclusive de Schneider Electric Industries S.A.S et ne peuvent etre utilisees ou divulguees a des tiers quels qu'ils soient sans son accord ecrit. Seuls nous engageant : pour le projet, les plans et schemas marqués "a des fins de construction", pour la realisation, les plans et schemas marqués "a des fins d'execution". Les appareils representes sur ce schéma sont en position ouvert - désarmés - débrochés - toutes sources coupées.

ONDULEUR POSTE COMMANDE MARCHE ONDULEUR 3	ONDULEUR POSTE COMMANDE ARRET ONDULEUR 3	ONDULEUR POSTE COMMANDE MARCHE ONDULEUR 4	ONDULEUR POSTE COMMANDE ARRET ONDULEUR 4				

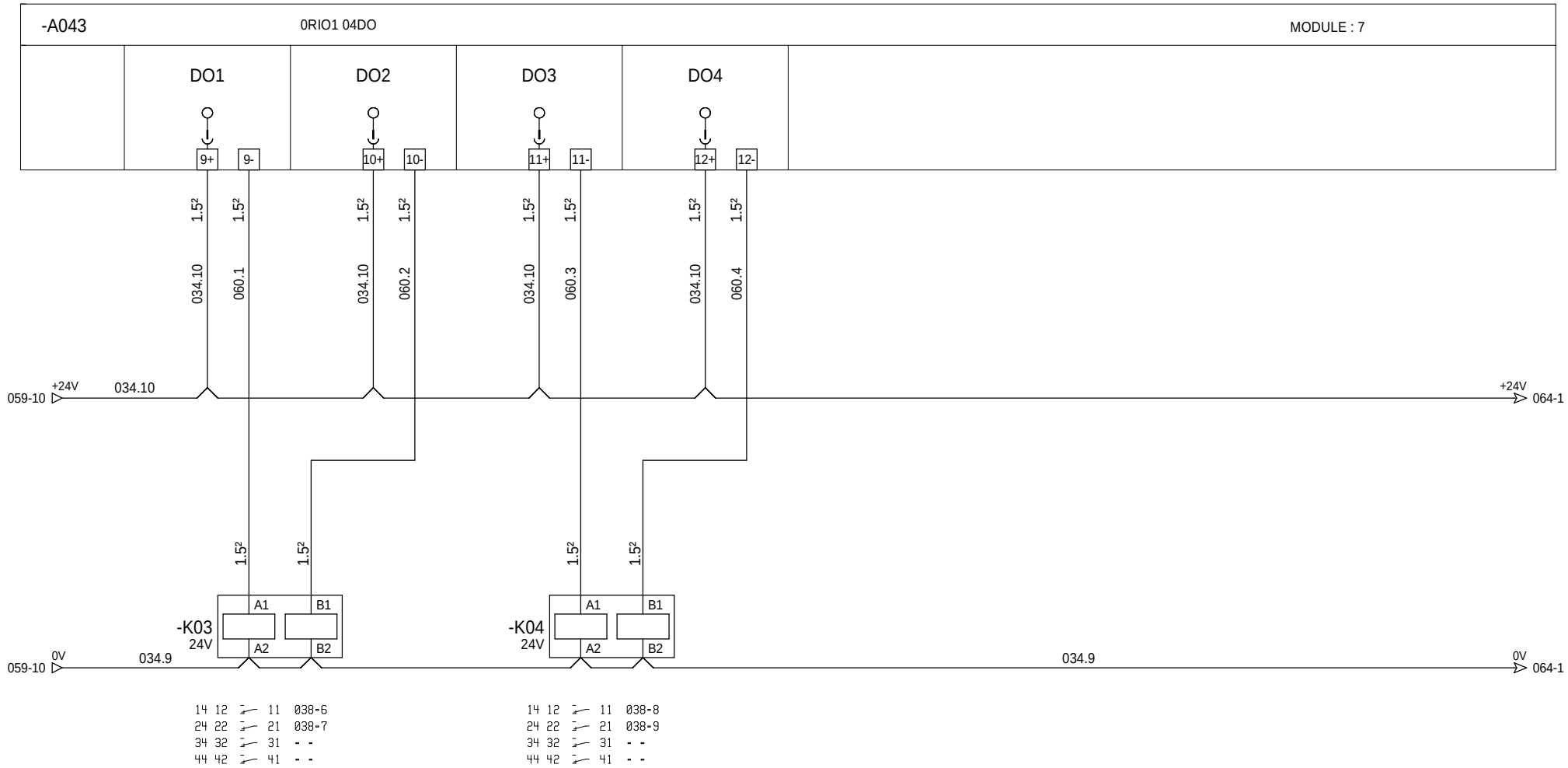

=N201

+AP01

Ind. Rev	Date Date	Modification / Modification	Archiv. Micro-filmed	Ind. Rev	Date Date	Modification / Modification	Archiv. Micro-filmed
00	12/02/2014	Edition originale / First issue					

CARTE 4 SORTIES TOR
RELAIS ELECTROMECANIQUES

MONITORING
PHOTOVOLTAIQUE
CASINO LOT 6

GAP

Schneider Electric

ABV00084

Projet - No commande Project - Order No.	Indice Rev	Folio Sheet
FR-6000251	00	060

A3 suite - 01/2008

The technical information contained in this document is the exclusive property of Schneider Electric Industries S.A.S and cannot be used or disclosed to third parties of any kind without its written consent. Only those drawings and diagrams marked "certified for construction" are to be used for execution. All devices shown in the diagrams are in open position, drawn out with operating mechanism discharged and all power sources off.

Les informations techniques contenues dans ce document sont la propriete exclusive de Schneider Electric Industries S.A.S et ne peuvent etre utilisees ou divulguees a des tiers quels qu'ils soient sans son accord ecrit. Seuls nous engageant : pour le perceptif, les plages et schemas marques « certifie pour construire » ; les appareils representes sur ce schéma sont en position ouvert - désarmés - débrochés - toutes sources coupées.

DM1 ETAT SECTIONNEUR DE LIGNE	DM1 ETAT SMALT	DM1 CHIEN DE GARDE SEPAM	DM1 ETAT DISJONCTEUR				

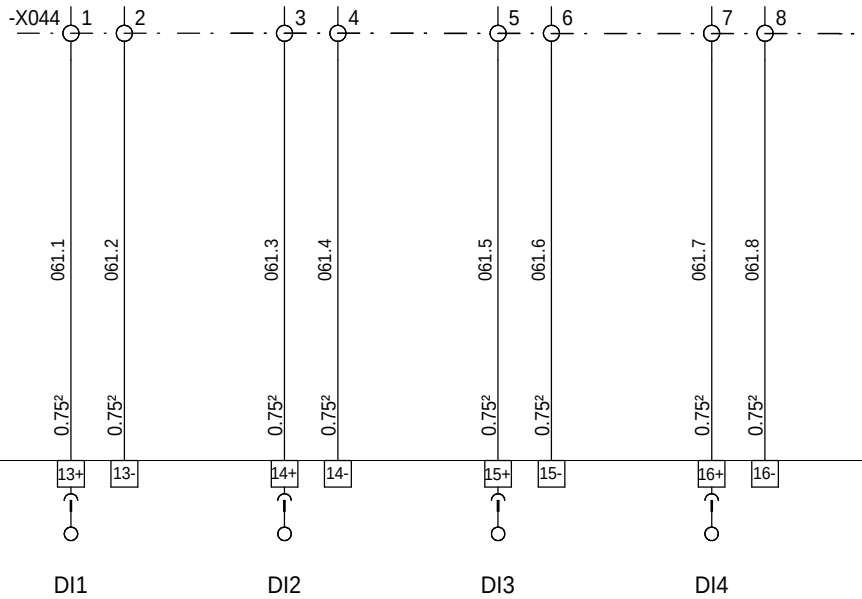

-A044 =S= TELECONTROL 0RIO1 04DI MODULE : 8

=N201
+AP01

The technical information contained in this document is the exclusive property of Schneider Electric Industries S.A.S and cannot be used or disclosed to third parties of any kind without its written consent. Only those drawings and diagrams marked "Issued for execution" are authorized for execution. All devices shown in the diagrams are in open position, drawn out with operating mechanism discharged and all power sources off.

Les informations techniques contenues dans ce document sont la propriete exclusive de Schneider Electric Industries S.A.S et ne peuvent etre utilisees ou divulguees a des tiers quels qu'ils soient sans son accord ecrit. Seuls nous engageant pour l'execution, les plans et schemas marqués "Pour execution" et les appareils representes sur ce schéma sont en position ouvert - désarmés - débrochés - toutes sources coupées.

Ind. Rev	Date Date		Archiv. Micro-filmed	Ind. Rev	Date Date	Modification / Modification	Archiv. Micro-filmed
00	12/02/2014	Edition originale / First issue					

CARTE 4 ENTREES TOR

MONITORING
PHOTOVOLTAIQUE
CASINO LOT 6

GAP

Schneider Electric

ABV00084

Projet - No commande Project - Order No.	Indice Rev	Folio Sheet
FR-6000251	00	061

A3 suite - 01/2008

ARMOIRE CC INV1 DISJONCTEUR ARRIVEES AB	ARMOIRE CC INV2 DISJONCTEUR ARRIVEES AB	ARMOIRE CC INV3 DISJONCTEUR ARRIVEES AB	ARMOIRE CC INV4 DISJONCTEUR ARRIVEES AB	ARMOIRE CC INV5 DISJONCTEUR ARRIVEES AB	ARMOIRE CC INV1 SEUIL HAUT TEMPERATURE	ARMOIRE CC INV2 SEUIL HAUT TEMPERATURE	ARMOIRE CC INV3 SEUIL HAUT TEMPERATURE

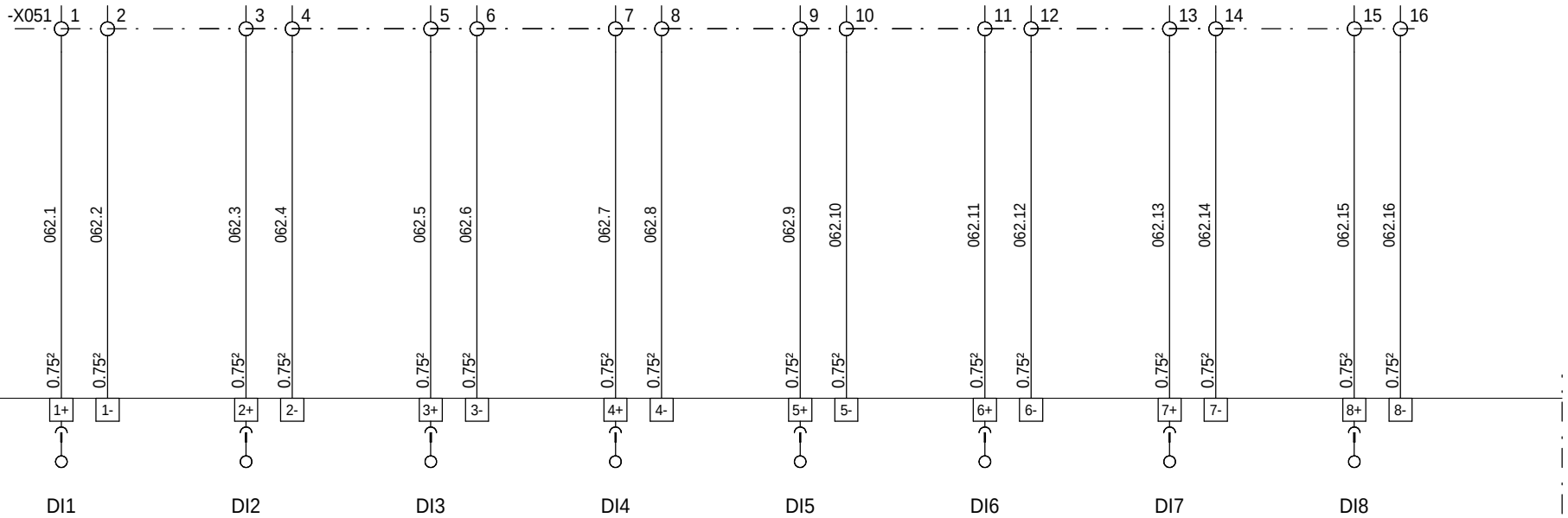

-A051 =S= TELECONTROL 0RIO2 16DI MODULE : 9

=N201
+AP01

Ind. Rev	Date Date	Modification / Modification	Archiv. Micro-filmed	Ind. Rev	Date Date	Modification / Modification	Archiv. Micro-filmed
01	06/03/2014	Modification I/O					
00	12/02/2014	Edition originale / First issue					

CARTE 16 ENTREES TOR
ENTREES 1 A 8

MONITORING
PHOTOVOLTAIQUE
CASINO LOT 6

GAP

Schneider Electric

ABV00084

Projet - No commande / Project - Order No.	Indice Rev	Folio Sheet
FR-6000251	01	062

A3 suite - 01/2008

The technical information contained in this document is the exclusive property of Schneider Electric Industries S.A.S and cannot be used or disclosed to third parties of any kind without its written consent. Only those drawings and diagrams marked "certified" or "for execution" are binding for execution. All devices shown in the diagrams are in open position, drawn out with operating mechanism discharged and all power sources off.

Les informations techniques contenues dans ce document sont la propriete exclusive de Schneider Electric Industries S.A.S et ne peuvent etre utilisees ou divulguees a des tiers quels qu'ils soient sans son accord ecrit. Seuls nous engageant pour l'execution, les plans et schemas marqués "certifie" ou "pour execution". Les appareils representes sur ce schéma sont en position ouvert - désarmés - débrochés - toutes sources coupées.

ARMOIRE CC INV4 SEUIL HAUT TEMPERATURE	ARMOIRE CC INV5 SEUIL HAUT TEMPERATURE	INV01 ETAT RELAIS D'ISOLEMENT BENDER	INV02 ETAT RELAIS D'ISOLEMENT BENDER	INV03 ETAT RELAIS D'ISOLEMENT BENDER	INV04 ETAT RELAIS D'ISOLEMENT BENDER	INV05 ETAT RELAIS D'ISOLEMENT BENDER	RESERVE

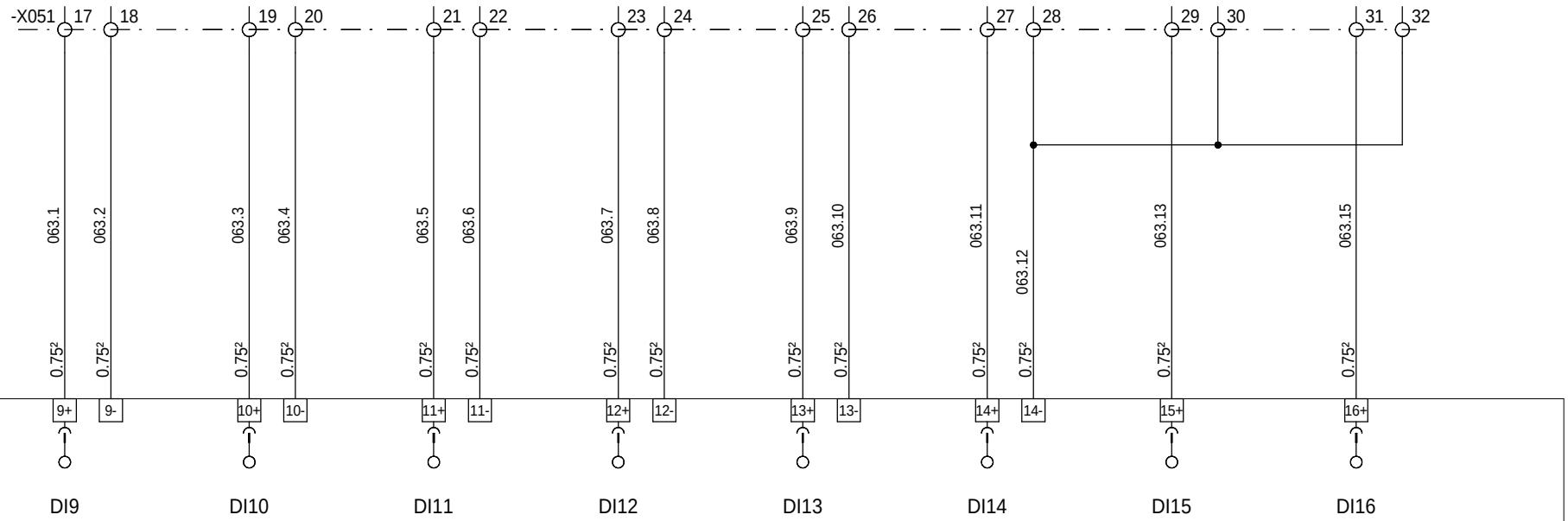

-A051 =S= TELECONTROL 0RIO2 16DI MODULE : 9

=N201
+AP01

Ind. Rev	Date Date	Modification / Modification	Archiv. Micro-filmed	Ind. Rev	Date Date	Modification / Modification	Archiv. Micro-filmed
01	06/03/2014	Modification I/O					
00	12/02/2014	Edition originale / First issue					

CARTE 16 ENTREES TOR
ENTREES 9 A 16

MONITORING
PHOTOVOLTAIQUE
CASINO LOT 6

GAP

Schneider Electric

ABV00084

Projet - No commande Project - Order No.	Indice Rev	Folio Sheet
FR-6000251	01	063

A3 suite - 01/2008

The technical information contained in this document is the exclusive property of Schneider Electric Industries S.A.S and cannot be used or disclosed to third parties of any kind without its written consent. Only those drawings and diagrams marked "certified" or "for execution" are binding for execution. All devices shown in the diagrams are in open position, drawn out with operating mechanism discharged and all power sources off.

Les informations techniques contenues dans ce document sont la propriete exclusive de Schneider Electric Industries S.A.S et ne peuvent etre utilisees ou divulguees a des tiers quels qu'ils soient sans son accord ecrit. Seuls nous engageant pour l'execution, les plans et schemas marqués "certifie" ou "pour execution". Les appareils representes sur ce schéma sont en position ouvert - désarmés - débrochés - toutes sources coupées.

ONDULEUR POSTE COMMANDE MARCHE ONDULEUR 5	ONDULEUR POSTE COMMANDE ARRET ONDULEUR 5	RELANCE CHARGEUR 48V	RESERVE				

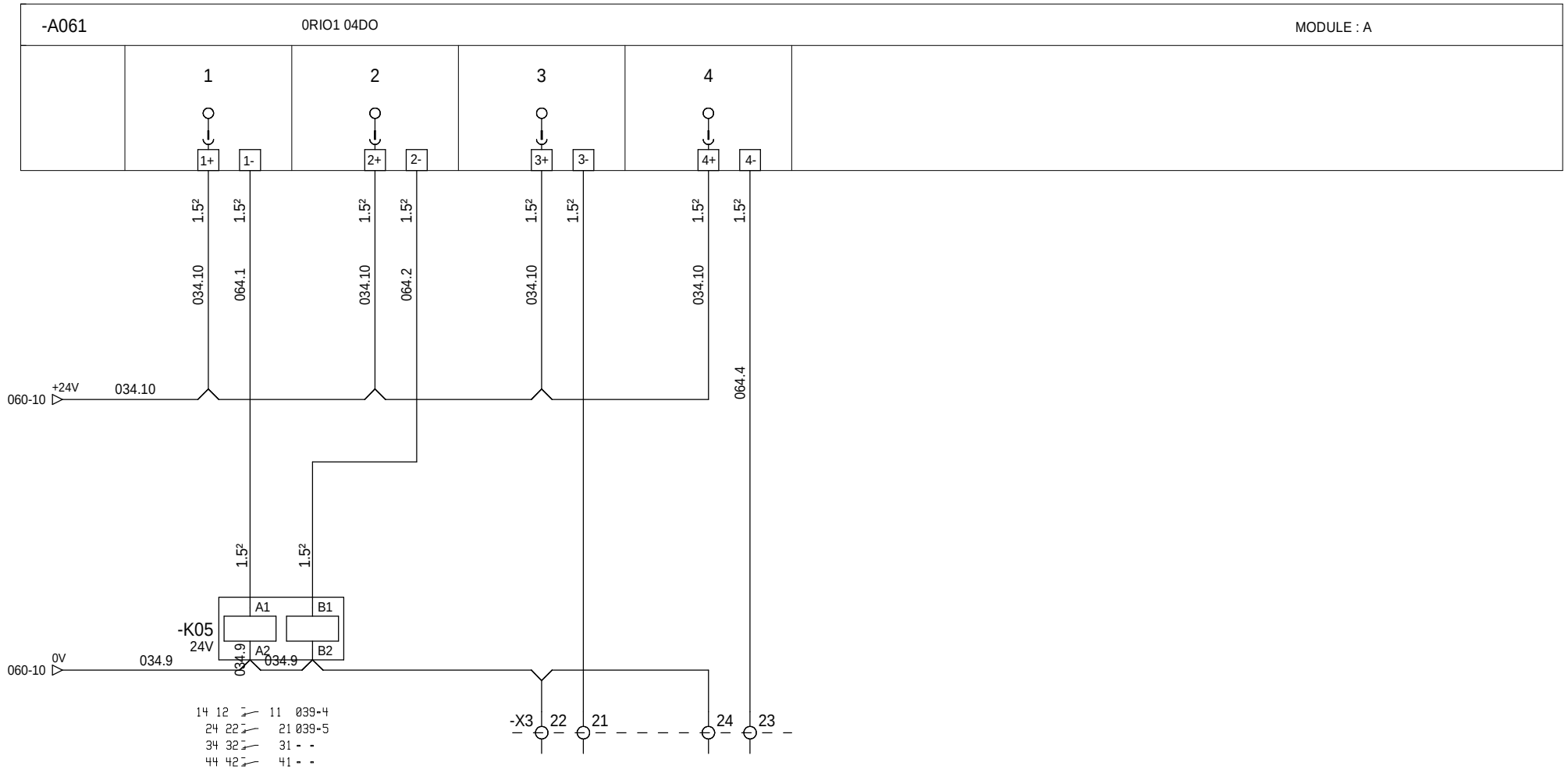

=N201

+AP01

Ind. Rev	Date Date	Modification / Modification	Archiv. Micro-filmed	Ind. Rev	Date Date	Modification / Modification	Archiv. Micro-filmed
00	12/02/2014	Edition originale / First issue					

CARTE 4 SORTIES TOR
RESERVE

MONITORING
PHOTOVOLTAIQUE
CASINO LOT 6

GAP

Schneider Electric

ABV00084

Projet - No commande Project - Order No.	Indice Rev	Folio Sheet
FR-6000251	00	064

A3 suite - 01/2008

The technical information contained in this document is the exclusive property of Schneider Electric Industries S.A.S and cannot be used or disclosed to third parties of any kind without its written consent. Only those drawings and diagrams marked "certified" or "for execution" are intended for execution. All devices shown in the diagrams are in open position, drawn out with operating mechanism discharged and all power sources off.

Les informations techniques contenues dans ce document sont la propriete exclusive de Schneider Electric Industries S.A.S et ne peuvent etre utilisees ou divulguees a des tiers quels qu'ils soient sans son accord ecrit. Seuls nous engageant pour l'execution, les plans et schemas marques "certifie" ou "pour execution". Les appareils representes sur ce schéma sont en position ouvert - désarmés - débrochés - toutes sources coupées.

SM6 DEFAUT ALIM AUX Q4 QM1	SM6 DEFAUT ALIM AUX Q4 QM2	SM6 DEFAUT ALIM AUX Q4 DM1	48V MT SYNTHESE ETAT 48V				

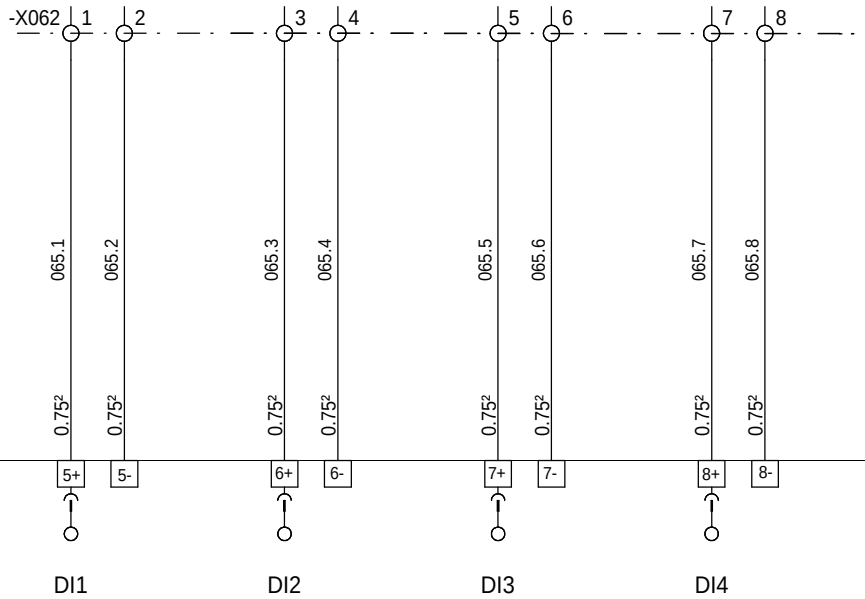

-A062 =S= TELECONTROL 0RIO1 04DI MODULE : B

=N201
+AP01

Ind. Rev	Date Date	Modification / Modification	Archiv. Micro-filmed	Ind. Rev	Date Date	Modification / Modification	Archiv. Micro-filmed
00	12/02/2014	Edition originale / First issue					

CARTE 4 ENTREES TOR
RESERVE

MONITORING
PHOTOVOLTAIQUE
CASINO LOT 6

GAP

Schneider Electric

ABV00084

Projet - No commande Project - Order No.	Indice Rev	Folio Sheet
FR-6000251	00	065

A3 suite - 01/2008

The technical information contained in this document is the exclusive property of Schneider Electric Industries S.A.S and cannot be used or disclosed to third parties of any kind without its written consent. Only those drawings and diagrams marked "certified" are to be used for execution. All devices shown in the diagrams are in open position, drawn out with operating mechanism discharged and all power sources off.

Les informations techniques contenues dans ce document sont la propriete exclusive de Schneider Electric Industries S.A.S et ne peuvent etre utilisees ou divulguees a des tiers quels qu'ils soient sans son accord ecrit. Seuls nous engageant pour l'execution, les plans et schemas marqués "certifie" ou "BON POUR EXECUTION". Les appareils representes sur ce schéma sont en position ouvert - désarmés - débrochés - toutes sources coupées.

48V MT FONCTIONNEMENT SUR BATTERIES	48V MT BATTERIES FAIBLES OU TRES FAIBLES	COFFRET DC INVx (GT100 ou GT30) PARAFOUDRE	COFFRET DC INVx (GT100 ou GT30) PARAFOUDRE				

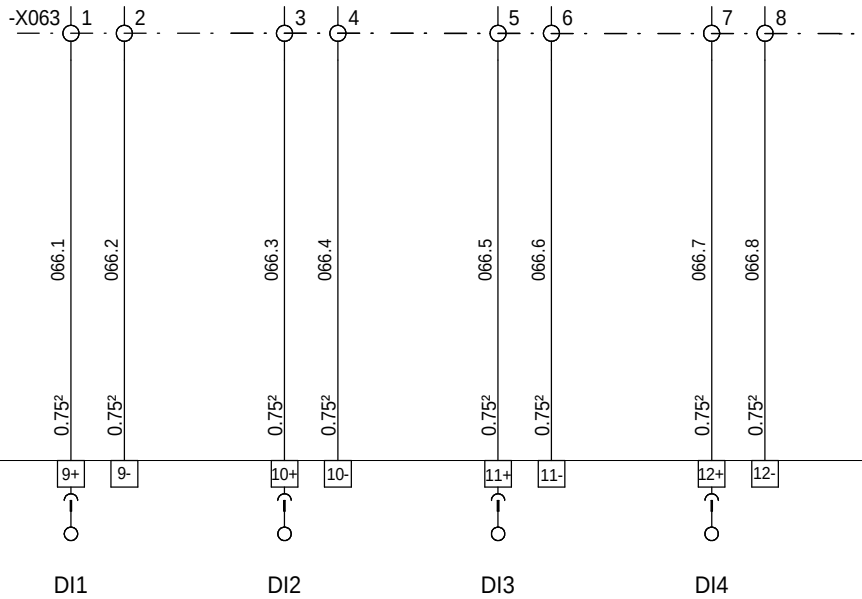

-A063 =S= TELECONTROL 0RIO1 04DI MODULE : C

=N201
+AP01

Ind. Rev	Date Date	Modification / Modification	Archiv. Micro-filmed	Ind. Rev	Date Date	Modification / Modification	Archiv. Micro-filmed
01	06/03/2014	Modification I/O					
00	12/02/2014	Edition originale / First issue					

CARTE 4 ENTREES TOR
RESERVE

MONITORING
PHOTOVOLTAIQUE
CASINO LOT 6

GAP

Schneider Electric

ABV00084

Projet - No commande Project - Order No.	Indice Rev	Folio Sheet
FR-6000251	01	066

A3 suite - 01/2008

The technical information contained in this document is the exclusive property of Schneider Electric Industries S.A.S and cannot be used or disclosed to third parties of any kind without its written consent. Only those drawings and diagrams marked "for construction" or "for execution" are binding for execution. All devices shown in the diagrams are in open position, drawn out with operating mechanism discharged and all power sources off.

Les informations techniques contenues dans ce document sont la propriete exclusive de Schneider Electric Industries S.A.S et ne peuvent etre utilisees ou divulguees a des tiers quels qu'ils soient sans son accord ecrit. Seuls nous engageant pour l'execution les plans et schemas marqués "pour execution". Les appareils representes sur ce schéma sont en position ouvert - désarmés - débrochés - toutes sources coupées.

INVERTER GT100 1 DISJONCTEUR TBT	INVERTER GT100 2 DISJONCTEUR TBT	INVERTER GT100 DEPART TFO	INVERTER GT100 DEPART AUX				

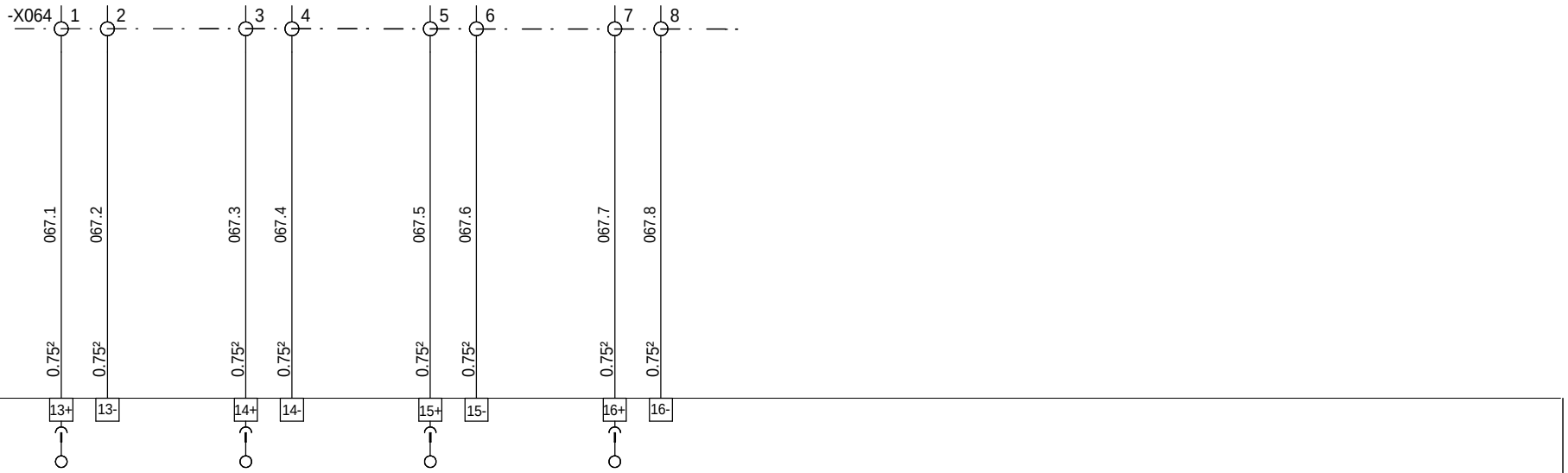

-A064 MANUFACT 0RIO1 04DI MODULE : D

=N201
+AP01

The technical information contained in this document is the exclusive property of Schneider Electric Industries S.A.S and cannot be used or disclosed to third parties of any kind without its written consent. Only those drawings and diagrams marked "for construction" or "for execution" are binding for execution. All drawings shown in the diagrams are in open position, drawn out with operating mechanism discharged and all power sources off.

Les informations techniques contenues dans ce document sont la propriete exclusive de Schneider Electric Industries S.A.S et ne peuvent etre utilisees ou divulguees a des tiers quels qu'ils soient sans son accord ecrit. Seuls nous engageant pour l'execution, les plans et schemas marqués "pour execution" et les schemas dessinés en position ouvert - appareils representés sur ce schéma sont en position ouvert - désarmés - débrochés - toutes sources coupées.

Ind. Rev	Date Date	Modification / Modification	Archiv. Micro-filmed	Ind. Rev	Date Date	Modification / Modification	Archiv. Micro-filmed
01	06/03/2014	Modification I/O					
00	12/02/2014	Edition originale / First issue					

CARTE 4 ENTREES TOR
RESERVE

MONITORING
PHOTOVOLTAIQUE
CASINO LOT 6

GAP

Schneider Electric

ABV00084

Projet - No commande Project - Order No.	Indice Rev	Folio Sheet
FR-6000251	01	067

A3 suite - 01/2008

The technical information contained in this document is the exclusive property of Schneider Electric Industries S.A.S and cannot be used or disclosed to third parties of any kind without its written consent. Only those drawings and diagrams marked "for construction" or "for execution" are to be used for execution. All drawings shown in this diagrams are in open position, drawn out with operating mechanism discharged and all power sources off.

Les informations techniques contenues dans ce document sont la propriete exclusive de Schneider Electric Industries S.A.S et ne peuvent etre utilisees ou divulguees a des tiers quels qu'ils soient sans son accord ecrit. Seuls nous engageant pour une execution, les plans et schemas marqués "pour construire" ou "pour executer" et les diagrammes sur ce schéma sont en position ouvert - désarmés - débrochés - toutes sources coupées.

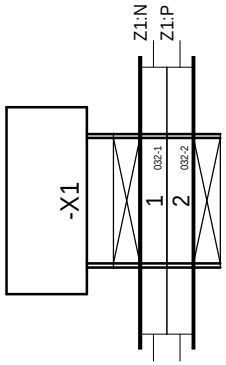

=N201
+AP01

Ind. Rev	Date Date	Modification / Modification	Archiv. Micro-filmed	Ind. Rev	Date Date	Modification / Modification	Archiv. Micro-filmed
01	06/03/2014	Edition originale / First issue					

BORNIER : =N201+AP01-X1 /
TERMINAL BLOCK : =N201+AP01-X1

MONITORING
PHOTOVOLTAIQUE
CASINO LOT 6

GAP

Schneider Electric

ABV00084

Projet - No commande / Project - Order No.	Indice / Rev	Folio / Sheet
FR-6000251	01	150

A3 suite - 01/2008

The technical information contained in this document is the exclusive property of Schneider Electric Industries S.A.S and cannot be used or disclosed to third parties of any kind without its written consent. Only those drawings and diagrams marked "for execution" are to be used for execution. All devices shown in the diagrams are in open position, drawn out with operating mechanism discharged and all power sources off.

Les informations techniques contenues dans ce document sont la propriete exclusive de Schneider Electric Industries S.A.S et ne peuvent etre utilisees ou divulguees a des tiers quels qu'ils soient sans son accord ecrit. Seuls nous engageant : pour execution, les plages et schemas marques "a des fins d'execution" ou "a des fins de construction". Les appareils representes sur ce schéma sont en position ouvert - désarmés - débrochés - toutes sources coupées.

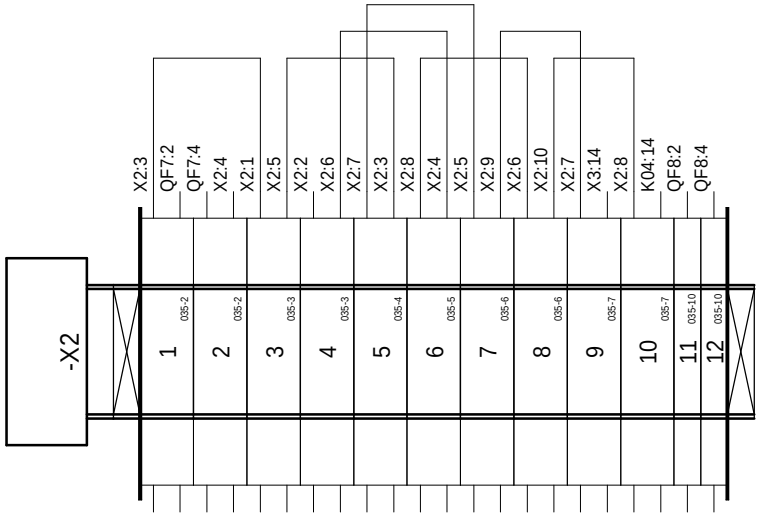

=N201
+AP01

Ind. Rev	Date Date	Modification / Modification	Archiv. Micro-filmed	Ind. Rev	Date Date	Modification / Modification	Archiv. Micro-filmed
01	06/03/2014	Edition originale / First issue					

BORNIER : =N201+AP01-X2 /
TERMINAL BLOCK : =N201+AP01-X2

MONITORING
PHOTOVOLTAIQUE
CASINO LOT 6

GAP

Schneider Electric

ABV00084

Projet - No commande / Project - Order No.	Indice / Rev	Folio / Sheet
FR-6000251	01	152

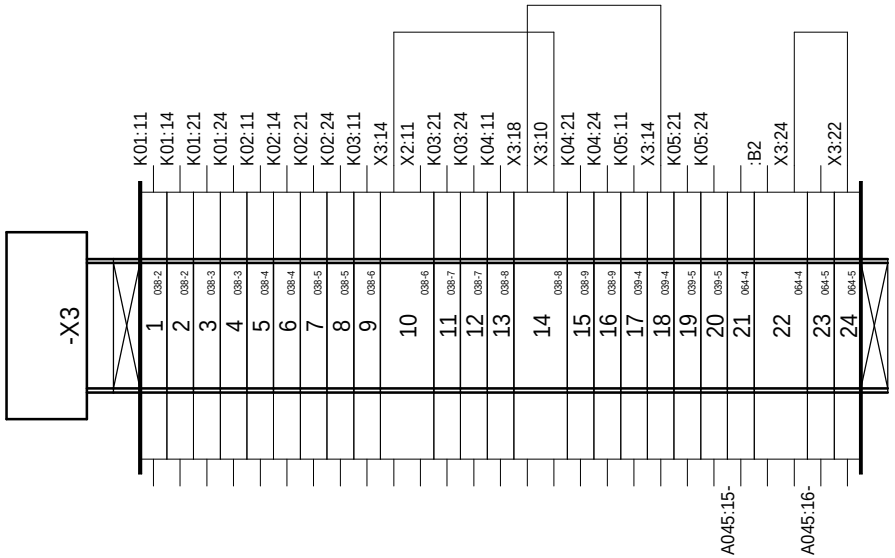

=N201
+AP01

The technical information contained in this document is the exclusive property of Schneider Electric Industries S.A.S and cannot be used or disclosed to third parties of any kind without its written consent. Only those drawings and diagrams marked "for execution" are to be used for execution. All devices shown in the diagrams are in open position, drawn out with operating mechanism discharged and all power sources off.

Les informations techniques contenues dans ce document sont la propriete exclusive de Schneider Electric Industries S.A.S et ne peuvent etre utilisees ou divulguees a des tiers quels qu'ils soient sans son accord ecrit. Seuls nous engageant pour l'execution, les plages et schemas marques "a executer" et le connecteur de l'appareil representes sur ce schéma sont en position ouvert - désarmés - débrochés - toutes sources coupées.

Ind. Rev	Date Date	Modification / Modification	Archiv. Micro-filmed	Ind. Rev	Date Date	Modification / Modification	Archiv. Micro-filmed
00	12/02/2014	Edition originale / First issue					

BORNIER : =N201+AP01-X3 /
TERMINAL BLOCK : =N201+AP01-X3

MONITORING
PHOTOVOLTAIQUE
CASINO LOT 6

GAP

Schneider Electric

ABV00084

Projet - No commande / Project - Order No.	Indice Rev	Folio Sheet
FR-6000251	00	153

A3 suite - 01/2008

The technical information contained in this document is the exclusive property of Schneider Electric Industries S.A.S and cannot be used or disclosed to third parties of any kind without its written consent. Only those drawings and diagrams marked "for execution" are to be used for the execution. All other drawings shown in the diagrams are in open position, drawn out with operating mechanism discharged and all power sources off.

Les informations techniques contenues dans ce document sont la propriete exclusive de Schneider Electric Industries S.A.S et ne peuvent etre utilisees ou divulguees a des tiers quels qu'ils soient sans son accord ecrit. Seuls nous engageant : pour le execution, les plans et schemas marques "a des fins d'execution" et les appareils representes sur ce schéma sont en position ouvert - désarmés - débrochés - toutes sources coupées.

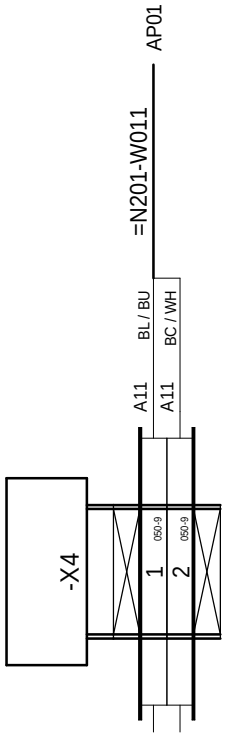

=N201
+AP01

Ind. Rev	Date Date	Modification / Modification	Archiv. Micro-filmed	Ind. Rev	Date Date	Modification / Modification	Archiv. Micro-filmed
00	12/02/2014	Edition originale / First issue					

BORNIER : =N201+AP01-X4 /
TERMINAL BLOCK : =N201+AP01-X4

MONITORING
PHOTOVOLTAIQUE
CASINO LOT 6

GAP

Schneider Electric

ABV00084

Projet - No commande / Project - Order No.	Indice Rev	Folio Sheet
FR-6000251	00	154

The technical information contained in this document is the exclusive property of Schneider Electric Industries S.A.S and cannot be used or disclosed to third parties of any kind without its written consent. Only those drawings and diagrams marked "certified for construction" are authorized for execution. All devices shown in the diagrams are in open position, drawn out with operating mechanism discharged and all power sources off.

Les informations techniques contenues dans ce document sont la propriete exclusive de Schneider Electric Industries S.A.S et ne peuvent etre utilisees ou divulguees a des tiers quels qu'ils soient sans son accord ecrit. Seuls nous engageant pour ce document, les plans et schemas marqués « bon pour execution » et les diagrammes sur ce schéma sont en position ouvert - désarmés - débrochés - toutes sources coupées.

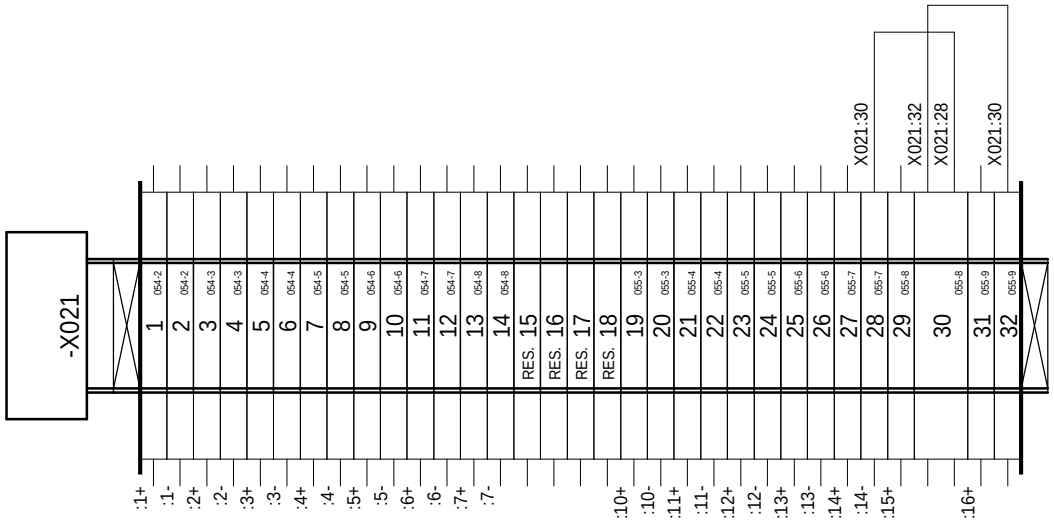

=N201
+AP01

Ind. Rev	Date Date	Modification / Modification	Archiv. Micro-filmed	Ind. Rev	Date Date	Modification / Modification	Archiv. Micro-filmed
00	12/02/2014	Edition originale / First issue					

BORNIER : =N201+AP01-X021 /
TERMINAL BLOCK : =N201+AP01-X021

MONITORING
PHOTOVOLTAIQUE
CASINO LOT 6

GAP

Schneider Electric

ABV00084

Projet - No commande / Project - Order No.	Indice Rev	Folio Sheet
FR-6000251	00	156

A3 suite - 01/2008

The technical information contained in this document is the exclusive property of Schneider Electric Industries S.A.S and cannot be used or disclosed to third parties of any kind without its written consent. Only those drawings and diagrams marked "for execution" are authorized for execution. All drawings shown in the diagrams are in open position, drawn out with operating mechanism discharged and all power sources off.

Les informations techniques contenues dans ce document sont la propriete exclusive de Schneider Electric Industries S.A.S et ne peuvent etre utilisees ou divulguees a des tiers quels qu'ils soient sans son accord ecrit. Seuls nous engageant pour l'execution, les plans et schemas annotes "a la construction" et les appareils representes sur ce schéma sont en position ouvert - désarmés - débrochés - toutes sources coupées.

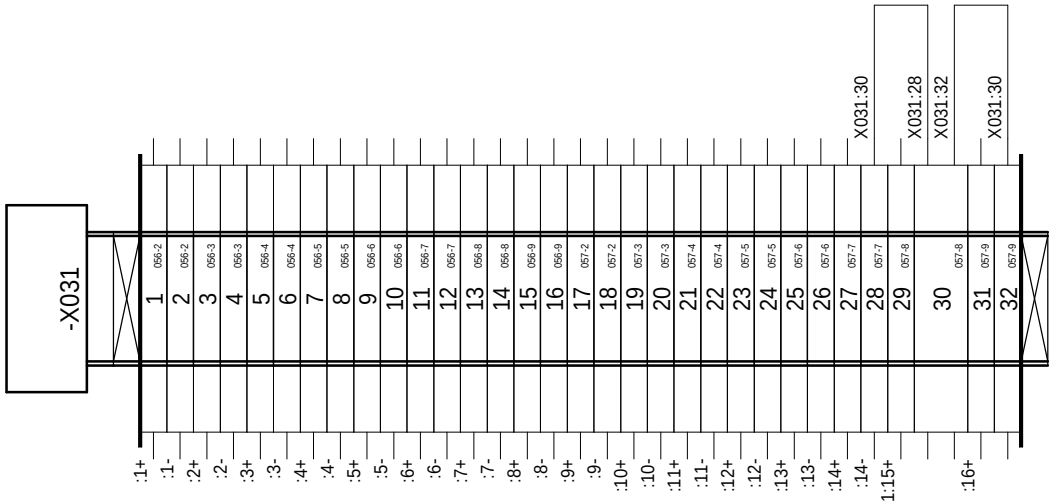

=N201
+AP01

Ind. Rev	Date Date	Modification / Modification	Archiv. Micro-filmed	Ind. Rev	Date Date	Modification / Modification	Archiv. Micro-filmed
00	12/02/2014	Edition originale / First issue					

BORNIER : =N201+AP01-X031 /
TERMINAL BLOCK : =N201+AP01-X031

MONITORING
PHOTOVOLTAIQUE
CASINO LOT 6

GAP

Schneider Electric

ABV00084

Projet - No commande / Project - Order No.	Indice Rev	Folio Sheet
FR-6000251	00	157

A3 suite - 01/2008

The technical information contained in this document is the exclusive property of Schneider Electric Industries S.A.S and cannot be used or disclosed to third parties of any kind without its written consent. Only those drawings and diagrams marked "for construction" or "for execution" may be used for the purpose of execution. All devices shown in the diagrams are in open position, drawn out with operating mechanism discharged and all power sources off.

Les informations techniques contenues dans ce document sont la propriete exclusive de Schneider Electric Industries S.A.S et ne peuvent etre utilisees ou divulguees a des tiers quels qu'ils soient sans son accord ecrit. Seuls nous engageant pour l'execution, les plans et schemas marqués "a la construction" ou "a l'execution" et les diagrammes sur ce schéma sont en position ouvert - désarmés - débrochés - toutes sources coupées.

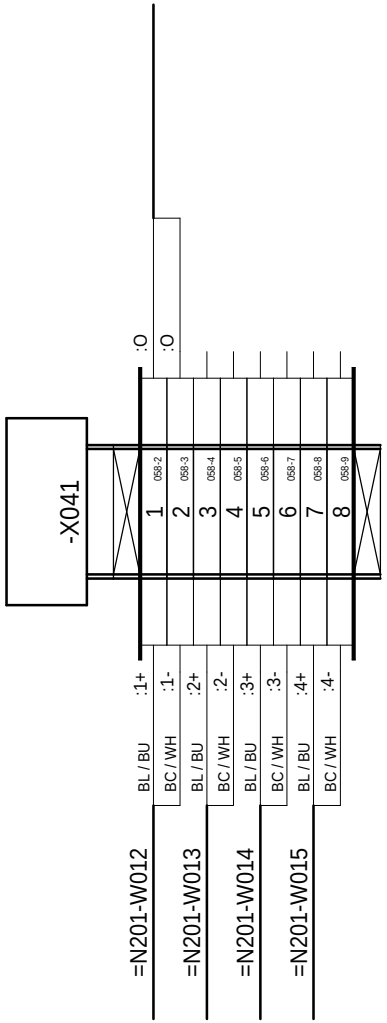

=N201
+AP01

Ind. Rev	Date Date	Modification / Modification	Archiv. Micro-filmed	Ind. Rev	Date Date	Modification / Modification	Archiv. Micro-filmed
00	12/02/2014	Edition originale / First issue					

BORNIER : =N201+AP01-X041 /
TERMINAL BLOCK : =N201+AP01-X041

MONITORING
PHOTOVOLTAIQUE
CASINO LOT 6

GAP

Schneider Electric

ABV00084

Projet - No commande Project - Order No.	Indice Rev	Folio Sheet
FR-6000251	00	158

A3 suite - 01/2008

The technical information contained in this document is the exclusive property of Schneider Electric Industries S.A.S and cannot be used or disclosed to third parties of any kind without its written consent. Only those drawings and diagrams marked "for construction" or "for execution" are authorized for execution. All devices shown in the diagrams are in open position, drawn out with operating mechanism discharged and all power sources off.

Les informations techniques contenues dans ce document sont la propriete exclusive de Schneider Electric Industries S.A.S et ne peuvent etre utilisees ou divulguees a des tiers quels qu'ils soient sans son accord ecrit. Seuls nous engageant : pour les plans et schemas marques "a des fins de construction" et "a des fins d'execution", les appareils representes sur ce schéma sont en position ouvert - désarmés - débrochés - toutes sources coupées.

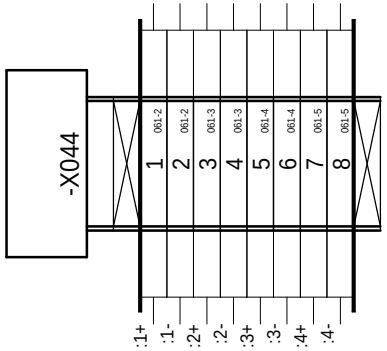

=N201
+AP01

Ind. Rev	Date Date	Modification / Modification	Archiv. Micro-filmed	Ind. Rev	Date Date	Modification / Modification	Archiv. Micro-filmed
00	12/02/2014	Edition originale / First issue					

BORNIER : =N201+AP01-X044 /
TERMINAL BLOCK : =N201+AP01-X044

MONITORING
PHOTOVOLTAIQUE
CASINO LOT 6

GAP

Schneider Electric

ABV00084

Projet - No commande / Project - Order No.	Indice Rev	Folio Sheet
FR-6000251	00	159

A3 suite - 01/2008

The technical information contained in this document is the exclusive property of Schneider Electric Industries S.A.S and cannot be used or disclosed to third parties of any kind without its written consent. Only those drawings and diagrams marked "certified" are valid for execution. All drawings shown in the diagrams are in open position, drawn out with operating mechanism discharged and all power sources off.

Les informations techniques contenues dans ce document sont la propriete exclusive de Schneider Electric Industries S.A.S et ne peuvent etre utilisees ou divulguees a des tiers quels qu'ils soient sans son accord ecrit. Seuls nous engagent ce qui est precisement indique sur les plans et schemas certifies. Les dessins et schemas sont en position ouvert - les appareils representes sur ce schéma sont en position ouvert - désarmés - débrochés - toutes sources coupées.

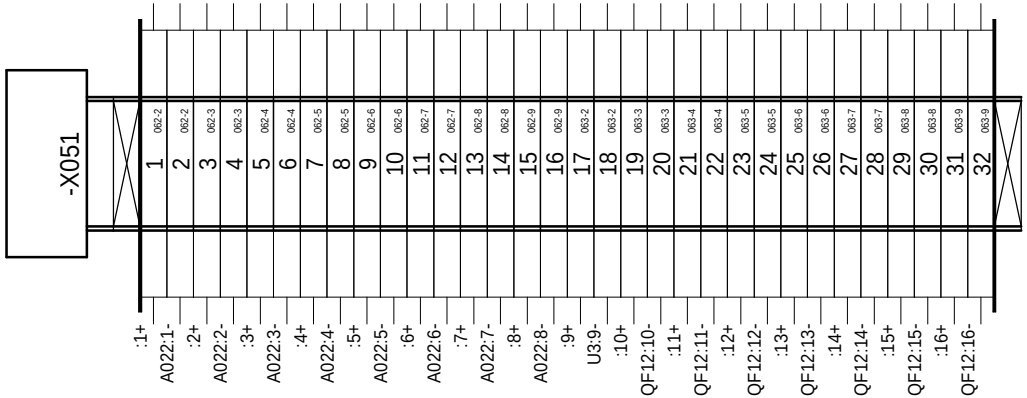

=N201
+AP01

Ind. Rev	Date Date	Modification / Modification	Archiv. Micro-filmed	Ind. Rev	Date Date	Modification / Modification	Archiv. Micro-filmed
00	12/02/2014	Edition originale / First issue					

BORNIER : =N201+AP01-X051 /
TERMINAL BLOCK : =N201+AP01-X051

MONITORING
PHOTOVOLTAIQUE
CASINO LOT 6

GAP

Schneider Electric

ABV00084

Projet - No commande / Project - Order No.	Indice / Rev	Folio / Sheet
FR-6000251	00	160

A3 suite - 01/2008

The technical information contained in this document is the exclusive property of Schneider Electric Industries S.A.S and cannot be used or disclosed to third parties of any kind without its written consent. Only those drawings and diagrams marked "for execution" are authorized for execution. All devices shown in the diagrams are in open position, drawn out with operating mechanism discharged and all power sources off.

Les informations techniques contenues dans ce document sont la propriete exclusive de Schneider Electric Industries S.A.S et ne peuvent etre utilisees ou divulguees a des tiers quels qu'ils soient sans son accord ecrit. Seuls nous engageant : pour execution, les plans et schemas marqués "pour execution". Les appareils representes sur ce schéma sont en position ouvert - désarmés - débrochés - toutes sources coupées.

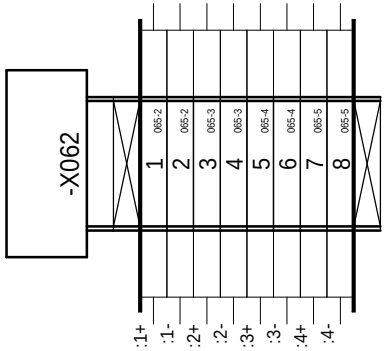

=N201
+AP01

Ind. Rev	Date Date	Modification / Modification	Archiv. Micro-filmed	Ind. Rev	Date Date	Modification / Modification	Archiv. Micro-filmed
00	12/02/2014	Edition originale / First issue					

BORNIER : =N201+AP01-X062 /
TERMINAL BLOCK : =N201+AP01-X062

MONITORING
PHOTOVOLTAIQUE
CASINO LOT 6

GAP

Schneider Electric

ABV00084

Projet - No commande / Project - Order No.	Indice / Rev	Folio / Sheet
FR-6000251	00	165

A3 suite - 01/2008

The technical information contained in this document is the exclusive property of Schneider Electric Industries S.A.S and cannot be used or disclosed to third parties of any kind without its written consent. Only those drawings and diagrams marked "for construction" or "for execution" are authorized for execution. All drawings shown in the diagrams are in open position, drawn out with operating mechanism discharged and all power sources off.

Les informations techniques contenues dans ce document sont la propriete exclusive de Schneider Electric Industries S.A.S et ne peuvent etre utilisees ou divulguees a des tiers quels qu'ils soient sans son accord ecrit. Seuls nous engageant : pour execution, les plans et schemas marqués "a construire" ou "a executer" et les appareils representes sur ce schéma sont en position ouvert - désarmés - débrochés - toutes sources coupées.

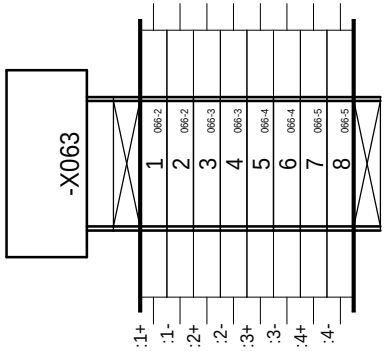

=N201
+AP01

Ind. Rev	Date Date	Modification / Modification	Archiv. Micro-filmed	Ind. Rev	Date Date	Modification / Modification	Archiv. Micro-filmed
00	12/02/2014	Edition originale / First issue					

BORNIER : =N201+AP01-X063 /
TERMINAL BLOCK : =N201+AP01-X063

MONITORING
PHOTOVOLTAIQUE
CASINO LOT 6

GAP

Schneider Electric

ABV00084

Projet - No commande / Project - Order No.	Indice / Rev	Folio / Sheet
FR-6000251	00	166

The technical information contained in this document is the exclusive property of Schneider Electric Industries S.A.S and cannot be used or disclosed to third parties of any kind without its written consent. Only those drawings and diagrams emitted after order have been approved by Schneider Electric are valid. All devices shown in the diagrams are in open position, drawn out with operating mechanism discharged and all power sources off.

Les informations techniques contenues dans ce document sont la propriete exclusive de Schneider Electric Industries S.A.S et ne peuvent etre utilisees ou divulguees a des tiers quels qu'ils soient sans son accord ecrit. Seuls nous engagent pour l'execution les plans et schemas emis apres commande. Les appareils representes sur ce schéma sont en position ouvert - désarmés - débrochés - toutes sources coupées.

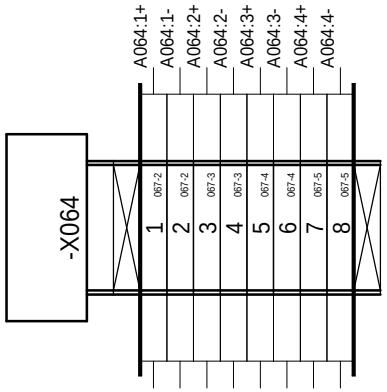

=N201
+AP01

Ind. Rev	Date Date	Modification / Modification	Archiv. Micro-filmed	Ind. Rev	Date Date	Modification / Modification	Archiv. Micro-filmed
01	06/03/2014	Edition originale / First issue					

BORNIER : =N201+AP01-X064 /
TERMINAL BLOCK : =N201+AP01-X064

MONITORING
PHOTOVOLTAIQUE
CASINO LOT 6

GAP

Schneider Electric

ABV00084

Projet - No commande / Project - Order No.	Indice Rev	Folio Sheet
FR-6000251	01	167

A3 suite - 01/2008

Localisation (Location)	Installation (Function)	Repère (Tag)	Page (Sheet)	Designation	Fabricant (Manufacturer)	Ref. fabricant (Manufacturer Ref.)
AP01	N201	A01	052	ALIMENTATION BOITIER CPU PHENIX / CPU PHENIX POWER SUPPLY UNIT	=S= TELECONTROL	0RIO2 UPS-2
		A02	052	BOITIER EXT-2, 1 EMPLACEMENT CARTE T2 / EXT-2 UNIT, 1 T2 BOARD SLOT	=S= TELECONTROL	0RIO2 EXT-2
		A03	052	BOITIER EXT-2, 1 EMPLACEMENT CARTE T2 / EXT-2 UNIT, 1 T2 BOARD SLOT	=S= TELECONTROL	0RIO2 EXT-2
		A04	052	BOITIER EXT-1, 4 EMPLACEMENTS CARTES T1 / EXT-1 UNIT, 4 T1 BOARDS SLOTS	=S= TELECONTROL	0RIO2 EXT-1
		A05	053	BOITIER EXT-2, 1 EMPLACEMENT CARTE T2 / EXT-2 UNIT, 1 T2 BOARD SLOT	=S= TELECONTROL	0RIO2 EXT-2
		A06	053	BOITIER EXT-1, 4 EMPLACEMENTS CARTES T1 / EXT-1 UNIT, 4 T1 BOARDS SLOTS	=S= TELECONTROL	0RIO2 EXT-1
		A11	050	PC DE TELEGESTION UNO-1170E AVEC CARTE EXT. RS485 / UNO-1170E REMOTE MANAGEMENT PC WITH RS485 EXPANSION PC	ADVANTECH	0ACC0000
		A021	052	CARTE 16 ENTREES LOGIQUES ET COMPTAGES, T2 / 16 SELF-POWERED DIGITAL AND COUNTING INPUTS BOARD, T2	=S= TELECONTROL	0RIO2 16DI
		A031	052	CARTE 16 ENTREES LOGIQUES ET COMPTAGES, T2 / 16 SELF-POWERED DIGITAL AND COUNTING INPUTS BOARD, T2	=S= TELECONTROL	0RIO2 16DI
		A041	052	CARTE 4 ENTREES ANALOGIQUES UNIVERSELLES, T1 / 4 UNIVERSAL ANALOG INPUTS BOARD, T1	=S= TELECONTROL	0RIO1 04AI
		A042	052	CARTE 4 SORTIES LOGIQUES RELAIS ELECTROMECANIQUE, T1 / 4 ELECTROMECHANICAL RELAYS DIGITAL OUTPUTS BOARD, T1	=S= TELECONTROL	0RIO1 04DO
		A043	052	CARTE 4 SORTIES LOGIQUES RELAIS ELECTROMECANIQUE, T1 / 4 ELECTROMECHANICAL RELAYS DIGITAL OUTPUTS BOARD, T1	=S= TELECONTROL	0RIO1 04DO
		A044	052	CARTE 4 ENTREES LOGIQUES TOR, T1 / 4 SELF-POWERED DIGITAL INPUTS BOAR, T1	=S= TELECONTROL	0RIO1 04DI
		A051	053	CARTE 16 ENTREES LOGIQUES ET COMPTAGES, T2 / 16 SELF-POWERED DIGITAL AND COUNTING INPUTS BOARD, T2	=S= TELECONTROL	0RIO2 16DI
		A061	053	CARTE 4 SORTIES LOGIQUES RELAIS ELECTROMECANIQUE, T1 / 4 ELECTROMECHANICAL RELAYS DIGITAL OUTPUTS BOARD, T1	=S= TELECONTROL	0RIO1 04DO
		A062	053	CARTE 4 ENTREES LOGIQUES TOR, T1 / 4 SELF-POWERED DIGITAL INPUTS BOAR, T1	=S= TELECONTROL	0RIO1 04DI
		A063	053	CARTE 4 ENTREES LOGIQUES TOR, T1 / 4 SELF-POWERED DIGITAL INPUTS BOAR, T1	=S= TELECONTROL	0RIO1 04DI
		A064	053	CARTE 4 ENTREES LOGIQUES TOR, T1 / 4 SELF-POWERED DIGITAL INPUTS BOAR, T1	=S= TELECONTROL	0RIO1 04DI
		F1.1	040	FICHE PARAFOUDRE HF 3 F-In:10kA (8/20)-Uc:13VCC / HF LIGHTNING ARRESTER PLUG 3 W-In:10kA (8/20)-Uc:13VDC	PHOENIX CONTACT	2858043
			040	EMBASE PARAFOUDRE AVEC DECOUPLAGE ECRAN/MASSE / LIGHTNING ARRESTER SUPPORT WITH SHIELD/EXPOSED CONDUCTIVE PART	PHOENIX CONTACT	2856126
			040	RACCORDEMENT AUTODENUDANT POUR BLINDAGE DIAMETRE 3-6mm / SELF-STRIPPER CONNECTION FOR SHIELD DIAMETER 3-6 mm	PHOENIX CONTACT	2839295
		F1.2	040	FICHE PARAFOUDRE HF 3 F-In:10kA (8/20)-Uc:13VCC / HF LIGHTNING ARRESTER PLUG 3 W-In:10kA (8/20)-Uc:13VDC	PHOENIX CONTACT	2858043
			040	EMBASE PARAFOUDRE AVEC DECOUPLAGE ECRAN/MASSE / LIGHTNING ARRESTER SUPPORT WITH SHIELD/EXPOSED CONDUCTIVE PART	PHOENIX CONTACT	2856126
			040	RACCORDEMENT AUTODENUDANT POUR BLINDAGE DIAMETRE 3-6mm / SELF-STRIPPER CONNECTION FOR SHIELD DIAMETER 3-6 mm	PHOENIX CONTACT	2839295
		F1.3	041	FICHE PARAFOUDRE HF 3 F-In:10kA (8/20)-Uc:13VCC / HF LIGHTNING ARRESTER PLUG 3 W-In:10kA (8/20)-Uc:13VDC	PHOENIX CONTACT	2858043
			041	EMBASE PARAFOUDRE AVEC DECOUPLAGE ECRAN/MASSE / LIGHTNING ARRESTER SUPPORT WITH SHIELD/EXPOSED CONDUCTIVE PART	PHOENIX CONTACT	2856126
			041	RACCORDEMENT AUTODENUDANT POUR BLINDAGE DIAMETRE 3-6mm / SELF-STRIPPER CONNECTION FOR SHIELD DIAMETER 3-6 mm	PHOENIX CONTACT	2839295
		F1.4	041	FICHE PARAFOUDRE HF 3 F-In:10kA (8/20)-Uc:13VCC / HF LIGHTNING ARRESTER PLUG 3 W-In:10kA (8/20)-Uc:13VDC	PHOENIX CONTACT	2858043
			041	EMBASE PARAFOUDRE AVEC DECOUPLAGE ECRAN/MASSE / LIGHTNING ARRESTER SUPPORT WITH SHIELD/EXPOSED CONDUCTIVE PART	PHOENIX CONTACT	2856126
			041	RACCORDEMENT AUTODENUDANT POUR BLINDAGE DIAMETRE 3-6mm / SELF-STRIPPER CONNECTION FOR SHIELD DIAMETER 3-6 mm	PHOENIX CONTACT	2839295
		F1.5	042	FICHE PARAFOUDRE HF 3 F-In:10kA (8/20)-Uc:13VCC / HF LIGHTNING ARRESTER PLUG 3 W-In:10kA (8/20)-Uc:13VDC	PHOENIX CONTACT	2858043
			042	EMBASE PARAFOUDRE AVEC DECOUPLAGE ECRAN/MASSE / LIGHTNING ARRESTER SUPPORT WITH SHIELD/EXPOSED CONDUCTIVE PART	PHOENIX CONTACT	2856126
			042	RACCORDEMENT AUTODENUDANT POUR BLINDAGE DIAMETRE 3-6mm / SELF-STRIPPER CONNECTION FOR SHIELD DIAMETER 3-6 mm	PHOENIX CONTACT	2839295
		K01	059	RELAIS BISTABLE AVEC DIODE 24VDC 4INV / LATCHING RELAY WITH SUPPRESSOR , 24 V DC, 4OC	TELEMECANIQUE	RHK412BA76
			059	EMBASE AVANT VIS / SCREW BASE PLATE	TELEMECANIQUE	RHZ21
			059	ETRIER METALLIQUE DE MAINTIEN / METAL CLAMP	TELEMECANIQUE	RXZ 400
		K02	059	RELAIS BISTABLE AVEC DIODE 24VDC 4INV / LATCHING RELAY WITH SUPPRESSOR , 24 V DC, 4OC	TELEMECANIQUE	RHK412BA76
			059	EMBASE AVANT VIS / SCREW BASE PLATE	TELEMECANIQUE	RHZ21
			059	ETRIER METALLIQUE DE MAINTIEN / METAL CLAMP	TELEMECANIQUE	RXZ 400
		K03	060	RELAIS BISTABLE AVEC DIODE 24VDC 4INV / LATCHING RELAY WITH SUPPRESSOR , 24 V DC, 4OC	TELEMECANIQUE	RHK412BA76
			060	EMBASE AVANT VIS / SCREW BASE PLATE	TELEMECANIQUE	RHZ21
			060	ETRIER METALLIQUE DE MAINTIEN / METAL CLAMP	TELEMECANIQUE	RXZ 400
		K04	060	RELAIS BISTABLE AVEC DIODE 24VDC 4INV / LATCHING RELAY WITH SUPPRESSOR , 24 V DC, 4OC	TELEMECANIQUE	RHK412BA76
			060	EMBASE AVANT VIS / SCREW BASE PLATE	TELEMECANIQUE	RHZ21
			060	ETRIER METALLIQUE DE MAINTIEN / METAL CLAMP	TELEMECANIQUE	RXZ 400
		K05	039	RELAIS BISTABLE AVEC DIODE 24VDC 4INV / LATCHING RELAY WITH SUPPRESSOR , 24 V DC, 4OC	TELEMECANIQUE	RHK412BA76
			039	EMBASE AVANT VIS / SCREW BASE PLATE	TELEMECANIQUE	RHZ21
			039	ETRIER METALLIQUE DE MAINTIEN / METAL CLAMP	TELEMECANIQUE	RXZ 400
		K06	039	RELAIS BISTABLE AVEC DIODE 24VDC 4INV / LATCHING RELAY WITH SUPPRESSOR , 24 V DC, 4OC	TELEMECANIQUE	RHK412BA76
			039	EMBASE AVANT VIS / SCREW BASE PLATE	TELEMECANIQUE	RHZ21

The technical information contained in this document is the exclusive property of Schneider Electric Industries S.A.S and cannot be used or disclosed to third parties of any kind without its written consent. Only those drawings and diagrams marked "certified" are to be used for execution. All drawings shown in this document are in open position, drawn out with operating mechanism discharged and all power sources off.

La propriete exclusive de Schneider Electric Industries S.A.S et ne peuvent etre utilisees ou divulguees a des tiers quels qu'ils soient sans son accord ecrit. Seuls nous engagent ceux qui portent la mention "certifie" et lorsque les appareils representes sur ce schéma sont en position ouvert - désarmés - débrochés - toutes sources coupées.

Les informations techniques contenues dans ce document sont la propriete exclusive de Schneider Electric Industries S.A.S et ne peuvent etre utilisees ou divulguees a des tiers quels qu'ils soient sans son accord ecrit. Seuls nous engagent ceux qui portent la mention "certifie" et lorsque les appareils representes sur ce schéma sont en position ouvert - désarmés - débrochés - toutes sources coupées.

Ind. (Rev)	Date	Modification / Modification	Archiv. (Micro-filmed)	Ind. (Rev)	Date	Modification / Modification	Archiv. (Micro-filmed)
00	12/02/2014	Edition originale / First issue					

NOMENCLATURE / PART LIST

MONITORING
PHOTOVOLTAIQUE
CASINO LOT 6

GAP

Schneider Electric

ABV00084

Projet - No commande (Project - Order No.)	Indice (Rev)	Folio (Sheet)
FR-6000251	00	200

A3 suite - 11/2006

Nom composant / Component name: Localisation (Location)	Installation (Function)	Repère (Tag)	Page (Sheet)	Designation	Fabricant (Manufacturer)	Ref. fabricant (Manufacturer Ref.)
			039	ETRIER METALLIQUE DE MAINTIEN / METAL CLAMP	TELEMECANIQUE	RXZ 400
		QF1	032	INTER I BI 20A SANS VOYANT / SWITCH-DISCONNECTOR I, 2P, 20 A	MERLIN GERIN	15006
		QF2	034	DISJONCTEUR C60H-DC BI 1 A COURBE C / MINIATURE CIRCUIT BREAKER MULTI 9, C60H-DC, 2 POLES, 2 A, C CURVE	MERLIN GERIN	MGN61521
			034	CONTACT OF+SD/OF / AUxILIARY CONTACT, 1 OC + 1 SD/OC	MERLIN GERIN	26929
		QF4	034	DISJONCTEUR C60H-DC BI 1 A COURBE C / MINIATURE CIRCUIT BREAKER MULTI 9, C60H-DC, 2 POLES, 2 A, C CURVE	MERLIN GERIN	MGN61521
			034	CONTACT OF+SD/OF / AUxILIARY CONTACT, 1 OC + 1 SD/OC	MERLIN GERIN	26929
		QF5	034	DISJONCTEUR C60H-DC BI 1 A COURBE C / MINIATURE CIRCUIT BREAKER MULTI 9, C60H-DC, 2 POLES, 2 A, C CURVE	MERLIN GERIN	MGN61521
			034	CONTACT OF+SD/OF / AUxILIARY CONTACT, 1 OC + 1 SD/OC	MERLIN GERIN	26929
		QF6	034	DISJONCTEUR C60H-DC BI 1 A COURBE C / MINIATURE CIRCUIT BREAKER MULTI 9, C60H-DC, 2 POLES, 2 A, C CURVE	MERLIN GERIN	MGN61521
		QF7	035	DISJONCTEUR C60H-DC BI 2 A COURBE C / MINIATURE CIRCUIT BREAKER MULTI 9, C60H-DC, 2 POLES, 2 A, C CURVE	MERLIN GERIN	MGN61522
			035	CONTACT OF+SD/OF / AUxILIARY CONTACT, 1 OC + 1 SD/OC	MERLIN GERIN	26929
		QF8	035	DISJONCTEUR C60H-DC BI 1 A COURBE C / MINIATURE CIRCUIT BREAKER MULTI 9, C60H-DC, 2 POLES, 2 A, C CURVE	MERLIN GERIN	MGN61521
		QF3.1	034	DISJONCTEUR C60H-DC BI 1 A COURBE C / MINIATURE CIRCUIT BREAKER MULTI 9, C60H-DC, 2 POLES, 2 A, C CURVE	MERLIN GERIN	MGN61521
		QF3.2	034	DISJONCTEUR C60H-DC BI 2 A COURBE C / MINIATURE CIRCUIT BREAKER MULTI 9, C60H-DC, 2 POLES, 2 A, C CURVE	MERLIN GERIN	MGN61522
		U1	033	ALIMENTATION REGULEE A DECOUP. MONO 100...240VAC/24VDC 240W / UNIVERSAL POWER SUPPLY 1P 24V 10A	TELEMECANIQUE	ABL8RPS24100
		U2	045	SWITCH ETHERNET 6 PORTS 10/100 TX ET 2 PORTS 100 FX-MM / CONNEXIUM MANAGED SWITCH 6TX/2FX-MM	TELEMECANIQUE	TCSESM083F2CU0
		U3.1	040	ISOLATEUR DE LIGNE RS485 / RS485 LINK INSULATOR	ETIC	SI485
		U3.2	040	ISOLATEUR DE LIGNE RS485 / RS485 LINK INSULATOR	ETIC	SI485
		U3.3	041	ISOLATEUR DE LIGNE RS485 / RS485 LINK INSULATOR	ETIC	SI485
		U3.4	041	ISOLATEUR DE LIGNE RS485 / RS485 LINK INSULATOR	ETIC	SI485
		U3.5	042	ISOLATEUR DE LIGNE RS485 / RS485 LINK INSULATOR	ETIC	SI485
		W001	040	CABLE 1 PAIRE TORSADEE BLINDEE / 1 SHIELDED TWISTED PAIR CABLE	BELDEN	9841
		W002	040	CABLE 1 PAIRE TORSADEE BLINDEE / 1 SHIELDED TWISTED PAIR CABLE	BELDEN	9841
		W003	040	CABLE 1 PAIRE TORSADEE BLINDEE / 1 SHIELDED TWISTED PAIR CABLE	BELDEN	9841
		W004	040	CABLE 1 PAIRE TORSADEE BLINDEE / 1 SHIELDED TWISTED PAIR CABLE	BELDEN	9841
		W005	041	CABLE 1 PAIRE TORSADEE BLINDEE / 1 SHIELDED TWISTED PAIR CABLE	BELDEN	9841
		W006	041	CABLE 1 PAIRE TORSADEE BLINDEE / 1 SHIELDED TWISTED PAIR CABLE	BELDEN	9841
		W007	041	CABLE 1 PAIRE TORSADEE BLINDEE / 1 SHIELDED TWISTED PAIR CABLE	BELDEN	9841
		W008	041	CABLE 1 PAIRE TORSADEE BLINDEE / 1 SHIELDED TWISTED PAIR CABLE	BELDEN	9841
		W009	042	CABLE 1 PAIRE TORSADEE BLINDEE / 1 SHIELDED TWISTED PAIR CABLE	BELDEN	9841
		W010	042	CABLE 1 PAIRE TORSADEE BLINDEE / 1 SHIELDED TWISTED PAIR CABLE	BELDEN	9841
		W011	050	CABLE 1 PAIRE TORSADEE BLINDEE / 1 SHIELDED TWISTED PAIR CABLE	BELDEN	9841
		W012	058	CABLE 1 PAIRE TORSADEE BLINDEE / 1 SHIELDED TWISTED PAIR CABLE	BELDEN	9841
		W013	058	CABLE 1 PAIRE TORSADEE BLINDEE / 1 SHIELDED TWISTED PAIR CABLE	BELDEN	9841
		W014	058	CABLE 1 PAIRE TORSADEE BLINDEE / 1 SHIELDED TWISTED PAIR CABLE	BELDEN	9841
		W015	058	CABLE 1 PAIRE TORSADEE BLINDEE / 1 SHIELDED TWISTED PAIR CABLE	BELDEN	9841
		WCOM001	050	CABLE 2 PAIRES TORSADEES BLINDEES / 2 SHIELDED TWISTED PAIRS CABLE	BELDEN	9842
		WET001	045	CORDON RESEAU ETH. BLINDE, CAT. 5, PAIRE TORS. DROIT 2M / SHIELDED ETH. NETWORK CORD, CL. 5, TWISTED PAIR 2M	SCHNEIDER	490 NTW 000 02
		WO001	044	CORDON ZIPCORD SC-PC/SC-PC 6FO MM 50/125µm 2.8mm, 2m / ZIPCORD CORD SC-PC/SC-PC 6FO MM 50/125µm 2.8mm, 2m	ICTL	502102221N
		WO002	044	CORDON ZIPCORD SC-PC/SC-PC 6FO MM 50/125µm 2.8mm, 2m / ZIPCORD CORD SC-PC/SC-PC 6FO MM 50/125µm 2.8mm, 2m	ICTL	502102221N
		X1		BLOC DE JONCTION A VIS 2.5mm2, GRIS / SCREW TERMINAL BLOCK 2.5mm², GREY	PHOENIX CONTACT	3001501
				COUVERCLE / COVER	PHOENIX CONTACT	3003020
		X2		BLOC DE JONCTION A VIS 2.5mm2, GRIS / SCREW TERMINAL BLOCK 2.5mm², GREY	PHOENIX CONTACT	3001501
				COUVERCLE / COVER	PHOENIX CONTACT	3003020
		X3		BLOC DE JONCTION A VIS 2.5mm2, GRIS / SCREW TERMINAL BLOCK 2.5mm², GREY	PHOENIX CONTACT	3001501
				COUVERCLE / COVER	PHOENIX CONTACT	3003020
		X4		BLOC DE JONCTION A VIS 2.5mm2, GRIS / SCREW TERMINAL BLOCK 2.5mm², GREY	PHOENIX CONTACT	3001501
				COUVERCLE / COVER	PHOENIX CONTACT	3003020
		X021		BLOC DE JONCTION A VIS 2.5mm2, GRIS / SCREW TERMINAL BLOCK 2.5mm², GREY	PHOENIX CONTACT	3001501
				COUVERCLE / COVER	PHOENIX CONTACT	3003020

The technical information contained in this document is the exclusive property of Schneider Electric Industries S.A.S and cannot be used or disclosed to third parties of any kind without its written consent. Only those drawings and diagrams marked "for construction" may be used for execution. All devices shown in the diagrams are in open position, drawn out with operating mechanism discharged and all power sources off.

Les informations techniques contenues dans ce document sont la propriete exclusive de Schneider Electric Industries S.A.S et ne peuvent etre utilisees ou divulguees a des tiers quels qu'ils soient sans son accord ecrit. Seuls nous engagent ceux qui seront marqués "pour construire". Les schemas et plans ci-dessous sont en position ouvert, les alimentations sur ce schéma sont en position ouvert - désarmés - débrochés - toutes sources coupées.

Ind. (Rev)	Date	Modification / Modification	Archiv. (Micro-filmed)	Ind. (Rev)	Date	Modification / Modification	Archiv. (Micro-filmed)
00	12/02/2014	Edition originale / First issue					

NOMENCLATURE / PART LIST

MONITORING
PHOTOVOLTAIQUE
CASINO LOT 6

GAP

Schneider Electric

ABV00084

Projet - No commande (Project - Order No.)	Indice (Rev)	Folio (Sheet)
FR-6000251	00	201

A3 suite - 11/2006

Nom composant / Component name: Localisation (Location)	Installation (Function)	Repère (Tag)	Page (Sheet)	Designation	Fabricant (Manufacturer)	Ref. fabricant (Manufacturer Ref.)
		X031		BLOC DE JONCTION A VIS 2.5mm2, GRIS / SCREW TERMINAL BLOCK 2.5mm², GREY	PHOENIX CONTACT	3001501
				COUVERCLE / COVER	PHOENIX CONTACT	3003020
		X041		BLOC DE JONCTION A VIS 2.5mm2, GRIS / SCREW TERMINAL BLOCK 2.5mm², GREY	PHOENIX CONTACT	3001501
				COUVERCLE / COVER	PHOENIX CONTACT	3003020
		X044		BLOC DE JONCTION A VIS 2.5mm2, GRIS / SCREW TERMINAL BLOCK 2.5mm², GREY	PHOENIX CONTACT	3001501
				COUVERCLE / COVER	PHOENIX CONTACT	3003020
		X051		BLOC DE JONCTION A VIS 2.5mm2, GRIS / SCREW TERMINAL BLOCK 2.5mm², GREY	PHOENIX CONTACT	3001501
				COUVERCLE / COVER	PHOENIX CONTACT	3003020
		X062		BLOC DE JONCTION A VIS 2.5mm2, GRIS / SCREW TERMINAL BLOCK 2.5mm², GREY	PHOENIX CONTACT	3001501
				COUVERCLE / COVER	PHOENIX CONTACT	3003020
		X063		BLOC DE JONCTION A VIS 2.5mm2, GRIS / SCREW TERMINAL BLOCK 2.5mm², GREY	PHOENIX CONTACT	3001501
				COUVERCLE / COVER	PHOENIX CONTACT	3003020
		X064		BLOC DE JONCTION A VIS 2.5mm2, GRIS / SCREW TERMINAL BLOCK 2.5mm², GREY	PHOENIX CONTACT	3001501
				COUVERCLE / COVER	PHOENIX CONTACT	3003020
		XFO1	044	COFFRET FIDJI V2 FOLAN 12SC (12 SC PC SLEEVE MULTIMODES) / FIDJI V2 FOLAN BOX 12SC (12 MULTIMODE SC PC SLEEVE)	ICTL	ZSPE
		Z1	032	FILTRE CEM HAUTE PERF., COURANT D'EMPLOI 3 A 16A / COMPACT PERF. EMI FILTER, DESIGN CURRENT 3 TO 16A	SCHAFFNER	FN 9675-6/06
		Z2	035	FILTRE CEM HAUTE PERF., COURANT D'EMPLOI 1 A 10A / COMPACT PERF. EMI FILTER, DESIGN CURRENT 1 TO 10A	SCHAFFNER	FN 682-4/06

The technical information contained in this document is the exclusive property of Schneider Electric Industries S.A.S and cannot be used or disclosed to third parties of any kind without its written consent. Only those drawings and diagrams marked "for construction" are to be used for execution. All drawings shown in this document are in open position, drawn out with operating mechanism discharged and all power sources off.

Les informations techniques contenues dans ce document sont la propriete exclusive de Schneider Electric Industries S.A.S et ne peuvent etre utilisees ou divulguees a des tiers quels qu'ils soient sans son accord ecrit. Seuls nous engageant sur ce schéma sont en position ouvert - désarmés - débrochés - toutes sources coupées.

Ind. (Rev)	Date	Modification / Modification	Archiv. (Micro-filmed)	Ind. (Rev)	Date	Modification / Modification	Archiv. (Micro-filmed)
00	12/02/2014	Edition originale / First issue					

NOMENCLATURE / PART LIST

MONITORING
PHOTOVOLTAIQUE
CASINO LOT 6

GAP

Schneider Electric

ABV00084

Projet - No commande (Project - Order No.)	Indice (Rev)	Folio (Sheet)
FR-6000251	00	202