All technical information contained in this document is the exclusive property of SCHNEIDER ELECTRIC INDUSTRIES SA and may neither be used nor disclosed without its prior written consent. Only those drawings and diagrams remitted after order booking are binding for execution. All devices shown in this diagram are in open position, drawn out, with operating mechanisms discharged and all power sources off.

Les informations techniques contenues dans ce document sont la propriete exclusive de SCHNEIDER ELECTRIC INDUSTRIES SA et ne peuvent etre utilisees ou divulguees a des tiers quels qu'ils soient sans son accord ecrit. Seuls nous engagent pour execution les plans et schemas remis apres enregistrement de la commande. Les appareils representes sur ce schema sont en position ouvert desarmes - debroches - toutes sources coupees.

D.O.E

Ind rev	Date Date	Modification/Modification	Nom/name	Visa	Nom/name	Visa	Nom/name	Visa	Archiv. micro-filmed
04	14 04 10	Tel que construit	PEYRON		CHARPE		RIGONI		
03	02 12 09	MAJ réf. parafoudres et E/S	PEYRON		CHARPE		RIGONI		
02	19 11 09	MAJ N° bornes E/S	PEYRON		CHARPE		RIGONI		
01	16 11 09	MAJ E/S + liaisons RS485	PEYRON		CHARPE		RIGONI		
00	07 10 09	Edition originale/First issue	PEYRON		CHARPE		RIGONI		
			Dessine/drawn		Verifie/checked		Approuve/approved		

SCHEMA-IMPLANTATION-
NOMENCLATURE
ARMOIRE MONITORING
PDL

JUMBO SCORE
SAINT-ANDRE
CENTRALE
PHOTOVOLTAIQUE

Echelle
Scale
1 : 1

Unite/department
PM

Schneider Electric

Code diffusion
Distribution code

Project - Order No.
FPVPB1354

02979004 00

Ind/rev 04

Folio/sheet 001/ .

Original AutoCAD format A3

All technical information contained in this document is the exclusive property of SCHNEIDER ELECTRIC INDUSTRIES SA and may neither be used nor disclosed without its prior written consent. Only those drawings and diagrams remitted after order booking are binding for execution. All devices shown in this diagram are in open position, drawn out, with operating mechanisms discharged and all power sources off.

Les informations techniques contenues dans ce document sont la propriete exclusive de SCHNEIDER ELECTRIC INDUSTRIES SA et ne peuvent etre utilisees ou divulguees a des tiers quels qu'ils soient sans son accord ecrit. Seuls nous engagent pour execution les plans et schemas remis apres enregistrement de la commande. Les appareils representes sur ce schema sont en position ouvert desarmes – debroches – toutes sources coupees.

Folio sheet	Designation/ Designation	Indice de modification Revision 00	01	02	03	04					
001	SCHEMA-IMPLANTATION- NOMENCLATURE ARMOIRE MONITORING	X	X	X	X	X					
002	SOMMAIRE	X	X	X	X	X					
005	LEGENDE SYMBOLES PRINCIPE DE REPERAGE	X									
007	MARQUAGE	X									
010	UNIFILAIRE GENERAL DE L'ARMOIRE	X	X		X	X					
015	IMPLANTATION MATERIEL	X	X		X	X					
016	FIXATIONS AU SOL ARMOIRE	X									
020	DISTRIBUTION DES POLARITES 230VCA	X									
021	DISTRIBUTION DES POLARITES 24VCC	X				X					
025	LIAISONS FIBRES OPTIQUES ET RESEAU ETHERNET	X				X					
026	LIAISONS RS485	X	X			X					
030	AUTOMATE TELEGESTION PRESENTATION ALIMENTATION MODBUS	X				X					
031	AUTOMATE TELEGESTION CARTES E/S	X	X			X					
032	AUTOMATE TELEGESTION CARTES E/S	X	X								
033	AUTOMATE TELEGESTION CARTES E/S	X	X			X					
034	AUTOMATE TELEGESTION CARTES E/S	X	X	X	X						
035	EXTENSION AUTOMATE PRESENTATION ALIMENTATION MODBUS	X			X						
036	EXTENSION AUTOMATE CARTES E/S	X	X	X	X						

Folio sheet	Designation/ Designation	Indice de modification Revision 00	01	02	03	04					
037	EXTENSION AUTOMATE CARTES E/S	X	X	X	X						
040	RELAYAGE ENTREES / SORTIES	X				X					
060	BORNIER X1	X									
062	BORNIER X3	X	X								
063	BORNIER X4	X									
064	BORNIER X4	X				X					
070	NOMENCLATURE	X									
071	NOMENCLATURE	X	X		X	X					

Archivage
Microfilmed

Recapitulatif des folios et indices de modification
Page summary with modification indexes

JUMBO SCORE
SAINT-ANDRE
CENTRALE
PHOTOVOLTAIQUE
–

Schneider Electric

02979004 | 00

Projet – No commande / Project – Order NO.: FPVPB1354

Ind/rev: 04

Folio /sheet: 002/ .

Original AutoCAD format A3

REPERAGE DANS LE SCHEMA

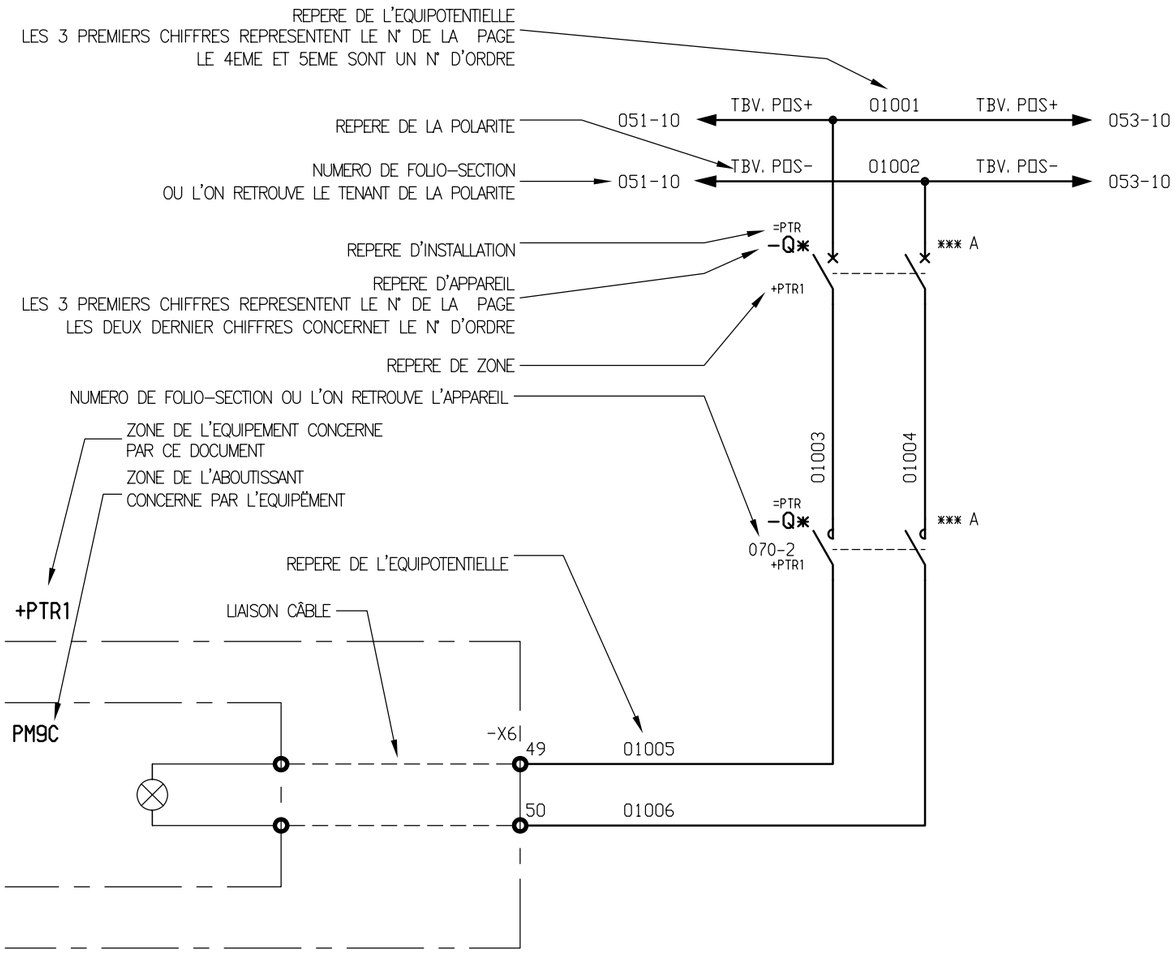

LA ZONE ET L'INSTALLATION PAR DEFAUT
SONT INDIQUEES EN BAS A GAUCHE DE CHAQUE FOLIO

+PDL

Ind. rev	Date date	Modification/ Modification	Archiv. micro–filmed	Ind. rev	Date date	Modification/ Modification	Archiv. micro–filmed
OO	07 10 09	Edition originale/ First issue					

LEGENDE SYMBOLES

PRINCIPE DE REPERAGE

JUMBO SCORE
SAINT–ANDRE
CENTRALE
PHOTOVOLTAIQUE

Schneider Electric

Projet – No commande Project – Order NO.	Ind/rev	Folio /sheet
0297900 4	00	
FPVPB1354	OO	005/ .

Original AutoCAD format A3

All technical information contained in this document is the exclusive property of SCHNEIDER ELECTRIC INDUSTRIES SA and may neither be used nor disclosed without its prior written consent. Only those drawings and diagrams remitted after order booking are binding for execution. All devices shown in this diagram are in open position, drawn out, with operating mechanisms discharged and all power sources off.

Les informations techniques contenues dans ce document sont la propriete exclusive de SCHNEIDER ELECTRIC INDUSTRIES SA et ne peuvent etre utilisees ou divulguees a des tiers quels qu'ils soient sans son accord ecrit. Seuls nous engagent pour execution les plans et schemas remis apres enregistrement de la commande. Les appareils representes sur ce schema sont en position ouvert desarmes – debroches – toutes sources coupees.

All technical information contained in this document is the exclusive property of SCHNEIDER ELECTRIC INDUSTRIES SA and may neither be used nor disclosed without its prior written consent. Only those drawings and diagrams remitted after order booking are binding for execution. All devices shown in this diagram are in open position, drawn out, with operating mechanisms discharged and all power sources off.

Les informations techniques contenues dans ce document sont la propriete exclusive de SCHNEIDER ELECTRIC INDUSTRIES SA et ne peuvent etre utilisees ou divulguees a des tiers quels qu'ils soient sans son accord ecrit. Seuls nous engagent pour execution les plans et schemas remis apres enregistrement de la commande. Les appareils representes sur ce schema sont en position ouvert desarmes - debroches - toutes sources coupees.

ETIQUETTE A
COLLEE A L'INTERIEUR DE LA PORTE
EN BAS COTE GAUCHE

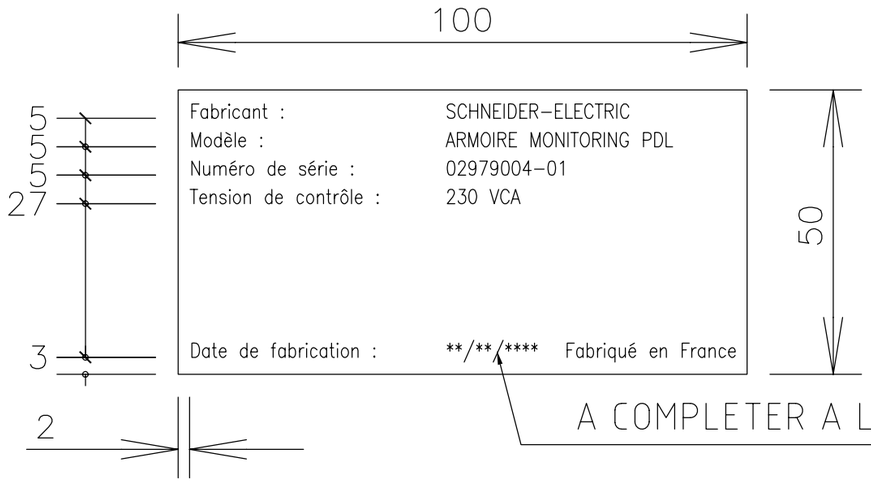

ETIQUETTE B

PLAQUE DILOPHANE GRAVEE AUTO-ADHESIVE
ECRITURE NOIRE SUR FOND BLANC
HAUTEUR DES LETTRES : 2.5 mm
CARACTERES : HELVETICA-NARROW

PLAQUE DILOPHANE GRAVEE AUTO-ADHESIVE
ECRITURE NOIRE SUR FOND BLANC
HAUTEUR DES LETTRES : 10 mm
CARACTERES : HELVETICA-NARROW

Ind. rev	Date date	Modification/ Modification	Archiv. micro-filmed	Ind. rev	Date date	Modification/ Modification	Archiv. micro-filmed
OO	07 10 09	Edition originale/ First issue					

MARQUAGE

JUMBO SCORE
SAINT-ANDRE
CENTRALE
PHOTOVOLTAIQUE

Schneider Electric

02979004 | OO

Projet - No commande / Project - Order NO.: FPVPB1354 | Ind/rev: OO | Folio /sheet: 007/ .

Original AutoCAD format A3

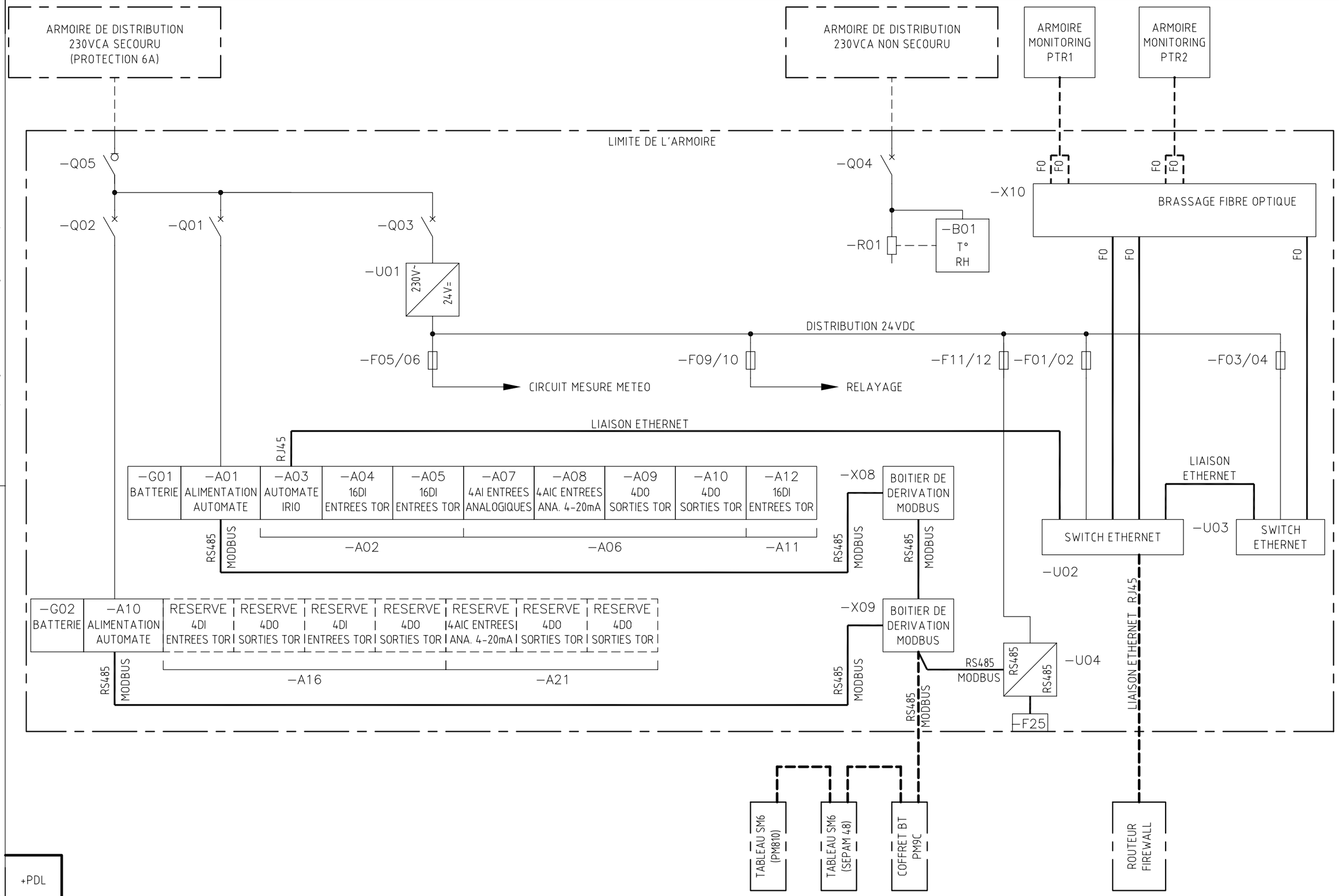

All technical information contained in this document is the exclusive property of SCHNEIDER ELECTRIC INDUSTRIES SA and may neither be used nor disclosed without its prior written consent. Only those drawings and diagrams remitted after order booking are binding for execution. All devices shown in this diagram are in open position, drawn out, with operating mechanisms discharged and all power sources off.

Les informations techniques contenues dans ce document sont la propriete exclusive de SCHNEIDER ELECTRIC INDUSTRIES SA et ne peuvent etre utilisees ou divulguees a des tiers quels qu'ils soient sans son accord ecrit. Seuls nous engagent pour execution les plans et schemas remis apres enregistrement de la commande. Les appareils representes sur ce schema sont en position ouvert desarmes – debroches – toutes sources coupees.

+PDL

Ind. rev	Date date	Modification/ Modification	Archiv. micro-filmed	Ind. rev	Date date	Modification/ Modification	Archiv. micro-filmed
03	02 12 09	MAJ réf. parafoudres et embases					
01	16 11 09	MAJ E/S + liaisons RS485					
00	07 10 09	Edition originale/ First issue		04	14 04 10	Tel que construit	

UNIFILAIRE GENERAL
DE L'ARMOIRE

JUMBO SCORE
SAINT-ANDRE
CENTRALE
PHOTOVOLTAIQUE

Schneider Electric

Projet – No commande / Project – Order NO.	Ind/rev	Folio /sheet
029790040	04	010/ .
FPVPB1354		

Original AutoCAD format A3

All technical information contained in this document is the exclusive property of SCHNEIDER ELECTRIC INDUSTRIES SA and may neither be used nor disclosed without its prior written consent. Only those drawings and diagrams remitted after order booking are binding for execution. All devices shown in this diagram are in open position, drawn out, with operating mechanisms discharged and all power sources off.

Les informations techniques contenues dans ce document sont la propriete exclusive de SCHNEIDER ELECTRIC INDUSTRIES SA et ne peuvent etre utilisees ou divulguees a des tiers quels qu'ils soient sans son accord ecrit. Seuls nous engagent pour execution les plans et schemas remis apres enregistrement de la commande. Les appareils representes sur ce schema sont en position ouvert desarmes - debroches - toutes sources coupees.

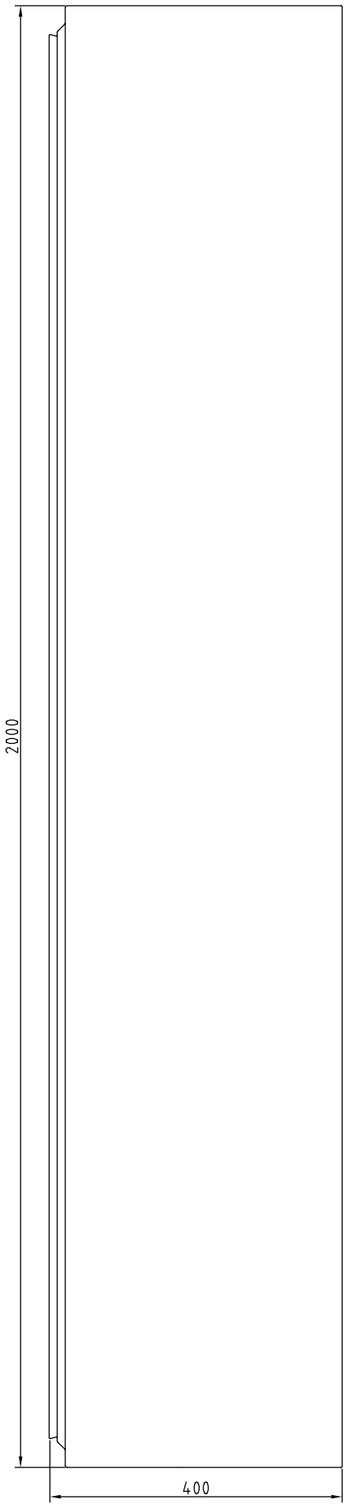

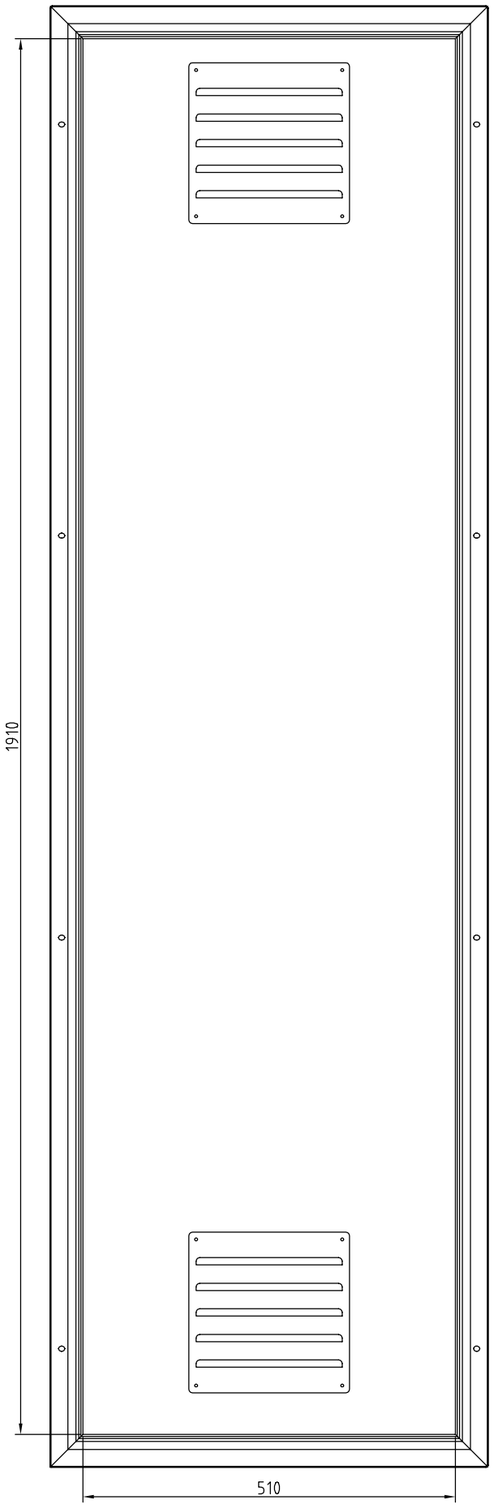

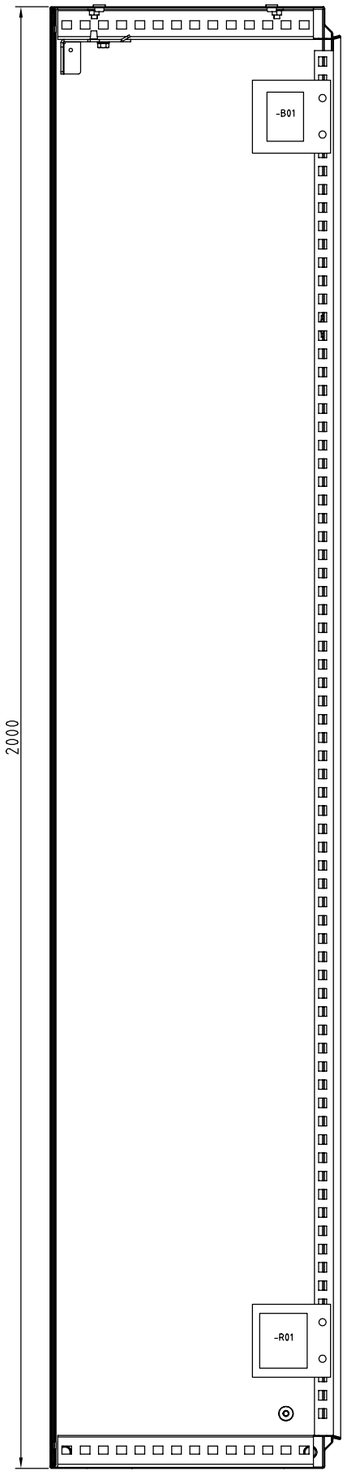

ATTENTION :
Conserver le sens d'ouverture standard de la porte, charnieres coté droit

NOTA :
Prévoir entretoises pour fixation boîte optique afin de laisser l'accès à la verticale pour la fibre optique

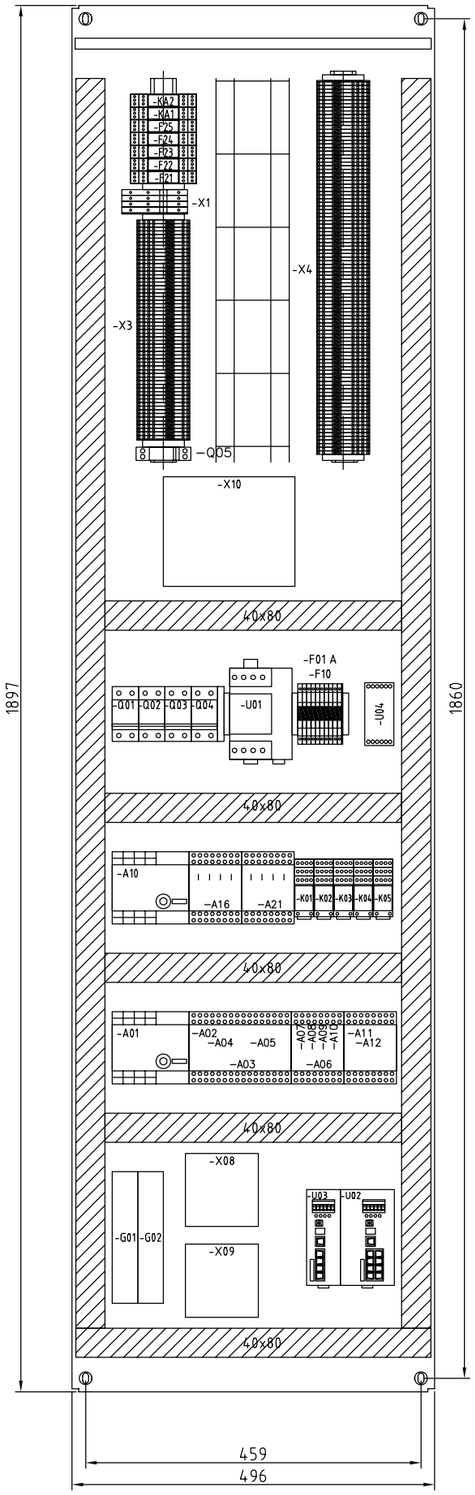

+PDL

Ind. rev	Date date	Modification/ Modification	Archiv. micro-filmed	Ind. rev	Date date	Modification/ Modification	Archiv. micro-filmed
03	02 12 09	MAJ réf. parafoudres et embases					
01	16 11 09	MAJ E/S + liaisons RS485					
00	07 10 09	Edition originale/ First issue		04	14 04 10	Tel que construit	

IMPLANTATION
MATERIEL

JUMBO SCORE
SAINT-ANDRE
CENTRALE
PHOTOVOLTAIQUE

Schneider Electric

02979004 00

Projet - No commande / Project - Order NO.: FPVPB1354

Ind/rev: 04

Folio /sheet: 015/ .

Original AutoCAD format A3

All technical information contained in this document is the exclusive property of SCHNEIDER ELECTRIC INDUSTRIES SA and may neither be used nor disclosed without its prior written consent. Only those drawings and diagrams remitted after order booking are binding for execution. All devices shown in this diagram are in open position, drawn out, with operating mechanisms discharged and all power sources off.

Les informations techniques contenues dans ce document sont la propriete exclusive de SCHNEIDER ELECTRIC INDUSTRIES SA et ne peuvent etre utilisees ou divulguees a des tiers quels qu'ils soient sans son accord ecrit. Seuls nous engagent pour execution les plans et schemas remis apres enregistrement de la commande. Les appareils representes sur ce schema sont en position ouvert desarmes - debroches - toutes sources coupees.

FIXATIONS : 4 x M12

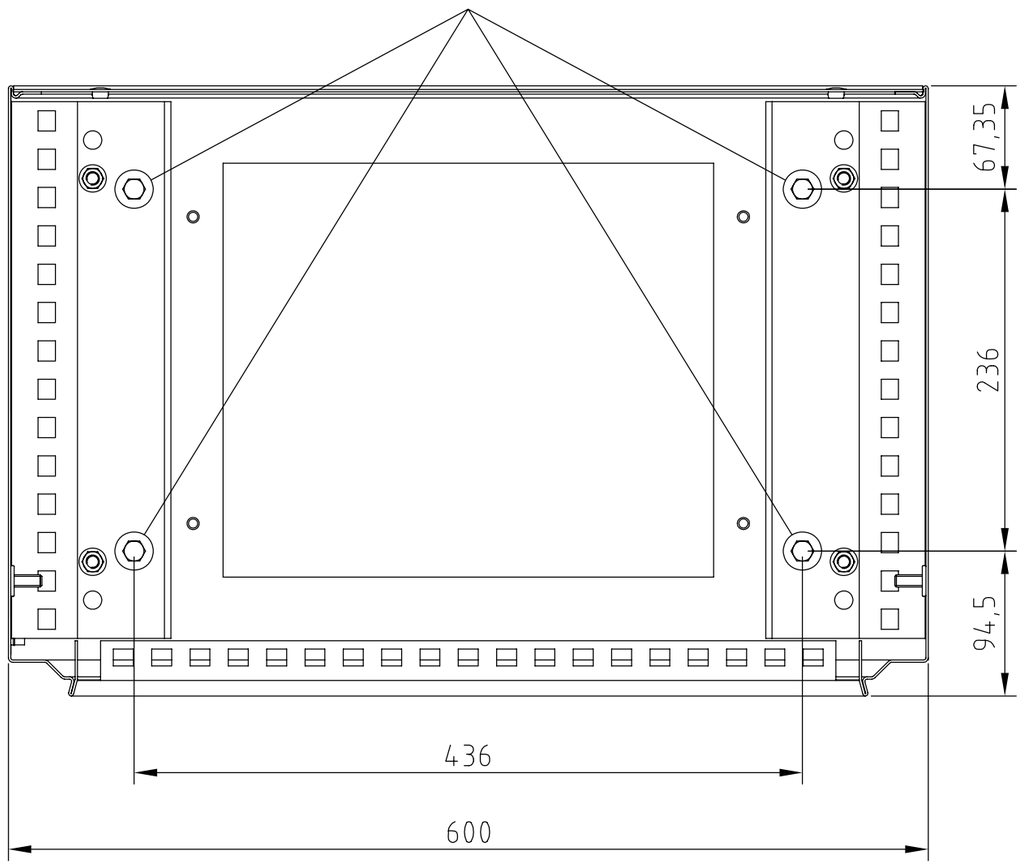

Ind. rev	Date date	Modification/ Modification	Archiv. micro-filmed	Ind. rev	Date date	Modification/ Modification	Archiv. micro-filmed
OO	07 10 09	Edition originale/ First issue					

FIXATIONS AU SOL

ARMOIRE

JUMBO SCORE
SAINT-ANDRE
CENTRALE
PHOTOVOLTAIQUE

Schneider Electric

0297900400

Projet - No commande / Project - Order NO.	Ind/rev	Folio /sheet
FPVPB1354	00	016/ .

Original AutoCAD format A3

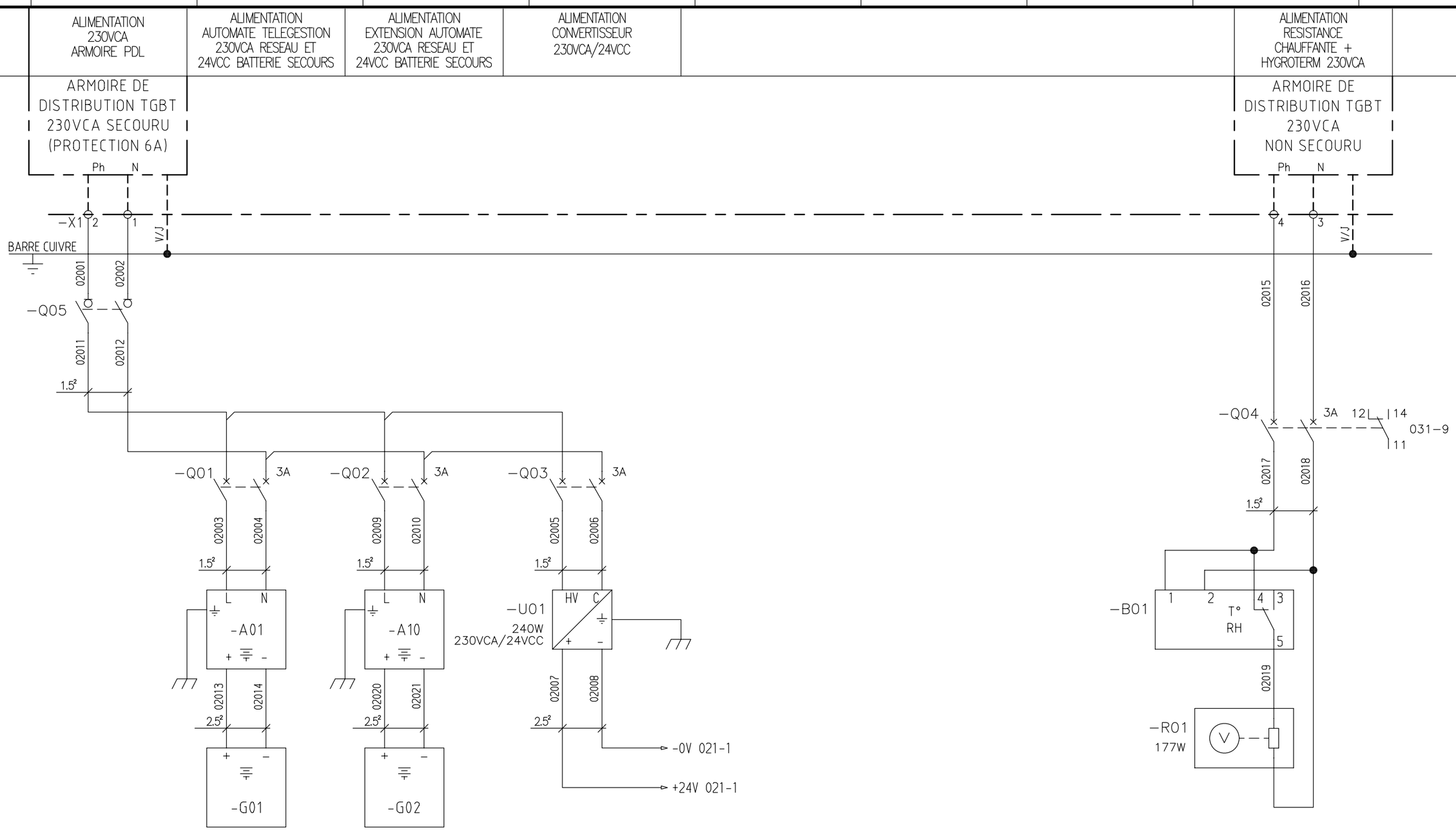

All technical information contained in this document is the exclusive property of SCHNEIDER ELECTRIC INDUSTRIES SA and may neither be used nor disclosed without its prior written consent. Only those drawings and diagrams remitted after order booking are binding for execution. All devices shown in this diagram are in open position, drawn out, with operating mechanisms discharged and all power sources off.

Les informations techniques contenues dans ce document sont la propriete exclusive de SCHNEIDER ELECTRIC INDUSTRIES SA et ne peuvent etre utilisees ou divulguees a des tiers quels qu'ils soient sans son accord ecrit. Seuls nous engagent pour execution les plans et schemas remis apres enregistrement de la commande. Les appareils representes sur ce schema sont en position ouvert desarmes – debroches – toutes sources coupees.

+PDL

Ind. rev	Date date	Modification/ Modification	Archiv. micro-filmed	Ind. rev	Date date	Modification/ Modification	Archiv. micro-filmed
00	07 10 09	Edition originale/ First issue					

DISTRIBUTION
–
DES POLARITES
–
230VCA

JUMBO SCORE
SAINT-ANDRE
CENTRALE
PHOTOVOLTAIQUE
–

Schneider Electric

02979004 00

Projet – No commande / Project – Order NO.	Ind/rev	Folio /sheet
FPVPB1354	00	020/ .

Original AutoCAD format A3

ALIMENTATION 24VCC SWITCH 1 ETHERNET	ALIMENTATION 24VCC SWITCH 2 ETHERNET	ALIMENTATION 24VCC CIRCUIT MESURE METEO	ALIMENTATION 24VCC RESERVE	ALIMENTATION 24VCC RELAYAGE

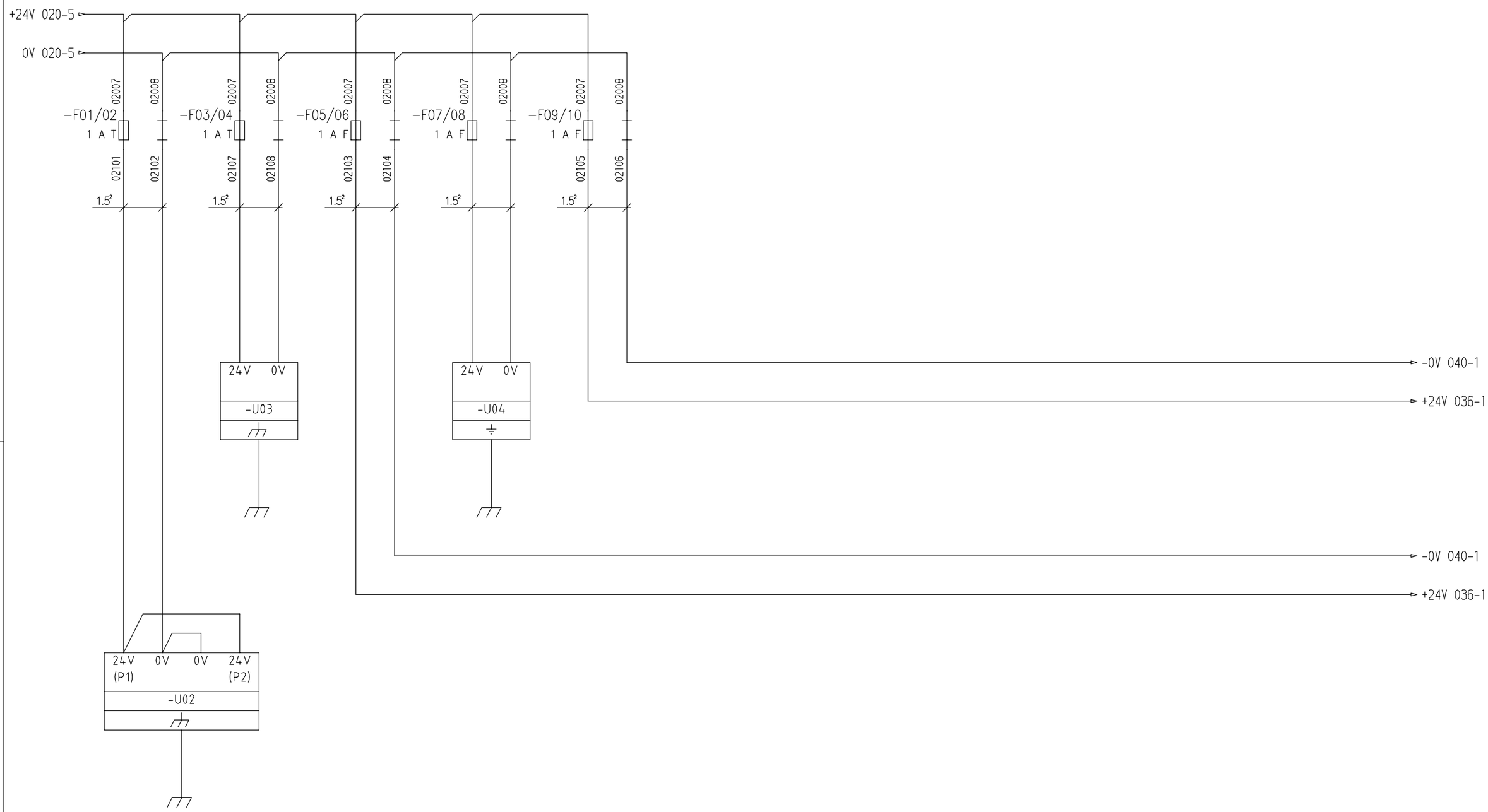

+PDL

All technical information contained in this document is the exclusive property of SCHNEIDER ELECTRIC INDUSTRIES SA and may neither be used nor disclosed without its prior written consent. Only those drawings and diagrams remitted after order booking are binding for execution. All devices shown in this diagram are in open position, drawn out, with operating mechanisms discharged and all power sources off.

Les informations techniques contenues dans ce document sont la propriete exclusive de SCHNEIDER ELECTRIC INDUSTRIES SA et ne peuvent etre utilisees ou divulguees a des tiers quels qu'ils soient sans son accord ecrit. Seuls nous engagent pour execution les plans et schemas remis apres enregistrement de la commande. Les appareils representes sur ce schema sont en position ouvert desarmes – debroches – toutes sources coupees.

Ind. rev	Date date	Modification/ Modification	Archiv. micro-filmed	Ind. rev	Date date	Modification/ Modification	Archiv. micro-filmed
04	14 04 10	Tel que construit					
00	07 10 09	Edition originale/ First issue					

DISTRIBUTION
–
DES POLARITES
–
24VCC

JUMBO SCORE
SAINT–ANDRE
CENTRALE
PHOTOVOLTAIQUE
–

Schneider Electric

02979004 00

Projet – No commande
Project – Order NO.
FPVPB1354

Ind/rev 04

Folio /sheet 021/ .

Original AutoCAD format A3

LIAISON INTERNE	TYPE DE LIAISON	RACCORDEMENT TENANT	RACCORDEMENT ABOUTISSANT	CABLE
-W01	FIBRE OPTIQUE	CONNECTEUR SC DOUBLE	CONNECTEUR SC DOUBLE	FIBRE MULTIMODE FX 50/125 DSC 100Mbits
-W02	FIBRE OPTIQUE	CONNECTEUR SC DOUBLE	CONNECTEUR SC DOUBLE	FIBRE MULTIMODE FX 50/125 DSC 100Mbits
-W03	FIBRE OPTIQUE	CONNECTEUR SC DOUBLE	CONNECTEUR SC DOUBLE	FIBRE MULTIMODE FX 50/125 DSC 100Mbits
-W04	LIAISON CUIVRE	RJ45	RJ45	CABLE ETHERNET
-W05	LIAISON CUIVRE	RJ45	RJ45	CABLE ETHERNET

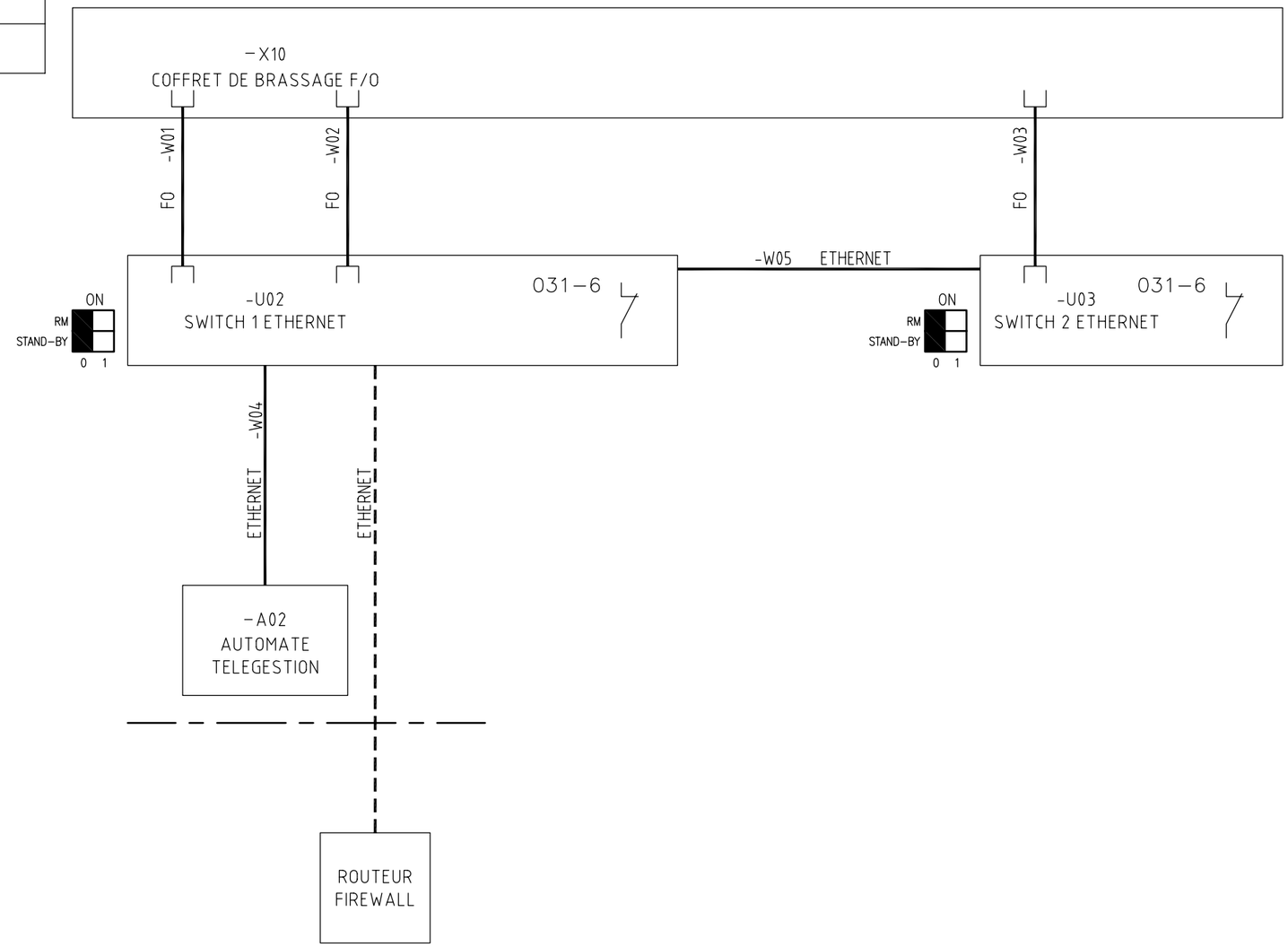

+PDL

All technical information contained in this document is the exclusive property of SCHNEIDER ELECTRIC INDUSTRIES SA and may neither be used nor disclosed without its prior written consent. Only those drawings and diagrams remitted after order booking are binding for execution. All devices shown in this diagram are in open position, drawn out, with operating mechanisms discharged and all power sources off.

Les informations techniques contenues dans ce document sont la propriete exclusive de SCHNEIDER ELECTRIC INDUSTRIES SA et ne peuvent etre utilisees ou divulguees a des tiers quels qu'ils soient sans son accord ecrit. Seuls nous engagent pour execution les plans et schemas remis apres enregistrement de la commande. Les appareils representes sur ce schema sont en position ouvert desarmes - debroches - toutes sources coupees.

Ind. rev	Date date	Modification/ Modification	Archiv. micro-filmed	Ind. rev	Date date	Modification/ Modification	Archiv. micro-filmed
04	14 04 10	Tel que construit					
00	07 10 09	Edition originale/ First issue					

LIAISONS
-
FIBRES OPTIQUES
-
ET RESEAU ETHERNET

JUMBO SCORE
SAINT-ANDRE
CENTRALE
PHOTOVOLTAIQUE
-

Schneider Electric

029790040 0

Projet - No commande
Project - Order NO.
FPVPB1354

Ind/rev 04

Folio /sheet 025/ .

Original AutoCAD format A3

LIAISON INTERNE	TYPE DE LIAISON	RACCORDEMENT TENANT	RACCORDEMENT ABOUTISSANT	CABLE
-W06	RS485	VISSE	VISSE	Câble BELDEN 9841 (2 conducteurs avec blindage)
-W07	RS485	VISSE	VISSE	Câble BELDEN 9841 (2 conducteurs avec blindage)
-W08	RS485	VISSE	VISSE	Câble BELDEN 9841 (2 conducteurs avec blindage)

CODE COULEUR DES BRINS :

BLANC/BLEU = Bc/B

BLEU/BLANC = B/Bc

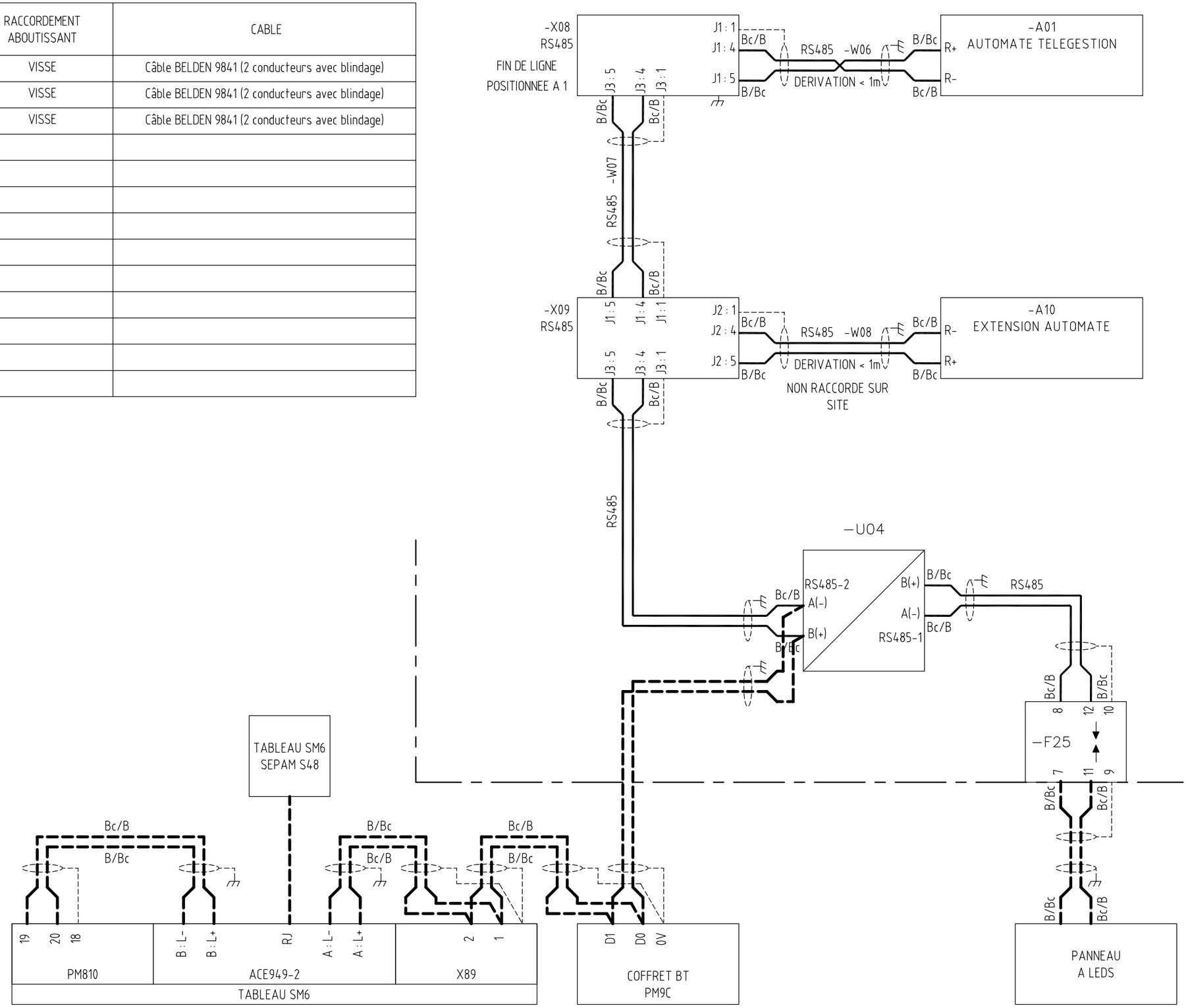

RACCORDER UNE RESISTANCE DE FIN DE LIGNE
COTE TABLEAU SM6 (PM810)

+PDL

Ind. rev	Date date	Modification/ Modification	Archiv. micro-filmed	Ind. rev	Date date	Modification/ Modification	Archiv. micro-filmed
04	14 04 10	Tel que construit					
01	16 11 09	MAJ E/S + liaisons RS485					
00	07 10 09	Edition originale/ First issue					

LIAISONS
RS485

JUMBO SCORE
SAINT-ANDRE
CENTRALE
PHOTOVOLTAIQUE

Schneider Electric

0297900400

Projet - No commande
Project - Order NO.
FPVPB1354

Ind/rev 04

Folio /sheet 026/ .

Original AutoCAD format A3

All technical information contained in this document is the exclusive property of SCHNEIDER ELECTRIC INDUSTRIES SA and may neither be used nor disclosed without its prior written consent. Only those drawings and diagrams remitted after order booking are binding for execution. All devices shown in this diagram are in open position, drawn out, with operating mechanisms discharged and all power sources off.

Les informations techniques contenues dans ce document sont la propriete exclusive de SCHNEIDER ELECTRIC INDUSTRIES SA et ne peuvent etre utilisees ou divulguees a des tiers quels qu'ils soient sans son accord ecrit. Seuls nous engagent pour execution les plans et schemas remis apres enregistrement de la commande. Les appareils representes sur ce schema sont en position ouvert desarmes - debroches - toutes sources coupees.

All technical information contained in this document is the exclusive property of SCHNEIDER ELECTRIC INDUSTRIES SA and may neither be used nor disclosed without its prior written consent. Only those drawings and diagrams remitted after order booking are binding for execution. All devices shown in this diagram are in open position, drawn out, with operating mechanisms discharged and all power sources off.

Les informations techniques contenues dans ce document sont la propriete exclusive de SCHNEIDER ELECTRIC INDUSTRIES SA et ne peuvent etre utilisees ou divulguees a des tiers quels qu'ils soient sans son accord ecrit. Seuls nous engagent pour execution les plans et schemas remis apres enregistrement de la commande. Les appareils representes sur ce schema sont en position ouvert desarmes – debroches – toutes sources coupees.

BOITIER ALIMENTATION ET COMMUNICATION AUTOMATE TELEGESTION	AUTOMATE TELEGESTION		EXTENSION CARTES AUTOMATE				EXTENSION CARTES AUTOMATE
	CARTE E LOGIQUES	CARTE E LOGIQUES	CARTE E ANALOG.	CARTE E ANALOG. 4–20mA	CARTE S LOGIQUES	RESERVE	CARTE E LOGIQUES
	CPU						

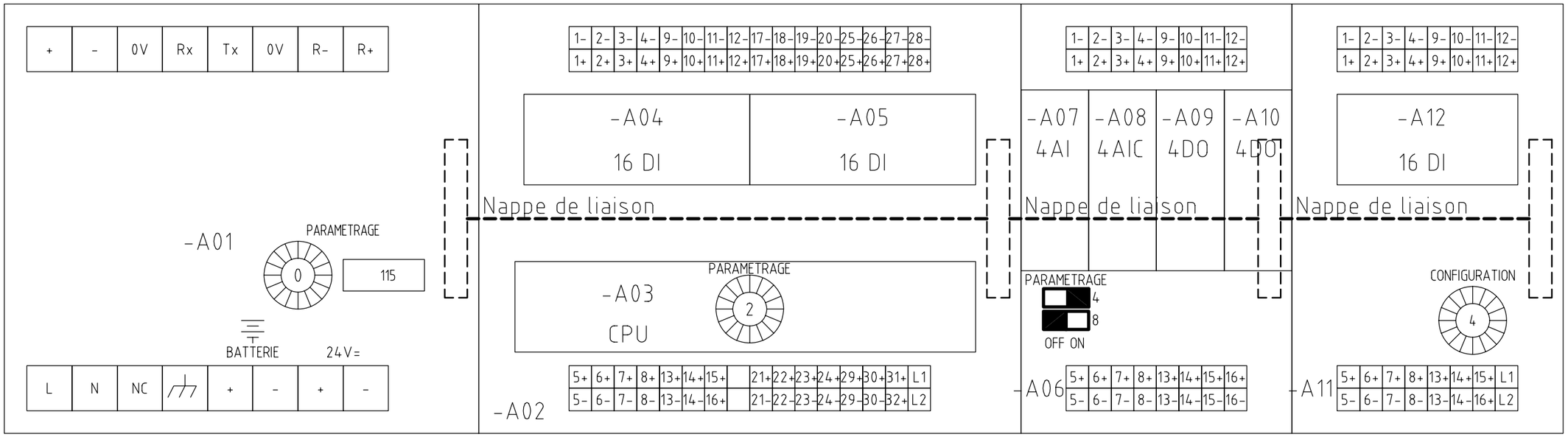

+PDL

Ind. rev	Date date	Modification/ Modification	Archiv. micro–filmed	Ind. rev	Date date	Modification/ Modification	Archiv. micro–filmed
04	14 04 10	Tel que construit					
00	29 10 09	Edition originale/ First issue					

AUTOMATE TELEGESTION
–
PRESENTATION
–
ALIMENTATION MODBUS

JUMBO SCORE
SAINT–ANDRE
CENTRALE
PHOTOVOLTAIQUE
–

Schneider Electric

Projet – No commande / Project – Order NO.	Ind/rev	Folio /sheet
0297900400		
FPVPB1354	04	030/ .

Original AutoCAD format A3

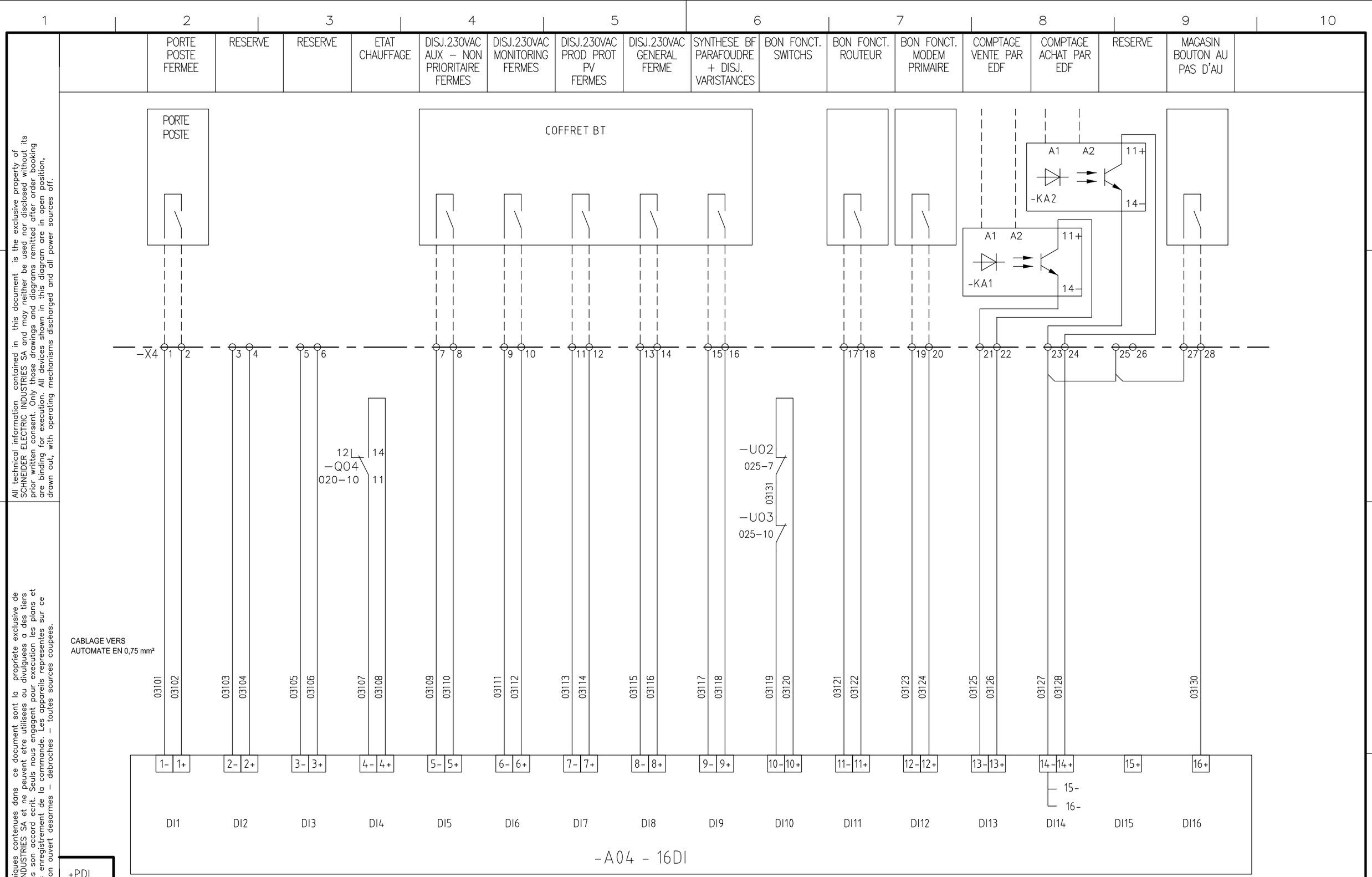

All technical information contained in this document is the exclusive property of SCHNEIDER ELECTRIC INDUSTRIES SA and may neither be used nor disclosed without its prior written consent. Only those drawings and diagrams remitted after order booking are binding for execution. All devices shown in this diagram are in open position, drawn out, with operating mechanisms discharged and all power sources off.

Les informations techniques contenues dans ce document sont la propriete exclusive de SCHNEIDER ELECTRIC INDUSTRIES SA et ne peuvent etre utilisees ou divulguees a des tiers quels qu'ils soient sans son accord ecrit. Seuls nous engagent pour execution les plans et schemas remis apres enregistrement de la commande. Les appareils representes sur ce schema sont en position ouvert desarmes – debroches – toutes sources coupees.

Ind. rev	Date date	Modification/ Modification	Archiv. micro-filmed	Ind. rev	Date date	Modification/ Modification	Archiv. micro-filmed
04	14 04 10	Tel que construit					
01	16 11 09	MAJ E/S + liaisons RS485					
00	29 10 09	Edition originale/ First issue					

AUTOMATE TELEGESTION
CARTES E/S

JUMBO SCORE
SAINT–ANDRE
CENTRALE
PHOTOVOLTAIQUE

Schneider Electric

02979004 00

Projet – No commande / Project – Order NO.: FPVPB1354
Ind/rev: 04
Folio /sheet: 031/ .

Original AutoCAD format A3

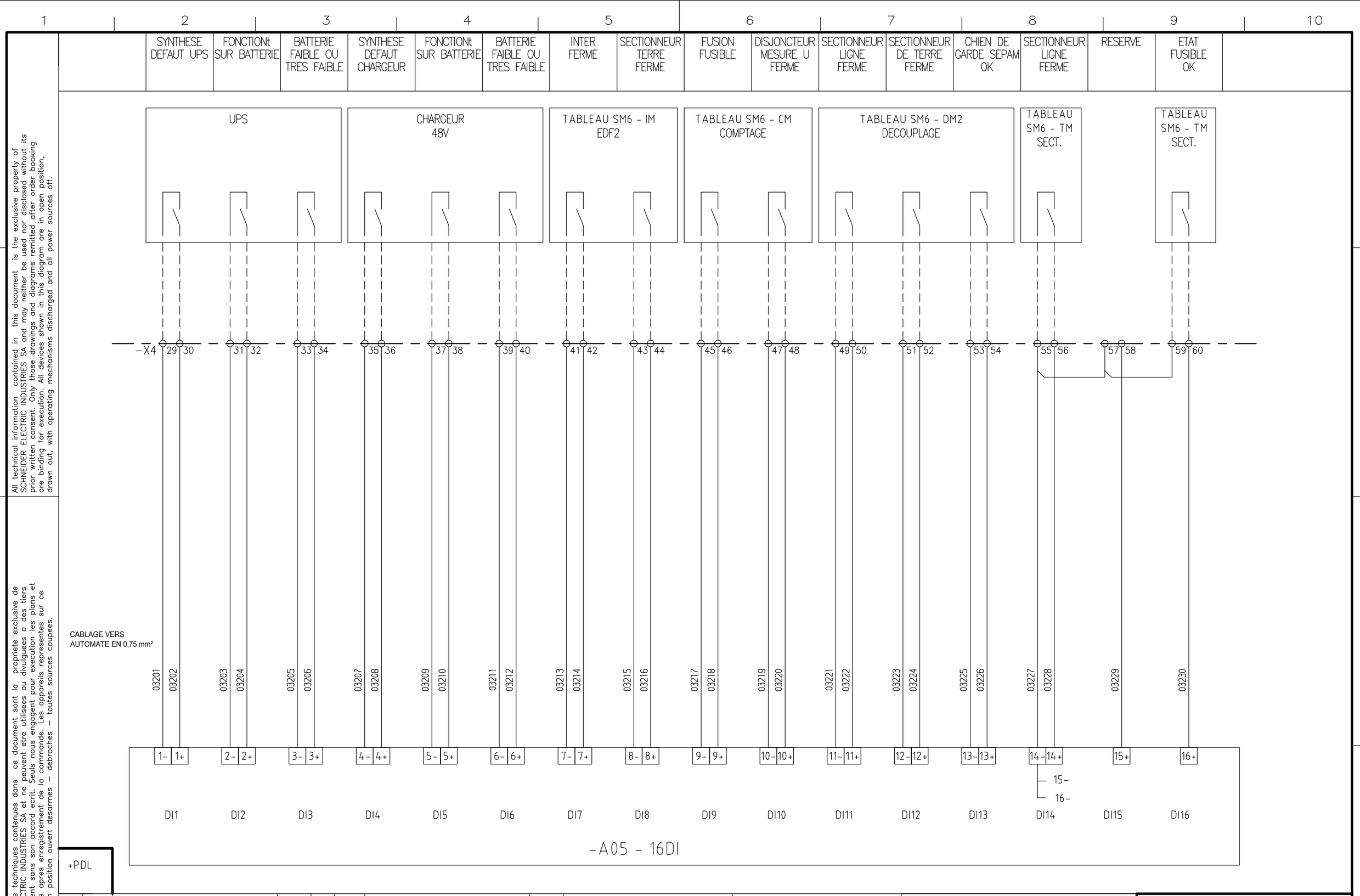

All technical information contained in this document is the exclusive property of SCHNEIDER ELECTRIC INDUSTRIES SA and may neither be used nor disclosed without its prior written consent. Only those drawings and diagrams remitted after order booking are binding for execution. All devices shown in this diagram are in open position, drawn out, with operating mechanisms discharged and all power sources off.

Les informations techniques contenues dans ce document sont la propriete exclusive de SCHNEIDER ELECTRIC INDUSTRIES SA et ne peuvent etre utilisees ou divulguees a des tiers quels qu'ils soient sans son accord ecrit. Seuls nous engagent pour execution les plans et schemas remis apres enregistrement de la commande. Les appareils representes sur ce schema sont en position ouvert desarmes – debroches – toutes sources coupees.

Ind. rev	Date date	Modification/ Modification	Archiv. micro-filmed	Ind. rev	Date date	Modification/ Modification	Archiv. micro-filmed
01	16 11 09	MAJ E/S + liaisons RS485					
00	29 10 09	Edition originale/ First issue					

AUTOMATE TELEGESTION
CARTES E/S

JUMBO SCORE
SAINT-ANDRE
CENTRALE
PHOTOVOLTAIQUE

Schneider Electric

02979004 00

Projet – No commande / Project – Order NO.: FPVPB1354
Ind/rev: 01
Folio /sheet: 032/ .

Original AutoCAD format A3

All technical information contained in this document is the exclusive property of SCHNEIDER ELECTRIC INDUSTRIES SA and may neither be used nor disclosed without its prior written consent. Only those drawings and diagrams remitted after order booking are binding for execution. All devices shown in this diagram are in open position, drawn out, with operating mechanisms discharged and all power sources off.

Les informations techniques contenues dans ce document sont la propriete exclusive de SCHNEIDER ELECTRIC INDUSTRIES SA et ne peuvent etre utilisees ou divulguees a des tiers quels qu'ils soient sans son accord ecrit. Seuls nous engagent pour execution les plans et schemas remis apres enregistrement de la commande. Les appareils representes sur ce schema sont en position ouvert desarmes – debroches – toutes sources coupees.

TEMPERATURE INTERIEURE POSTE	TEMPERATURE EXTERIEURE POSTE (COTE OMBRE)	RESERVE	RESERVE	RESERVE	RESERVE	RESERVE	RESERVE	COMMANDE OUVERTURE SM6–QM ARRIVEE PTR1	COMMANDE FERMETURE SM6–QM ARRIVEE PTR1	COMMANDE OUVERTURE SM6–IM ARRIVEE PTR2	COMMANDE FERMETURE SM6–IM ARRIVEE PTR2					

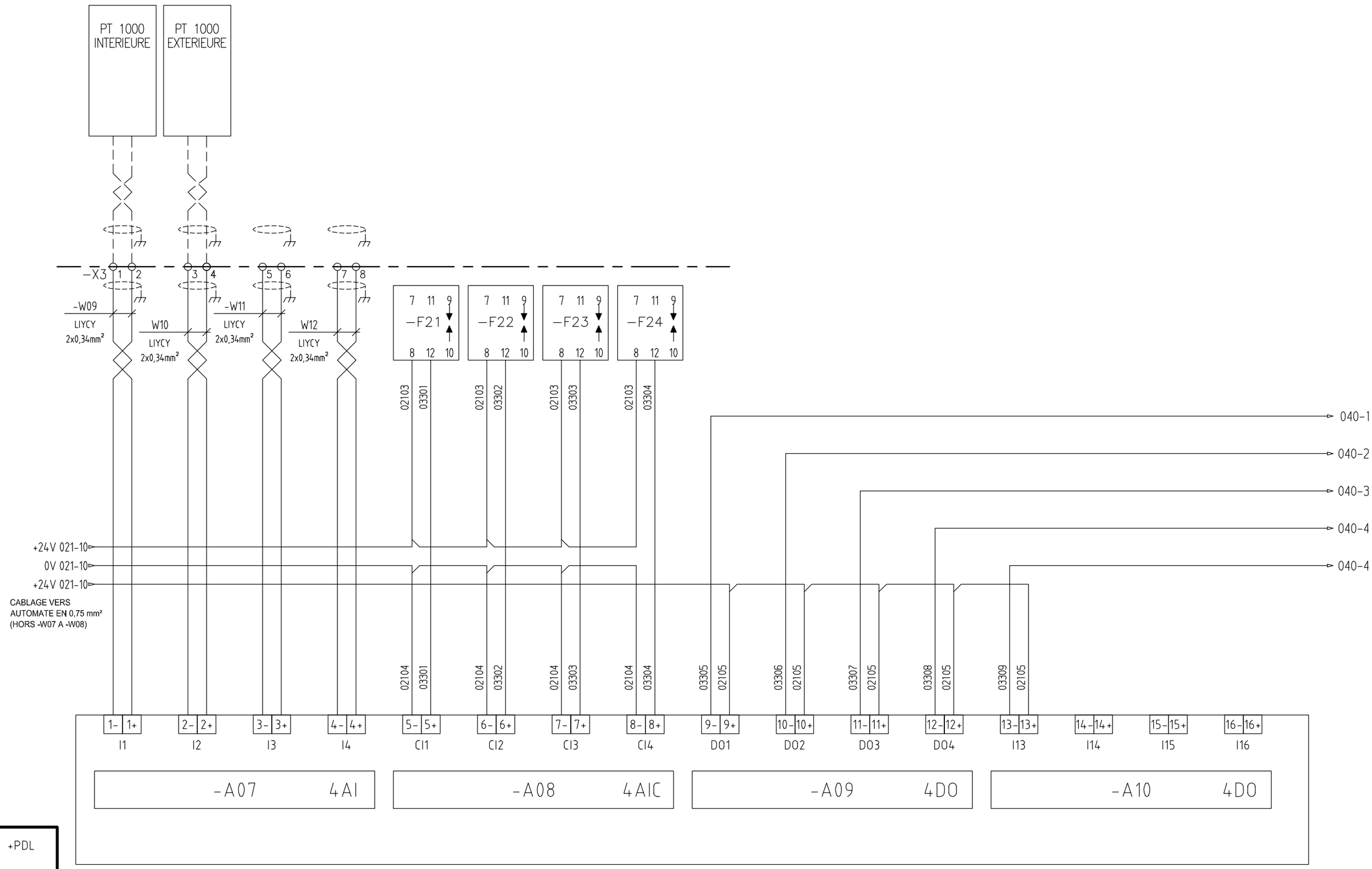

+PDL

Ind. rev	Date date	Modification/ Modification	Archiv. micro–filmed	Ind. rev	Date date	Modification/ Modification	Archiv. micro–filmed
O4	14 04 10	Tel que construit					
O1	16 11 09	MAJ E/S + liaisons RS485					
OO	29 10 09	Edition originale/ First issue					

AUTOMATE TELEGESTION
CARTES E/S

JUMBO SCORE
SAINT–ANDRE
CENTRALE
PHOTOVOLTAIQUE

Schneider Electric

02979004 | 00

Projet – No commande
Project – Order NO.
FPVPB1354

Ind/rev 04

Folio /sheet 033/ .

Original AutoCAD format A3

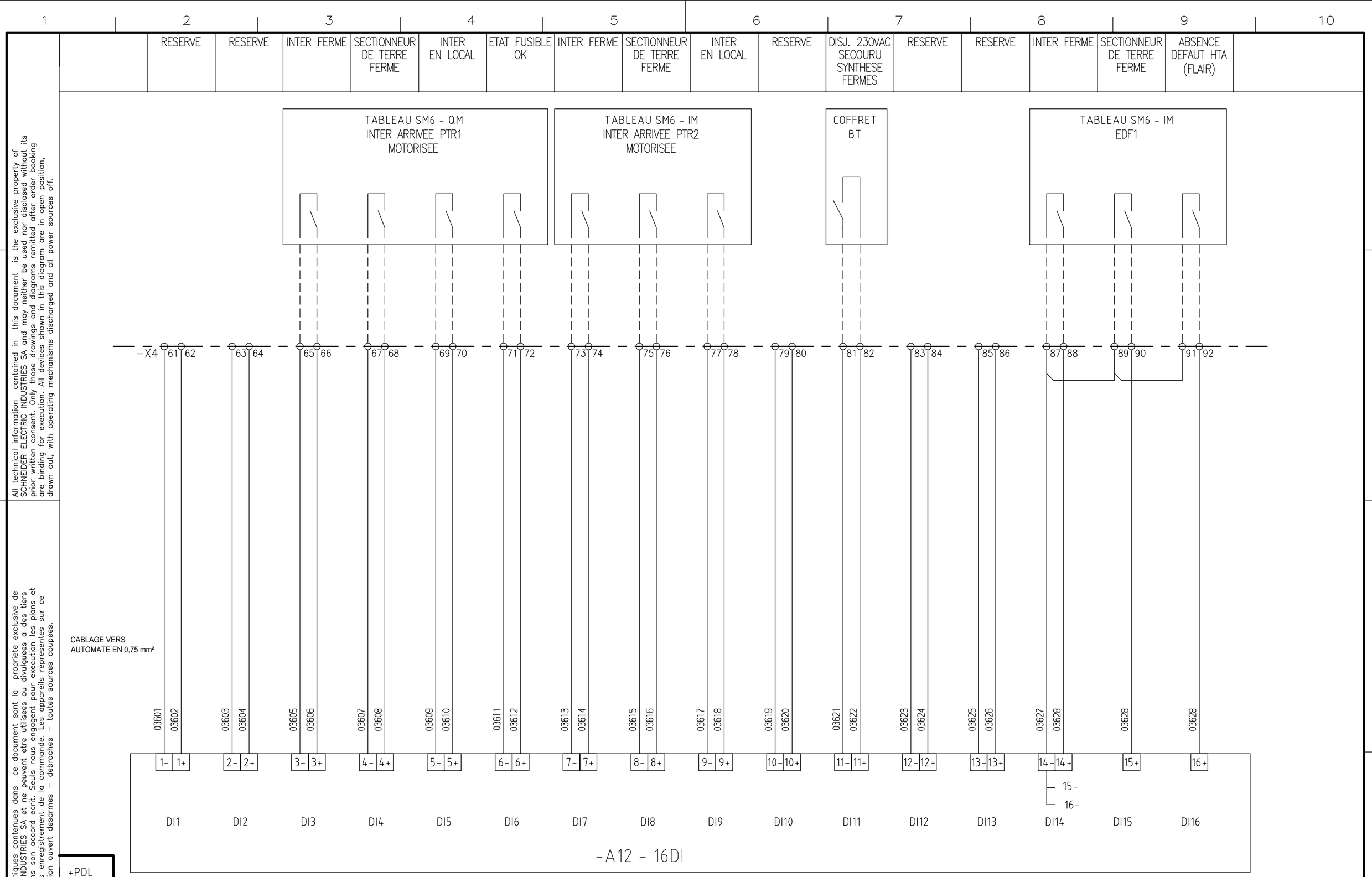

All technical information contained in this document is the exclusive property of SCHNEIDER ELECTRIC INDUSTRIES SA and may neither be used nor disclosed without its prior written consent. Only those drawings and diagrams remitted after order booking are binding for execution. All devices shown in this diagram are in open position, drawn out, with operating mechanisms discharged and all power sources off.

Les informations techniques contenues dans ce document sont la propriete exclusive de SCHNEIDER ELECTRIC INDUSTRIES SA et ne peuvent etre utilisees ou divulguees a des tiers quels qu'ils soient sans son accord ecrit. Seuls nous engagent pour execution les plans et schemas remis apres enregistrement de la commande. Les appareils representes sur ce schema sont en position ouvert desarmes – debroches – toutes sources coupees.

Ind. rev	Date date	Modification/ Modification	Archiv. micro-filmed	Ind. rev	Date date	Modification/ Modification	Archiv. micro-filmed
02	19 11 09	MAJ N° bornes E/S					
01	16 11 09	MAJ E/S + liaisons RS485					
00	29 10 09	Edition originale/ First issue		03	02 12 09	MAJ réf. parafoudres et E/S	

AUTOMATE TELEGESTION
CARTES E/S

JUMBO SCORE
SAINT-ANDRE
CENTRALE
PHOTOVOLTAIQUE

Schneider Electric

02979004 00

Projet – No commande
Project – Order NO.
FPVPB1354

Ind/rev 03

Folio /sheet 034/ .

Original AutoCAD format A3

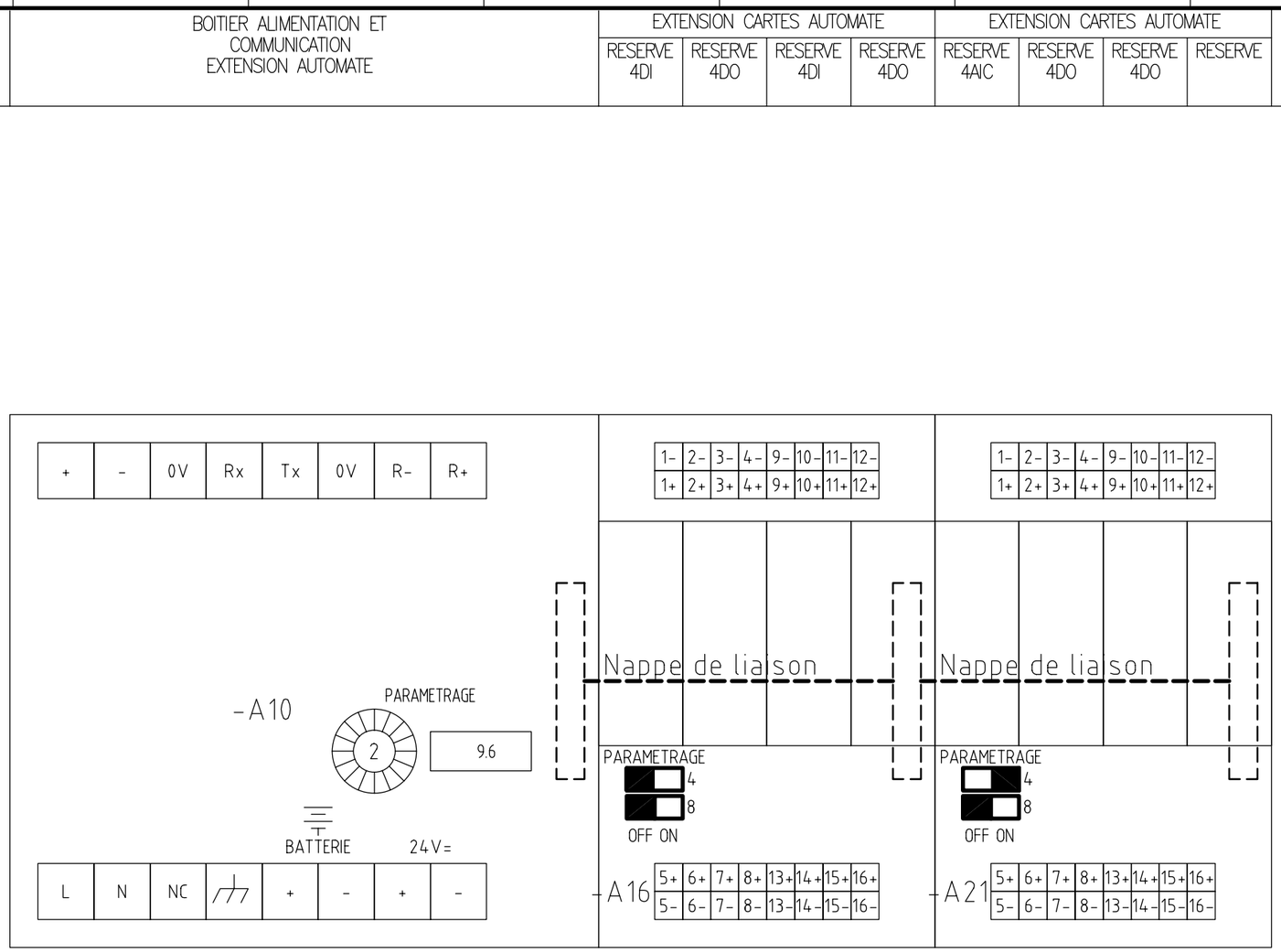

All technical information contained in this document is the exclusive property of SCHNEIDER ELECTRIC INDUSTRIES SA and may neither be used nor disclosed without its prior written consent. Only those drawings and diagrams remitted after order booking are binding for execution. All devices shown in this diagram are in open position, drawn out, with operating mechanisms discharged and all power sources off.

Les informations techniques contenues dans ce document sont la propriete exclusive de SCHNEIDER ELECTRIC INDUSTRIES SA et ne peuvent etre utilisees ou divulguees a des tiers quels qu'ils soient sans son accord ecrit. Seuls nous engagent pour execution les plans et schemas remis apres enregistrement de la commande. Les appareils representes sur ce schema sont en position ouvert desarmes - debroches - toutes sources coupees.

+PDL

Ind. rev	Date date	Modification/ Modification	Archiv. micro-filmed	Ind. rev	Date date	Modification/ Modification	Archiv. micro-filmed
03	02 12 09	MAJ réf. parafoudres et embases					
00	07 10 09	Edition originale/ First issue					

EXTENSION AUTOMATE
—
PRESENTATION
—
ALIMENTATION MODBUS

JUMBO SCORE
SAINT-ANDRE
CENTRALE
PHOTOVOLTAIQUE
—

Schneider Electric

Projet - No commande / Project - Order NO.	Ind/rev	Folio /sheet
02979004 00 FPVPB1354	03	035/ .

Original AutoCAD format A3

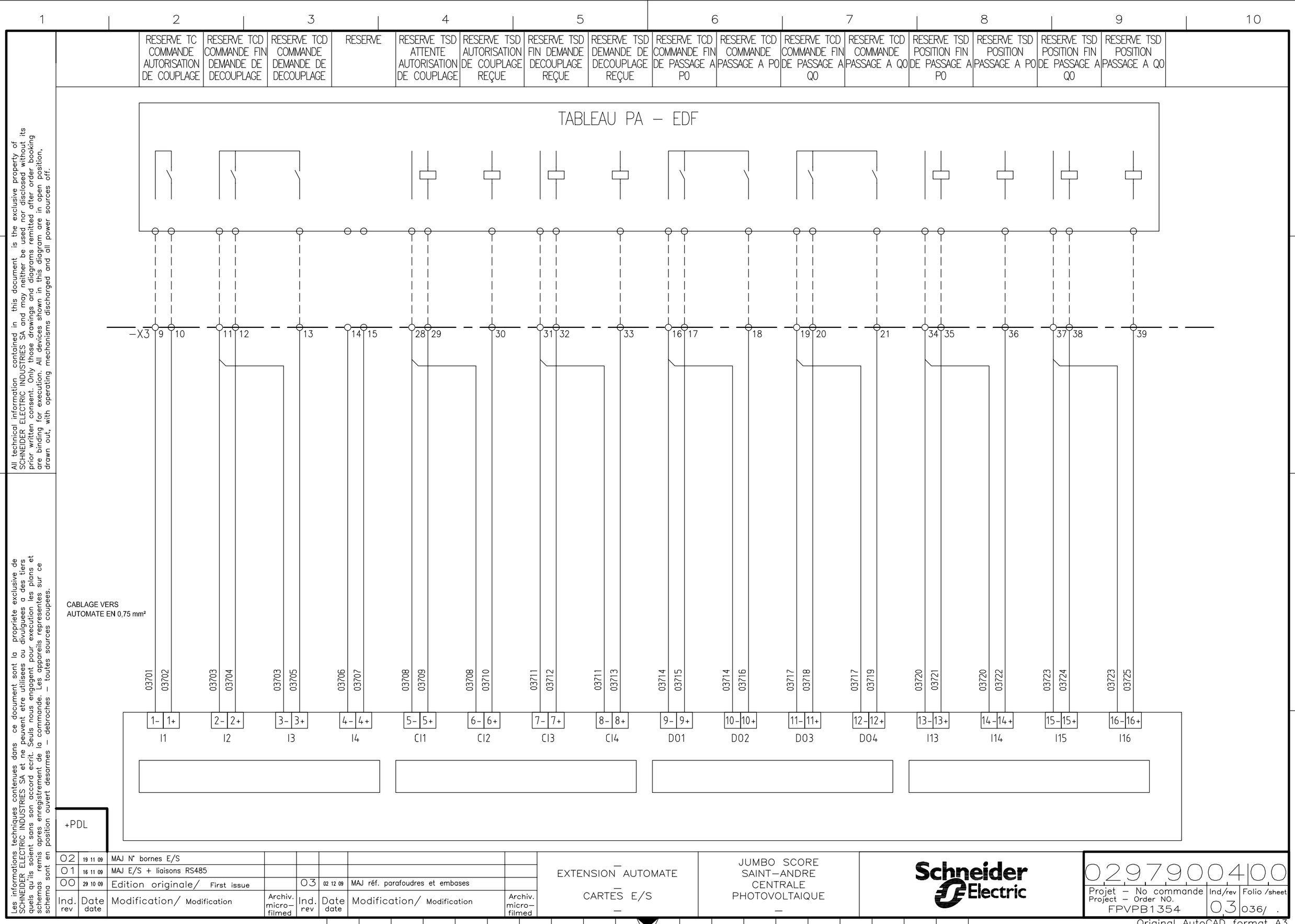
RESERVE TC COMMANDE AUTORISATION DE COUPLAGE
RESERVE TCD COMMANDE FIN DEMANDE DE DECOUPLAGE
RESERVE TCD COMMANDE DEMANDE DE DECOUPLAGE
RESERVE
RESERVE TSD ATTENTE AUTORISATION DE COUPLAGE
RESERVE TSD AUTORISATION DE COUPLAGE REÇUE
RESERVE TSD FIN DEMANDE DECOUPLAGE REÇUE
RESERVE TSD DEMANDE DE DECOUPLAGE REÇUE
RESERVE TCD COMMANDE FIN DE PASSAGE A P0
RESERVE TCD COMMANDE PASSAGE A P0
RESERVE TCD COMMANDE FIN DE PASSAGE A Q0
RESERVE TCD COMMANDE PASSAGE A Q0
RESERVE TSD POSITION FIN DE PASSAGE A P0
RESERVE TSD POSITION PASSAGE A P0
RESERVE TSD POSITION FIN DE PASSAGE A Q0
RESERVE TSD POSITION PASSAGE A Q0
TABLEAU PA – EDF
–X3
CABLAGE VERS AUTOMATE EN 0,75 mm²
03701 03702 1- 1+ I1
03703 03704 2- 2+ I2
03703 03705 3- 3+ I3
03706 03707 4- 4+ I4
03708 03709 5- 5+ CI1
03708 03710 6- 6+ CI2
03711 03712 7- 7+ CI3
03711 03713 8- 8+ CI4
03714 03715 9- 9+ DO1
03714 03716 10- 10+ DO2
03717 03718 11- 11+ DO3
03717 03719 12- 12+ DO4
03720 03721 13- 13+ I13
03720 03722 14- 14+ I14
03723 03724 15- 15+ I15
03723 03725 16- 16+ I16
+PDL
All technical information contained in this document is the exclusive property of SCHNEIDER ELECTRIC INDUSTRIES SA and may neither be used nor disclosed without its prior written consent. Only those drawings and diagrams remitted after order booking are binding for execution. All devices shown in this diagram are in open position, drawn out, with operating mechanisms discharged and all power sources off.
Les informations techniques contenues dans ce document sont la propriete exclusive de SCHNEIDER ELECTRIC INDUSTRIES SA et ne peuvent etre utilisees ou divulguees a des tiers quels qu'ils soient sans son accord ecrit. Seuls nous engagent pour execution les plans et schemas remis apres enregistrement de la commande. Les appareils representes sur ce schema sont en position ouvert desarmes – debroches – toutes sources coupees.
02 19 11 09 MAJ N° bornes E/S
01 16 11 09 MAJ E/S + liaisons RS485
00 29 10 09 Edition originale/ First issue
03 02 12 09 MAJ réf. parafoudres et embases
Ind. rev
Date date
Modification/ Modification
Archiv. micro-filmed
EXTENSION AUTOMATE
CARTES E/S
JUMBO SCORE
SAINT-ANDRE
CENTRALE
PHOTOVOLTAIQUE
Schneider Electric
029790040 0
Projet – No commande
Project – Order NO.
FPVPB1354
Ind/rev 03
Folio /sheet 036/ .
Original AutoCAD format A3

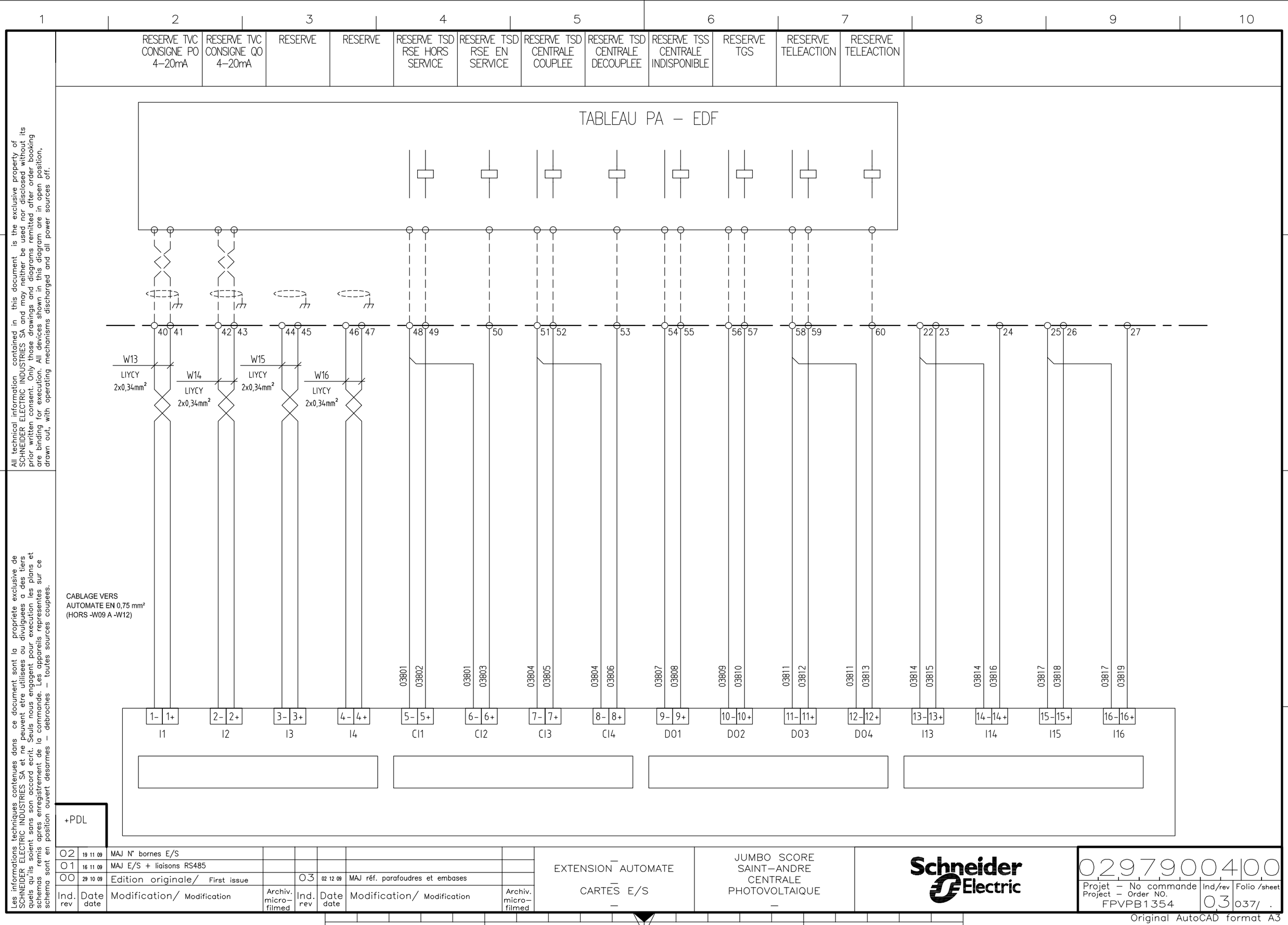

All technical information contained in this document is the exclusive property of SCHNEIDER ELECTRIC INDUSTRIES SA and may neither be used nor disclosed without its prior written consent. Only those drawings and diagrams remitted after order booking are binding for execution. All devices shown in this diagram are in open position, drawn out, with operating mechanisms discharged and all power sources off.

Les informations techniques contenues dans ce document sont la propriete exclusive de SCHNEIDER ELECTRIC INDUSTRIES SA et ne peuvent etre utilisees ou divulguees a des tiers quels qu'ils soient sans son accord ecrit. Seuls nous engagent pour execution les plans et schemas remis apres enregistrement de la commande. Les appareils representes sur ce schema sont en position ouvert desarmes – debroches – toutes sources coupees.

Ind. rev	Date date	Modification/ Modification	Archiv. micro–filmed	Ind. rev	Date date	Modification/ Modification	Archiv. micro–filmed
02	19 11 09	MAJ N° bornes E/S					
01	16 11 09	MAJ E/S + liaisons RS485					
00	29 10 09	Edition originale/ First issue		03	02 12 09	MAJ réf. parafoudres et embases	

EXTENSION AUTOMATE
CARTES E/S

JUMBO SCORE
SAINT–ANDRE
CENTRALE
PHOTOVOLTAIQUE

Schneider Electric

02979004 | 00

Projet – No commande / Project – Order NO.: FPVPB1354
Ind/rev: 03
Folio /sheet: 037/ .

Original AutoCAD format A3

All technical information contained in this document is the exclusive property of SCHNEIDER ELECTRIC INDUSTRIES SA and may neither be used nor disclosed without its prior written consent. Only those drawings and diagrams remitted after order booking are binding for execution. All devices shown in this diagram are in open position, drawn out, with operating mechanisms discharged and all power sources off.

Les informations techniques contenues dans ce document sont la propriete exclusive de SCHNEIDER ELECTRIC INDUSTRIES SA et ne peuvent etre utilisees ou divulguees a des tiers quels qu'ils soient sans son accord ecrit. Seuls nous engagent pour execution les plans et schemas remis apres enregistrement de la commande. Les appareils representes sur ce schema sont en position ouvert desarmes - debroches - toutes sources coupees.

COMMANDE OUVERTURE SM6 QM ARRIVEE PTR1	COMMANDE FERMETURE SM6 QM ARRIVEE PTR1	COMMANDE OUVERTURE SM6 IM ARRIVEE PTR2	COMMANDE FERMETURE SM6 IM ARRIVEE PTR2	REARMEMENT 48VCC	COMMANDE OUVERTURE SM6 QM ARRIVEE PTR1	COMMANDE FERMETURE SM6 QM ARRIVEE PTR1	COMMANDE OUVERTURE SM6 IM ARRIVEE PTR2	COMMANDE FERMETURE SM6 IM ARRIVEE PTR2	REARMEMENT 48VCC

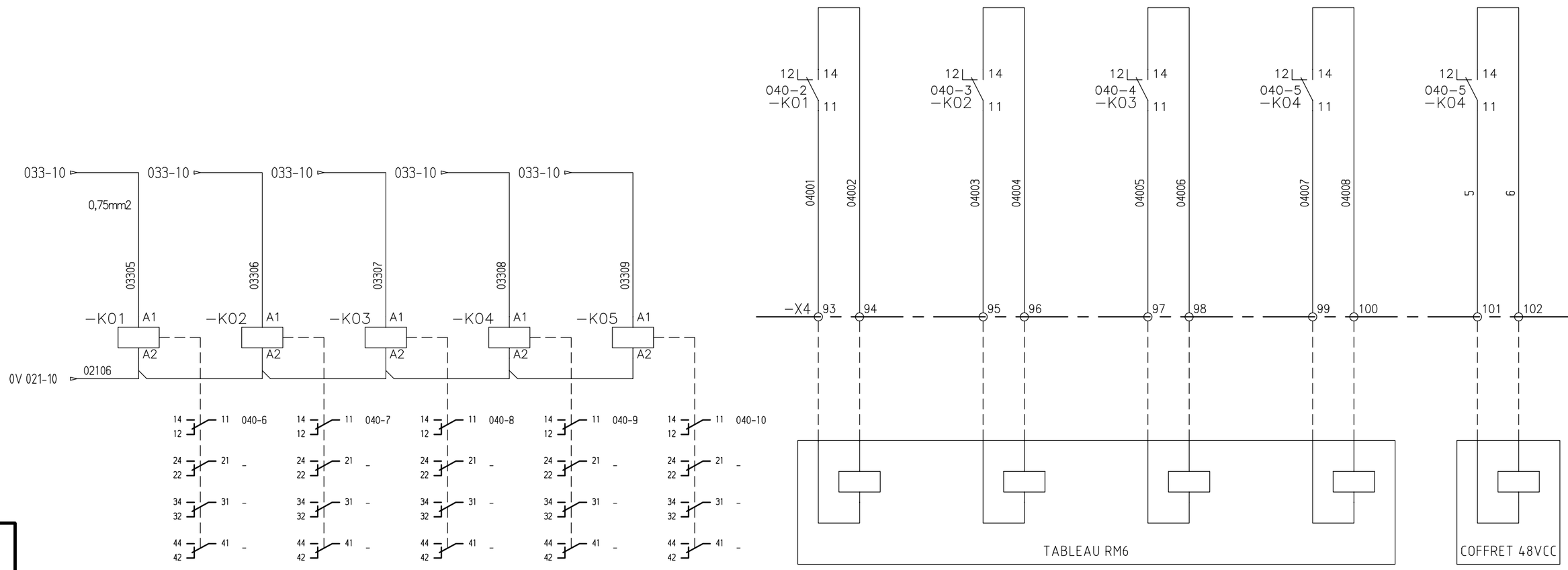

Ind. rev	Date date	Modification/ Modification	Archiv. micro-filmed	Ind. rev	Date date	Modification/ Modification	Archiv. micro-filmed
04	14 04 10	Tel que construit					
00	29 10 09	Edition originale/ First issue					

RELAYAGE

ENTREES / SORTIES

JUMBO SCORE
SAINT-ANDRE
CENTRALE
PHOTOVOLTAIQUE

Schneider Electric

02979004 00

Projet - No commande / Project - Order NO.: FPVPB1354

Ind/rev: 04

Folio /sheet: 040/ .

Original AutoCAD format A3

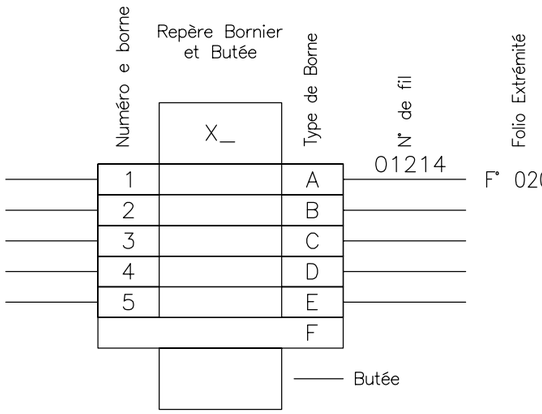

A : Borne TYPE AB1 RESSORT 6 mm² – EPAISSEUR 8mm

B : Borne TYPE AB1 RESSORT SECTIONNABLES A COUTEAU GRIS 3 POINTS – SECTION NOMINALE 2.5 mm² – EPAISSEUR 5mm

C : –

D : –

E : –

F : Flasque ou séparateur *Brida o separador*

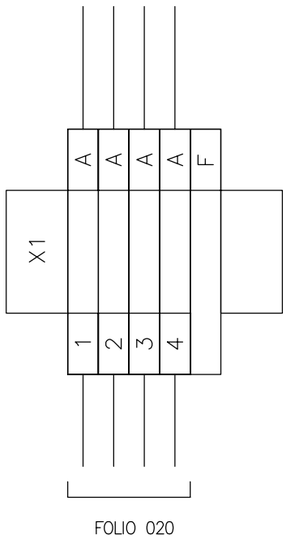

All technical information contained in this document is the exclusive property of SCHNEIDER ELECTRIC INDUSTRIES SA and may neither be used nor disclosed without its prior written consent. Only those drawings and diagrams remitted after order booking are binding for execution. All devices shown in this diagram are in open position, drawn out, with operating mechanisms discharged and all power sources off.

Les informations techniques contenues dans ce document sont la propriete exclusive de SCHNEIDER ELECTRIC INDUSTRIES SA et ne peuvent etre utilisees ou divulguees a des tiers quels qu'ils soient sans son accord ecrit. Seuls nous engagent pour execution les plans et schemas remis apres enregistrement de la commande. Les appareils representes sur ce schema sont en position ouvert desarmes – debroches – toutes sources coupees.

+PDL

Ind. rev	Date date	Modification/ Modification	Archiv. micro-filmed	Ind. rev	Date date	Modification/ Modification	Archiv. micro-filmed
00	07 10 09	Edition originale/ First issue					

–
–
BORNIER X1
–
–

JUMBO SCORE
SAINT-ANDRE
CENTRALE
PHOTOVOLTAIQUE
–

Schneider Electric

02979004 00

Projet – No commande
Project – Order NO.
FPVPB1354

Ind/rev 00

Folio /sheet 060/ .

Original AutoCAD format A3

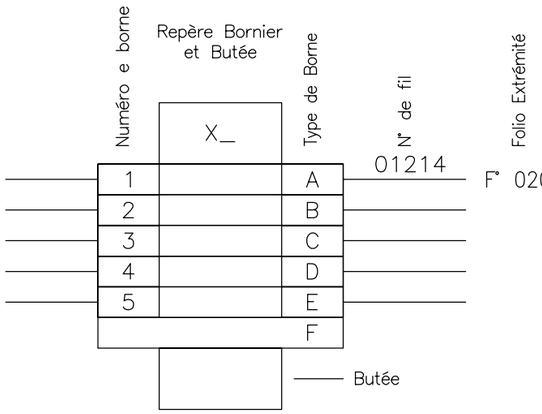

A : Borne TYPE AB1 RESSORT 6 mm² – EPAISSEUR 8mm

B : Borne TYPE AB1 RESSORT SECTIONNABLES A COUTEAU GRIS 3 POINTS – SECTION NOMINALE 2.5 mm² – EPAISSEUR 5mm

C : –

D : –

E : –

F : Flasque ou séparateur *Brida o separador*

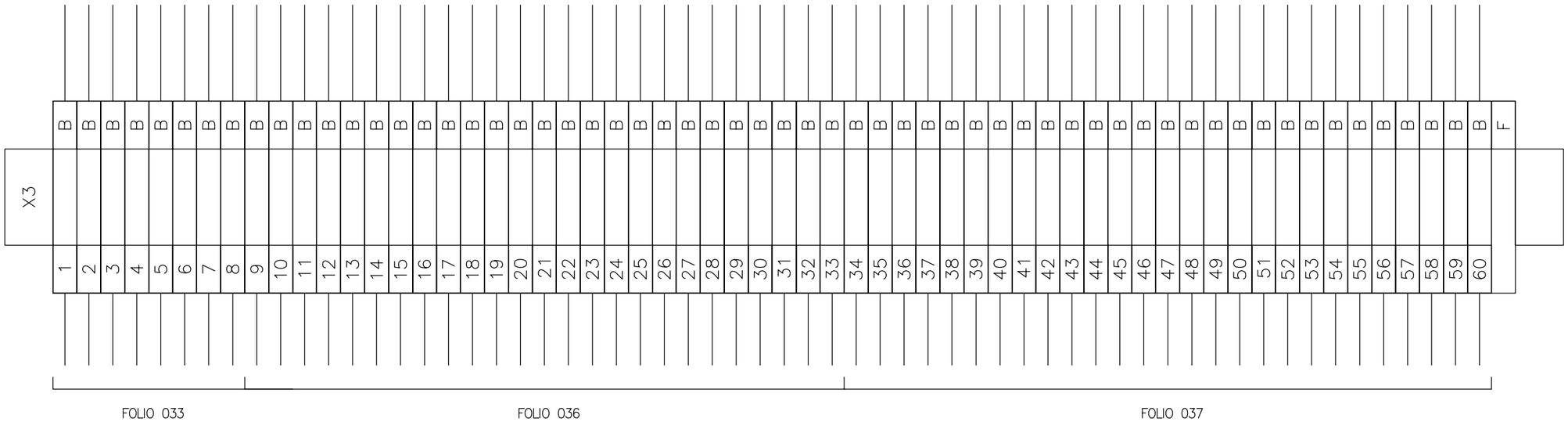

All technical information contained in this document is the exclusive property of SCHNEIDER ELECTRIC INDUSTRIES SA and may neither be used nor disclosed without its prior written consent. Only those drawings and diagrams remitted after order booking are binding for execution. All devices shown in this diagram are in open position, drawn out, with operating mechanisms discharged and all power sources off.

Les informations techniques contenues dans ce document sont la propriete exclusive de SCHNEIDER ELECTRIC INDUSTRIES SA et ne peuvent etre utilisees ou divulguees a des tiers quels qu'ils soient sans son accord ecrit. Seuls nous engagent pour execution les plans et schemas remis apres enregistrement de la commande. Les appareils representes sur ce schema sont en position ouvert desarmes – debroches – toutes sources coupees.

+PDL

Ind. rev	Date date	Modification/ Modification	Archiv. micro-filmed	Ind. rev	Date date	Modification/ Modification	Archiv. micro-filmed
01	16 11 09	MAJ liaisons RS485					
00	07 10 09	Edition originale/ First issue					

–
–
BORNIER X3
–
–

JUMBO SCORE
SAINT-ANDRE
CENTRALE
PHOTOVOLTAIQUE
–

Schneider Electric

02979004 00

Projet – No commande Project – Order NO.	Ind/rev	Folio /sheet
FPVPB1354	01	062/ .

Original AutoCAD format A3

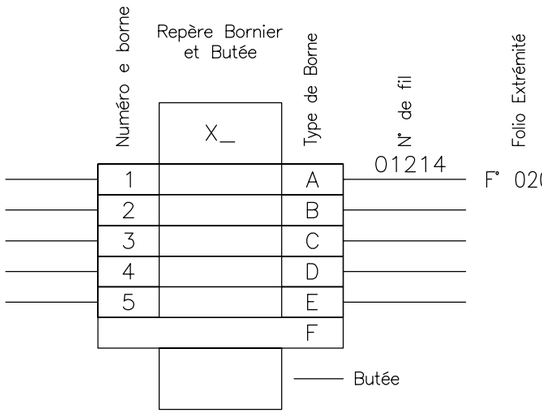

A : Borne TYPE AB1 RESSORT 6 mm² – EPAISSEUR 8mm

B : Borne TYPE AB1 RESSORT SECTIONNABLES A COUTEAU GRIS 3 POINTS – SECTION NOMINALE 2.5 mm² – EPAISSEUR 5mm

C : –

D : –

E : –

F : Flasque ou séparateur *Brida o separador*

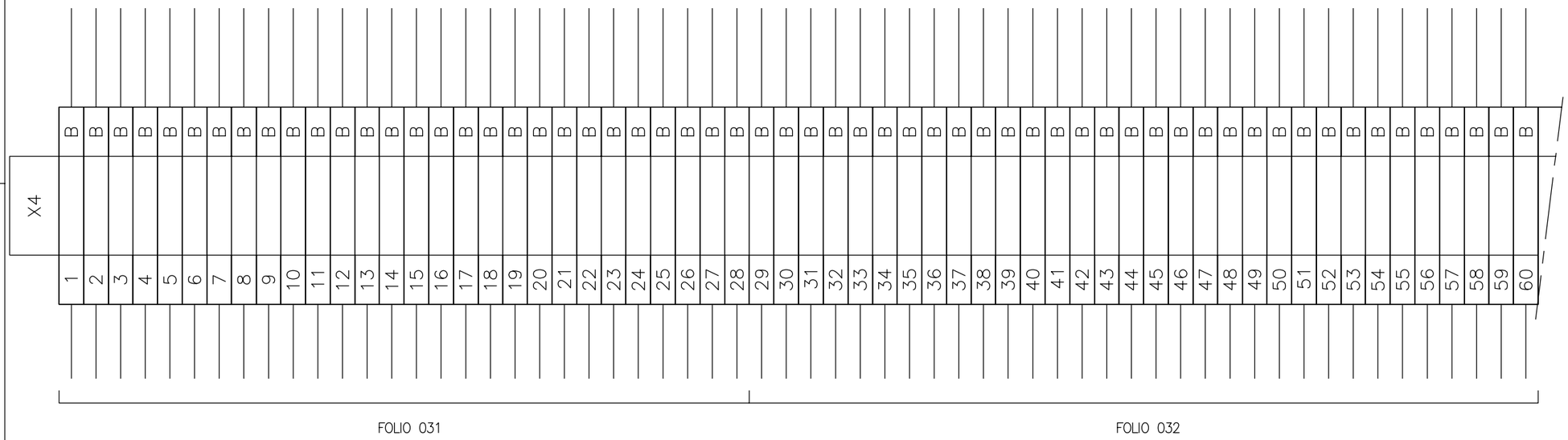

All technical information contained in this document is the exclusive property of SCHNEIDER ELECTRIC INDUSTRIES SA and may neither be used nor disclosed without its prior written consent. Only those drawings and diagrams remitted after order booking are binding for execution. All devices shown in this diagram are in open position, drawn out, with operating mechanisms discharged and all power sources off.

Les informations techniques contenues dans ce document sont la propriete exclusive de SCHNEIDER ELECTRIC INDUSTRIES SA et ne peuvent etre utilisees ou divulguees a des tiers quels qu'ils soient sans son accord ecrit. Seuls nous engagent pour execution les plans et schemas remis apres enregistrement de la commande. Les appareils representes sur ce schema sont en position ouvert desarmes – debroches – toutes sources coupees.

+PDL

Ind. rev	Date date	Modification/ Modification	Archiv. micro-filmed	Ind. rev	Date date	Modification/ Modification	Archiv. micro-filmed
00	07 10 09	Edition originale/ First issue					

–
–
BORNIER X4
–
–

JUMBO SCORE
SAINT-ANDRE
CENTRALE
PHOTOVOLTAIQUE
–

Schneider Electric

02979004 | 00

Projet – No commande / Project – Order NO.: FPVPB1354 | Ind/rev: 00 | Folio /sheet: 063/ .

Original AutoCAD format A3

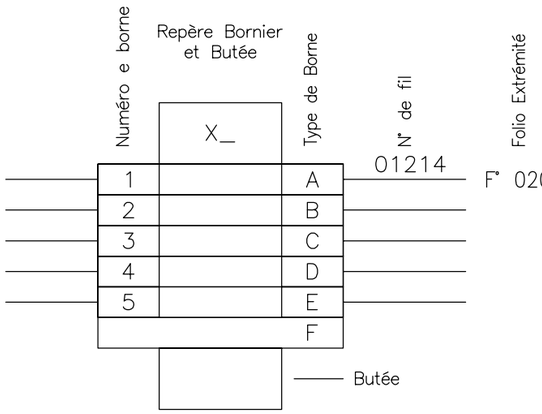

A : Borne TYPE AB1 RESSORT 6 mm² – EPAISSEUR 8mm

B : Borne TYPE AB1 RESSORT SECTIONNABLES A COUTEAU GRIS 3 POINTS – SECTION NOMINALE 2.5 mm² – EPAISSEUR 5mm

C : –

D : –

E : –

F : Flasque ou séparateur *Brida o separador*

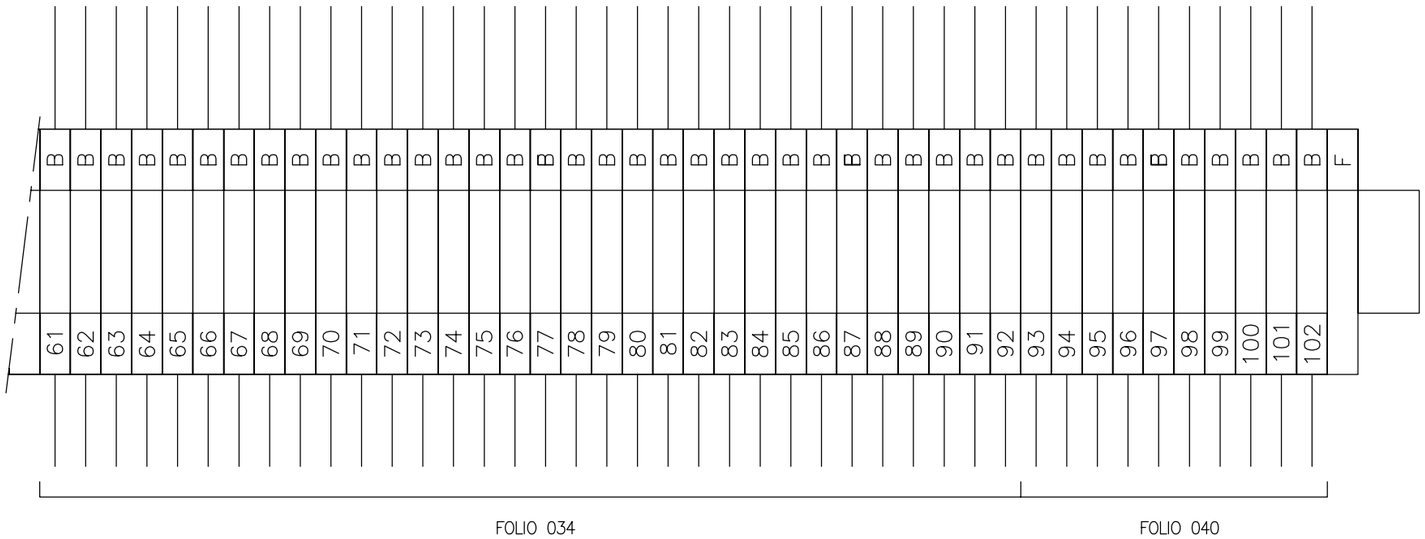
B B B

QUANTITE	REPERE	FOLIO	DESIGNATION	REFERENCE	FABRIQUANT
1		15	ARMOIRE 600x20000x400	18548	SAREL
1		15	CHASSIS PLEIN 2000x600	63925	SAREL
1		15	BARILLET CLE 455	63702	SAREL
1		15	PORTE DOCUMENT	21322	SAREL
1		15	PLAQUE PASSE-CABLES	18831	SAREL
1		15	ACCESSOIRES + RAIL DIN + BARRE DE TERRE		SAREL
2		15	GRILLE DE VENTILATION 220x220	21418	SAREL
1	-Q01	20	DISJONCTEUR C60N 2P 3A COURBE C	24198	SCHNEIDER
1	-Q02	20	DISJONCTEUR C60N 2P 3A COURBE C	24198	SCHNEIDER
1	-Q03	20	DISJONCTEUR C60N 2P 3A COURBE C	24198	SCHNEIDER
1	-Q04	20	DISJONCTEUR C60N 2P 3A COURBE C + CONTACT AUXILIAIRE TYPE OF	24198 + 26924	SCHNEIDER
1	-Q05	20	INTERRUPTEUR I 2P 20A	15006	SCHNEIDER
1	-U01	20	ALIMENTATIONS A DECOUPAGE GAMME UNIVERSELLE 230/24V 240 W 10 A	ABL 8RPS24100	SCHNEIDER
10	-F01 / -F10	21	BLOCS DE JONCTION TECHNOLOGIE A RESSORT SECTIONNABLES 4 mm^2 A SUPPORT AMOVIBLE POUR DIODE OU FUSIBLE CYLINDRIQUE - EPAISSEUR 6mm	AB1 RRNSF435UGR	SCHNEIDER
10	-F01 / -F10	21	SUPPORT AMOVIBLE POUR FUSIBLE 5 x 20	AB1 SF520	SCHNEIDER
1	-F01 / -F10	21	CLOISON TERMINALE POUR BLOCS DE JONCTION TECHNOLOGIE A RESSORT SECTIONNABLES - EPAISSEUR 1,5mm	AB1 RRNAC444GR	SCHNEIDER
2	-F01 / -F10	21	BUTEE PLASTIQUE VISSABLE - EPAISSEUR 8mm	AB1 AB8P35	SCHNEIDER
3	-F05 / -F07 / -F09	21	FUSIBLE RAPIDE 5 X 20 - 250 V - CORPS VERRE 1 A	L090515P	FERRAZ
5	-F02 / -F04 / -F06 / -F08 / -F10	21	CARTOUCHE DE NEUTRE 5 x 20	179 371.16	ENTRELEC
2	-F01 / -F03	21	FUSIBLE TEMPORISE 5 X 20 - 250 V - CORPS VERRE 1 AT	R090543P	FERRAZ
1	-R01	20	RESISTANCE CHAUFFANTE VENTILEE ISOLEE 177W 230VCA	87555	SAREL
1	-B01	20	HYGROTHERM 120/230VCA AFFICHAGE °C	17559	SAREL
1	-X10	25	COFFRET FIDJI 8 FO 8 SC FOLAN NOIR EQUIPE D'UNE CASSETTE PIVOTANTE + 8 RACCORDS SC MULTIMODE FOLAN + 8 PIGTAILS SC MULTIMODE 50/125 OM2 FOLAN + MONTAGE	-	ICTL
3	-W01 A -W03	25	JARRETIERE - CORDON ZIPCORD SC-PC / SC-PC MULTIMODE 50/125µM 2.8mm GRIS LONGUEUR 1m GAMME TERAOPTIC	502101365N	ICTL
1	-U02	21 - 25	COMMUTATEUR CONNEXIUM ESM VERSION 8 PORTS 6 PORTS 10/100 TX ET 2 PORTS 100 FX-MM GERES ALIMENTATION 24V	TCSESM083F2CU0	SCHNEIDER
1	-U03	21 - 25	COMMUTATEUR CONNEXIUM ESM VERSION 4 PORTS 2 PORTS 10/100 TX ET 2 PORTS 100 FX-MM GERES ALIMENTATION 24V	TCSESM043F2CU0	SCHNEIDER
2	-W04 / -W05	25	CABLE ETHERNET AVEC CONNEXION RJ45		
1	-A01	20 - 26 - 30	ALIMENTATION BOÎTIER CPU PHENIX BOÎTIER EXT-1 BOÎTIER EXT-2 - 72X90X76 MM; - ADRESSAGE PAR ROUE CODEUSE - CHOIX RS485 PAR SWITCH	0RIO2 UPS-2	NAPAC
1	-A10	20 - 26 - 30	ALIMENTATION BOÎTIER CPU PHENIX BOÎTIER EXT-1 BOÎTIER EXT-2 - 72X90X76 MM; - ADRESSAGE PAR ROUE CODEUSE - CHOIX RS485 PAR SWITCH	0RIO2 UPS-2	NAPAC
2	-G01 / -G02	20	BATTERIE AU PLOMB 12V 2,1 Ah	0BAT12V2A1PB	NAPAC
1	-A02	25 - 30	BOÎTIER CPU PHENIX - 144X90X76 mm; 1 EMPLACEMENT CPU PHENIX T3,136 mm; 2 EMPLACEMENTS CARTES T2,62 mm; - ADRESSAGE PAR ROUE CODEUSE - 2000 VARIABLES CARTE CPU IRIO2 AVEC PRISE RJ45 ETHERNET	0RIO 314	NAPAC
1	-A03	30	COMPACT FLASH 1GO (TYPE INDUS)	CF1GO	NAPAC
3	-A04 / -A05 / -A12	30	CARTE 16 ENTRÉES LOGIQUES ET COMPTAGES - TAILLE 2	0RIO2 16DI	NAPAC

All technical information contained in this document is the exclusive property of SCHNEIDER ELECTRIC INDUSTRIES SA and may neither be used nor disclosed without its prior written consent. Only those drawings and diagrams remitted after order booking are binding for execution. All devices shown in this diagram are in open position, drawn out, with operating mechanisms discharged and all power sources off.

Les informations techniques contenues dans ce document sont la propriete exclusive de SCHNEIDER ELECTRIC INDUSTRIES SA et ne peuvent etre utilisees ou divulguees a des tiers quels qu'ils soient sans son accord ecrit. Seuls nous engagent pour execution les plans et schemas remis apres enregistrement de la commande. Les appareils representes sur ce schema sont en position ouvert desarmes - debroches - toutes sources coupees.

Ind. rev	Date date	Modification/ Modification	Archiv. micro-filmed	Ind. rev	Date date	Modification/ Modification	Archiv. micro-filmed
00	07 10 09	Edition originale/ First issue					

NOMENCLATURE

JUMBO SCORE
SAINT-ANDRE
CENTRALE
PHOTOVOLTAIQUE

Schneider Electric

02979004 00

Projet - No commande / Project - Order NO.: FPVPB1354 | Ind/rev: 00 | Folio /sheet: 070/ .

Original AutoCAD format A3

QUANTITE	REPERE	FOLIO	DESIGNATION	REFERENCE	FABRIQUANT
3	-A06 / -A16 / -A21	30 35	BOITIER EXT-1 - 72X90X76 mm - 4 EMPLACEMENTS CARTES (T1 - 39 mm) - ADRESSAGE PAR ROUE CODEUSE	0RIO2 EXT-1	NAPAC
1	-A07	30	CARTE 4 ENTREES ANALOGIQUES UNIVERSELLES - TAILLE 1	0RIO1 04AI	NAPAC
1	-A08	30	CARTE 4 ENTREES ANALOGIQUES 4-20mA - TAILLE 1	0RIO1 04AIC	NAPAC
2	-A09 / -A10	30	CARTE 4 SORTIES LOGIQUES RELAIS ELECTROMECANIQUES - TAILLE 1	0RIO1 04DO	NAPAC
1	-A11	30	BOITIER EXT-2 - 72X90X76 mm - 1 EMPLACEMENT CARTE (T2 - 62 mm) - ADRESSAGE PAR ROUE CODEUSE	0RIO2 EXT-2	NAPAC
2	-X08 / -X09	26	BOITIER DE DERIVATION MODBUS 3 BORNIERS A VIS, ADAPTATION DE FIN DE LIGNE RC	TSX SCA 50	SCHNEIDER
1	-U04	26	ISOLATEUR DE LIGNE RS485	SI485	ETIC
4	-F21 / -F24	33	PARAFOUDRE PROTECTION CIRCUITS MESURES PT 1x2-24DC-ST	28 56 032	PHOENIX
4	-F21 / -F24	33	EMBASE PARAFOUDRE PROTECTION CIRCUITS MESURES PT 1X2-BE	28 56 113	PHOENIX
8	-F21 / -F24	33	RACCORDEMENT AUTODENUDANT POUR BLINDAGE	28 39 295	PHOENIX
1	-F25	33	PARAFOUDRE PROTECTION CIRCUITS RS485 PT 3-HF-12DC-ST	28 58 043	PHOENIX
1	-F25	33	EMBASE POUR PARAFOUDRE PROTECTION CIRCUITS RS485 PT 3-HF-12DC-ST	28 56 126	PHOENIX
2	-F25	33	RACCORDEMENT AUTODENUDANT POUR BLINDAGE	28 39 295	PHOENIX
19		26 - 31 - 33 - 37	BORNES DE BLINDAGE SK-CEM - SK 4 - 13,5 - DIAMETRE DE CABLE DE 4 A 13,5 mm	36502	SATIE-ICOTEK
6	-X1 / -X3 / -X4	60 - 62 - 63 - 64	BUTEE PLASTIQUE VISSABLE - EPAISSEUR 8MM	AB1 AB8P35	SCHNEIDER
4	-X1	60	BLOCS DE JONCTION TECHNOLOGIE A RESSORT PASSANT - SECTION NOMINALE 6 mm^2 - EPAISSEUR 8mm	AB1 RRN635U3GR	SCHNEIDER
1	-X1	60	CLOISON TERMINALE POUR BLOCS DE JONCTION TECHNOLOGIE A RESSORT POUR BORNE 6mm^2 - EPAISSEUR 1,5mm	AB1 RRNAC643GR	SCHNEIDER
162	-X3 / -X4	62 - 63 - 64	BLOCS DE JONCTION TECHNOLOGIE A RESSORT SECTIONNABLES A COUTEAU GRIS 3 POINTS - SECTION NOMINALE 2.5 mm^2 - EPAISSEUR 5mm	AB1 RRNSC235U3	SCHNEIDER
2	-X3 / -X4	62 - 63 - 64	CLOISON TERMINALE POUR BLOCS DE JONCTION TECHNOLOGIE A RESSORT SECTIONNABLES - EPAISSEUR 1,5mm	AB1 RRNAC244GR	SCHNEIDER
5	-K01 / -K02 / -K03 / -K04 / -K05	40	RELAIS EMBROCHABLES ZELIO RELAY RXM - 4 "OF" - 6 A	RXM 4AB1BD	SCHNEIDER
5	-K01 / -K02 / -K03 / -K04 / -K05	40	EMBASE CONTACTS SEPARES AVEC CONNECTEUR	RXZ E2S114M	SCHNEIDER
5	-K01 / -K02 / -K03 / -K04 / -K05	40	ETRIER METALLIQUE DE MAINTIEN	RXZ 400	SCHNEIDER
5	-K01 / -K02 / -K03 / -K04 / -K05	40	DIODE C 6...250	RXM 040W	SCHNEIDER
2	-KA1 / -KA2	31	INTERFACE PLC TYPE PLC-OSC-24DC/48DC/100, ENTREE 24VDC SORTIE 3-48VDC / 100mA	2966728	PHOENIX
3	-W06 A -W08	26	LIAISONS CABLE INTERNE (VOIR SCHEMA)		
8	-W09 A -W16	33 - 37	LIYCY 2 X 0,34 mm^2		

All technical information contained in this document is the exclusive property of SCHNEIDER ELECTRIC INDUSTRIES SA and may neither be used nor disclosed without its prior written consent. Only those drawings and diagrams remitted after order booking are binding for execution. All devices shown in this diagram are in open position, drawn out, with operating mechanisms discharged and all power sources off.

Les informations techniques contenues dans ce document sont la propriete exclusive de SCHNEIDER ELECTRIC INDUSTRIES SA et ne peuvent etre utilisees ou divulguees a des tiers quels qu'ils soient sans son accord ecrit. Seuls nous engagent pour execution les plans et schemas remis apres enregistrement de la commande. Les appareils representes sur ce schema sont en position ouvert desarmes - debroches - toutes sources coupees.

Ind. rev	Date date	Modification/ Modification	Archiv. micro-filmed	Ind. rev	Date date	Modification/ Modification	Archiv. micro-filmed
03	02 12 09	MAJ réf. parafoudres et E/S					
01	16 11 09	MAJ E/S + liaisons RS485					
00	07 10 09	Edition originale/ First issue		04	14 04 10	Tel que construit	

NOMENCLATURE

JUMBO SCORE
SAINT-ANDRE
CENTRALE
PHOTOVOLTAIQUE

Schneider Electric

Projet - No commande / Project - Order NO.	Ind/rev	Folio /sheet
02979004	04	00 071/ .
FPVPB1354		

Original AutoCAD format A3