The technical information contained in this document is the exclusive property of Schneider Electric Industries S.A.S and cannot be used or disclosed to third parties of any kind without its written consent. Only those drawings and diagrams remitted after order booking are binding for execution. All devices shown in this diagrams are in open position, drawn out with operating mechanism discharged and all power sources off.

Les informations techniques contenues dans ce document sont la propriete exclusive de Schneider Electric Industries S.A.S et ne peuvent etre utilisees ou divulguees a des tiers quels qu'ils soient sans son accord écrit. Seuls nous engagent pour execution les plans et schémas remis après enregistrement de la commande. Les appareils représentés sur ce schéma sont en position ouvert - désarmés - débrochés - toutes sources coupées.

Ind Rev	Date Date	Modification / Modification	Nom / Name	Visa	Nom / Name	Visa	Nom / Name	Visa	Archiv. Micro-filmed
01	17/02/2014	As Built	Boussin		Very		Very		
00	22/11/2013	Edition originale / First issue	Boussin		Very		Very		
			Dessine / Drawn		Verifie / Checked		Approuve / Approved		

ARMOIRE MONITORING

PDL / PTR

SCHEMA DE DETAIL

MONITORING
PHOTOVOLTAIQUE
CASINO LOT 6
PDL / PTR
SITE DE CORTE

Echelle
Scale
1/1

Unite / Department
P&EC

Schneider Electric

Code diffusion
Distribution code

Projet - No commande
Project - Order No.
FR-6000251

ABV00011

Indice
Rev
01

Folio
Sheet
001

A3 garde - 11/2006

Rac_IEC_SE FR6000251_PDL-PTR-CORTE-1-A
Version-Index 19 du 19/02/2010 par F. BUCLI

Folio Sheet	Designation Designation	Indice de modification Revision	
001	PAGE DE GARDE	00	01
002	PAGE RECAPITULATIVE / SUMMARY	00	01
003	PAGE RECAPITULATIVE / SUMMARY	00	01
010	LISTE DES SYMBOLES	00	
011	LISTE DES SYMBOLES	00	
012	PRINCIPE DE REPERAGE	00	
013	REPERES ESSENTIELS - TABLE 1 -	00	
014	REPERE EMPLACEMENTS PHYSIQUES - TABLE 2 -	00	
015	REPERAGE DES MATERIELS - TABLE 3 -	00	
019	MARQUAGE	00	
020	UNIFILAIRE	00	
021	UNIFILAIRE	00	
022	UNIFILAIRE	00	
032	ALIMENTATION 230VCA	00	
033	ALIMENTATION 24VCC	00	
034	DISTRIBUTION DES POLARITES 24VCC	00	01
035	DISTRIBUTION DES POLARITES 24VCC	00	01
036	DISTRIBUTION DES POLARITES 24VCC	00	01
038	COMMANDE ONDULEURS	00	01
039	COMMANDE ONDULEURS	00	01
040	EXTENSEUR MODBUS RS485 24VCC	00	
041	EXTENSEUR MODBUS RS485 24VCC	00	
042	EXTENSEUR MODBUS RS485 24VCC	00	
043	EXTENSEUR MODBUS RS485 24VCC	00	
046	SWITCH ETHERNET	00	
050	PC DE TELEGESTION	00	
052	API NAPAC	00	
054	CARTE 16 ENTREES TOR ENTREES 1 A 8	00	01
055	CARTE 16 ENTREES TOR ENTREES 9 A 16	00	
056	CARTE 16 ENTREES TOR ENTREES 9 A 16	00	01
057	CARTE 16 ENTREES TOR ENTREES 1 A 8	00	
058	CARTE 16 ENTREES TOR ENTREES 9 A 16	00	
059	CARTE 4 ENTREES ANALOGIQUES UNIVERSELLES	00	
060	CARTE 4 SORTIES TOR RELAIS ELECTROMECANIQUES ELECTROMECHANICAL RELAYS	00	01
061	CARTE 4 SORTIES TOR RELAIS ELECTROMECANIQUES	00	01
062	CARTE 4 SORTIES TOR RELAIS ELECTROMECANIQUES	00	01
063	CARTE 16 ENTREES TOR ENTREES 1 A 8	00	
064	CARTE 16 ENTREES TOR ENTREES 9 A 16	00	
065	CARTE 16 ENTREES TOR ENTREES 1 A 8	00	
066	CARTE 16 ENTREES TOR ENTREES 9 A 16	00	
067	CARTE 16 ENTREES TOR ENTREES 1 A 8	00	
068	CARTE 16 ENTREES TOR ENTREES 9 A 16	00	

The technical information contained in this document is the exclusive property of Schneider Electric Industries S.A.S and cannot be used or disclosed to third parties of any kind without its written consent. Only those drawings and diagrams remitted after order booking are binding for execution. All devices shown in this diagrams are in open position, drawn out with operating mechanism discharged and all power sources off.

Les informations techniques contenues dans ce document sont la propriete exclusive de Schneider Electric Industries S.A.S et ne peuvent etre utilisees ou divulguees a des tiers quels qu'ils soient sans son accord écrit. Seuls nous engagent pour execution les plans et schémas remis après enregistrement de la commande. Les appareils représentés sur ce schéma sont en position ouvert - désarmés - débrochés - toutes sources coupées.

Folio Sheet	Designation Designation	Indice de modification Revision
080	CONFIGURATION API M340	00
081	MODULE ENTREES ANALOGIQUES	00
082	MODULE ENTREES TOR ENTREES 1 A 8	00
083	MODULE ENTREES TOR ENTREES 9 A 16	00
084	MODULE ENTREES TOR ENTREES 17 A 24	00
085	MODULE ENTREES TOR ENTREES 25 A 32	00
086	MODULE ENTREES TOR ENTREES 1 A 8	00
087	MODULE ENTREES TOR ENTREES 9 A 16	00
088	MODULE ENTREES TOR ENTREES 17 A 24	00
089	MODULE ENTREES TOR ENTREES 25 A 32	00
090	MODULE SORTIES TOR SORTIES 1 A 8	00
091	MODULE SORTIES TOR SORTIES 9 A 16	00
092	MODULE SORTIES TOR SORTIES 17 A 25	00
093	MODULE SORTIES TOR SORTIES 26 A 32	00
150	BORNIER : =N201+AL01-X1 / TERMINAL BLOCK : =N201+AL01-X1	00
151	BORNIER : =N201+AL01-X2 / TERMINAL BLOCK : =N201+AL01-X2	00
152	BORNIER : =N201+AL01-X3 / TERMINAL BLOCK : =N201+AL01-X3	00
153	BORNIER : =N201+AL01-X4 / TERMINAL BLOCK : =N201+AL01-X4	00
154	BORNIER : =N201+AL01-X5 / TERMINAL BLOCK : =N201+AL01-X5	00
155	BORNIER : =N201+AL01-X6 / TERMINAL BLOCK : =N201+AL01-X6	00
157	BORNIER : =N201+AL01-X021 / TERMINAL BLOCK : =N201+AL01-X021	00
158	BORNIER : =N201+AL01-X031 / TERMINAL BLOCK : =N201+AL01-X031	00
159	BORNIER : =N201+AL01-X041 / TERMINAL BLOCK : =N201+AL01-X041	00
160	BORNIER : =N201+AL01-X051 / TERMINAL BLOCK : =N201+AL01-X051	00
161	BORNIER : =N201+AL01-X061 / TERMINAL BLOCK : =N201+AL01-X061	00
162	BORNIER : =N201+AL01-X71 / TERMINAL BLOCK : =N201+AL01-X71	00
163	BORNIER : =N201+AL01-XKA1 / TERMINAL BLOCK : =N201+AL01-XKA1	00
200	NOMENCLATURE / PART LIST	00
201	NOMENCLATURE / PART LIST	00
202	NOMENCLATURE / PART LIST	00
203	NOMENCLATURE / PART LIST	00

The technical information contained in this document is the exclusive property of Schneider Electric Industries S.A.S and cannot be used or disclosed to third parties of any kind without its written consent. Only those drawings and diagrams remitted after order booking are binding for execution. All devices shown in this diagrams are in open position, drawn out with operating mechanism discharged and all power sources off.

Les informations techniques contenues dans ce document sont la propriete exclusive de Schneider Electric Industries S.A.S et ne peuvent etre utilisees ou divulguees a des tiers quels qu'ils soient sans son accord écrit. Seuls nous engagent pour execution les plans et schémas remis après enregistrement de la commande. Les appareils représentés sur ce schéma sont en position ouvert - désarmés - débrochés - toutes sources coupées.

Archivage
Microfilmed

PAGE RECAPITULATIVE / SUMMARY

MONITORING
PHOTOVOLTAIQUE
CASINO LOT 6
PDL / PTR
SITE DE CORTE

Schneider Electric

ABV00011

Projet - No commande
Project - Order No.
FR-6000251

Indice / Rev: 01

A3 recap 1 - 11/2006

The technical information contained in this document is the exclusive property of Schneider Electric Industries S.A.S and cannot be used or disclosed to third parties of any kind without its written consent. Only those drawings and diagrams remitted after order booking are binding for execution. All devices shown in this diagrams are in open position, drawn out with operating mechanism discharged and all power sources off.

Les informations techniques contenues dans ce document sont la propriete exclusive de Schneider Electric Industries S.A.S et ne peuvent etre utilisees ou divulguees a des tiers quels qu'ils soient sans son accord écrit. Seuls nous engagent pour execution les plans et schémas remis après enregistrement de la commande. Les appareils représentés sur ce schéma sont en position ouvert - désarmés - débrochés - toutes sources coupées.

SYMBOLE SYMBOL	CODE	LEGENDE DESCRIPTION	SYMBOLE SYMBOL	CODE	LEGENDE DESCRIPTION	SYMBOLE SYMBOL	CODE	LEGENDE DESCRIPTION
		CONTACT A FERMETURE MAKE CONTACT			DISPOSITIF D'ACCROCHAGE EN PRISE DEVICE FOR RESTRICTING MOVEMENT BLOCKED POSITION		G	ELEMENT DE PILE OU ACCUMULATEUR PRIMARU CELL OR ACCUMULATOR
		CONTACT A OUVERTURE BREAK CONTACT			DISPOSITIF D'ACCROCHAGE LIBERE DEVICE FOR RESTRICTING MOVEMENT UNBLOCKED POSITION			
		CONTACT INVERSEUR CHANGE OVER CONTACT			TERRE DE PROTECTION EARTH PROTECTION		H	LAMPE DE SIGNALISATION SIGNAL LAMP
		CONTACT NO TEMPORISE AU TRAVAIL MAKE CONTACT DELAY WHEN OPERATING			TERRE FONCTIONNELLE FUNCTIONNAL EARTH		H	VOYANT MECANIQUE DE SIGNALISATION MECHANICAL INDICATOR
		CONTACT NF TEMPORISE AU TRAVAIL BREAK CONTACT DELAY WHEN OPERATING			TERRE EARTH		H	AVERTISSEUR HORN
		CONTACT NO TEMPORISE AU REPOS MAKE CONTACT DELAY WHEN RELEASING	P	B	COMMANDE PAR PRESSION OPERATED BY PRESSURE		H	SONNERIE HORN
		CONTACT NF TEMPORISE AU REPOS MAKE CONTACT DELAY WHEN RELEASING	U	B	COMMANDE PAR TEMPERATURE OPERATED BY TEMPERATURE			
		CONTACT DE PASSAGE A LA FERMETURE PASSING MAKE CONTACT CLOSING NOMENTARILY DURING OPERATION	h	B	COMMANDE PAR NIVEAU OPERATED BY LEVEL		KA	RELAIS - ORGANE DE COMMANDE RELAY - COIL
		CONTACT DE PASSAGE A L'OUVERTURE PASSING BREAK CONTACT CLOSING NOMENTARILY DURING OPERATION					KA	RELAIS A MISE AU REPOS RETARDEE SLOW RELEASING RELAY COIL
		CONTACT A FERMETURE ANTERIEURE AUX AUTRES CONTACTS DE L'ENSEMBLE MAKE CONTACT WICH OPERATES EARLIER RELATIVE TO THE ASSEMBLY OF CONTACT		C	CAPACITE - CONDENSATEUR CAPACITANCE - CAPACITOR		KA	RELAIS A MISE AU TRAVAIL RETARDEE SLOW OPERATING RELAY COIL
		CONTACT A FERMETURE POSTERIEURE AUX AUTRES CONTACTS DE L'ENSEMBLE MAKE CONTACT WICH OPERATES LATER RELATIVE TO THE ASSEMBLY OF CONTACT		E	RESISTANCE DE CHAUFFAGE HEATING RESISTOR		KM	CONTACTEUR CONTACTOR
		CONTACT A OUVERTURE POSTERIEURE AUX AUTRES CONTACTS DE L'ENSEMBLE BREAK CONTACT WICH OPERATES LATER RELATIVE TO THE ASSEMBLY OF CONTACT						
		CONTACT A OUVERTURE ANTERIEURE AUX AUTRES CONTACTS DE L'ENSEMBLE MAKE CONTACT WICH OPERATES EARLIER RELATIVE TO THE ASSEMBLY OF CONTACT		F	PARAFOUDRE LIGHTNING ARRESTER		P	INDICATEUR - SYMBOLE GENERAL INDICATING INSTRUMENT - GENERAL SYMBOL
		DISPOSITIF D'EMBROCHAGE WITHDRAWABLE DEVICE		F	COUPE CIRCUIT FUSE		P	ENREGISTREUR- SYMBOLE GENERAL RECORDING INSTRUMENT - GENERAL SYMBOL
		VERROUILLAGE MECANIQUE MECHANICAL INTERLOCK		F	DETECTION DE SURINTENSITE - EFFET THERMIQUE OVERCURRENT DETECTION - THERMAL EFFECT		P	COMPTEUR- SYMBOLE GENERAL INTEGRATING METER - GENERAL SYMBOL
		ENROULEMENT WINDING		F	DETECTION DE SURINTENSITE - EFFET MAGNETIQUE OVERCURRENT DETECTION - MAGNETIC EFFECT			

Ind. Rev	Date Date	Modification / Modification	Archiv. Micro-filmed	Ind. Rev	Date Date	Modification / Modification	Archiv. Micro-filmed
00	22/11/2013	Edition originale / First issue					

LISTE DES SYMBOLES

MONITORING PHOTOVOLTAIQUE
CASINO LOT 6
PDL / PTR
SITE DE CORTE

Schneider Electric

ABV00011

Projet - No commande / Project - Order No.	Indice / Rev	Folio / Sheet
FR-6000251	00	010

The technical information contained in this document is the exclusive property of Schneider Electric Industries S.A.S and cannot be used or disclosed to third parties of any kind without its written consent. Only those drawings and diagrams remitted after order booking are binding for execution. All devices shown in this diagrams are in open position, drawn out with operating mechanism discharged and all power sources off.

Les informations techniques contenues dans ce document sont la propriete exclusive de Schneider Electric Industries S.A.S et ne peuvent etre utilisees ou divulguees a des tiers quels qu'ils soient sans son accord écrit. Seuls nous engagent pour exécution les plans et schémas remis après enregistrement de la commande. Les appareils représentés sur ce schéma sont en position ouvert - désarmés - débrochés - toutes sources coupées.

SYMBOLE / SYMBOL	CODE	LEGENDE / DESCRIPTION
	Q	INTERRUPTEUR SWITCH
	Q	DISJONCTEUR CIRCUIT BREAKER
	Q	SECTIONNEUR DISCONNECTOR (ISOLATOR)
	Q	INTERRUPTEUR SECTIONNEUR SWITCH DISCONNECTOR
M	Q	COMMANDE PAR MOTEUR OPERATED BY MOTOR
	R	SHUNT SHUNT
	R	RESISTANCE RESISTOR
	S	CONTACT DE POSITION NO MAKE CONTACT OF LIMIT SWITCH
	S	CONTACT DE POSITION NF BREAK CONTACT OF LIMIT SWITCH
	S	COMMUTATEUR UNIPOLAIRE A N DIRECTIONS SINGLE POLE N POSITIONS SWITCH
	S	COMMANDE PAR POUSSOIR OPERATED BY PUSHING
	S	COMMANDE PAR TIRETTE OPERATED BY PULLING
	S	COMMANDE ROTATIVE OPERATED BY TURNING
	S	BOUTON POUSSOIR COUP DE POING EMERGENCY SWITCH

SYMBOLE / SYMBOL	CODE	LEGENDE / DESCRIPTION
	S	COMMANDE PAR LEVIER OPERATED BY LEVER
	S	COMMANDE PAR CLEF OPERATED BY KEY
	S	TL OU TPL POUR SECTIONNEUR DISCREPANCY SWITCH FOR DISCONNECTOR
	S	TL OU TPL POUR DISJONTEUR DISCREPANCY SWITCH FOR CB
	S	BOITIER DE SIGNALISATION ALARM ANNUNCIATOR
	T	TRANSFORMATEUR DE COURANT UNIIFILAIRE CURRENT TRANSFORMER SLD
	T	TRANSFORMATEUR DE COURANT MULTIFILAIRE CURRENT TRANSFORMER TRIPOLAR DRAWING
	T	TRANSFORMATEUR DE TENSION MULTIFILAIRE VOLTAGE TRANSFORMER TRIPOLAR DRAWING
	T	ENROULEMENT DE TRANFORMATEUR DE PUISSANCE - MULTIFILAIRE POWER TRANSFORMER WINDING - TRIPOLAR DRAWING
	T	ENROULEMENT DE TRANFORMATEUR DE PUISSANCE - MULTIFILAIRE POWER TRANSFORMER WINDING - TRIPOLAR DRAWING
	T	TRANFORMATEUR DE PUISSANCE - UNIFILAIRE POWER TRANSFORMER - SLD
	T	AUTOTRANFORMATEUR DE PUISSANCE - UNIFILAIRE POWER AUTOTRANSFORMER WINDING - SLD
	T	TRANSFORMATEUR D'ISOLEMENT ISOLATING TRANSFORMER

SYMBOLE / SYMBOL	CODE	LEGENDE / DESCRIPTION
	U	CONVERTISSEUR TRANSDUCER
	V	FONCTION REDRESSEUSE RECTIFYING FUNCTION
	X	BOITE D'ESSAI TEST BLOCK
	X	BORNE SIMPLE ORDINARY TERMINAL BLOCK
	X	BORNE SECTIONABLE INTERRUPTIBLE TERMINAL BLOCK
	X	BORNE FUSIBLE FUSE CARIER TERMINAL BLOCK
	X	BORNE DIODE DIODE TERMINAL BLOCK
	X	BORNE RESISTANCE RESISTOR TERMINAL BLOCK
	X	BROCHE MALE DE CONNECTEUR MAL CONNECTOR PIN
	X	BROCHE FEMELLE DE CONNECTEUR FEMALE CONNECTOR PIN

Ind. / Rev	Date	Modification	Archiv. Micro-filmed
00	22/11/2013	Edition originale / First issue	

LISTE DES SYMBOLES

MONITORING
PHOTOVOLTAIQUE
CASINO LOT 6
PDL / PTR
SITE DE CORTE

Schneider Electric

ABV00011

Projet - No commande / Project - Order No.: FR-6000251
Indice / Rev: 00
Folio / Sheet: 011

A3 suite - 11/2006

LE REPERAGE DES APPAREILS EST CONFORME A LA NORME CEI.
ADDITION DE 4 BLOCS DE CARACTERES

= ANN	+ AANN	- AA*N*N	: CC*C*
bloc 1*	bloc 2	bloc 3	bloc 4

A = Alphabétique
N = Numérique
C = Alphanumérique
* = facultatif

Ex : =D01 +AB01 -KA1 :13
- :13 — repère du N° de borne
- -KA1 — repère du matériel (racine et n° d'ordre)
- +AB01 — repère de l'emplacement physiquel (zone ; localisation)
- =D01 — repère essentiel (ensemble ou fonction)

bloc 1 =ANN — **"=" symbole distinctif** — **repère essentiel**

Repère principal caractérisant chaque subdivision importante d'une installation ou ensemble (fonctionnel). Il est facultatif.
Le 1° caractère est choisi dans la "TABLE 1.
Cette table donne les lettres repères des niveaux de tension et des fonctions non spécifiques à une travée ou un niveau de tension.

bloc 2 +AANN — **"+" symbole distinctif** — **repère de l'emplacement physique**

Repère de l'adresse physique du matériel.
Repère de l'équipement qui contient le matériel (choix des deux premiers caractères dans la "TABLE 2").

bloc 3 -AA*N*N — **"-" symbole distinctif** — **repère matériel**

Repère complet du nom de l'appareil. La première lettre indique la fonction générale de l'appareil. Choix "TABLE 3".

bloc 4 :CC*C* — **":" symbole distinctif** — **repère du N° de borne**

Repère composé indifféremment de lettres ou de chiffres.

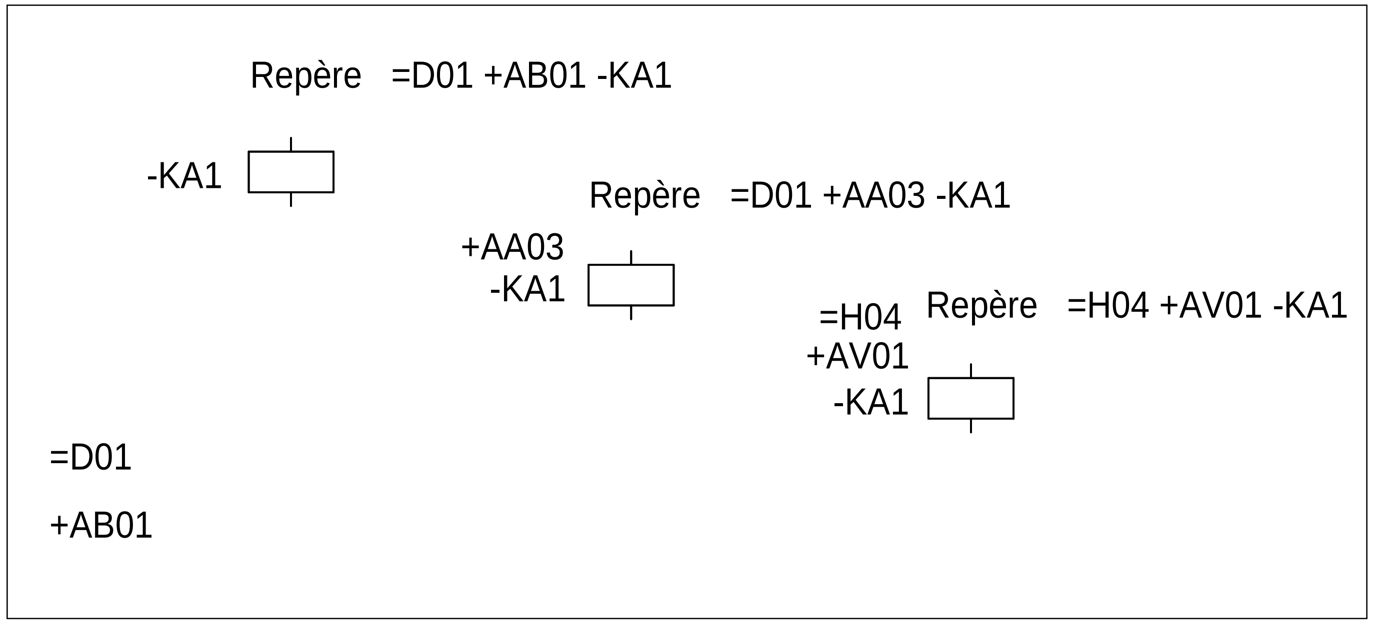

ACCORDING TO STANDARD, MARKING OF EQUIPMENTS IS MADE
WITH 4 BLOCKS OF CHARACTERS

= ANN	+ AANN	- AA*N*N	: CC*C*
block 1*	block 2	block 3	block 4

A = Alphabetic
N = Numeric
C = Alphanumeric
* = optional

Ex : =D01 +AB01 -KA1 :13
- :13 — terminal designation
- -KA1 — identification of item (root & sequence N°)
- +AB01 — location of item (zone ; location)
- =D01 — higher-level designation (set or function)

block 1 =ANN — **"=" distinctive symbol** — **higher level designation**

Item designation for any major part of plant or function. Optional.
First character is given by "TABLE 1".
This table gives codes for voltage levels and for no attached functions to a particular bay or voltage level.

block 2 +AANN — **"+" distinctive symbol** — **location of item**

Designation for location item.
Indicates equipment wich conttains the item (choice of the 2 first characters "TABLE 2").

block 3 -AA*N*N — **"-" distinctive symbol** — **identification of item**

Complete designation of item identification. 1st character indicates general function of item. Choice "TABLE 3".

block 4 :CC*C* — **":" distinctive symbol** — **terminal designation**

Designation composed of letters or numbers.

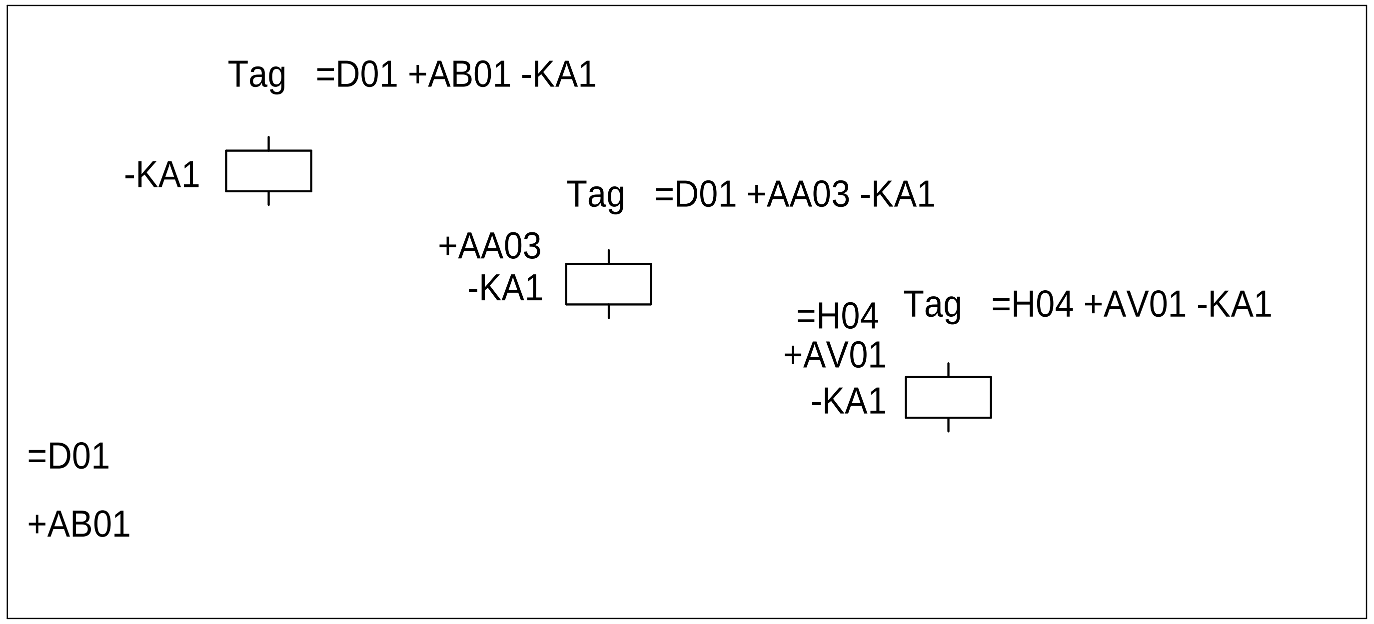

The technical information contained in this document is the exclusive property of Schneider Electric Industries S.A.S and cannot be used or disclosed to third parties of any kind without its written consent. Only those drawings and diagrams remitted after order booking are binding for execution. All devices shown in this diagrams are in open position, drawn out with operating mechanism discharged and all power sources off.

Les informations techniques contenues dans ce document sont la propriete exclusive de Schneider Electric Industries S.A.S et ne peuvent etre utilisees ou divulguees a des tiers quels qu'ils soient sans son accord écrit. Seuls nous engagent pour exécution les plans et schémas remis après enregistrement de la commande. Les appareils représentés sur ce schéma sont en position ouvert - désarmés - débrochés - toutes sources coupées.

The technical information contained in this document is the exclusive property of Schneider Electric Industries S.A.S and cannot be used or disclosed to third parties of any kind without its written consent. Only those drawings and diagrams remitted after order booking are binding for execution. All devices shown in this diagrams are in open position, drawn out with operating mechanism discharged and all power sources off.

Les informations techniques contenues dans ce document sont la propriete exclusive de Schneider Electric Industries S.A.S et ne peuvent etre utilisees ou divulguees a des tiers quels qu'ils soient sans son accord écrit. Seuls nous engagent pour exécution les plans et schémas remis après enregistrement de la commande. Les appareils représentés sur ce schéma sont en position ouvert - désarmés - débrochés - toutes sources coupées.

NIVEAUX DE TENSION

LETTRES	TENSIONS
B	> 420kV
C	380 à 419kV
D	220 à 379kV
E	110 à 219kV
F	60 à 109kV
G	45 à 59kV
H	30 à 44kV
J	20 à 29kV
K	10 à 19kV
L	6 à 9kV
M	1 à 5kV
N0	500 - 999VCA
N1	300 - 499VCA
N2	50 - 299VCA
N3	< 49VCA
N5	> 250VCC
N6	150 - 249VCC
N7	50 - 149VCC
N8	25 - 49VCC
N9	< 24VCC

FONCTIONS NON SPECIFIQUES A UNE TRAVEE OU A UN NIVEAU DE TENSION

LETTRES	FONCTIONS
Q	MESURE - COMPTAGE - ENREGISTREMENT
R	PROTECTIONS
S	ECLAIRAGE - CLIMATISATION - INSTAL DOMESTIQUE
T	TRANSFORMATEUR
U	COMMUNS - TRANCHE GENERALE
V	
W	INTERFACES
X	CONSIGNATEURS - OSCILLOPERTURBOGRAPHE
Y	SYSTEME TELECOMMUNICATION
Z	CABLE

Le numéro de la travée est donné par deux chiffres caractéristiques de 01 à 99.
Les chiffres "00" sont utilisés pour les équipements communs à un niveau de tension et plusieurs travées.

ex : =E00, repère essentiel de l'ensemble fonctionnel commun à toutes les travées 132kV.
+E00.AB01, armoire de relayage N°1 (protection bar re)

EXEMPLES : +E04 Indique que l'emplacement appartient en totalité à la travée 110kV N°04
=C05 Indique la travée 400kV N°05
=R01 Indique l'ensemble fonctionnel "PROTECTION INCENDIE" N°01

LEVEL VOLTAGE

LETTRES	VOLTAGE
B	> 420kV
C	380 à 419kV
D	220 à 379kV
E	110 à 219kV
F	60 à 109kV
G	45 à 59kV
H	30 à 44kV
J	20 à 29kV
K	10 à 19kV
L	6 à 9kV
M	1 à 5kV
N0	500 - 999VAC
N1	300 - 499VAC
N2	50 - 299VAC
N3	< 49VAC
N5	> 250VDC
N6	150 - 249VDC
N7	50 - 149VDC
N8	25 - 49VDC
N9	< 24VDC

NO ATTACHED FUNCTIONS TO A PARTICULAR BAY OR A VOLTAGE LEVEL

LETTRES	VOLTAGE
Q	MEASURING - RECORDING - METERING
R	PROTECTIONS
S	LIGHTING, AIR CONDITIONING, DOMESTIC
T	TRANSFORMER
U	COMMONS
V	
W	INTERFACES
X	EVENTS & FAULT RECORDER, SUPERVISION
Y	TELECOMMUNICATION SYSTEM, ALARMS STATUS
Z	CABLE

Bay number is given by two figures from 01 to 99.
Figures "00" are used for common equipment to a voltage level and several bays

eg ; =E00, higher level of designation 132kV busbar
+E00, AB01, 132kV common relaying cubicle N°1 (bus bar protection)

EXAMPLES : +E04 Indicates that the localisation is fully attached to bay 110kV N°04
=C05 Indicates bay 400kV N°05
=R01 Indicates the function "FIRE PROTECTION" N° 01

Ind. Rev	Date Date	Modification / Modification	Archiv. Micro-filmed	Ind. Rev	Date Date	Modification / Modification	Archiv. Micro-filmed
00	22/11/2013	Edition originale / First issue					

REPERES ESSENTIELS
- TABLE 1 -

MONITORING
PHOTOVOLTAIQUE
CASINO LOT 6
PDL / PTR
SITE DE CORTE

Schneider Electric

ABV00011

Projet - No commande / Project - Order No.: FR-6000251
Indice / Rev: 00
Folio / Sheet: 013

CODE	DESIGNATION
AC	Tableau de commande et protection Control and relay board
AD	Tableau de comptage - mesure Metering - Measuring board
AE	Armoire enregistreur de pertubations Fault recorder cubicle
AF	Armoire de travée Marshalling kiosk
AG	Coffret intensité Current box
AH	Coffret tension Voltage box
AJ	Armoire - coffret d'éclairage Lighting cubicle - box
AL	Armoire monitoring de livraison (PDL) Monitoring delivery board (PDL)
AM	Coffret auxiliaires transformateur Transformer auxiliaries box
AN	Coffret régleur transformateur On load tap changer box
AO	Armoire / coffret synchro Synchro panel
AP	Armoire monitoring de transformation (PTR) Monitoring transformer board (PTR)

CODE	DESIGNATION
AQ	Armoire contrôle et régulation tension du transformateur Transformer auto voltage regulation cubicle
AS	Armoire auxiliaires courant alternatif AC low voltage auxiliaries cubicle
AT	Armoire auxiliaires courant continu DC low voltage auxiliaries cubicle
AU	Armoire auxiliaires groupe de secours Emergency generator auxiliaries cubicle
AV	Caisson-coffret BT des cellules MT MV SWGR low voltage cubicle-box
AW	Armoire des auxiliaires disjoncteur Circuit breaker auxiliaries cubicle
AX	Armoire des auxiliaires sectionneur Disconnecting switch auxiliaries cubicle

The technical information contained in this document is the exclusive property of Schneider Electric Industries S.A.S and cannot be used or disclosed to third parties of any kind without its written consent. Only those drawings and diagrams remitted after order booking are binding for execution. All devices shown in this diagrams are in open position, drawn out with operating mechanism discharged and all power sources off.

Les informations techniques contenues dans ce document sont la propriete exclusive de Schneider Electric Industries S.A.S et ne peuvent etre utilisees ou divulguees a des tiers quels qu'ils soient sans son accord écrit. Seuls nous engagent pour exécution les plans et schémas remis après enregistrement de la commande. Les appareils représentés sur ce schéma sont en position ouvert - désarmés - débrochés - toutes sources coupées.

Ind. Rev	Date Date	Modification / Modification	Archiv. Micro-filmed	Ind. Rev	Date Date	Modification / Modification	Archiv. Micro-filmed
00	22/11/2013	Edition originale / First issue					

REPERE EMPLACEMENTS PHYSIQUES
- TABLE 2 -

MONITORING
PHOTOVOLTAIQUE
CASINO LOT 6
PDL / PTR
SITE DE CORTE

Schneider Electric

ABV00011

Projet - No commande
Project - Order No.
FR-6000251

Indice Rev 00

Folio Sheet 014

CODE	DESIGNATION - (Famille de symbole) / (Family of symbol)
A	Ensemble, Sous-ensemble - (démarreur de moteur, automates) Assemblie, Subassemblie - (motor starter, programmable logic device)
B	Transducteur de grandeur non électrique en grandeur électrique - (détecteur, capteur) Transducer from non electrical to electrical quantity - (detector, sensor)
C	Condensateur Capacitor
D	Operateur binaire, Mise en mémoire, Temporisation Binary operator, Storage device delay, Delay device
E	Matériel divers - (chauffage, éclairage, divers) Miscellaneous - (heating, lighting, various)
F	Dispositif de protection - (fusible, protection, relais thermique & magnétique, relais de mesure) Protective device - (fuse, thermal & magnetic relay, measuring relay)
G	Générateur, Alimentation de puissance - (générateur, batterie) Generator, Power supply - (generator, battery)
H	Dispositif de signalisation - (signalisation) Signalling device - (signalling)
KA	Relais, Contacteur - (relais auxiliaire, contact) Relay, Contactor - (auxiliairy relay, contact)
KM	Relais, Contacteur - (contacteur de puissance, contact) Relay, Contactor - (power contactor, contact)
L	Reactance - (inductance) Reactor - (inductance)
M	Moteur Motor
N	Dispositif analogique-numérique Analogue digital device
P	Instruments de mesure - (appareil de mesure, indicateur, enregistreur) Measuring equipment - (measuring instrument)
Q	Appareil de connexion pour circuit de puissance - (disjoncteur, interrupteur, sectionneur, contacteur disj) Switching device for power circuit - (circuit breaker,switch, disconnector,circuit breaker contactor)

CODE	DESIGNATION - (Famille de symbole) / (Family of symbol)
R	Résistance - (résistance, shunt) Resistor - (resistor, shunt)
S	Appareil de connexion pour circuit de conduite, Selecteur - (bouton, commutateur,fin de course) Switching device for control, Circuit-selector - (button, turn switch, limit switch)
T	Transformateur Transformer
U	Transducteur, Convertisseur Transducer, Converter
V	Semiconducteur Semiconductor
W	Conducteur - Câble Conductor - Cable
X	Bornes - (prise de courant, répartiteur, borne) Terminals - (plug-in soket, distributor, terminal)
Y	Appareil mécanique actionné électriquement - (frein, électrovane) Electrical operated mechanical device - (brake, electrovalve)
Z	Régulateur, Filtre, Correcteur Regulator, Filter, Compandor

The technical information contained in this document is the exclusive property of Schneider Electric Industries S.A.S and cannot be used or disclosed to third parties of any kind without its written consent. Only those drawings and diagrams remitted after order booking are binding for execution. All devices shown in this diagrams are in open position, drawn out with operating mechanism discharged and all power sources off.

Les informations techniques contenues dans ce document sont la propriete exclusive de Schneider Electric Industries S.A.S et ne peuvent etre utilisees ou divulguees a des tiers quels qu'ils soient sans son accord écrit. Seuls nous engagent pour execution les plans et schémas remis après enregistrement de la commande. Les appareils représentés sur ce schéma sont en position ouvert - désarmés - débrochés - toutes sources coupées.

ETIQUETTE COLLEE A L'INTERIEUR DE L'ARMOIRE

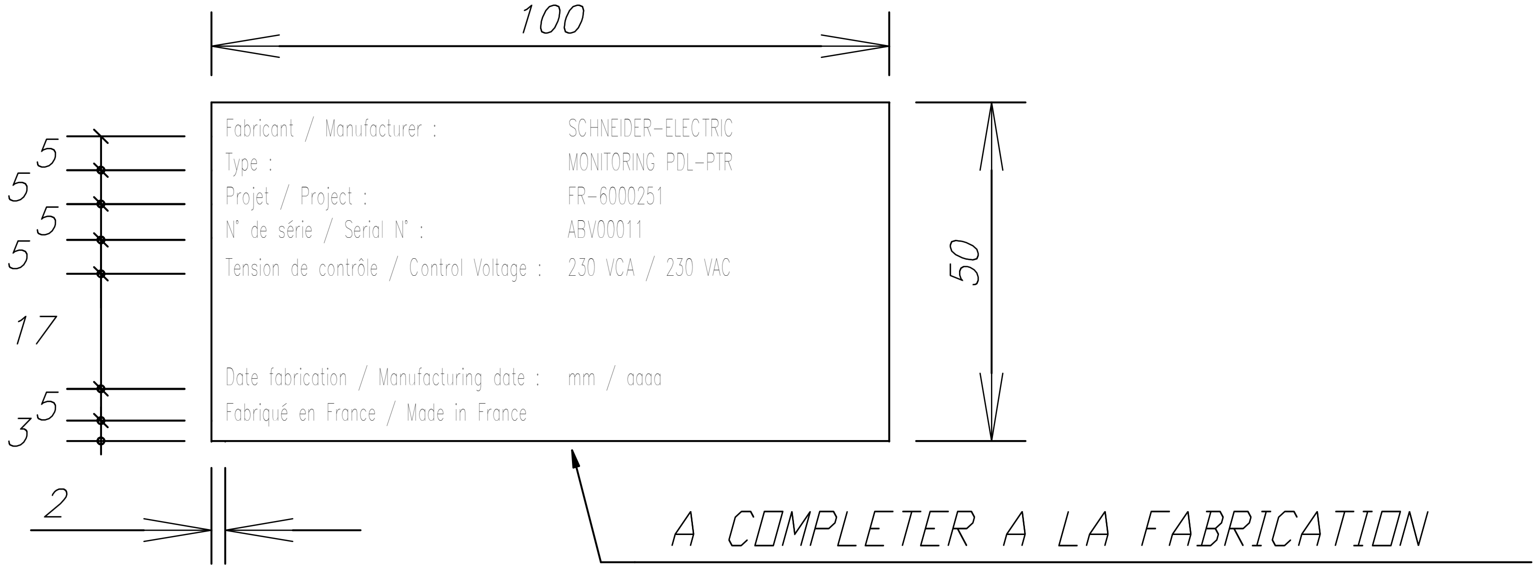

PLAQUE DILOPHANE GRAVEE AUTO-ADHESIVE

ECRITURE NOIRE SUR FOND BLANC

HAUTEUR DES LETTRES : 2.5 mm

CARACTERES : HELVETICA-NARROW

The technical information contained in this document is the exclusive property of Schneider Electric Industries S.A.S and cannot be used or disclosed to third parties of any kind without its written consent. Only those drawings and diagrams remitted after order booking are binding for execution. All devices shown in this diagrams are in open position, drawn out with operating mechanism discharged and all power sources off.

Les informations techniques contenues dans ce document sont la propriete exclusive de Schneider Electric Industries S.A.S et ne peuvent etre utilisees ou divulguees a des tiers quels qu'ils soient sans son accord écrit. Seuls nous engagent pour exécution les plans et schémas remis après enregistrement de la commande. Les appareils représentés sur ce schéma sont en position ouvert - désarmés - débrochés - toutes sources coupées.

Ind. Rev	Date Date	Modification / Modification	Archiv. Micro-filmed	Ind. Rev	Date Date	Modification / Modification	Archiv. Micro-filmed
00	22/11/2013	Edition originale / First issue					

MARQUAGE

MONITORING
PHOTOVOLTAIQUE
CASINO LOT 6
PDL / PTR
SITE DE CORTE

Schneider Electric

ABV00011

Projet - No commande Project - Order No.	Indice Rev	Folio Sheet
FR-6000251	00	019

Ind. Rev	Date	Modification / Modification	Archiv. Micro-filmed	Ind. Rev	Date	Modification / Modification	Archiv. Micro-filmed
00	22/11/2013	Edition originale / First issue					

UNIFILAIRE

MONITORING
PHOTOVOLTAIQUE
CASINO LOT 6
PDL / PTR
SITE DE CORTE

Schneider Electric

ABV00011

Projet - No commande / Project - Order No.: FR-6000251
Indice / Rev: 00
Folio / Sheet: 020

A3 suite - 11/2006

The technical information contained in this document is the exclusive property of Schneider Electric Industries S.A.S and cannot be used or disclosed to third parties of any kind without its written consent. Only those drawings and diagrams emitted after order booking are binding for execution. All devices shown in this diagrams are in open position, drawn out with operating mechanism discharged and all power sources off.

Les informations techniques contenues dans ce document sont la propriete exclusive de Schneider Electric Industries S.A.S et ne peuvent etre utilisees ou divulguees a des tiers quels qu'ils soient sans son accord écrit. Seuls nous engagent pour exécution les plans et schémas remis après enregistrement de la commande. Les appareils représentés sur ce schéma sont en position ouvert - débrochés - désarmés - toutes sources coupées.

The technical information contained in this document is the exclusive property of Schneider Electric Industries S.A.S and cannot be used or disclosed to third parties of any kind without its written consent. Only those drawings and diagrams remitted after order booking are binding for execution. All devices shown in this diagrams are in open position, drawn out with operating mechanism discharged and all power sources off.

Les informations techniques contenues dans ce document sont la propriété exclusive de Schneider Electric Industries S.A.S et ne peuvent être utilisées ou divulguées à des tiers quels qu'ils soient sans son accord écrit. Seuls nous engagent pour exécution les plans et schémas remis après enregistrement de la commande. Les appareils représentés sur ce schéma sont en position ouvert - désarmés - débrochés - toutes sources coupées.

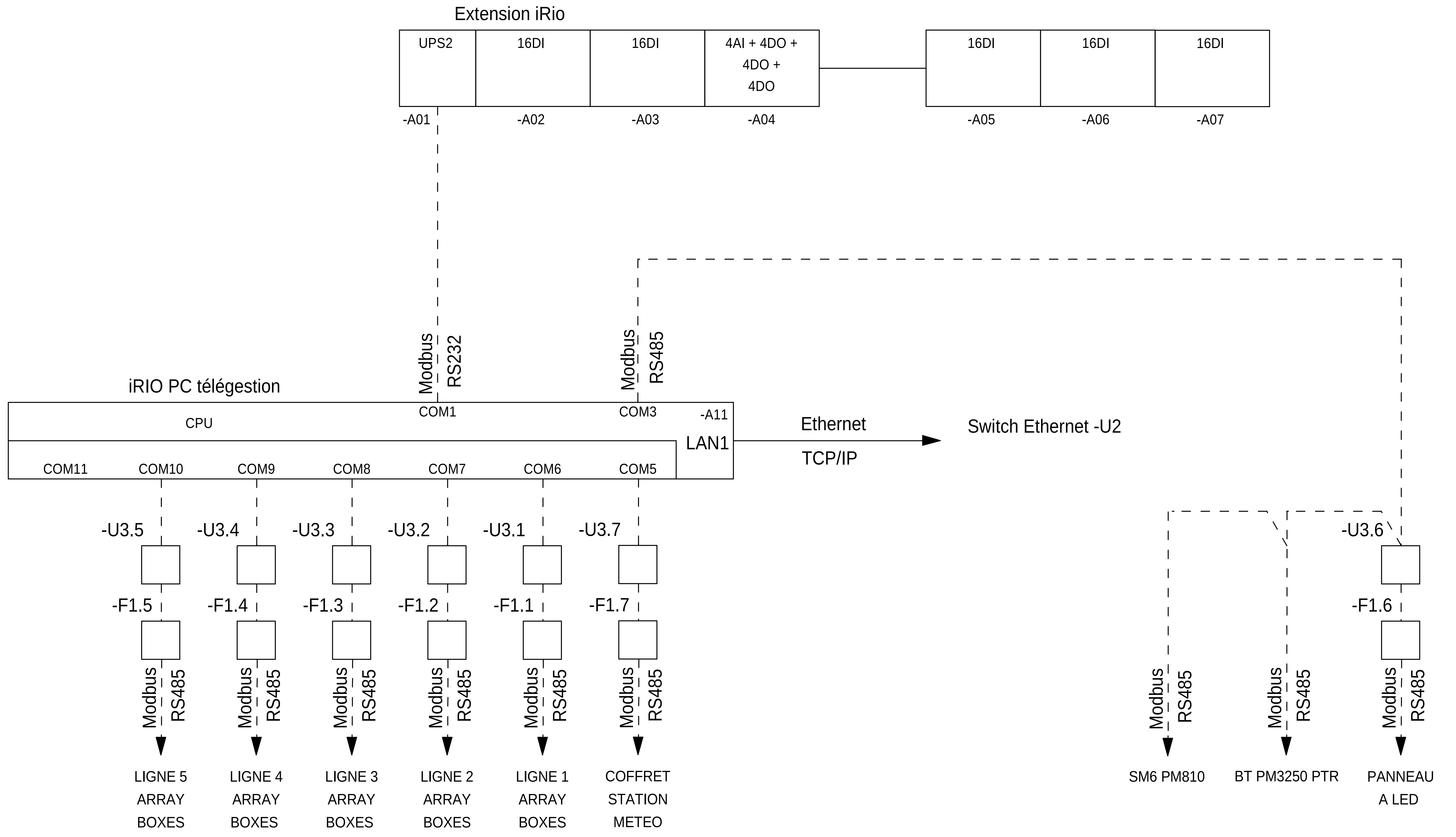

Ind. Rev	Date	Modification / Modification	Archiv. Micro-filmed
00	22/11/2013	Edition originale / First issue	

UNIFILAIRE

MONITORING
PHOTOVOLTAIQUE
CASINO LOT 6
PDL / PTR
SITE DE CORTE

Schneider Electric

ABV00011

Projet - No commande (Project - Order No.)	Indice (Rev)	Folio (Sheet)
FR-6000251	00	021

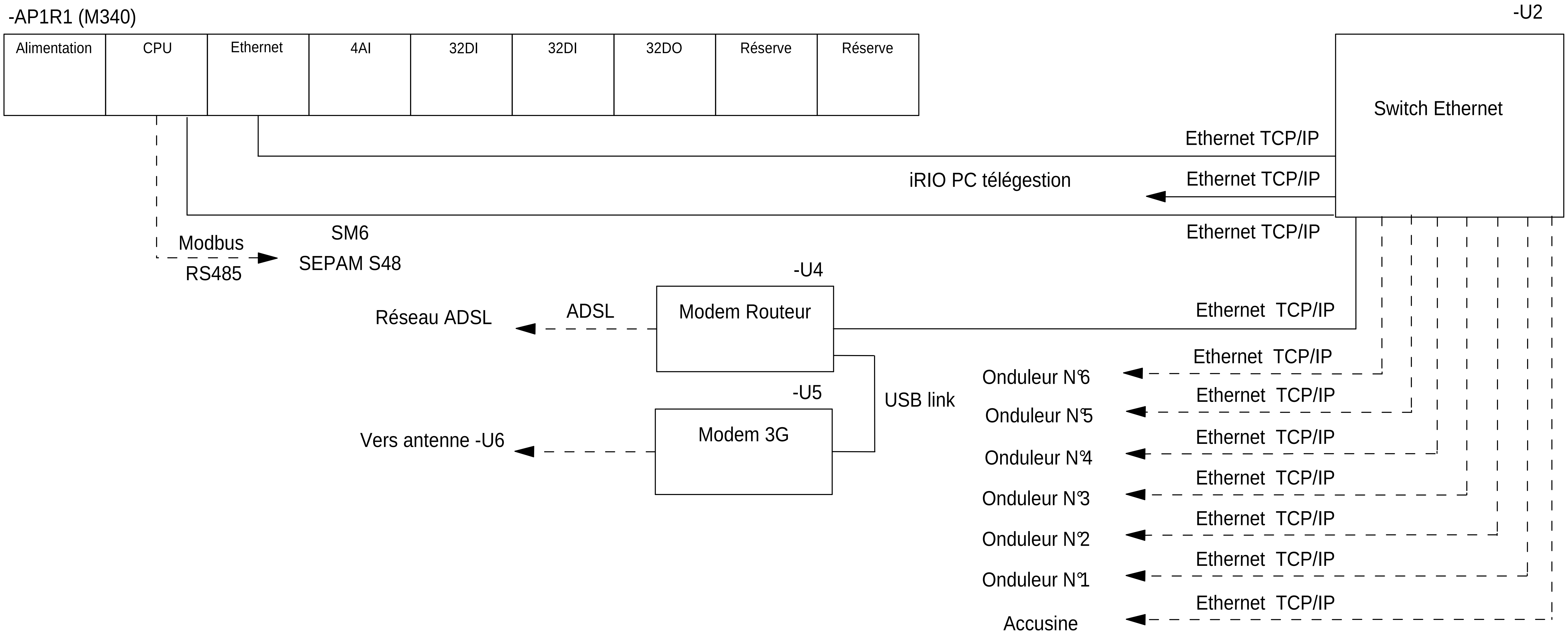

The technical information contained in this document is the exclusive property of Schneider Electric Industries S.A.S and cannot be used or disclosed to third parties of any kind without its written consent. Only those drawings and diagrams remitted after order booking are binding for execution. All devices shown in this diagrams are in open position, drawn out with operating mechanism discharged and all power sources off.

Les informations techniques contenues dans ce document sont la propriete exclusive de Schneider Electric Industries S.A.S et ne peuvent etre utilisees ou divulguees a des tiers quels qu'ils soient sans son accord écrit. Seuls nous engagent pour execution les plans et schémas remis après enregistrement de la commande. Les appareils représentés sur ce schéma sont en position ouvert - désarmés - débrochés - toutes sources coupées.

Ind. Rev	Date Date	Modification / Modification	Archiv. Micro-filmed	Ind. Rev	Date Date	Modification / Modification	Archiv. Micro-filmed
00	22/11/2013	Edition originale / First issue					

UNIFILAIRE

MONITORING
PHOTOVOLTAIQUE
CASINO LOT 6
PDL / PTR
SITE DE CORTE

Schneider Electric

ABV00011

Projet - No commande / Project - Order No.	Indice / Rev	Folio / Sheet
FR-6000251	00	022

A3 suite - 11/2006

Coffret de distribution BT

230Vca Secouru

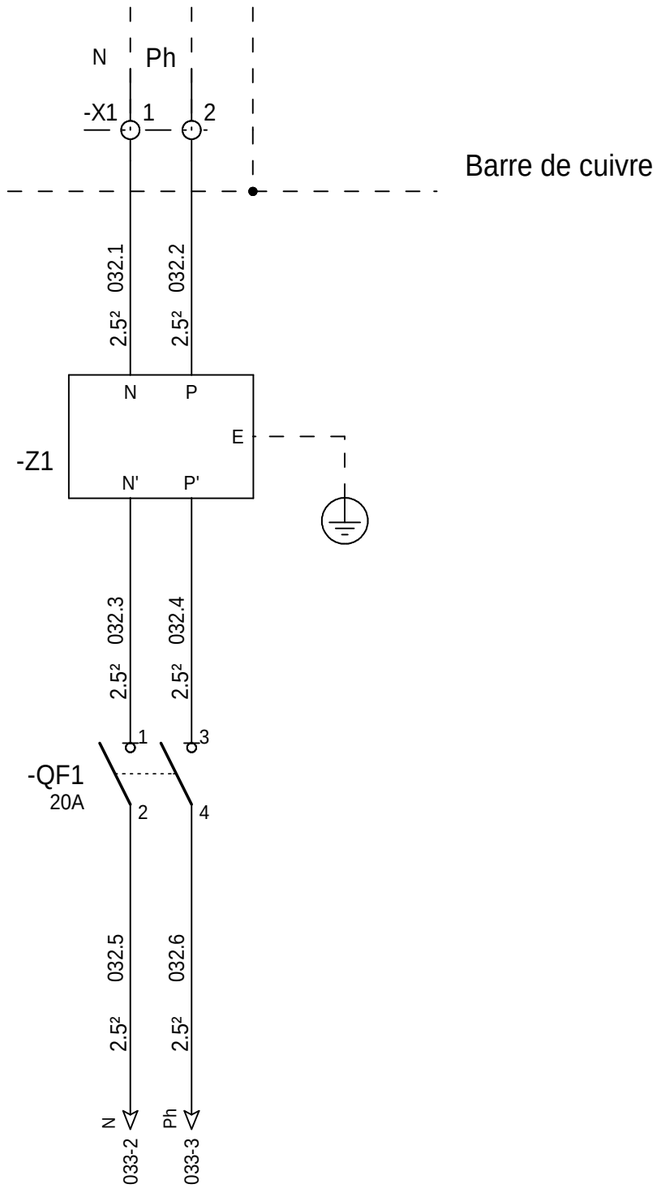

=N201

+AL01

The technical information contained in this document is the exclusive property of Schneider Electric Industries S.A.S and cannot be used or disclosed to third parties of any kind without its written consent. Only those drawings and diagrams remitted after order booking are binding for execution. All devices shown in this diagrams are in open position, drawn out with operating mechanism discharged and all power sources off.

Les informations techniques contenues dans ce document sont la propriete exclusive de Schneider Electric Industries S.A.S et ne peuvent etre utilisees ou divulguees a des tiers quels qu'ils soient sans son accord écrit. Seuls nous engagent pour exécution les plans et schémas remis après enregistrement de la commande. Les appareils représentés sur ce schéma sont en position ouvert - désarmés - débrochés - toutes sources coupées.

Ind. Rev	Date Date	Modification / Modification	Archiv. Micro-filmed	Ind. Rev	Date Date	Modification / Modification	Archiv. Micro-filmed
00	22/11/2013	Edition originale / First issue					

ALIMENTATION 230VCA

MONITORING
PHOTOVOLTAIQUE
CASINO LOT 6
PDL / PTR
SITE DE CORTE

Schneider Electric

ABV00011

Projet - No commande Project - Order No.	Indice Rev	Folio Sheet
FR-6000251	00	032

A3 suite - 01/2008

Rac_IEC_SE FR6000251_PDL-PTR-CORTE-1-A
Version-Index 19 du 18/02/2010 par F. BUCLI

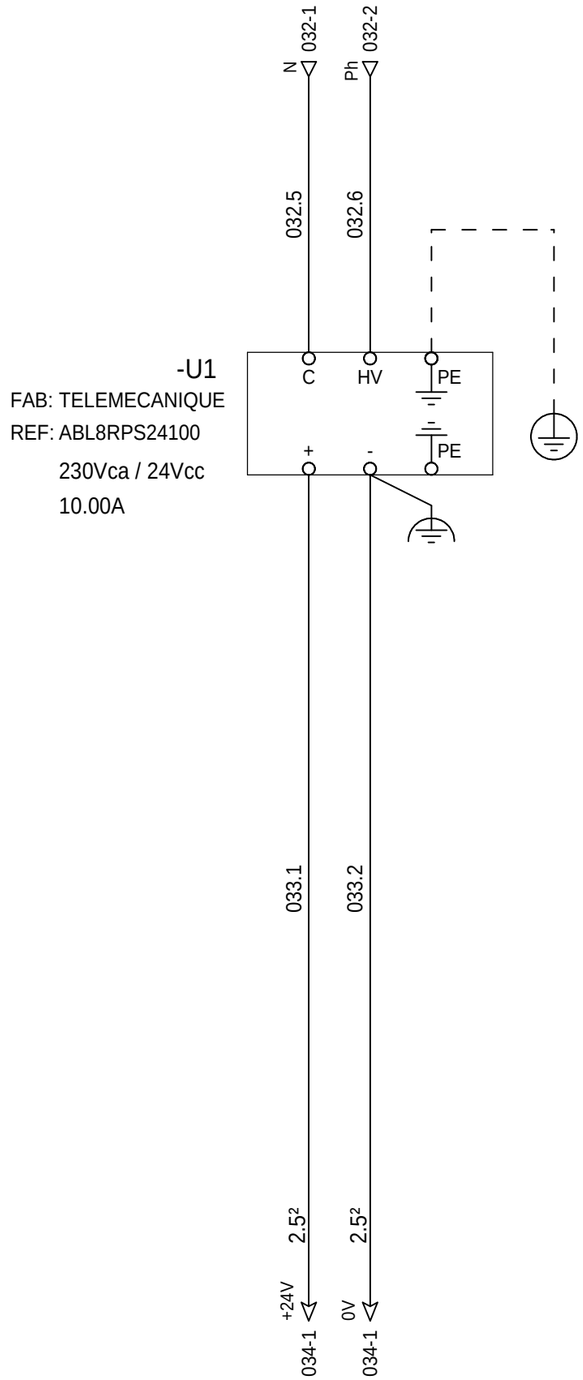

=N201
+AL01

The technical information contained in this document is the exclusive property of Schneider Electric Industries S.A.S and cannot be used or disclosed to third parties of any kind without its written consent. Only those drawings and diagrams remitted after order booking are binding for execution. All devices shown in this diagrams are in open position, drawn out with operating mechanism discharged and all power sources off.

Les informations techniques contenues dans ce document sont la propriete exclusive de Schneider Electric Industries S.A.S et ne peuvent etre utilisees ou divulguees a des tiers quels qu'ils soient sans son accord écrit. Seuls nous engagent pour exécution les plans et schémas remis après enregistrement de la commande. Les appareils représentés sur ce schéma sont en position ouvert - désarmés - débrochés - toutes sources coupées.

Ind. Rev	Date Date	Modification / Modification	Archiv. Micro-filmed	Ind. Rev	Date Date	Modification / Modification	Archiv. Micro-filmed
00	22/11/2013	Edition originale / First issue					

ALIMENTATION 24VCC

MONITORING
PHOTOVOLTAIQUE
CASINO LOT 6
PDL / PTR
SITE DE CORTE

Schneider Electric

ABV00011

Projet - No commande Project - Order No.	Indice Rev	Folio Sheet
FR-6000251	00	033

A3 suite - 01/2008

Rac_IEC_SE FR6000251_PDL-PTR-CORTE-1-A
Version-Index 19 du 15/02/2010 par F. BUCLI

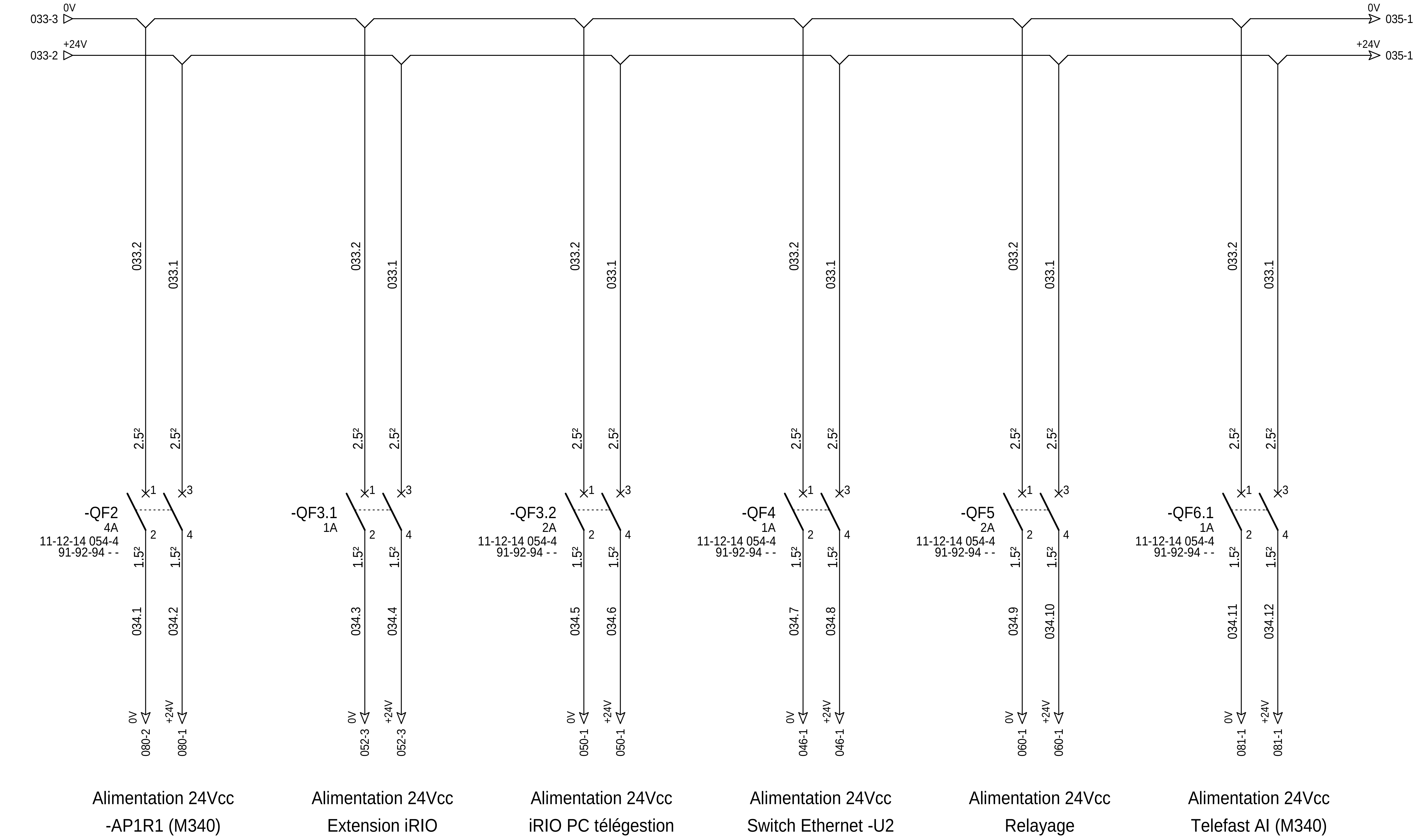

=N201
+AL01

Ind. Rev	Date	Modification / Modification	Archiv. Micro-filmed
01	17/02/2014	As Built	
00	22/11/2013	Edition originale / First issue	

DISTRIBUTION DES POLARITES 24VCC

MONITORING
PHOTOVOLTAIQUE
CASINO LOT 6
PDL / PTR
SITE DE CORTE

Schneider Electric

ABV00011

Projet - No commande / Project - Order No.: FR-6000251
Indice / Rev: 01
Folio / Sheet: 034

A3 suite - 01/2008

The technical information contained in this document is the exclusive property of Schneider Electric Industries S.A.S and cannot be used or disclosed to third parties of any kind without its written consent. Only those drawings and diagrams remitted after order booking are binding for execution. All devices shown in this diagrams are in open position, drawn out with operating mechanism discharged and all power sources off.

Les informations techniques contenues dans ce document sont la propriete exclusive de Schneider Electric Industries S.A.S et ne peuvent etre utilisees ou divulguees a des tiers quels qu'ils soient sans son accord écrit. Seuls nous engagent pour exécution les plans et schémas remis après enregistrement de la commande. Les appareils représentés sur ce schéma sont en position ouvert - désarmés - débrochés - toutes sources coupées.

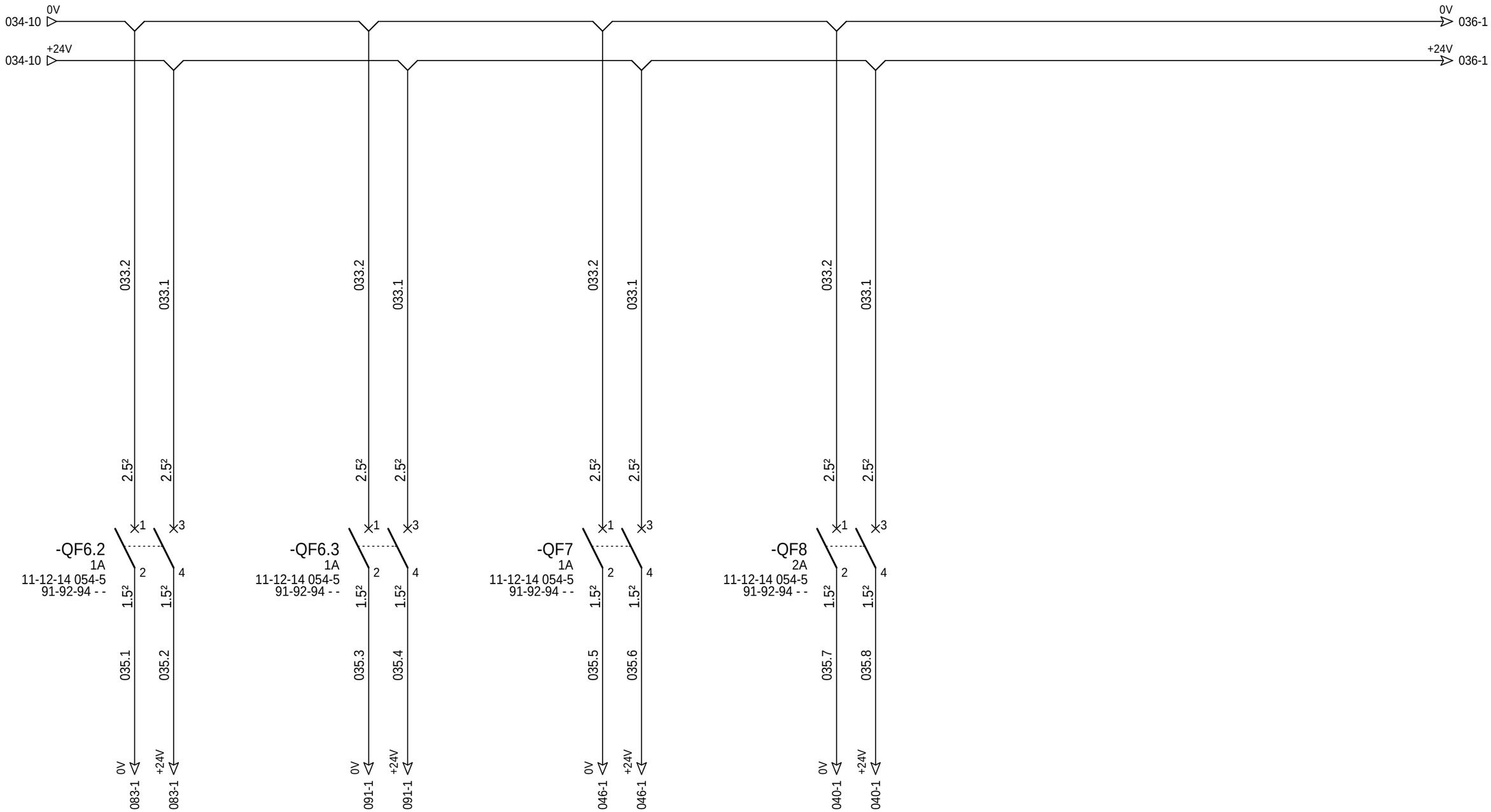

=N201

+AL01

The technical information contained in this document is the exclusive property of Schneider Electric Industries S.A.S and cannot be used or disclosed to third parties of any kind without its written consent. Only those drawings and diagrams remitted after order booking are binding for execution. All devices shown in this diagrams are in open position, drawn out with operating mechanism discharged and all power sources off.

Les informations techniques contenues dans ce document sont la propriete exclusive de Schneider Electric Industries S.A.S et ne peuvent etre utilisees ou divulguees a des tiers quels qu'ils soient sans son accord écrit. Seuls nous engagent pour exécution les plans et schémas remis après enregistrement de la commande. Les appareils représentés sur ce schéma sont en position ouvert - désarmés - débrochés - toutes sources coupées.

Ind. Rev	Date Date	Modification / Modification	Archiv. Micro-filmed	Ind. Rev	Date Date	Modification / Modification	Archiv. Micro-filmed
01	17/02/2014	As Built					
00	22/11/2013	Edition originale / First issue					

DISTRIBUTION DES POLARITES 24VCC

MONITORING
PHOTOVOLTAIQUE
CASINO LOT 6
PDL / PTR
SITE DE CORTE

Schneider Electric

ABV00011

Projet - No commande Project - Order No.	Indice Rev	Folio Sheet
FR-6000251	01	035

A3 suite - 01/2008

Ref_IEC_SE FR6000251_PDL-PTR-CORTE-1-A
Version-Index 19 du 19/02/2010 par F. BUCLI

The technical information contained in this document is the exclusive property of Schneider Electric Industries S.A.S and cannot be used or disclosed to third parties of any kind without its written consent. Only those drawings and diagrams remitted after order booking are binding for execution. All devices shown in this diagrams are in open position, drawn out with operating mechanism discharged and all power sources off.

Les informations techniques contenues dans ce document sont la propriete exclusive de Schneider Electric Industries S.A.S et ne peuvent etre utilisees ou divulguees a des tiers quels qu'ils soient sans son accord écrit. Seuls nous engagent pour execution les plans et schémas remis après enregistrement de la commande. Les appareils représentés sur ce schéma sont en position ouvert - désarmés - débrochés - toutes sources coupées.

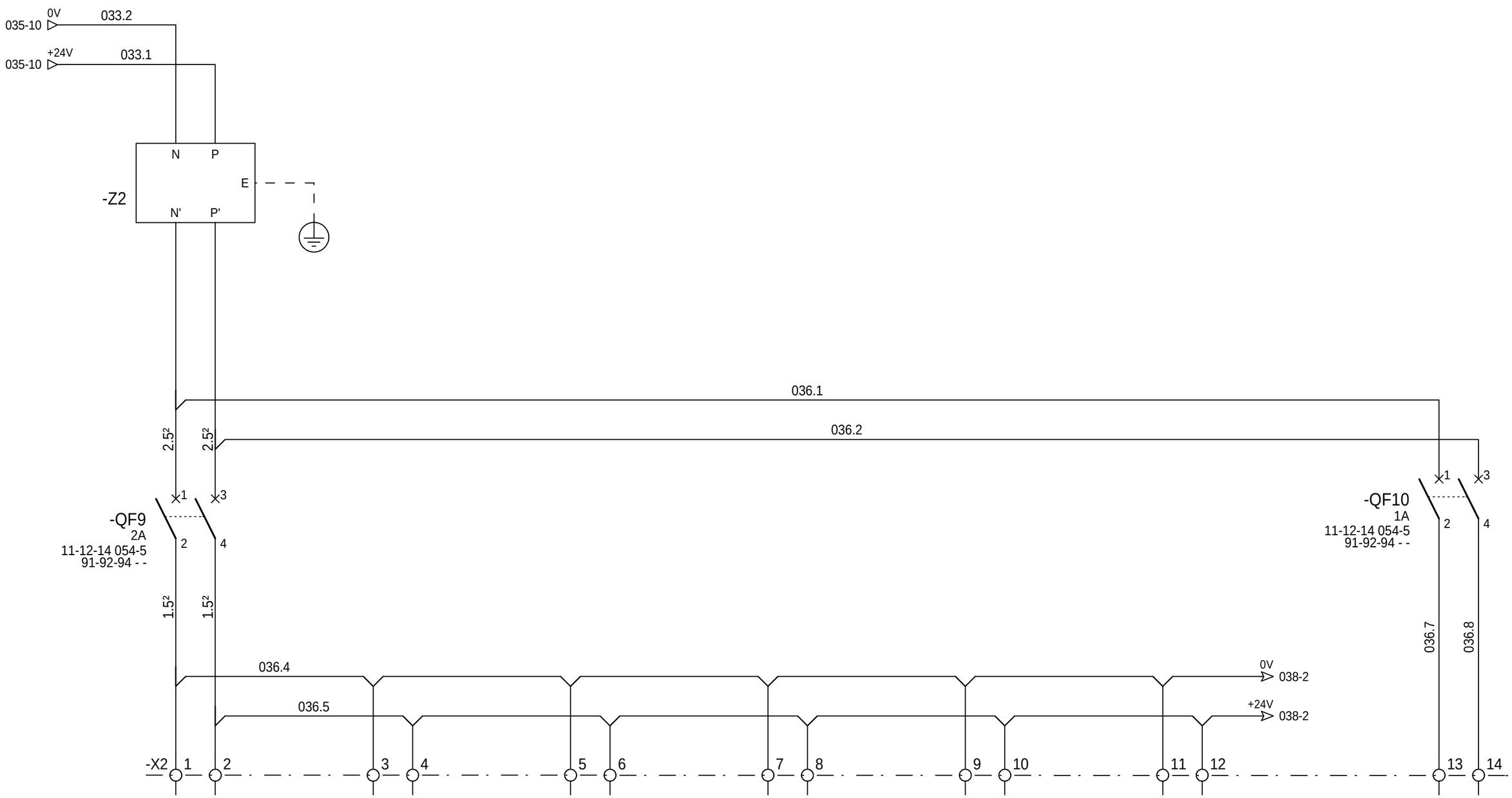

Alimentation 24Vcc Passerelle comm. Ond. N°1	Alimentation 24Vcc Passerelle comm. Ond. N°2	Alimentation 24Vcc Passerelle comm. Ond. N°3 GT100	Alimentation 24Vcc Passerelle comm. Ond. N°4 GT100	Alimentation 24Vcc Passerelle comm. Ond. N°5 GT100	Alimentation 24Vcc Passerelle comm. Ond. N°6 GT100	Réserve

=N201
+AL01

Ind. Rev	Date Date	Modification / Modification	Archiv. Micro-filmed	Ind. Rev	Date Date	Modification / Modification	Archiv. Micro-filmed
01	17/02/2014	As Built					
00	22/11/2013	Edition originale / First issue					

DISTRIBUTION DES POLARITES 24VCC

MONITORING
PHOTOVOLTAIQUE
CASINO LOT 6
PDL / PTR
SITE DE CORTE

Schneider Electric

ABV00011

Projet - No commande / Project - Order No.: FR-6000251

Indice Rev: 01

Folio Sheet: 036

A3 suite - 01/2008

Rac_IEC_SE FR6000251_POL-PTR-CORTE-1-A
Version/Index 19 du 18/02/2010 par F. BUCLI

The technical information contained in this document is the exclusive property of Schneider Electric Industries S.A.S and cannot be used or disclosed to third parties of any kind without its written consent. Only those drawings and diagrams remitted after order booking are binding for execution. All devices shown in this diagrams are in open position, drawn out with operating mechanism discharged and all power sources off.

Les informations techniques contenues dans ce document sont la propriete exclusive de Schneider Electric Industries S.A.S et ne peuvent etre utilisees ou divulguees a des tiers quels quils soient sans son accord écrit. Seuls nous engagent pour exécution les plans et schémas remis après enregistrement de la commande. Les appareils représentés sur ce schéma sont en position ouvert - désarmés - débrochés - toutes sources coupées.

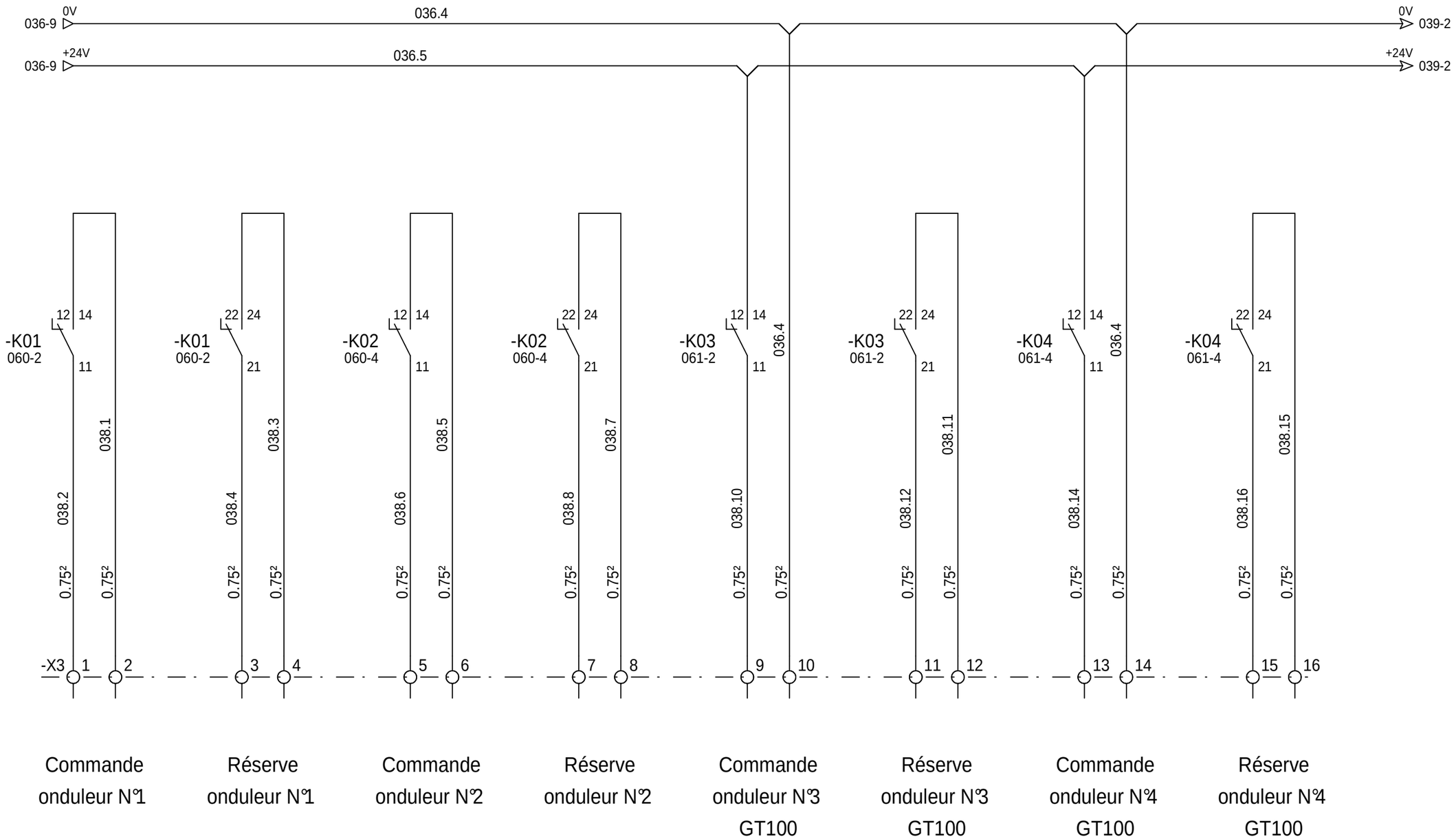

=N201
+AL01

Ind. Rev	Date Date	Modification / Modification	Archiv. Micro-filmed	Ind. Rev	Date Date	Modification / Modification	Archiv. Micro-filmed
01	17/02/2014	As Built					
00	22/11/2013	Edition originale / First issue					

COMMANDE ONDULEURS

MONITORING
PHOTOVOLTAIQUE
CASINO LOT 6
PDL / PTR
SITE DE CORTE

Schneider Electric

ABV00011

Projet - No commande Project - Order No.	Indice Rev	Folio Sheet
FR-6000251	01	038

A3 suite - 01/2008

Rac_IEC_SE FR6000251_PDL-PTR-CORTE-1-A
Version-Index 19 du 18/02/2010 par F. BUCLI

The technical information contained in this document is the exclusive property of Schneider Electric Industries S.A.S and cannot be used or disclosed to third parties of any kind without its written consent. Only those drawings and diagrams remitted after order booking are binding for execution. All devices shown in this diagrams are in open position, drawn out with operating mechanism discharged and all power sources off.

Les informations techniques contenues dans ce document sont la propriete exclusive de Schneider Electric Industries S.A.S et ne peuvent etre utilisees ou divulguees a des tiers quels qu'ils soient sans son accord écrit. Seuls nous engagent pour exécution les plans et schémas remis après enregistrement de la commande. Les appareils représentés sur ce schéma sont en position ouvert - désarmés - débrochés - toutes sources coupées.

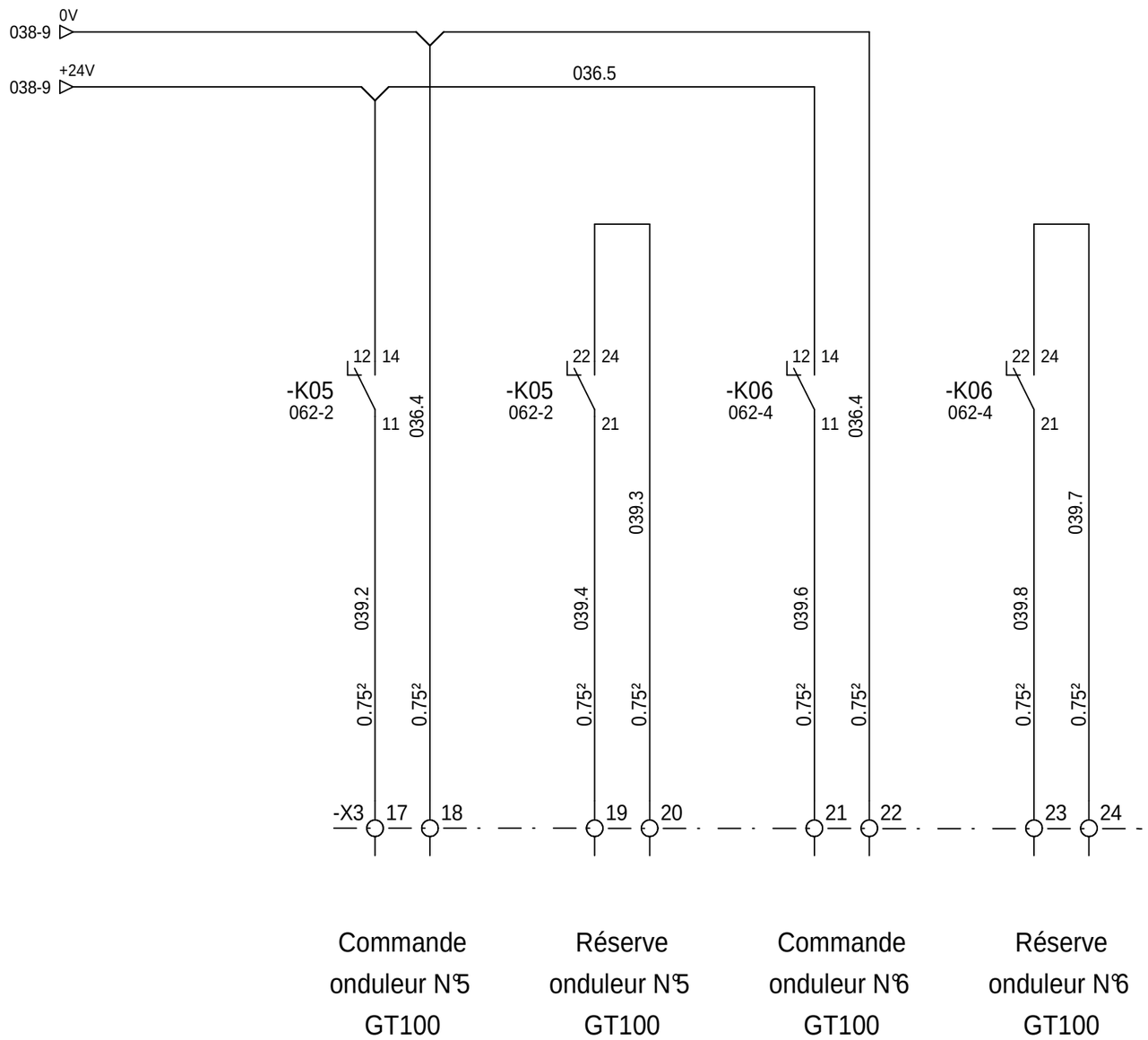

=N201
+AL01

Ind. Rev	Date Date	Modification / Modification	Archiv. Micro-filmed	Ind. Rev	Date Date	Modification / Modification	Archiv. Micro-filmed
01	17/02/2014	As Built					
00	22/11/2013	Edition originale / First issue					

COMMANDE ONDULEURS

MONITORING
PHOTOVOLTAIQUE
CASINO LOT 6
PDL / PTR
SITE DE CORTE

Schneider Electric

ABV00011

Projet - No commande
Project - Order No.
FR-6000251

Indice Rev 01

Folio Sheet 039

A3 suite - 01/2008

Rac_IEC_SE FR6000251_PDL-PTR-CORTE-1-A
Version-Index 19 du 18/02/2010 par F. BUCLI

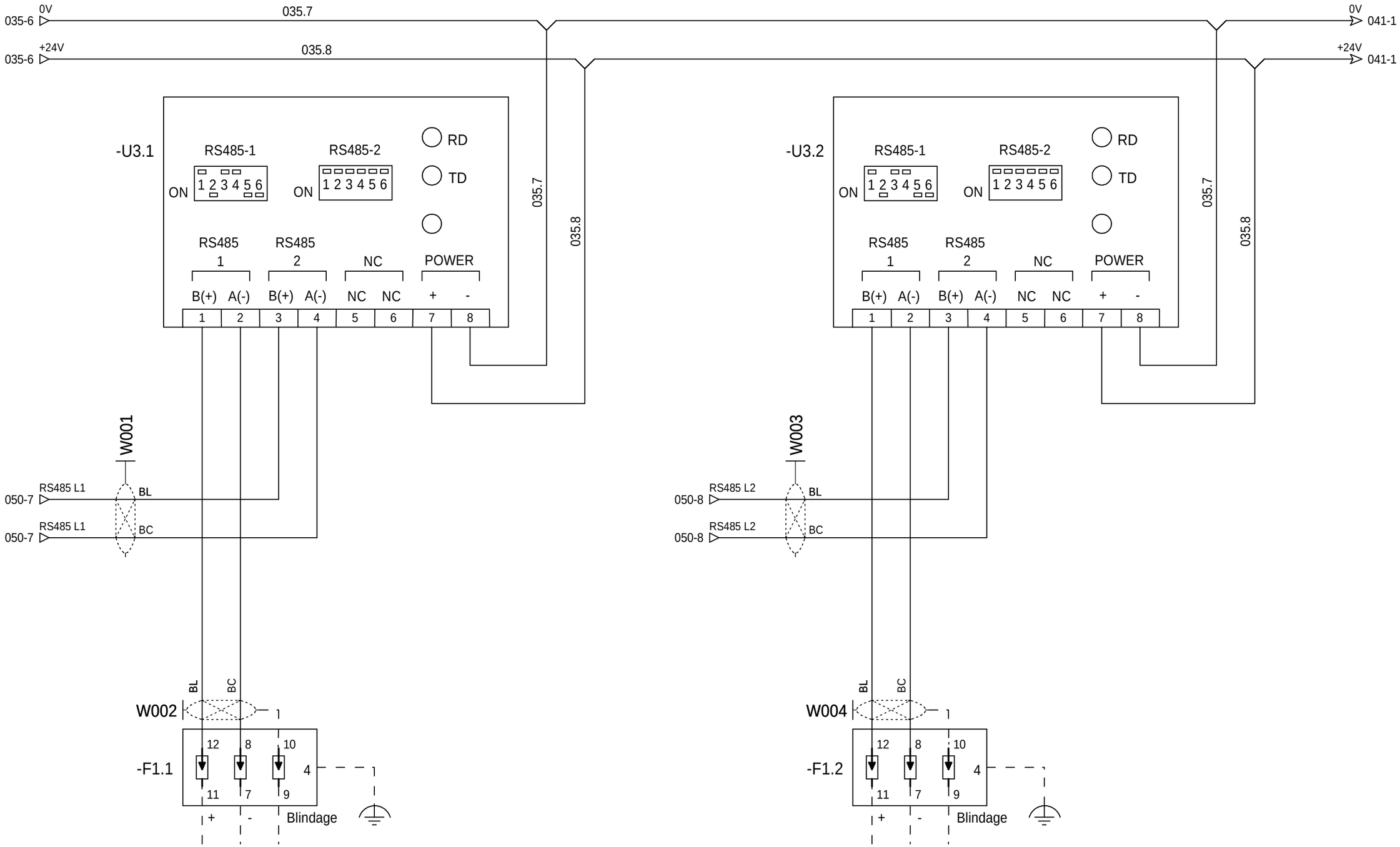

Raccordement sur parafoudre avec reprise de blindage à 360° vers Array box ligne 1

Raccordement sur parafoudre avec reprise de blindage à 360° vers Array box ligne 2

=N201
+AL01

The technical information contained in this document is the exclusive property of Schneider Electric Industries S.A.S and cannot be used or disclosed to third parties of any kind without its written consent. Only those drawings and diagrams remitted after order booking are binding for execution. All devices shown in this diagrams are in open position, drawn out with operating mechanism discharged and all power sources off.

Les informations techniques contenues dans ce document sont la propriete exclusive de Schneider Electric Industries S.A.S et ne peuvent etre utilisees ou divulguees a des tiers quels qu'ils soient sans son accord écrit. Seuls nous engagent pour execution les plans et schémas remis après enregistrement de la commande. Les appareils représentés sur ce schéma sont en position ouvert - désarmés - débrochés - toutes sources coupées.

Ind. Rev	Date Date	Modification / Modification	Archiv. Micro-filmed	Ind. Rev	Date Date	Modification / Modification	Archiv. Micro-filmed
00	22/11/2013	Edition originale / First issue					

EXTENSEUR MODBUS RS485 24VCC

MONITORING
PHOTOVOLTAIQUE
CASINO LOT 6
PDL / PTR
SITE DE CORTE

Schneider Electric

ABV00011

Projet - No commande / Project - Order No.	Indice / Rev	Folio / Sheet
FR-6000251	00	040

A3 suite - 01/2008

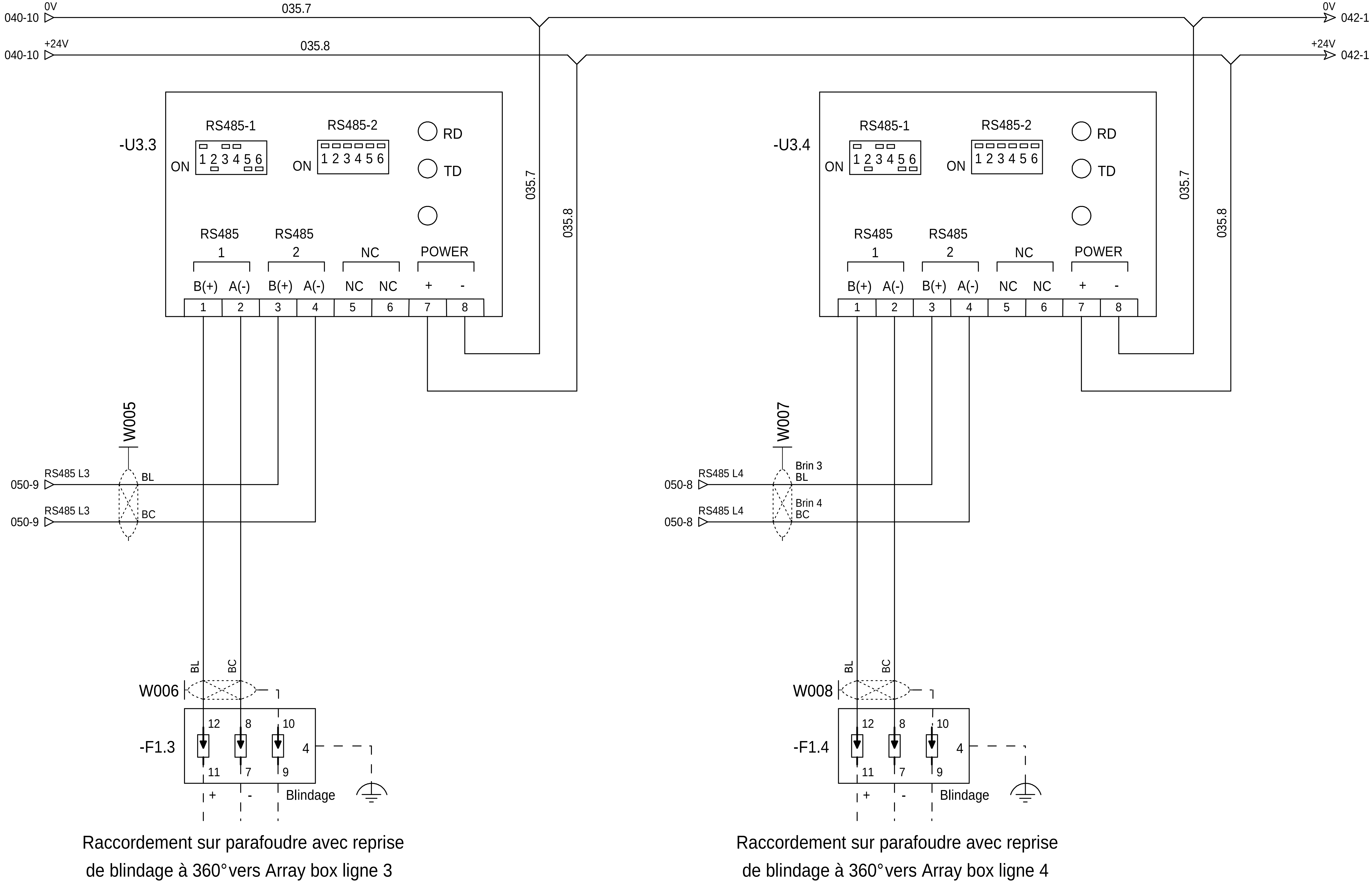

=N201
+AL01

Ind. Rev	Date	Modification / Modification	Archiv. Micro-filmed	Ind. Rev	Date	Modification / Modification	Archiv. Micro-filmed
00	22/11/2013	Edition originale / First issue					

EXTENSEUR MODBUS RS485 24VCC

MONITORING
PHOTOVOLTAIQUE
CASINO LOT 6
PDL / PTR
SITE DE CORTE

Schneider Electric

ABV00011

Projet - No commande / Project - Order No.	Indice / Rev	Folio / Sheet
FR-6000251	00	041

A3 suite - 01/2008

The technical information contained in this document is the exclusive property of Schneider Electric Industries S.A.S and cannot be used or disclosed to third parties of any kind without its written consent. Only those drawings and diagrams remitted after order booking are binding for execution. All devices shown in this diagrams are in open position, drawn out with operating mechanism discharged and all power sources off.

Les informations techniques contenues dans ce document sont la propriété exclusive de Schneider Electric Industries S.A.S et ne peuvent être utilisées ou divulguées à des tiers quels qu'ils soient sans son accord écrit. Seuls nous engagent pour exécution les plans et schémas remis après enregistrement de la commande. Les appareils représentés sur ce schéma sont en position ouvert - désarmés - débrochés - toutes sources coupées.

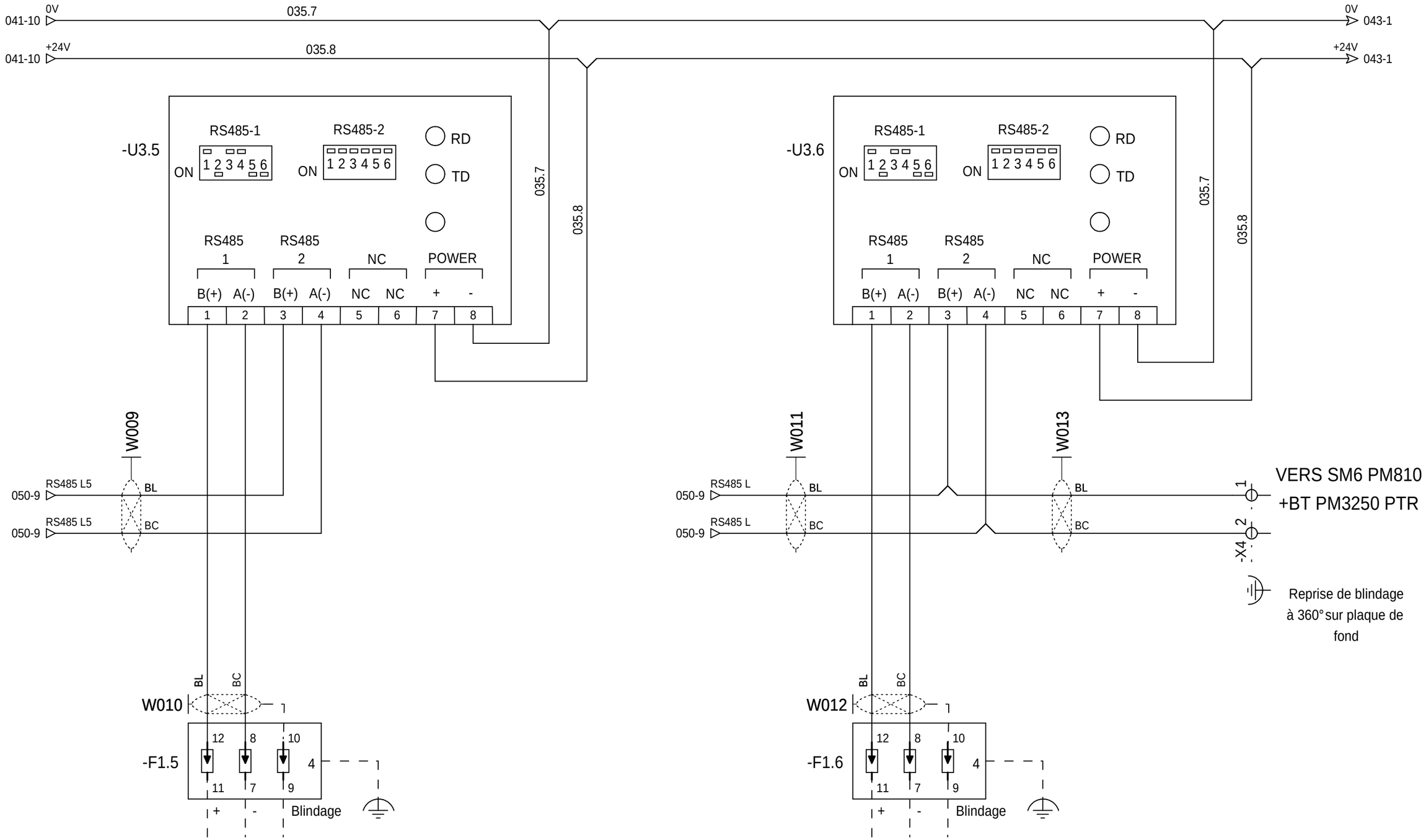

Raccordement sur parafoudre avec reprise
de blindage à 360° vers Array box ligne 5

Raccordement sur parafoudre avec reprise
de blindage à 360° vers panneau affichage à LED

=N201
+AL01

The technical information contained in this document is the exclusive property of Schneider Electric Industries S.A.S and cannot be used or disclosed to third parties of any kind without its written consent. Only those drawings and diagrams remitted after order booking are binding for execution. All devices shown in this diagrams are in open position, drawn out with operating mechanism discharged and all power sources off.

Les informations techniques contenues dans ce document sont la propriete exclusive de Schneider Electric Industries S.A.S et ne peuvent etre utilisees ou divulguees a des tiers quels qu'ils soient sans son accord écrit. Seuls nous engagent pour execution les plans et schémas remis après enregistrement de la commande. Les appareils représentés sur ce schéma sont en position ouvert - désarmés - débrochés - toutes sources coupées.

Ind. Rev	Date Date	Modification / Modification	Archiv. Micro-filmed	Ind. Rev	Date Date	Modification / Modification	Archiv. Micro-filmed
00	22/11/2013	Edition originale / First issue					

EXTENSEUR MODBUS RS485 24VCC

MONITORING
PHOTOVOLTAIQUE
CASINO LOT 6
PDL / PTR
SITE DE CORTE

Schneider Electric

ABV00011

Projet - No commande Project - Order No.	Indice Rev	Folio Sheet
FR-6000251	00	042

A3 suite - 01/2008

Elec_IEC_SE FR6000251_PDL-PTR-CORTE-1-A
Version-Index 19-du 18/02/2010 par F. BUGLI

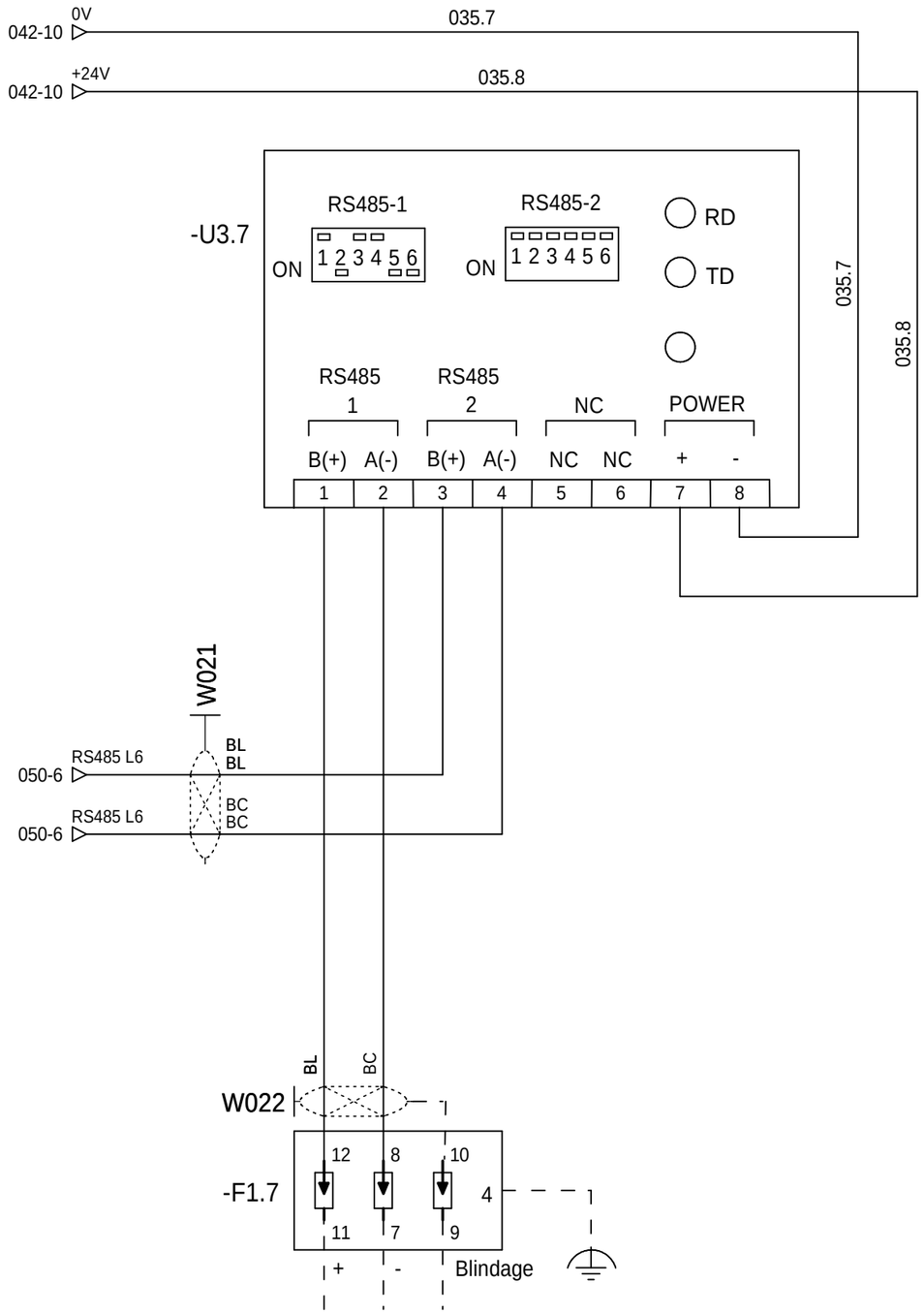

Raccordement sur parafoudre avec reprise
de blindage à 360° vers Station Météo

=N201
+AL01

The technical information contained in this document is the exclusive property of Schneider Electric Industries S.A.S and cannot be used or disclosed to third parties of any kind without its written consent. Only those drawings and diagrams remitted after order booking are binding for execution. All devices shown in this diagrams are in open position, drawn out with operating mechanism discharged and all power sources off.

Les informations techniques contenues dans ce document sont la propriete exclusive de Schneider Electric Industries S.A.S et ne peuvent etre utilisees ou divulguees a des tiers quels qu'ils soient sans son accord écrit. Seuls nous engagent pour execution les plans et schémas remis après enregistrement de la commande. Les appareils représentés sur ce schéma sont en position ouvert - désarmés - débrochés - toutes sources coupées.

Ind. Rev	Date Date	Modification / Modification	Archiv. Micro-filmed	Ind. Rev	Date Date	Modification / Modification	Archiv. Micro-filmed
00	22/11/2013	Edition originale / First issue					

EXTENSEUR MODBUS RS485 24VCC

MONITORING
PHOTOVOLTAIQUE
CASINO LOT 6
PDL / PTR
SITE DE CORTE

Schneider Electric

ABV00011

Projet - No commande / Project - Order No.	Indice / Rev	Folio / Sheet
FR-6000251	00	043

A3 suite - 01/2008

Elec_IEC_SE FR6000251_PDL-PTR-CORTE-1-A
Version-Index 19 du 15/02/2010 par F. BUGLI

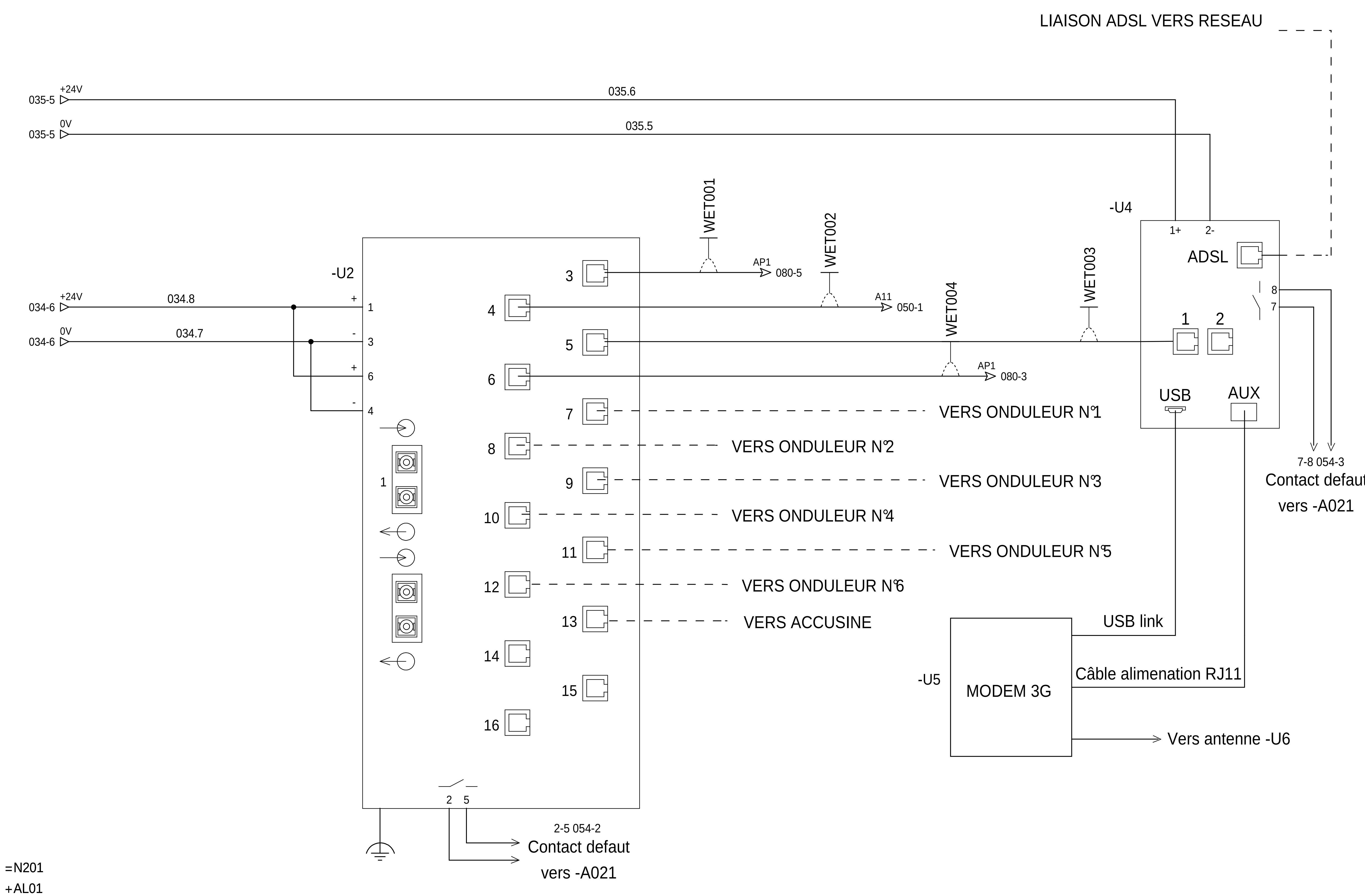

The technical information contained in this document is the exclusive property of Schneider Electric Industries S.A.S and cannot be used or disclosed to third parties of any kind without its written consent. Only those drawings and diagrams remitted after order booking are binding for execution. All devices shown in this diagrams are in open position, drawn out with operating mechanism discharged and all power sources off.

Les informations techniques contenues dans ce document sont la propriete exclusive de Schneider Electric Industries S.A.S et ne peuvent etre utilisees ou divulguees a des tiers quels qu'ils soient sans son accord écrit. Seuls nous engagent pour execution les plans et schémas remis après enregistrement de la commande. Les appareils représentés sur ce schéma sont en position ouvert - désarmés - débrochés - toutes sources coupées.

Ind. Rev	Date	Modification / Modification	Archiv. Micro-filmed	Ind. Rev	Date	Modification / Modification	Archiv. Micro-filmed
00	22/11/2013	Edition originale / First issue					

SWITCH ETHERNET

MONITORING
PHOTOVOLTAIQUE
CASINO LOT 6
PDL / PTR
SITE DE CORTE

Schneider Electric

ABV00011

Projet - No commande / Project - Order No.	Indice / Rev	Folio / Sheet
FR-6000251	00	046

A3 suite - 01/2008

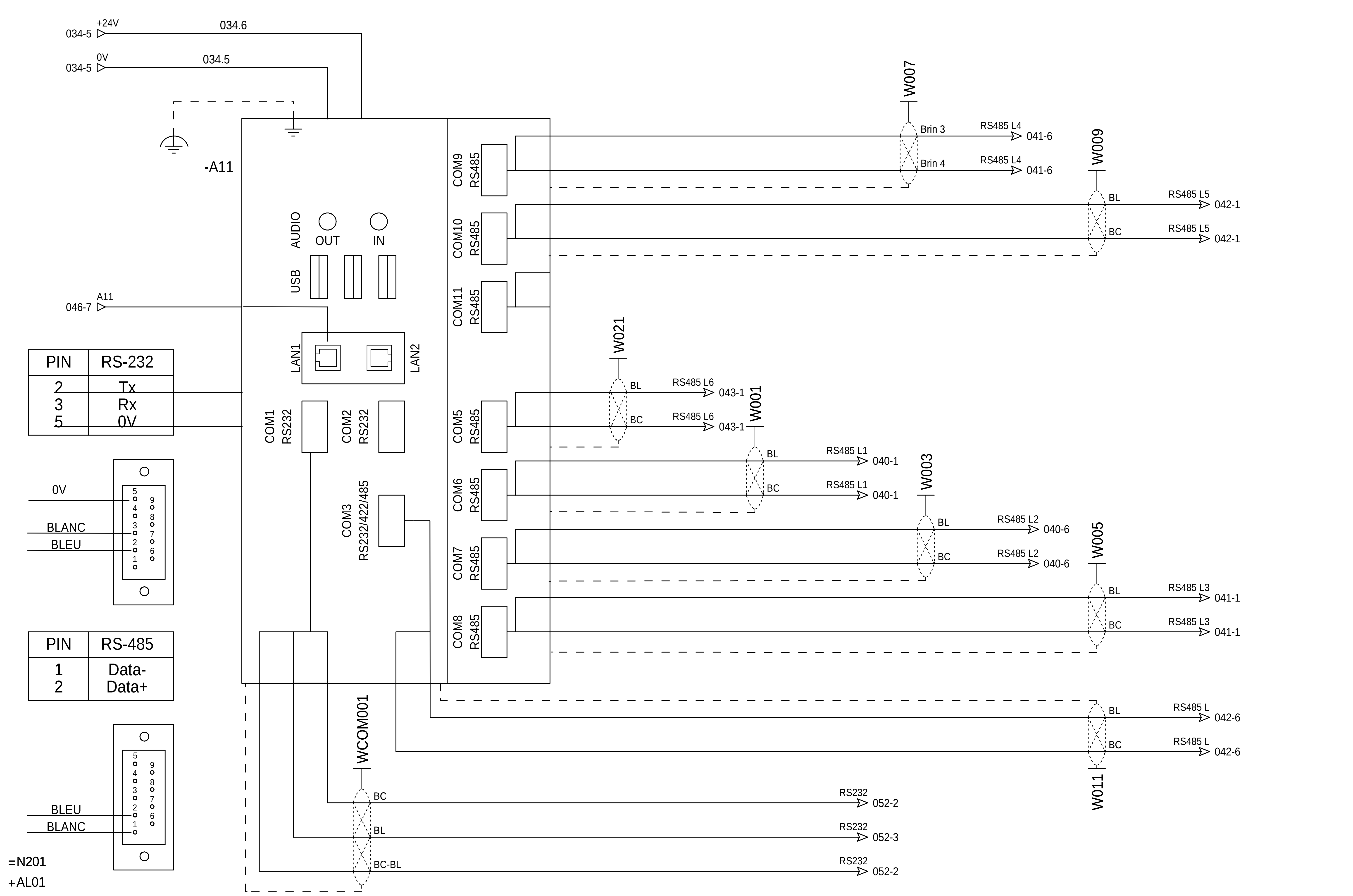

The technical information contained in this document is the exclusive property of Schneider Electric Industries S.A.S and cannot be used or disclosed to third parties of any kind without its written consent. Only those drawings and diagrams remitted after order booking are binding for execution. All devices shown in this diagrams are in open position, drawn out with operating mechanism discharged and all power sources off.

Les informations techniques contenues dans ce document sont la propriété exclusive de Schneider Electric Industries S.A.S et ne peuvent être utilisées ou divulguées à des tiers quels qu'ils soient sans son accord écrit. Seuls nous engagent pour exécution les plans et schémas remis après enregistrement de la commande. Les appareils représentés sur ce schéma sont en position ouvert - désarmés - débrochés - toutes sources coupées.

Ind. Rev	Date Date	Modification / Modification	Archiv. Micro-filmed	Ind. Rev	Date Date	Modification / Modification	Archiv. Micro-filmed
00	22/11/2013	Edition originale / First issue					

PC DE TELEGESTION

MONITORING
PHOTOVOLTAIQUE
CASINO LOT 6
PDL / PTR
SITE DE CORTE

Schneider Electric

ABV00011

Projet - No commande / Project - Order No.: FR-6000251

Indice / Rev: 00

Folio / Sheet: 050

A3 suite - 01/2008

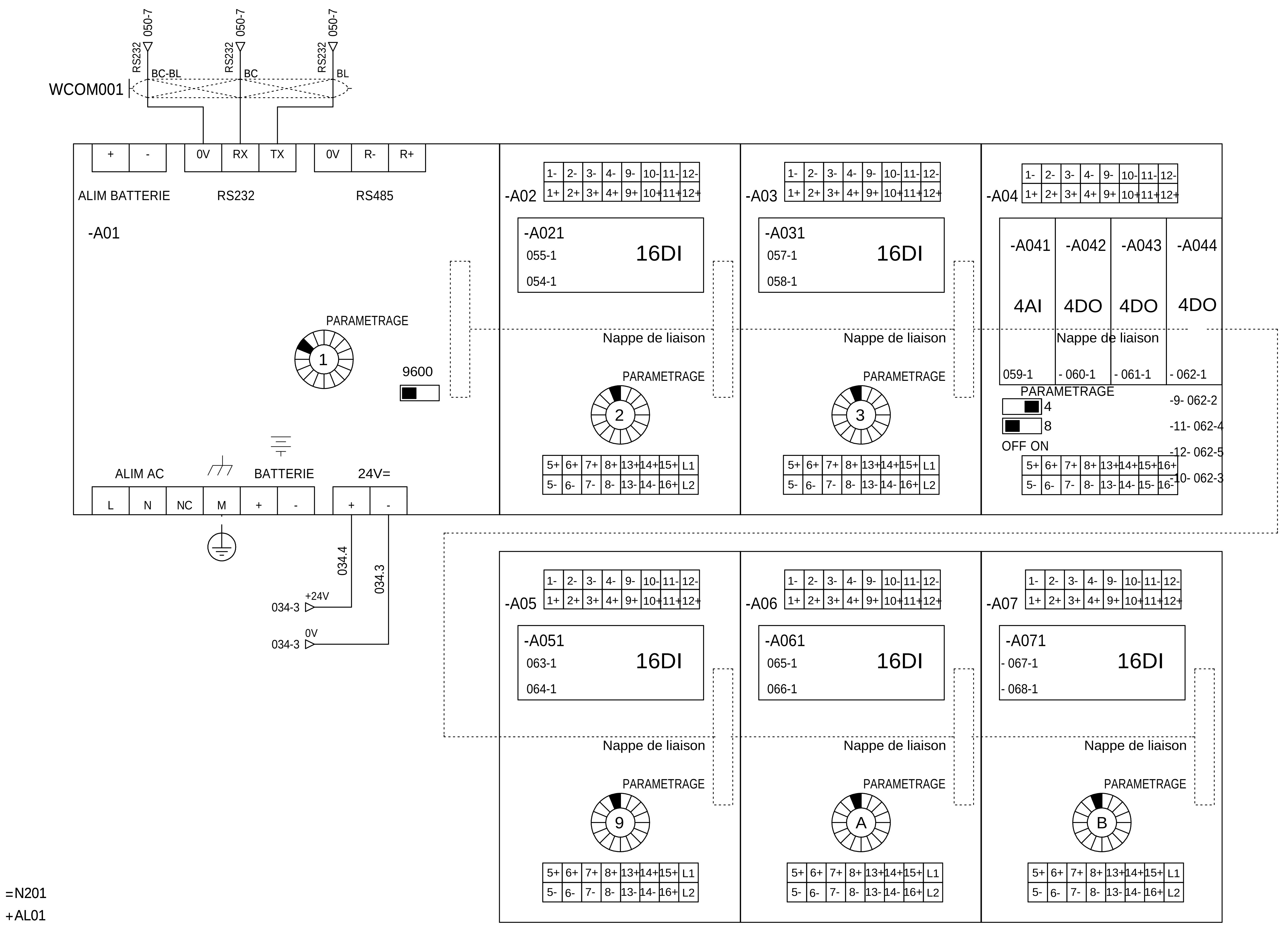

Ind. Rev	Date	Modification / Modification	Archiv. Micro-filmed	Ind. Rev	Date	Modification / Modification	Archiv. Micro-filmed
00	22/11/2013	Edition originale / First issue					

API NAPAC

MONITORING
PHOTOVOLTAIQUE
CASINO LOT 6
PDL / PTR
SITE DE CORTE

Schneider Electric

ABV00011

Projet - No commande / Project - Order No.: FR-6000251
Indice / Rev: 00
Folio / Sheet: 052

A3 suite - 01/2008

The technical information contained in this document is the exclusive property of Schneider Electric Industries S.A.S and cannot be used or disclosed to third parties of any kind without its written consent. Only those drawings and diagrams remitted after order booking are binding for execution. All devices shown in this diagrams are in open position, drawn out with operating mechanism discharged and all power sources off.

Les informations techniques contenues dans ce document sont la propriete exclusive de Schneider Electric Industries S.A.S et ne peuvent etre utilisees ou divulguees a des tiers quels qu'ils soient sans son accord écrit. Seuls nous engagent pour exécution les plans et schémas remis après enregistrement de la commande. Les appareils représentés sur ce schéma sont en position ouvert - désarmés - débrochés - toutes sources coupées.

The technical information contained in this document is the exclusive property of Schneider Electric Industries S.A.S and cannot be used or disclosed to third parties of any kind without its written consent. Only those drawings and diagrams remitted after order booking are binding for execution. All devices shown in this diagrams are in open position, drawn out with operating mechanism discharged and all power sources off.

Les informations techniques contenues dans ce document sont la propriete exclusive de Schneider Electric Industries S.A.S et ne peuvent etre utilisees ou divulguees a des tiers quels qu'ils soient sans son accord écrit. Seuls nous engagent pour exécution les plans et schémas remis après enregistrement de la commande. Les appareils représentés sur ce schéma sont en position ouvert - désarmés - débrochés - toutes sources coupées.

ARMOIRE MONITORING	ARMOIRE MONITORING	ARMOIRE MONITORING	AUXILIAIRE	AUXILIAIRE	AUXILIAIRE	AUXILIAIRE	POSTE
ETAT SWITCH RESEAU	ETAT ROUTEUR	ALIMENTATIONS 24Vcc	DISJONCTEUR PDL NON PRIORITAIRE	DISJONCTEUR PDL PRIORITAIRE	ARRET URGENCE GENERAL	SYNTHESE BF PARAFOUDRE BT	PORTE LOCAL PDL

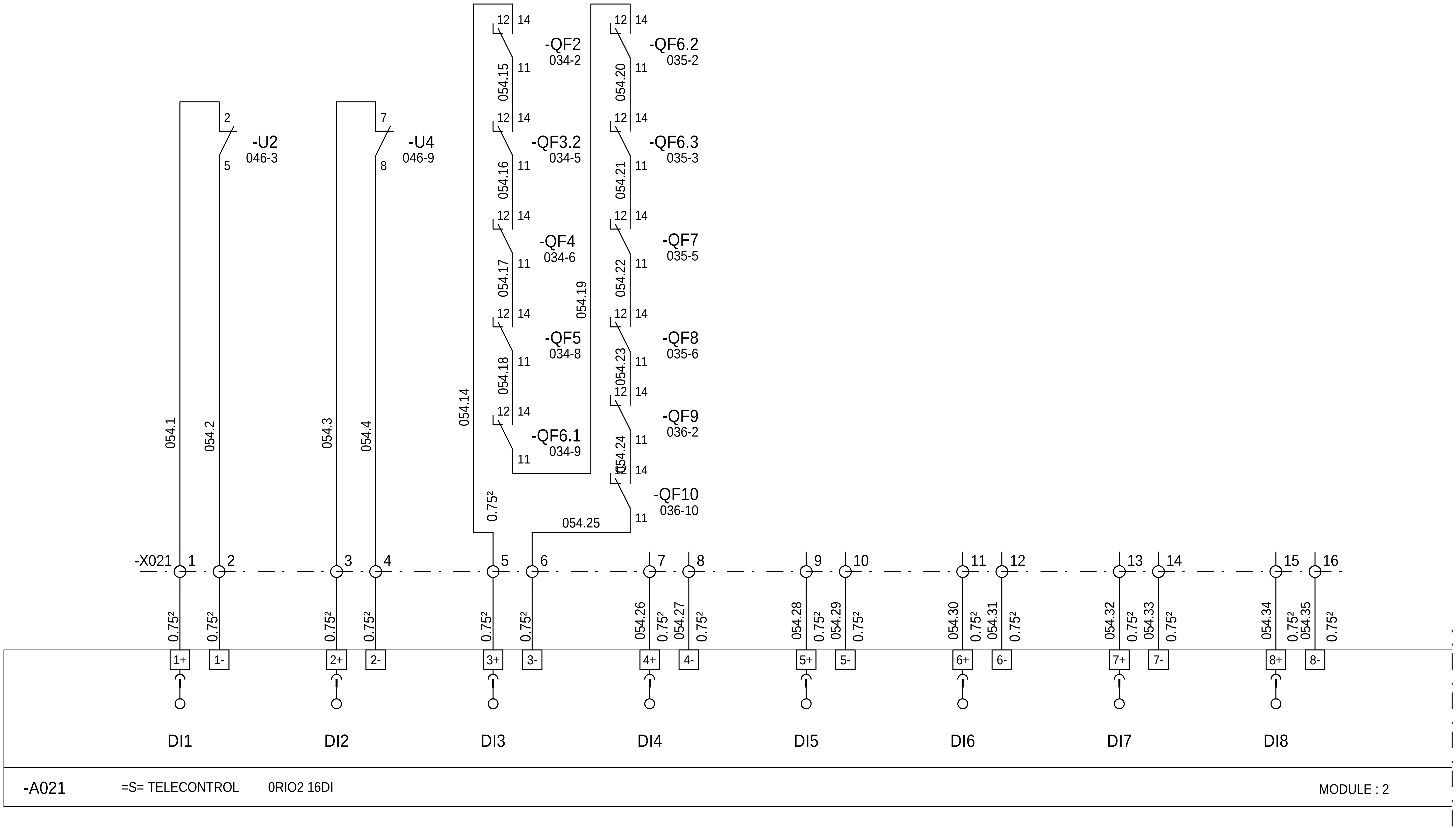

=N201
+AL01

Ind. Rev	Date Date	Modification / Modification	Archiv. Micro-filmed	Ind. Rev	Date Date	Modification / Modification	Archiv. Micro-filmed
01	17/02/2014	As Built					
00	22/11/2013	Edition originale / First issue					

CARTE 16 ENTREES TOR
ENTREES 1 A 8

MONITORING
PHOTOVOLTAIQUE
CASINO LOT 6
PDL / PTR
SITE DE CORTE

Schneider Electric

ABV00011

Projet - No commande / Project - Order No.	Indice / Rev	Folio / Sheet
FR-6000251	01	054

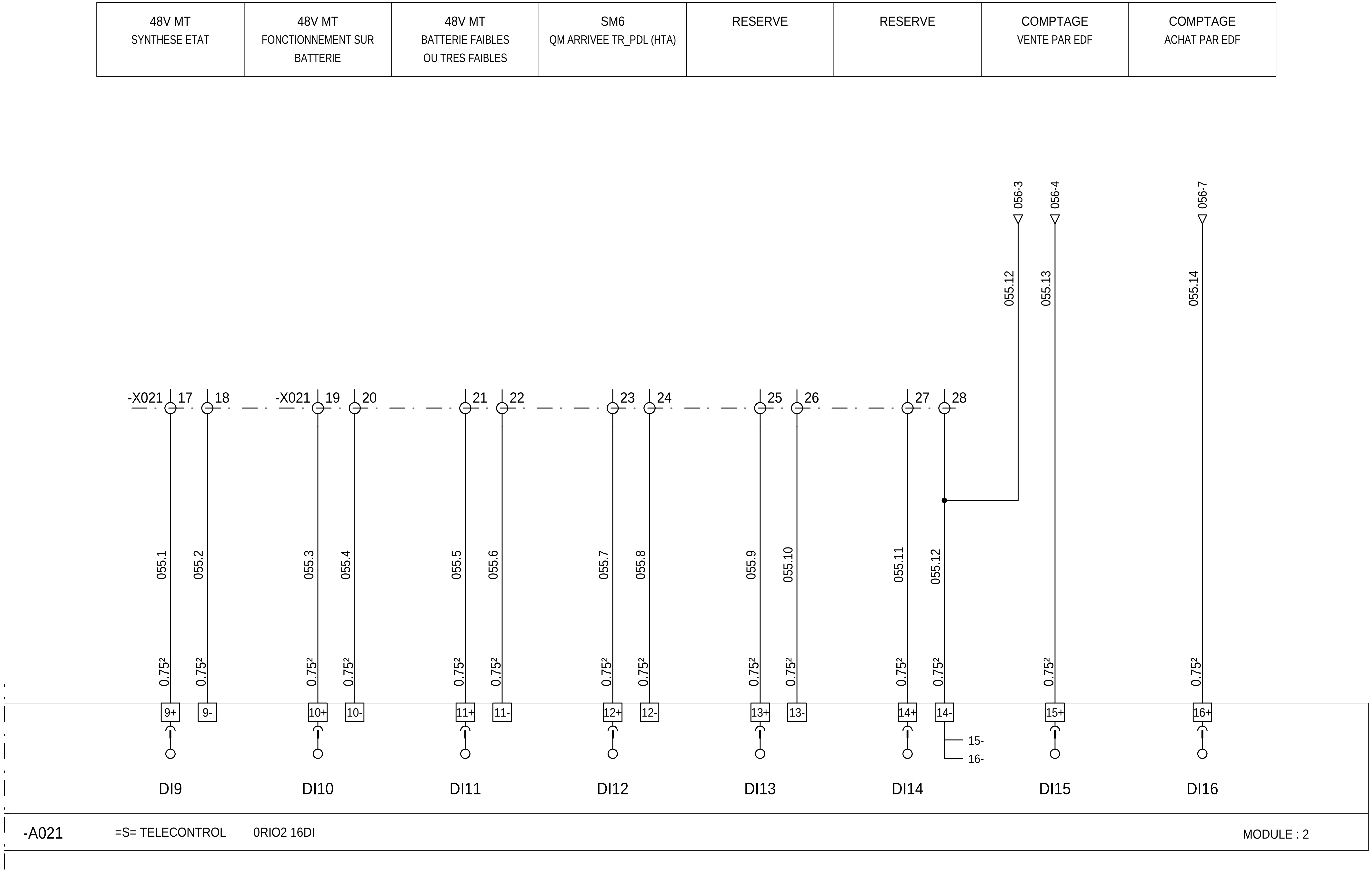

=N201
+AL01

Ind. Rev	Date	Modification / Modification	Archiv. Micro-filmed	Ind. Rev	Date	Modification / Modification	Archiv. Micro-filmed
00	22/11/2013	Edition originale / First issue					

CARTE 16 ENTREES TOR
ENTREES 9 A 16

MONITORING
PHOTOVOLTAIQUE
CASINO LOT 6
PDL / PTR
SITE DE CORTE

Schneider Electric

ABV00011

Projet - No commande / Project - Order No.	Indice / Rev	Folio / Sheet
FR-6000251	00	055

The technical information contained in this document is the exclusive property of Schneider Electric Industries S.A.S and cannot be used or disclosed to third parties of any kind without its written consent. Only those drawings and diagrams remitted after order booking are binding for execution. All devices shown in this diagrams are in open position, drawn out with operating mechanism discharged and all power sources off.

Les informations techniques contenues dans ce document sont la propriete exclusive de Schneider Electric Industries S.A.S et ne peuvent etre utilisees ou divulguees a des tiers quels qu'ils soient sans son accord écrit. Seuls nous engagent pour exécution les plans et schémas remis après enregistrement de la commande. Les appareils représentés sur ce schéma sont en position ouvert - désarmés - débrochés - toutes sources coupées.

The technical information contained in this document is the exclusive property of Schneider Electric Industries S.A.S and cannot be used or disclosed to third parties of any kind without its written consent. Only those drawings and diagrams remitted after order booking are binding for execution. All devices shown in this diagrams are in open position, drawn out with operating mechanism discharged and all power sources off.

Les informations techniques contenues dans ce document sont la propriete exclusive de Schneider Electric Industries S.A.S et ne peuvent etre utilisees ou divulguees a des tiers quels qu'ils soient sans son accord écrit. Seuls nous engagent pour exécution les plans et schémas remis après enregistrement de la commande. Les appareils représentés sur ce schéma sont en position ouvert - désarmés - débrochés - toutes sources coupées.

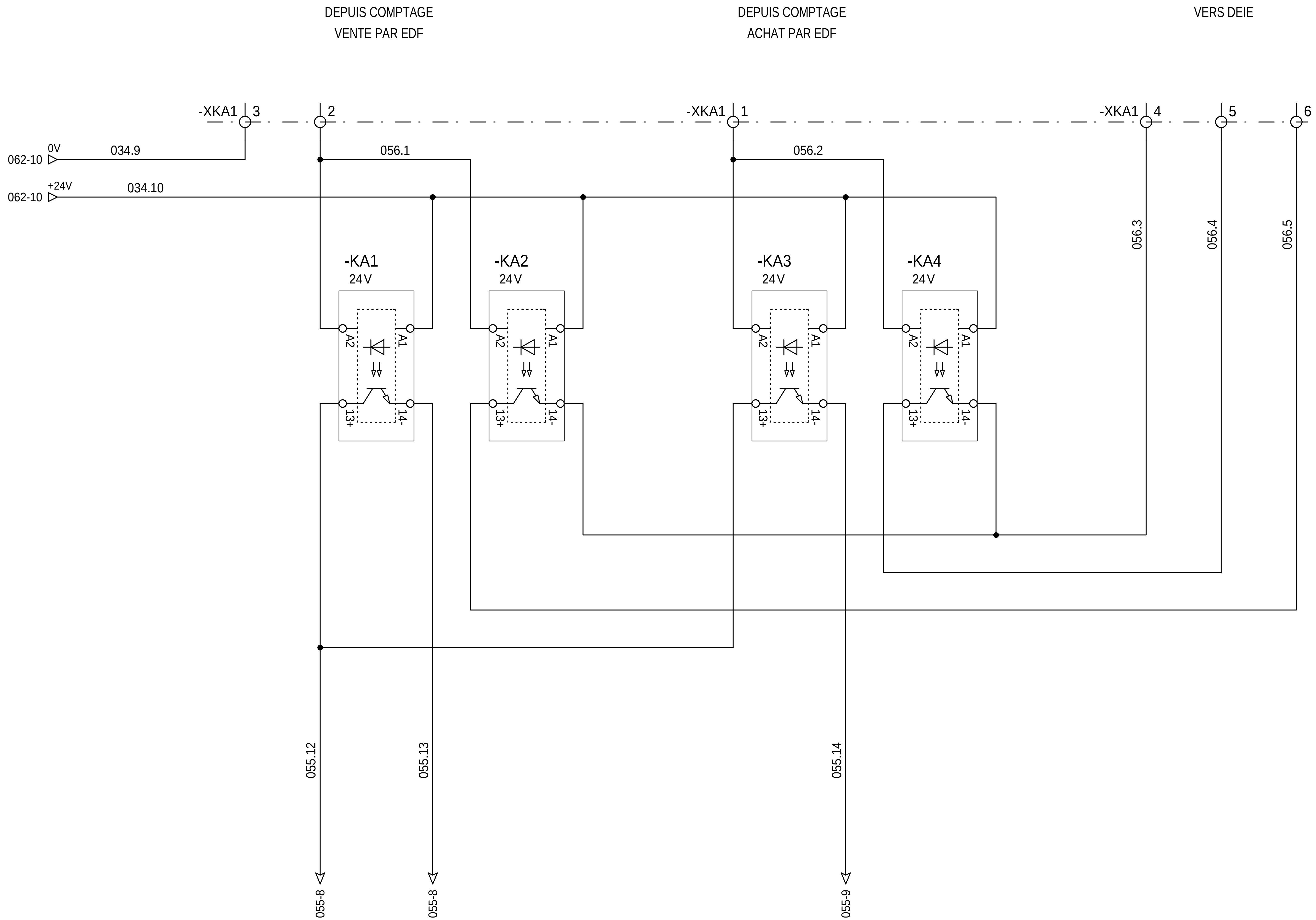

=N201
+AL01

Ind. Rev	Date	Modification / Modification	Archiv. Micro-filmed	Ind. Rev	Date	Modification / Modification	Archiv. Micro-filmed
01	17/02/2014	As Built					
00	22/11/2013	Edition originale / First issue					

CARTE 16 ENTREES TOR
ENTREES 9 A 16

MONITORING
PHOTOVOLTAIQUE
CASINO LOT 6
PDL / PTR
SITE DE CORTE

Schneider Electric

ABV00011

Projet - No commande / Project - Order No.: FR-6000251

Indice / Rev: 01

Folio / Sheet: 056

A3 suite - 01/2008

POSTE PORTE LOCAL ONDULEURS	POSTE PORTE LOCAL TFO	AUX DSIJCONTEUR PTR NON PRIORITAIRE	AUX DISJONCTEUR PTR PRIORITAIRE	AUX DISJONCTEUR PTR PRODUCTION PV	AUX ARRET URGENCE INTERNE PTR	AUX SYNTHESE BF PARAFOUDRE BT	AUX SELECTEUR GENERAL SOURCE AUXILIAIRE

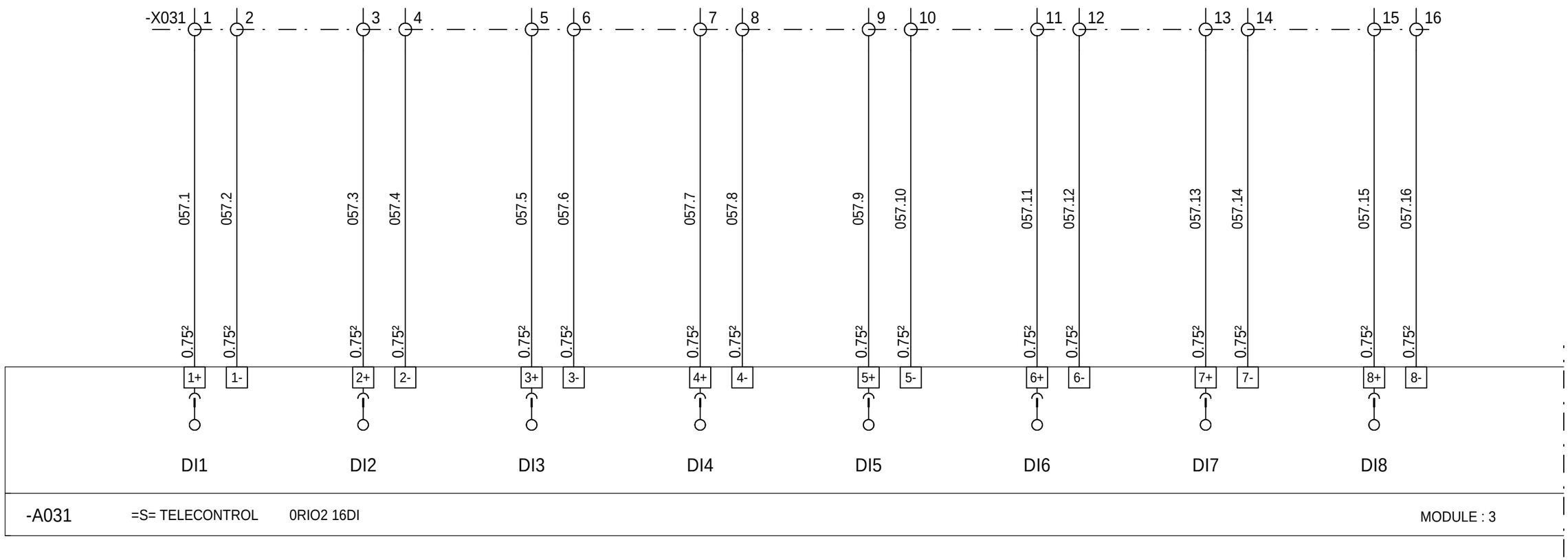

=N201
+AL01

The technical information contained in this document is the exclusive property of Schneider Electric Industries S.A.S and cannot be used or disclosed to third parties of any kind without its written consent. Only those drawings and diagrams remitted after order booking are binding for execution. All devices shown in this diagrams are in open position, drawn out with operating mechanism discharged and all power sources off.

Les informations techniques contenues dans ce document sont la propriete exclusive de Schneider Electric Industries S.A.S et ne peuvent etre utilisees ou divulguees a des tiers quels qu'ils soient sans son accord écrit. Seuls nous engagent pour exécution les plans et schémas remis après enregistrement de la commande. Les appareils représentés sur ce schéma sont en position ouvert - désarmés - débrochés - toutes sources coupées.

Ind. Rev	Date Date	Modification / Modification	Archiv. Micro-filmed	Ind. Rev	Date Date	Modification / Modification	Archiv. Micro-filmed
00	22/11/2013	Edition originale / First issue					

CARTE 16 ENTREES TOR
ENTREES 1 A 8

MONITORING
PHOTOVOLTAIQUE
CASINO LOT 6
PDL / PTR
SITE DE CORTE

Schneider Electric

ABV00011

Projet - No commande Project - Order No.	Indice Rev	Folio Sheet
FR-6000251	00	057

AUX SELECTEUR BYPASS UPS	AUX DISJONCTEUR GENERAL SOURCE MAGASIN	AUX DISJONCTEUR GENERAL SOURCE PV	AUX DISJONCTEUR ALIMENTATION NP PAR MAGASIN	UPS PTR SYNTHESE ETAT UPS	UPS PTR FONCTIONNEMENT SUR BATTERIES	UPS PTR BATTERIES FAIBLES OU TRES FAIBLES	RESERVE

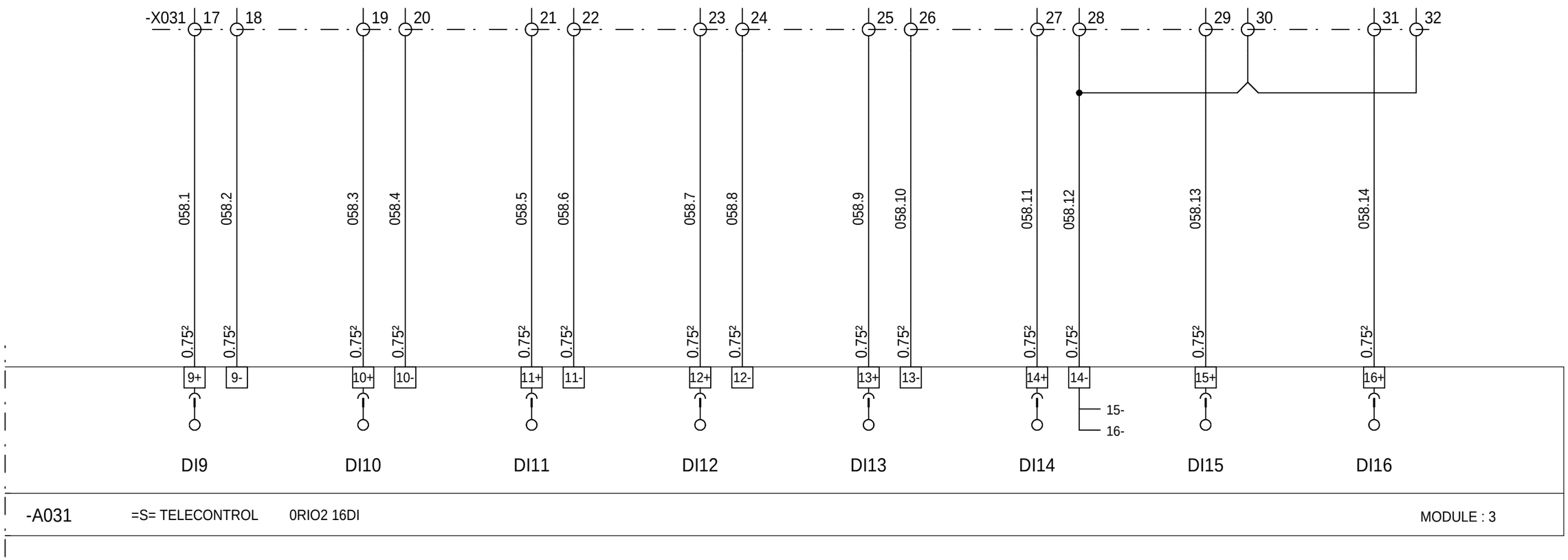

=N201
+AL01

The technical information contained in this document is the exclusive property of Schneider Electric Industries S.A.S and cannot be used or disclosed to third parties of any kind without its written consent. Only those drawings and diagrams remitted after order booking are binding for execution. All devices shown in this diagrams are in open position, drawn out with operating mechanism discharged and all power sources off.

Les informations techniques contenues dans ce document sont la propriete exclusive de Schneider Electric Industries S.A.S et ne peuvent etre utilisees ou divulguees a des tiers quels qu'ils soient sans son accord écrit. Seuls nous engagent pour exécution les plans et schémas remis après enregistrement de la commande. Les appareils représentés sur ce schéma sont en position ouvert - désarmés - débrochés - toutes sources coupées.

Ind. Rev	Date Date	Modification / Modification	Archiv. Micro-filmed	Ind. Rev	Date Date	Modification / Modification	Archiv. Micro-filmed
00	22/11/2013	Edition originale / First issue					

CARTE 16 ENTREES TOR
ENTREES 9 A 16

MONITORING
PHOTOVOLTAIQUE
CASINO LOT 6
PDL / PTR
SITE DE CORTE

Schneider Electric

ABV00011

Projet - No commande Project - Order No.	Indice Rev	Folio Sheet
FR-6000251	00	058

POSTE PDL TEMPERATURE INTERIEURE	POSTE TRANSFORMATEUR TEMPERATURE INTERIEURE	POSTE ONDULEUR TEMPERATURE INTERIEURE	RESERVE

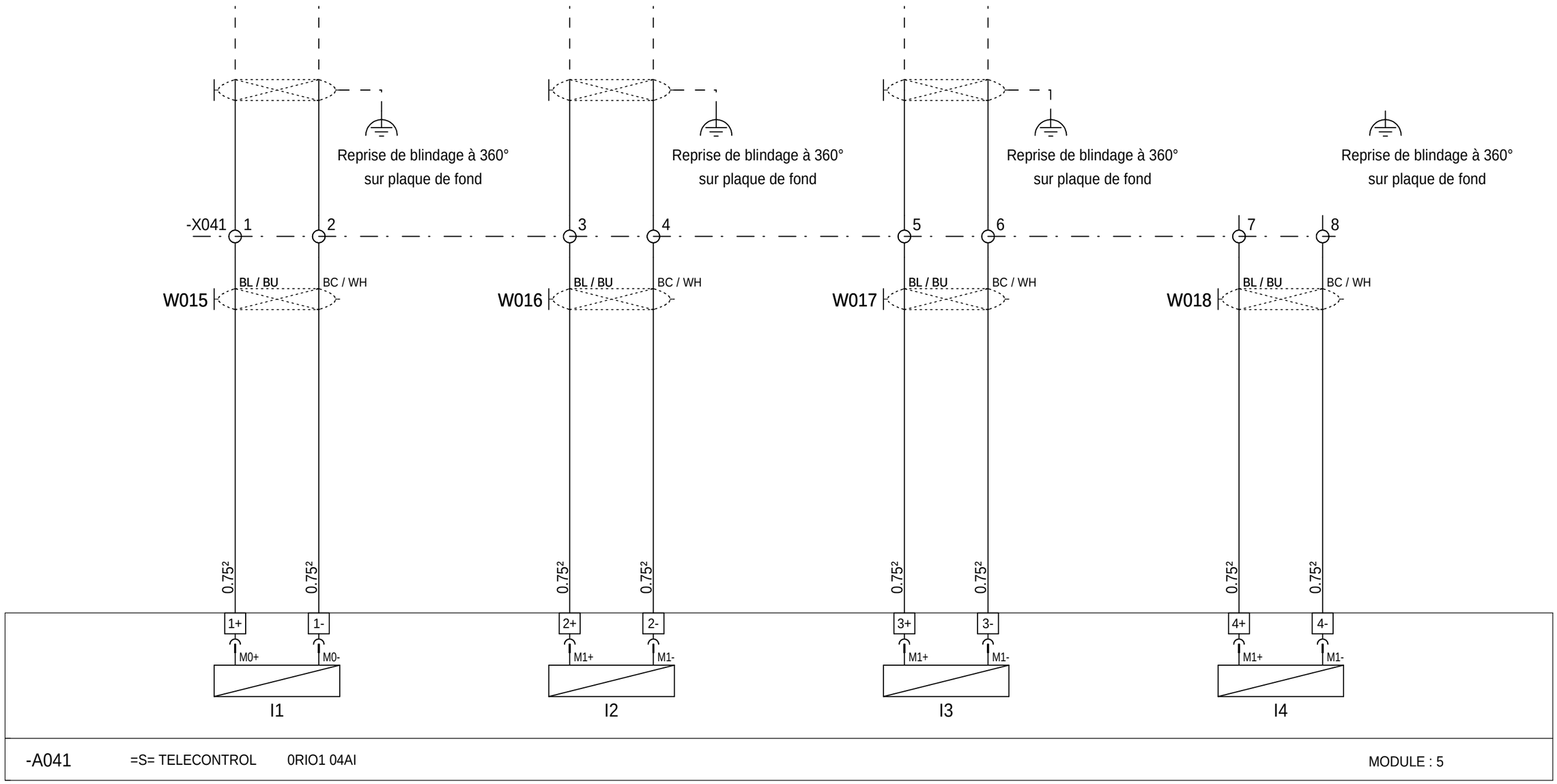

=N201

+AL01

Ind. Rev	Date Date	Modification / Modification	Archiv. Micro-filmed	Ind. Rev	Date Date	Modification / Modification	Archiv. Micro-filmed
00	22/11/2013	Edition originale / First issue					

CARTE 4 ENTREES ANALOGIQUES UNIVERSELLES

MONITORING
PHOTOVOLTAIQUE
CASINO LOT 6
PDL / PTR
SITE DE CORTE

Schneider Electric

ABV00011

Projet - No commande Project - Order No.	Indice Rev	Folio Sheet
FR-6000251	00	059

A3 suite - 01/2008

The technical information contained in this document is the exclusive property of Schneider Electric Industries S.A.S and cannot be used or disclosed to third parties of any kind without its written consent. Only those drawings and diagrams remitted after order booking are binding for execution. All devices shown in this diagrams are in open position, drawn out with operating mechanism discharged and all power sources off.

Les informations techniques contenues dans ce document sont la propriete exclusive de Schneider Electric Industries S.A.S et ne peuvent etre utilisees ou divulguees a des tiers quels qu'ils soient sans son accord écrit. Seuls nous engagent pour exécution les plans et schémas remis après enregistrement de la commande. Les appareils représentés sur ce schéma sont en position ouvert - désarmés - débrochés - toutes sources coupées.

Ref_IEC_SE FR6000251_PDL-PTR-CORTE-1-A
Version-Index 19 du 19/02/2010 par F. BUCLI

The technical information contained in this document is the exclusive property of Schneider Electric Industries S.A.S and cannot be used or disclosed to third parties of any kind without its written consent. Only those drawings and diagrams remitted after order booking are binding for execution. All devices shown in this diagrams are in open position, drawn out with operating mechanism discharged and all power sources off.

Les informations techniques contenues dans ce document sont la propriete exclusive de Schneider Electric Industries S.A.S et ne peuvent etre utilisees ou divulguees a des tiers quels qu'ils soient sans son accord écrit. Seuls nous engagent pour exécution les plans et schémas remis après enregistrement de la commande. Les appareils représentés sur ce schéma sont en position ouvert - désarmés - débrochés - toutes sources coupées.

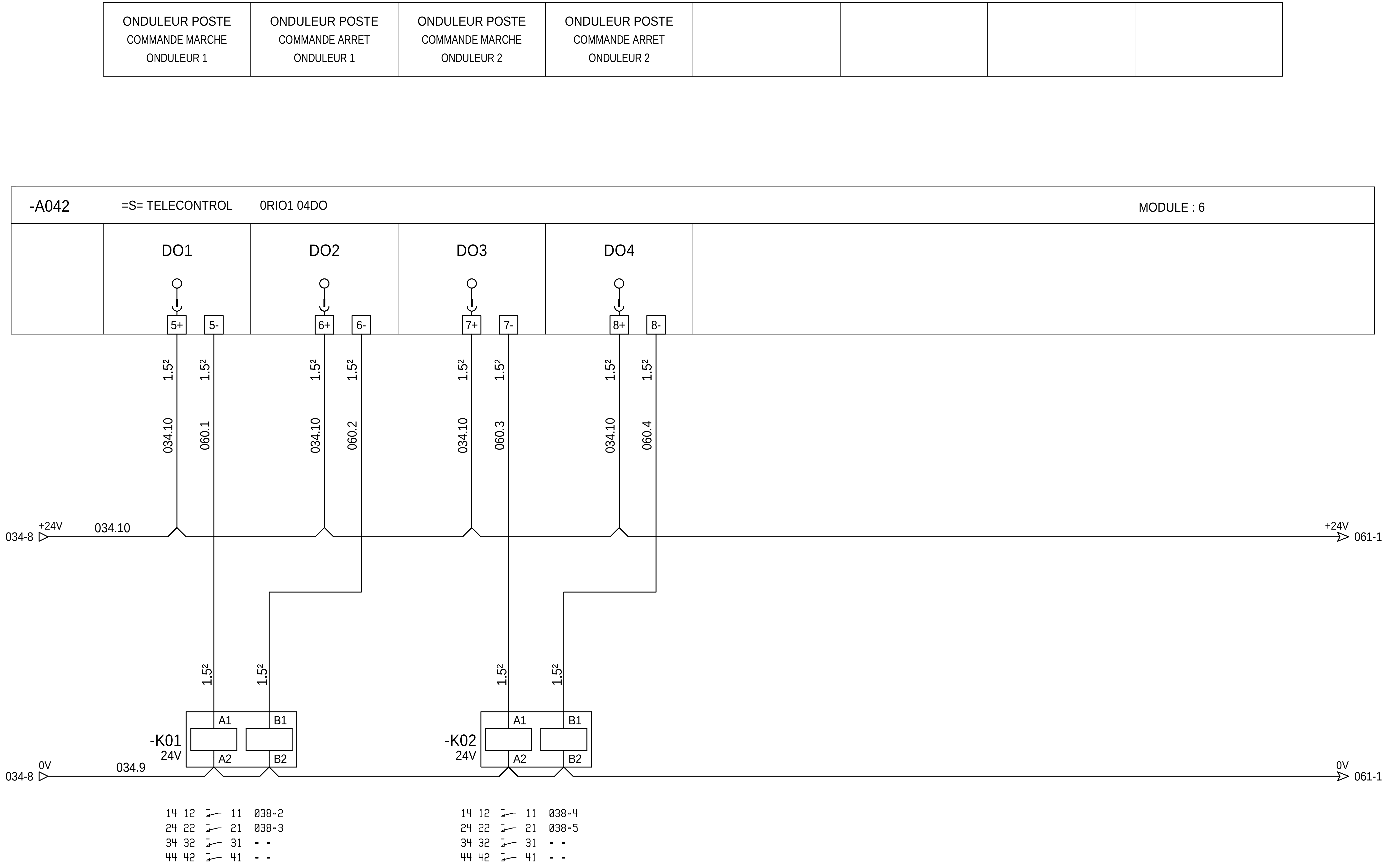

=N201
+AL01

Ind.	Date	Modification / Modification	Archiv. Micro-filmed	Ind.	Date	Modification / Modification	Archiv. Micro-filmed
01	17/02/2014	As Built					
00	22/11/2013	Edition originale / First issue					

CARTE 4 SORTIES TOR
RELAIS ELECTROMECANIQUES

ELECTROMECHANICAL RELAYS

MONITORING
PHOTOVOLTAIQUE
CASINO LOT 6
PDL / PTR
SITE DE CORTE

Schneider Electric

ABV00011

Projet - No commande / Project - Order No.: FR-6000251

Indice / Rev: 01

Folio / Sheet: 060

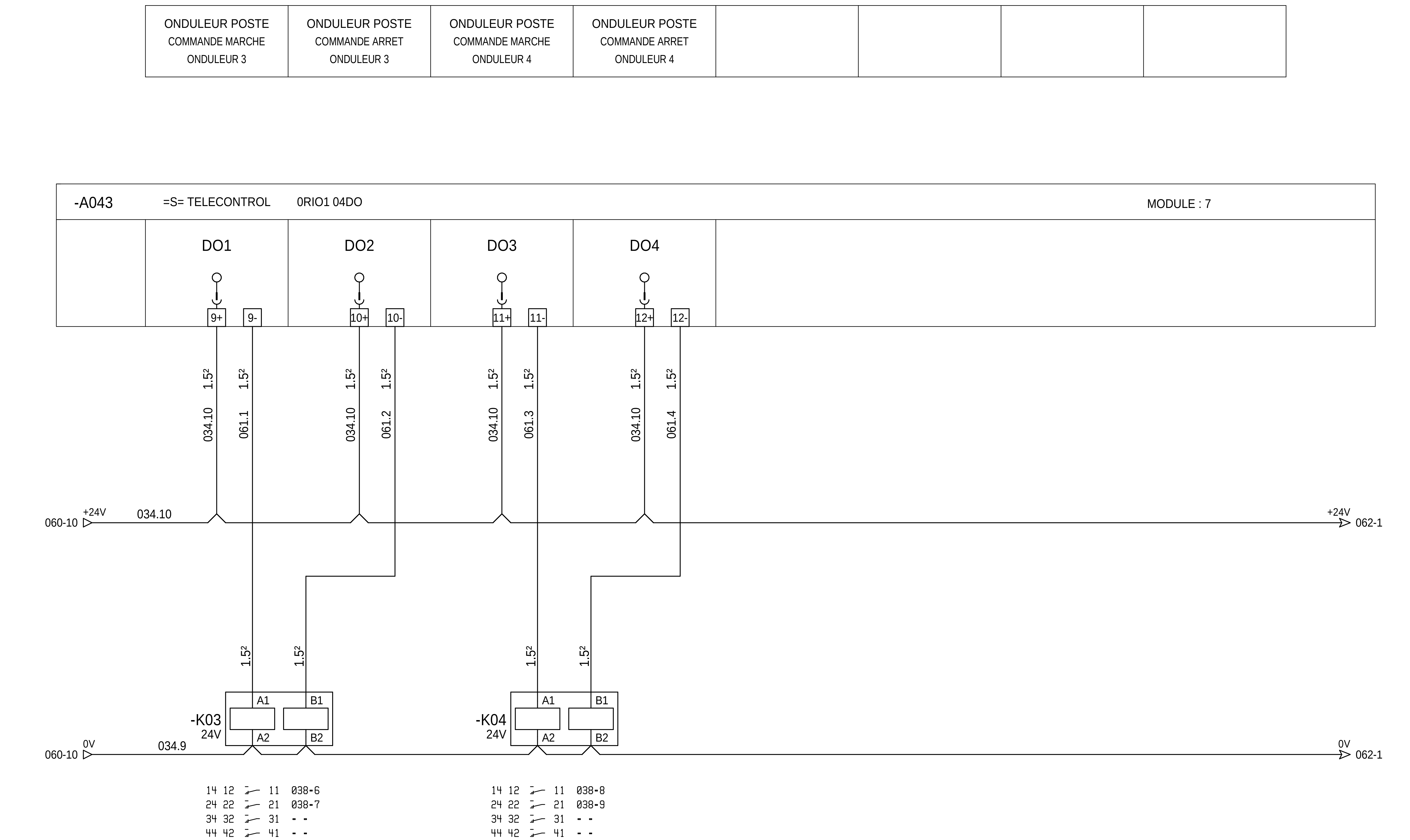

=N201
+AL01

Ind. Rev	Date	Modification / Modification	Archiv. Micro-filmed	Ind. Rev	Date	Modification / Modification	Archiv. Micro-filmed
01	17/02/2014	As Built					
00	22/11/2013	Edition originale / First issue					

CARTE 4 SORTIES TOR
RELAIS ELECTROMECANIQUES

MONITORING
PHOTOVOLTAIQUE
CASINO LOT 6
PDL / PTR
SITE DE CORTE

Schneider Electric

ABV00011

Projet - No commande / Project - Order No.: FR-6000251
Indice / Rev: 01
Folio / Sheet: 061

A3 suite - 01/2008

The technical information contained in this document is the exclusive property of Schneider Electric Industries S.A.S and cannot be used or disclosed to third parties of any kind without its written consent. Only those drawings and diagrams remitted after order booking are binding for execution. All devices shown in this diagrams are in open position, drawn out with operating mechanism discharged and all power sources off.

Les informations techniques contenues dans ce document sont la propriété exclusive de Schneider Electric Industries S.A.S et ne peuvent être utilisées ou divulguées à des tiers quels qu'ils soient sans son accord écrit. Seuls nous engagent pour exécution les plans et schémas remis après enregistrement de la commande. Les appareils représentés sur ce schéma sont en position ouvert - désarmés - débrochés - toutes sources coupées.

The technical information contained in this document is the exclusive property of Schneider Electric Industries S.A.S and cannot be used or disclosed to third parties of any kind without its written consent. Only those drawings and diagrams remitted after order booking are binding for execution. All devices shown in this diagrams are in open position, drawn out with operating mechanism discharged and all power sources off.

Les informations techniques contenues dans ce document sont la propriété exclusive de Schneider Electric Industries S.A.S et ne peuvent être utilisées ou divulguées à des tiers quels qu'ils soient sans son accord écrit. Seuls nous engagent pour exécution les plans et schémas remis après enregistrement de la commande. Les appareils représentés sur ce schéma sont en position ouvert - désarmés - débrochés - toutes sources coupées.

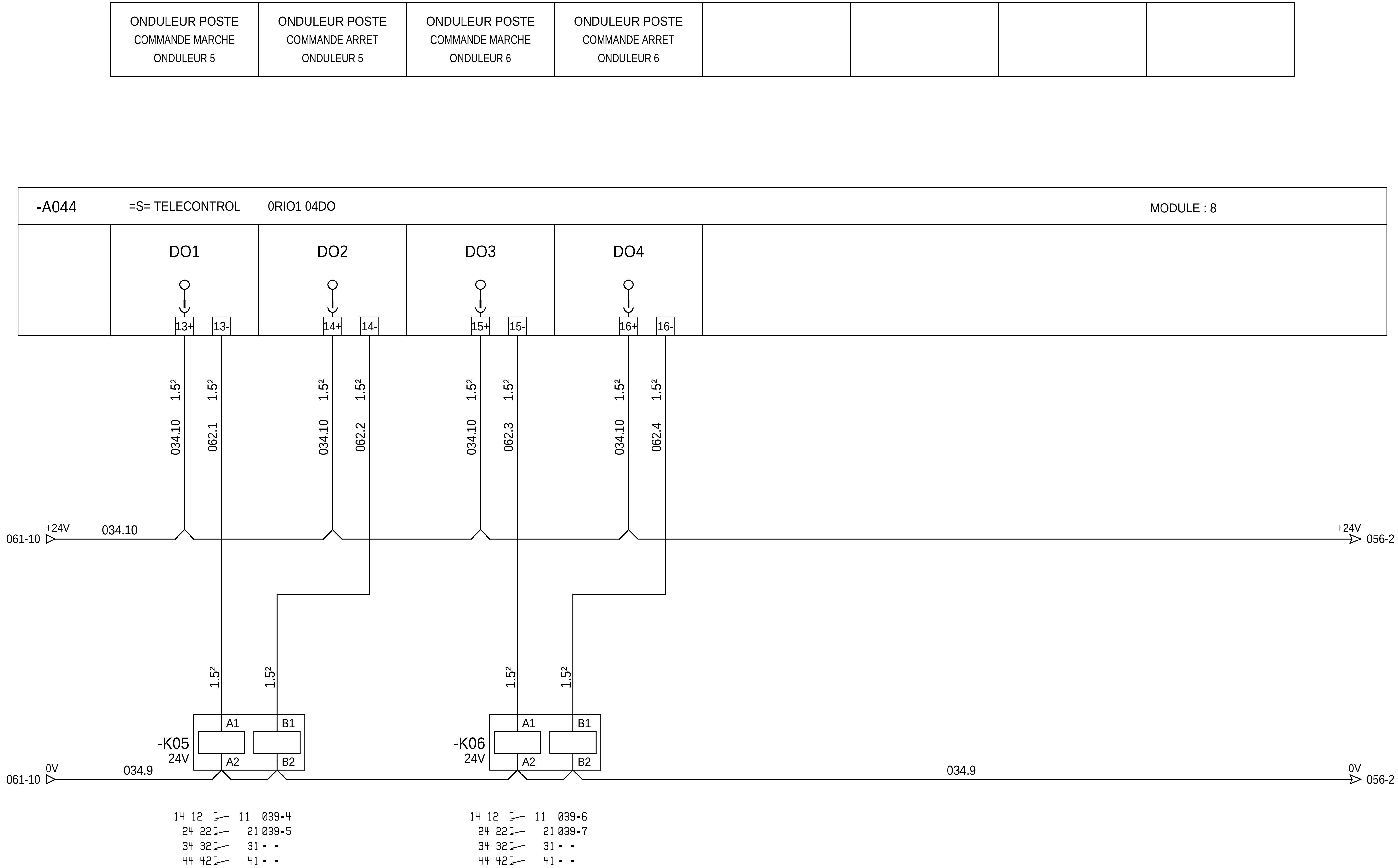

=N201

+AL01

Ind. Rev	Date	Modification / Modification	Archiv. Micro-filmed	Ind. Rev	Date	Modification / Modification	Archiv. Micro-filmed
01	17/02/2014	As Built					
00	22/11/2013	Edition originale / First issue					

CARTE 4 SORTIES TOR
RELAIS ELECTROMECANIQUES

MONITORING
PHOTOVOLTAIQUE
CASINO LOT 6
PDL / PTR
SITE DE CORTE

Schneider Electric

ABV00011

Projet - No commande / Project - Order No.	Indice / Rev	Folio / Sheet
FR-6000251	01	062

TR1	TR1	TR2	TR2	ARMOIRE CC	ARMOIRE CC	ARMOIRE CC	ARMOIRE CC
ALARME DECLENCHEMENT	TFO ALARME 1er SEUIL TEMPERATURE	ETAT TFO	TFO ALARME 1er SEUIL TEMPERATURE	INV1 DISJONCTEURS ARRIVEES AB	INV2 DISJONCTEURS ARRIVEES AB	INV3 DISJONCTEURS ARRIVEES AB	INV4 DISJONCTEURS ARRIVEES AB

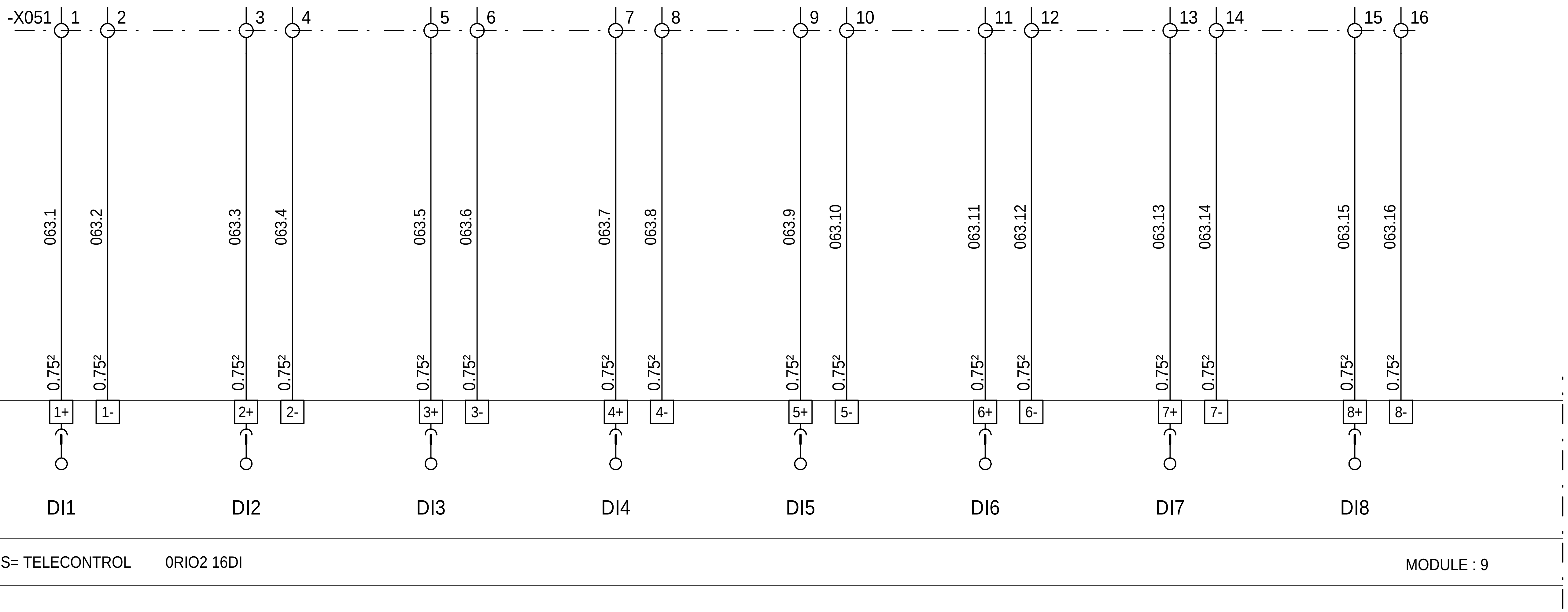

=N201
+AL01

Ind. Rev	Date Date	Modification / Modification	Archiv. Micro-filmed	Ind. Rev	Date Date	Modification / Modification	Archiv. Micro-filmed
00	22/11/2013	Edition originale / First issue					

CARTE 16 ENTREES TOR
ENTREES 1 A 8

MONITORING
PHOTOVOLTAIQUE
CASINO LOT 6
PDL / PTR
SITE DE CORTE

Schneider Electric

ABV00011

Projet - No commande / Project - Order No.	Indice / Rev	Folio / Sheet
FR-6000251	00	063

A3 suite - 01/2008

The technical information contained in this document is the exclusive property of Schneider Electric Industries S.A.S and cannot be used or disclosed to third parties of any kind without its written consent. Only those drawings and diagrams remitted after order booking are binding for execution. All devices shown in this diagrams are in open position, drawn out with operating mechanism discharged and all power sources off.

Les informations techniques contenues dans ce document sont la propriete exclusive de Schneider Electric Industries S.A.S et ne peuvent etre utilisees ou divulguees a des tiers quels qu'ils soient sans son accord écrit. Seuls nous engagent pour exécution les plans et schémas remis après enregistrement de la commande. Les appareils représentés sur ce schéma sont en position ouvert - désarmés - débrochés - toutes sources coupées.

ARMOIRE CC INV5 DISJONCTEUR ARRIVEES AB	ARMOIRE CC INV6 DISJONCTEUR ARRIVEES AB	ARMOIRE CC INV1 SEUIL HAUT TEMPERATURE	ARMOIRE CC INV2 SEUIL HAUT TEMPERATURE	ARMOIRE CC INV3 SEUIL HAUT TEMPERATURE	ARMOIRE CC INV4 SEUIL HAUT TEMPERATURE	ARMOIRE CC INV5 SEUIL HAUT TEMPERATURE	ARMOIRE CC INV6 SEUIL HAUT TEMPERATURE

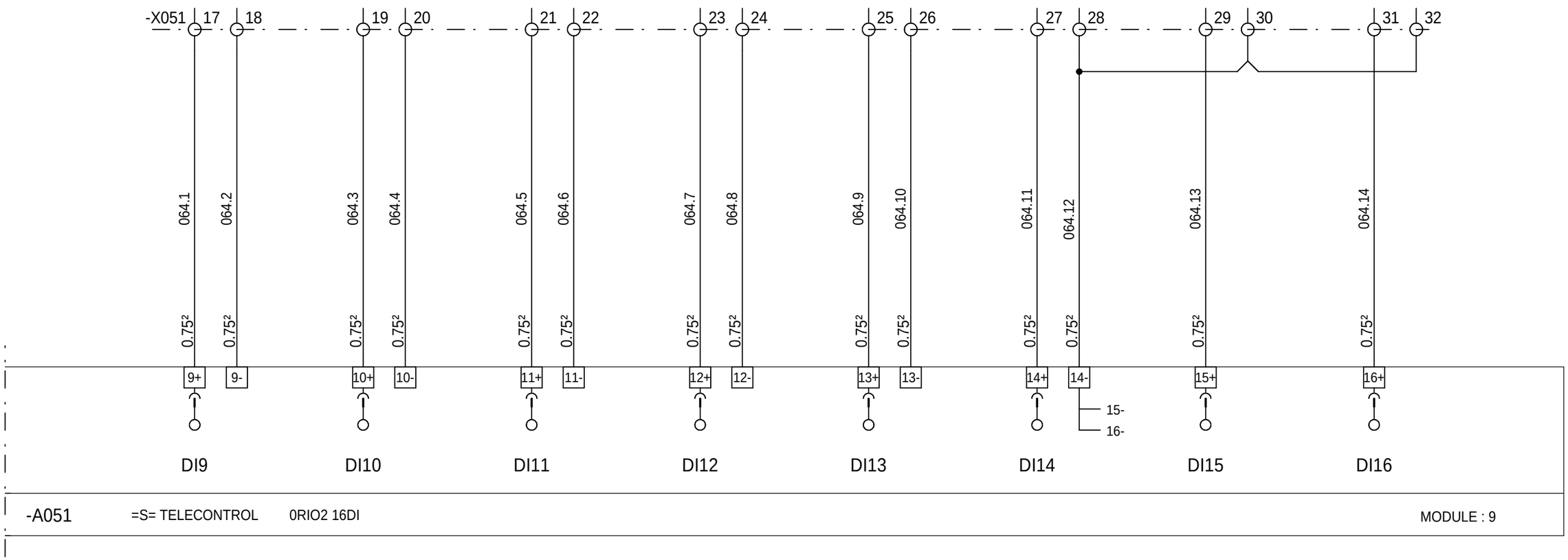

=N201
+AL01

The technical information contained in this document is the exclusive property of Schneider Electric Industries S.A.S and cannot be used or disclosed to third parties of any kind without its written consent. Only those drawings and diagrams remitted after order booking are binding for execution. All devices shown in this diagrams are in open position, drawn out with operating mechanism discharged and all power sources off.

Les informations techniques contenues dans ce document sont la propriete exclusive de Schneider Electric Industries S.A.S et ne peuvent etre utilisees ou divulguees a des tiers quels qu'ils soient sans son accord écrit. Seuls nous engagent pour exécution les plans et schémas remis après enregistrement de la commande. Les appareils représentés sur ce schéma sont en position ouvert - désarmés - débrochés - toutes sources coupées.

Ind. Rev	Date Date	Modification / Modification	Archiv. Micro-filmed	Ind. Rev	Date Date	Modification / Modification	Archiv. Micro-filmed
00	22/11/2013	Edition originale / First issue					

CARTE 16 ENTREES TOR
ENTREES 9 A 16

MONITORING
PHOTOVOLTAIQUE
CASINO LOT 6
PDL / PTR
SITE DE CORTE

Schneider Electric

ABV00011

Projet - No commande Project - Order No.	Indice Rev	Folio Sheet
FR-6000251	00	064

The technical information contained in this document is the exclusive property of Schneider Electric Industries S.A.S and cannot be used or disclosed to third parties of any kind without its written consent. Only those drawings and diagrams remitted after order booking are binding for execution. All devices shown in this diagrams are in open position, drawn out with operating mechanism discharged and all power sources off.

Les informations techniques contenues dans ce document sont la propriete exclusive de Schneider Electric Industries S.A.S et ne peuvent etre utilisees ou divulguees a des tiers quels qu'ils soient sans son accord écrit. Seuls nous engagent pour exécution les plans et schémas remis après enregistrement de la commande. Les appareils représentés sur ce schéma sont en position ouvert - désarmés - débrochés - toutes sources coupées.

COFFRET DC	COFFRET DC	COFFRET DC	COFFRET DC	COFFRET DC	COFFRET DC	INVERTER GT100	INVERTER GT100
INV x (GT100 ou GT30)	INV x (GT100 ou GT30)	INV x (GT100 ou GT30)	INV x (GT100 ou GT30)	INV x (GT100 ou GT30)	INV x (GT100 ou GT30)	1 DISJONCTEUR TBT	2 DISJONCTEUR TBT
PARAFOUDRE	PARAFOUDRE	PARAFOUDRE	PARAFOUDRE	PARAFOUDRE	PARAFOUDRE		

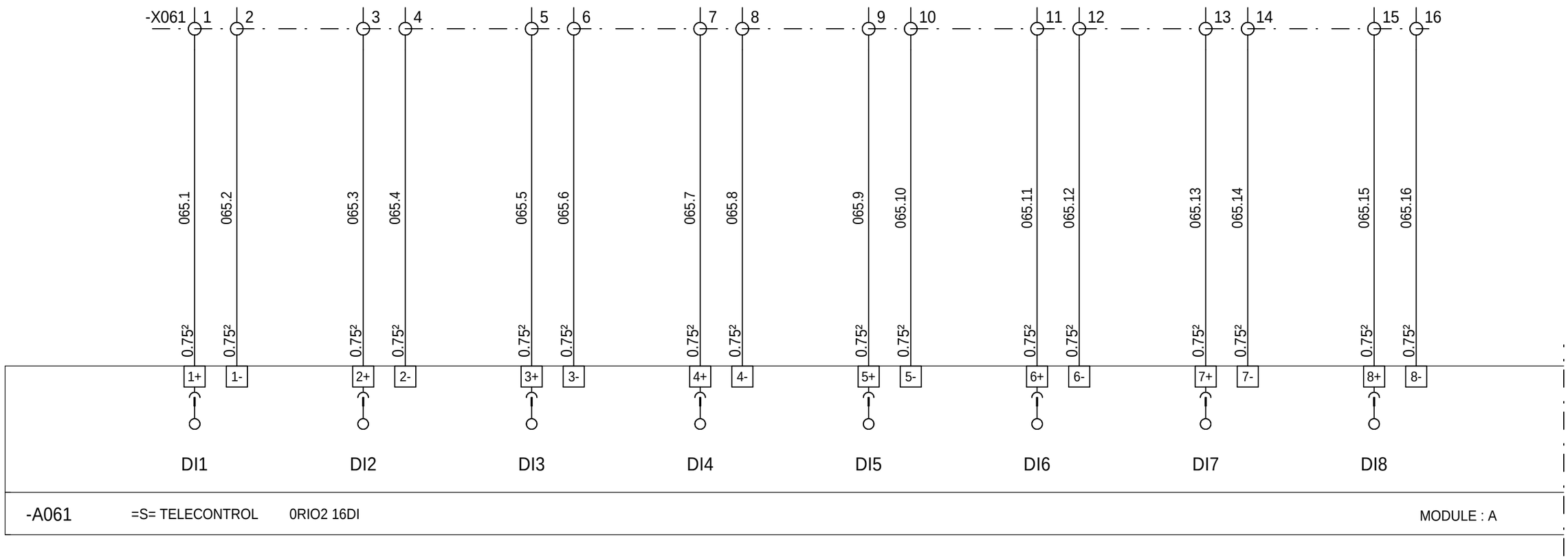

=N201
+AL01

Ind. Rev	Date Date	Modification / Modification	Archiv. Micro-filmed	Ind. Rev	Date Date	Modification / Modification	Archiv. Micro-filmed
00	22/11/2013	Edition originale / First issue					

CARTE 16 ENTREES TOR
ENTREES 1 A 8

MONITORING
PHOTOVOLTAIQUE
CASINO LOT 6
PDL / PTR
SITE DE CORTE

Schneider Electric

ABV00011

Projet - No commande / Project - Order No.	Indice / Rev	Folio / Sheet
FR-6000251	00	065

Rac_IEC_SE FR6000251_PDL-PTR-CORTE-1-A
Version-Index 19 du 19/02/2010 par F. BUCLI

A3 suite - 01/2008

INVERTER GT100 3 DISJONCTEUR TBT	INVERTER GT100 4 DISJONCTEUR TBT	INVERTER GT100 DEPART VERS TFO	INVERTER GT100 DEPART VERS AUX	INVERTER GT100 DEPART VERS ACUSINE	INV01 ETAT RELAIS ISOLEMENT BENDER	INV02 ETAT RELAIS ISOLEMENT BENDER	INV03 ETAT RELAIS ISOLEMENT BENDER

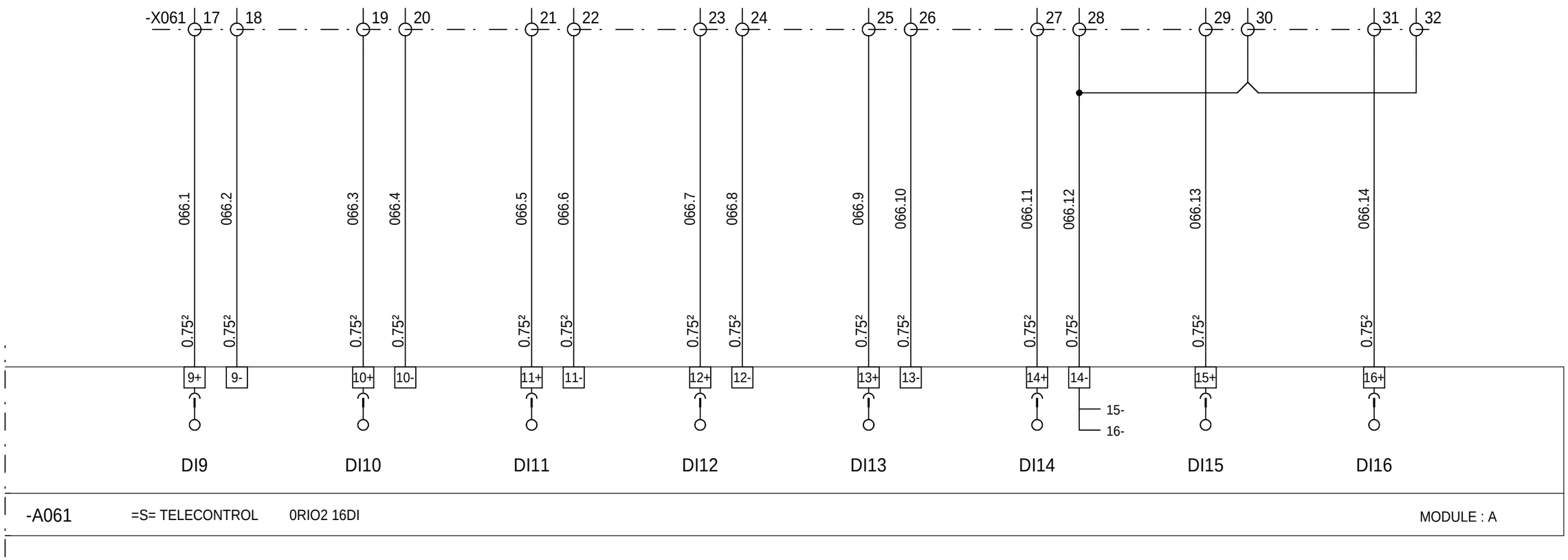

=N201
+AL01

The technical information contained in this document is the exclusive property of Schneider Electric Industries S.A.S and cannot be used or disclosed to third parties of any kind without its written consent. Only those drawings and diagrams remitted after order booking are binding for execution. All devices shown in this diagrams are in open position, drawn out with operating mechanism discharged and all power sources off.

Les informations techniques contenues dans ce document sont la propriete exclusive de Schneider Electric Industries S.A.S et ne peuvent etre utilisees ou divulguees a des tiers quels qu'ils soient sans son accord écrit. Seuls nous engagent pour exécution les plans et schémas remis après enregistrement de la commande. Les appareils représentés sur ce schéma sont en position ouvert - désarmés - débrochés - toutes sources coupées.

Ind. Rev	Date Date	Modification / Modification	Archiv. Micro-filmed	Ind. Rev	Date Date	Modification / Modification	Archiv. Micro-filmed
00	22/11/2013	Edition originale / First issue					

CARTE 16 ENTREES TOR
ENTREES 9 A 16

MONITORING
PHOTOVOLTAIQUE
CASINO LOT 6
PDL / PTR
SITE DE CORTE

Schneider Electric

ABV00011

Projet - No commande Project - Order No.	Indice Rev	Folio Sheet
FR-6000251	00	066

A3 suite - 01/2008

Rac_IEC_SE FR6000251_PDL-PTR-CORTE-1-A
Version-Index 19 du 19/02/2010 par F. BUCLI

INV04 ETAT RELAIS ISOLEMENT BENDER	INV05 ETAT RELAIS ISOLEMENT BENDER	INV06 ETAT RELAIS ISOLEMENT BENDER	RESERVE	RESERVE	RESERVE	RESERVE	RESERVE

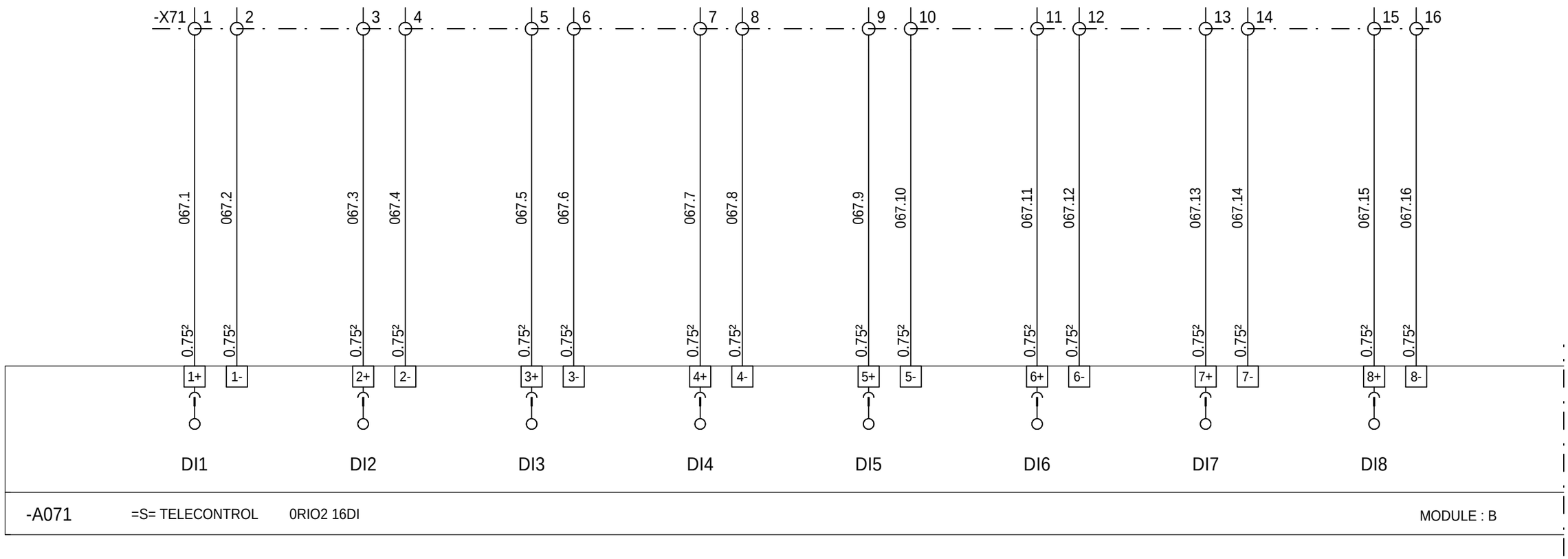

=N201
+AL01

The technical information contained in this document is the exclusive property of Schneider Electric Industries S.A.S and cannot be used or disclosed to third parties of any kind without its written consent. Only those drawings and diagrams remitted after order booking are binding for execution. All devices shown in this diagrams are in open position, drawn out with operating mechanism discharged and all power sources off.

Les informations techniques contenues dans ce document sont la propriete exclusive de Schneider Electric Industries S.A.S et ne peuvent etre utilisees ou divulguees a des tiers quels qu'ils soient sans son accord écrit. Seuls nous engagent pour exécution les plans et schémas remis après enregistrement de la commande. Les appareils représentés sur ce schéma sont en position ouvert - désarmés - débrochés - toutes sources coupées.

Ind. Rev	Date Date	Modification / Modification	Archiv. Micro-filmed	Ind. Rev	Date Date	Modification / Modification	Archiv. Micro-filmed
00	22/11/2013	Edition originale / First issue					

CARTE 16 ENTREES TOR
ENTREES 1 A 8

MONITORING
PHOTOVOLTAIQUE
CASINO LOT 6
PDL / PTR
SITE DE CORTE

Schneider Electric

ABV00011

Projet - No commande Project - Order No.	Indice Rev	Folio Sheet
FR-6000251	00	067

1	2	3	4	5	6	7	8	9	10

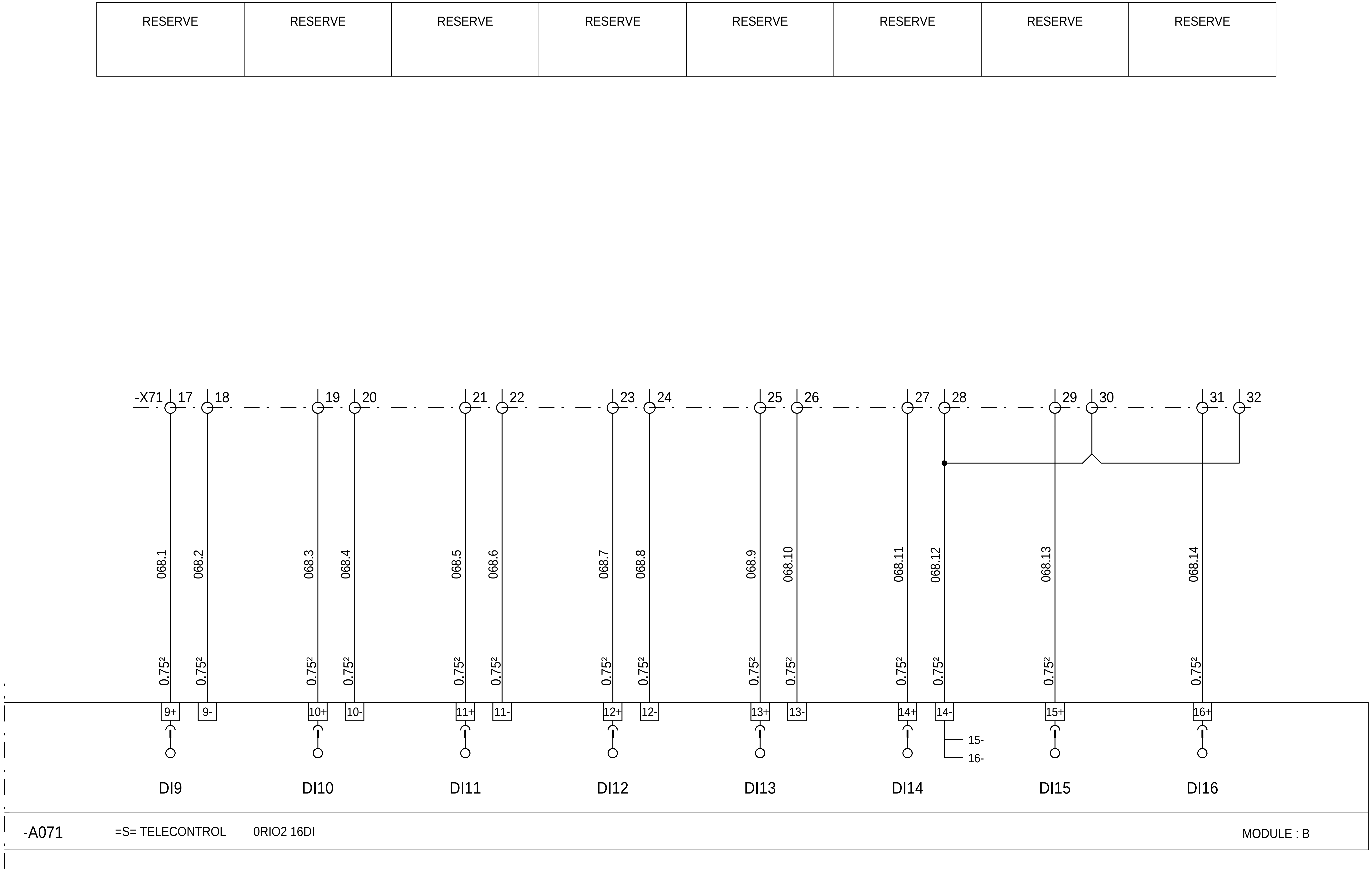

=N201
+AL01

The technical information contained in this document is the exclusive property of Schneider Electric Industries S.A.S and cannot be used or disclosed to third parties of any kind without its written consent. Only those drawings and diagrams remitted after order booking are binding for execution. All devices shown in this diagrams are in open position, drawn out with operating mechanism discharged and all power sources off.

Les informations techniques contenues dans ce document sont la propriete exclusive de Schneider Electric Industries S.A.S et ne peuvent etre utilisees ou divulguees a des tiers quels qu'ils soient sans son accord écrit. Seuls nous engagent pour execution les plans et schémas remis après enregistrement de la commande. Les appareils représentés sur ce schéma sont en position ouvert - désarmés - débrochés - toutes sources coupées.

Ind. Rev	Date Date	Modification / Modification	Archiv. Micro-filmed	Ind. Rev	Date Date	Modification / Modification	Archiv. Micro-filmed
00	22/11/2013	Edition originale / First issue					

CARTE 16 ENTREES TOR
ENTREES 9 A 16

MONITORING
PHOTOVOLTAIQUE
CASINO LOT 6
PDL / PTR
SITE DE CORTE

Schneider Electric

ABV00011

Projet - No commande / Project - Order No.	Indice / Rev	Folio / Sheet
FR-6000251	00	068

A3 suite - 01/2008

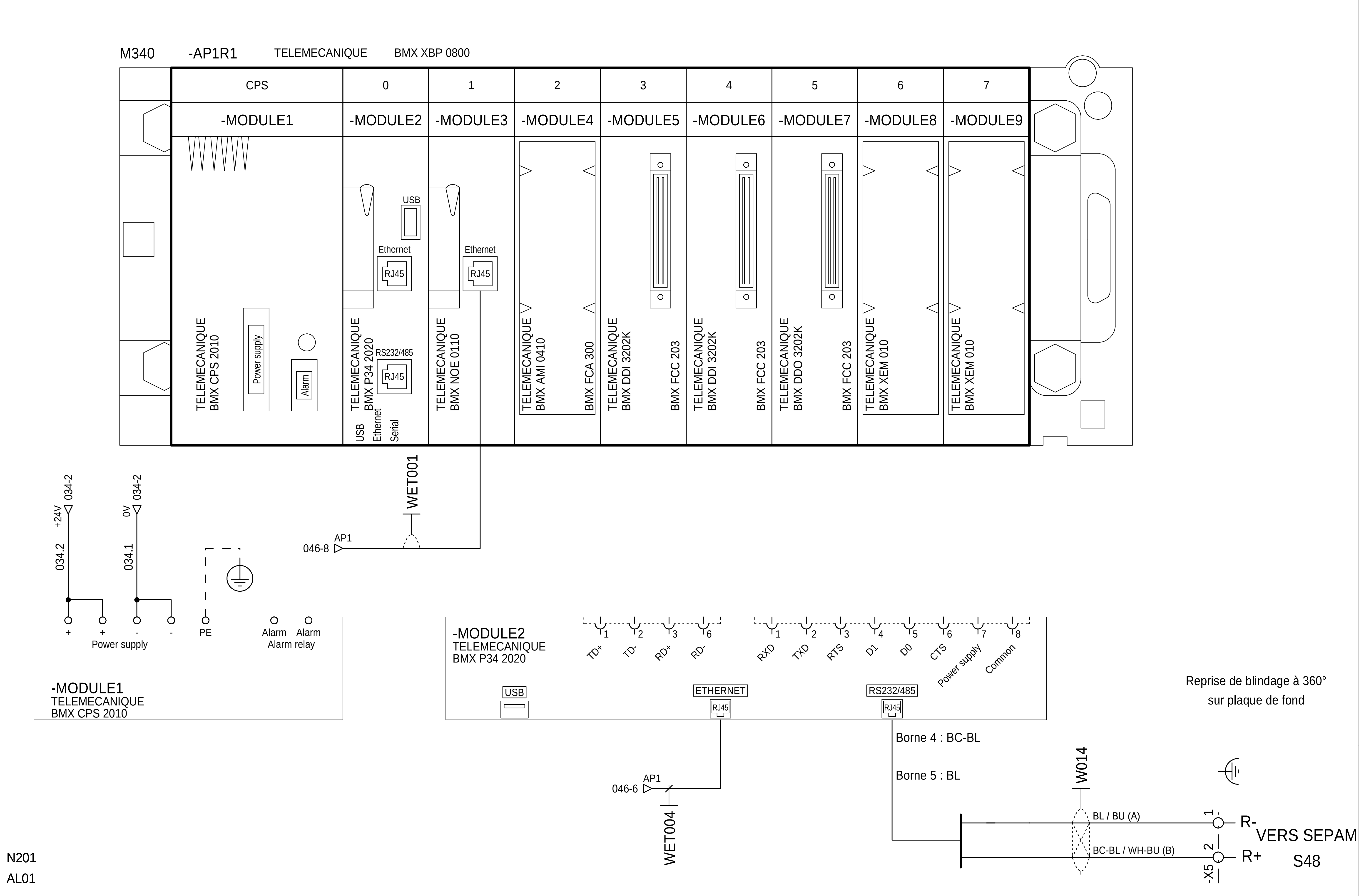

Ind. Rev	Date	Modification / Modification	Archiv. Micro-filmed	Ind. Rev	Date	Modification / Modification	Archiv. Micro-filmed
00	22/11/2013	Edition originale / First issue					

CONFIGURATION API M340

MONITORING
PHOTOVOLTAIQUE
CASINO LOT 6
PDL / PTR
SITE DE CORTE

Schneider Electric

ABV00011

Projet - No commande / Project - Order No.	Indice / Rev	Folio / Sheet
FR-6000251	00	080

A3 suite - 11/2006

The technical information contained in this document is the exclusive property of Schneider Electric Industries S.A.S and cannot be used or disclosed to third parties of any kind without its written consent. Only those drawings and diagrams remitted after order booking are binding for execution. All devices shown in this diagrams are in open position, drawn out with operating mechanism discharged and all power sources off.

Les informations techniques contenues dans ce document sont la propriete exclusive de Schneider Electric Industries S.A.S et ne peuvent etre utilisees ou divulguees a des tiers quels qu'ils soient sans son accord écrit. Seuls nous engagent pour exécution les plans et schémas remis après enregistrement de la commande. Les appareils représentés sur ce schéma sont en position ouvert - désarmés - débrochés - toutes sources coupées.

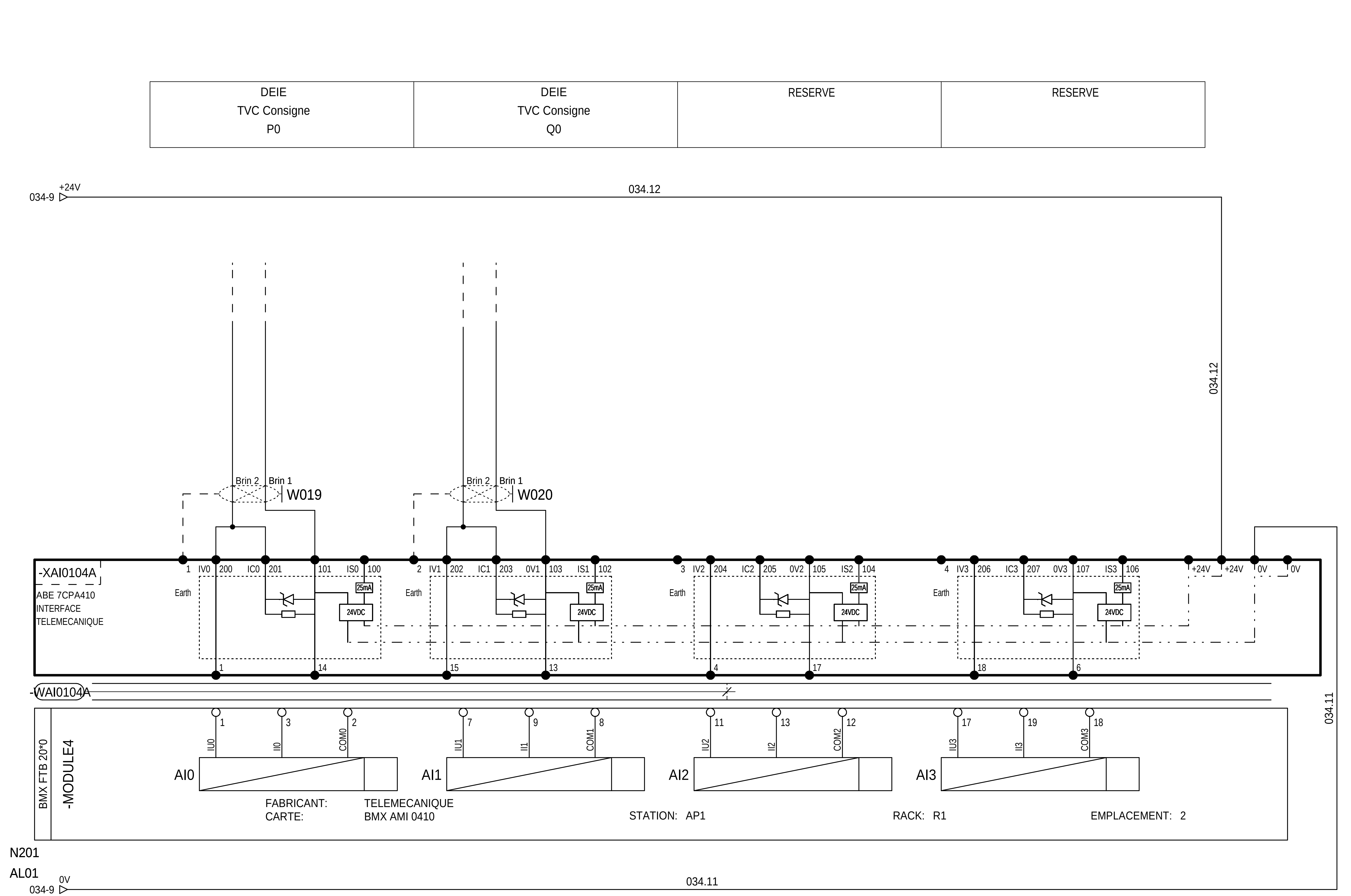

The technical information contained in this document is the exclusive property of Schneider Electric Industries S.A.S and cannot be used or disclosed to third parties of any kind without its written consent. Only those drawings and diagrams remitted after order booking are binding for execution. All devices shown in this diagrams are in open position, drawn out with operating mechanism discharged and all power sources off.

Les informations techniques contenues dans ce document sont la propriete exclusive de Schneider Electric Industries S.A.S et ne peuvent etre utilisees ou divulguees a des tiers quels qu'ils soient sans son accord écrit. Seuls nous engagent pour exécution les plans et schémas remis après enregistrement de la commande. Les appareils représentés sur ce schéma sont en position ouvert - désarmés - débrochés - toutes sources coupées.

Ind. Rev	Date	Modification	Archiv. Micro-filmed	Ind. Rev	Date	Modification	Archiv. Micro-filmed
00	22/11/2013	Edition originale / First issue					

MODULE ENTREES ANALOGIQUES

MONITORING PHOTOVOLTAIQUE
CASINO LOT 6
PDL / PTR
SITE DE CORTE

Schneider Electric

ABV00011

Projet - No commande / Project - Order No.: FR-6000251
Indice / Rev: 00
Folio / Sheet: 081

A3 suite - 11/2006

SM6 QM-1 Interrupteur fermé	SM6 QM-1 SMALT fermé	SM6 QM-1 Chien de garde Sepam	SM6 QM-1 Etat fusion fusible	RESERVE SM6 QM-2 Interrupteur fermé	RESERVE SM6 QM-2 SMALT fermé	RESERVE SM6 QM-2 Chien de garde Sepam	RESERVE SM6 QM-2 Etat fusion fusible

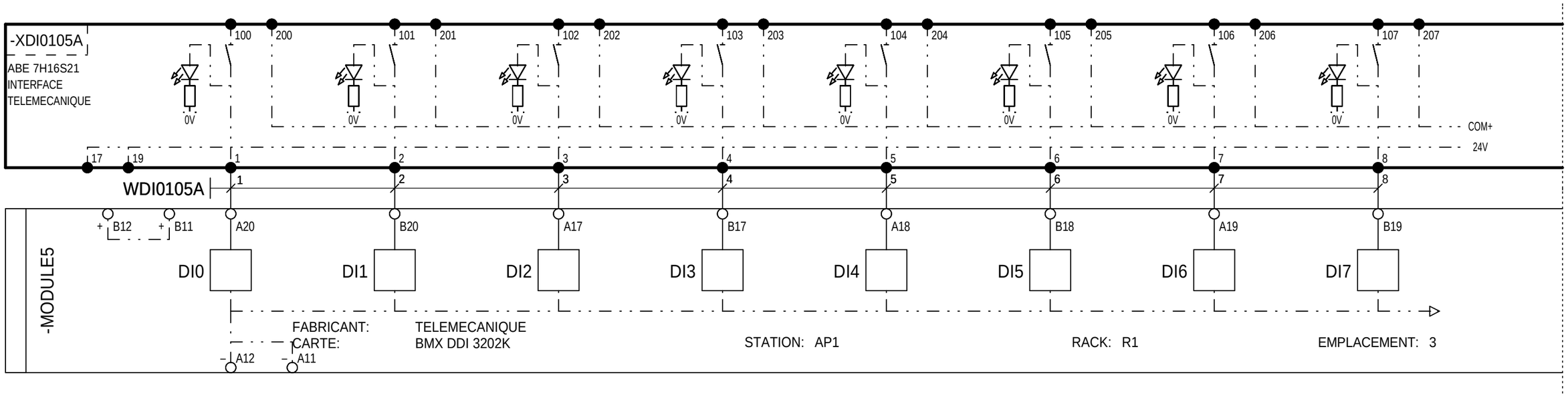

N201

AL01

The technical information contained in this document is the exclusive property of Schneider Electric Industries S.A.S and cannot be used or disclosed to third parties of any kind without its written consent. Only those drawings and diagrams remitted after order booking are binding for execution. All devices shown in this diagrams are in open position, drawn out with operating mechanism discharged and all power sources off.

Les informations techniques contenues dans ce document sont la propriete exclusive de Schneider Electric Industries S.A.S et ne peuvent etre utilisees ou divulguees a des tiers quels qu'ils soient sans son accord écrit. Seuls nous engagent pour execution les plans et schémas remis après enregistrement de la commande. Les appareils représentés sur ce schéma sont en position ouvert - désarmés - débrochés - toutes sources coupées.

Ind. Rev	Date Date	Modification / Modification	Archiv. Micro-filmed	Ind. Rev	Date Date	Modification / Modification	Archiv. Micro-filmed
00	22/11/2013	Edition originale / First issue					

MODULE ENTREES TOR
ENTREES 1 A 8

MONITORING
PHOTOVOLTAIQUE
CASINO LOT 6
PDL / PTR
SITE DE CORTE

Schneider Electric

ABV00011

Projet - No commande Project - Order No.	Indice Rev	Folio Sheet
FR-6000251	00	082

The technical information contained in this document is the exclusive property of Schneider Electric Industries S.A.S and cannot be used or disclosed to third parties of any kind without its written consent. Only those drawings and diagrams remitted after order booking are binding for execution. All devices shown in this diagrams are in open position, drawn out with operating mechanism discharged and all power sources off.

Les informations techniques contenues dans ce document sont la propriete exclusive de Schneider Electric Industries S.A.S et ne peuvent etre utilisees ou divulguees a des tiers quels qu'ils soient sans son accord écrit. Seuls nous engagent pour execution les plans et schémas remis après enregistrement de la commande. Les appareils représentés sur ce schéma sont en position ouvert - désarmés - débrochés - toutes sources coupées.

RESERVE	RESERVE	SM6 IM1 Interrupteur fermé	SM6 IM1 SMALT fermé	SM6 IM2 - Filtre 75 Interrupteur fermé	SM6 IM2 - Filtre 75 SMALT fermé	SM6 IM3 - Filtre 75 Interrupteur fermé	SM6 IM3 - Filtre 75 SMALT fermé

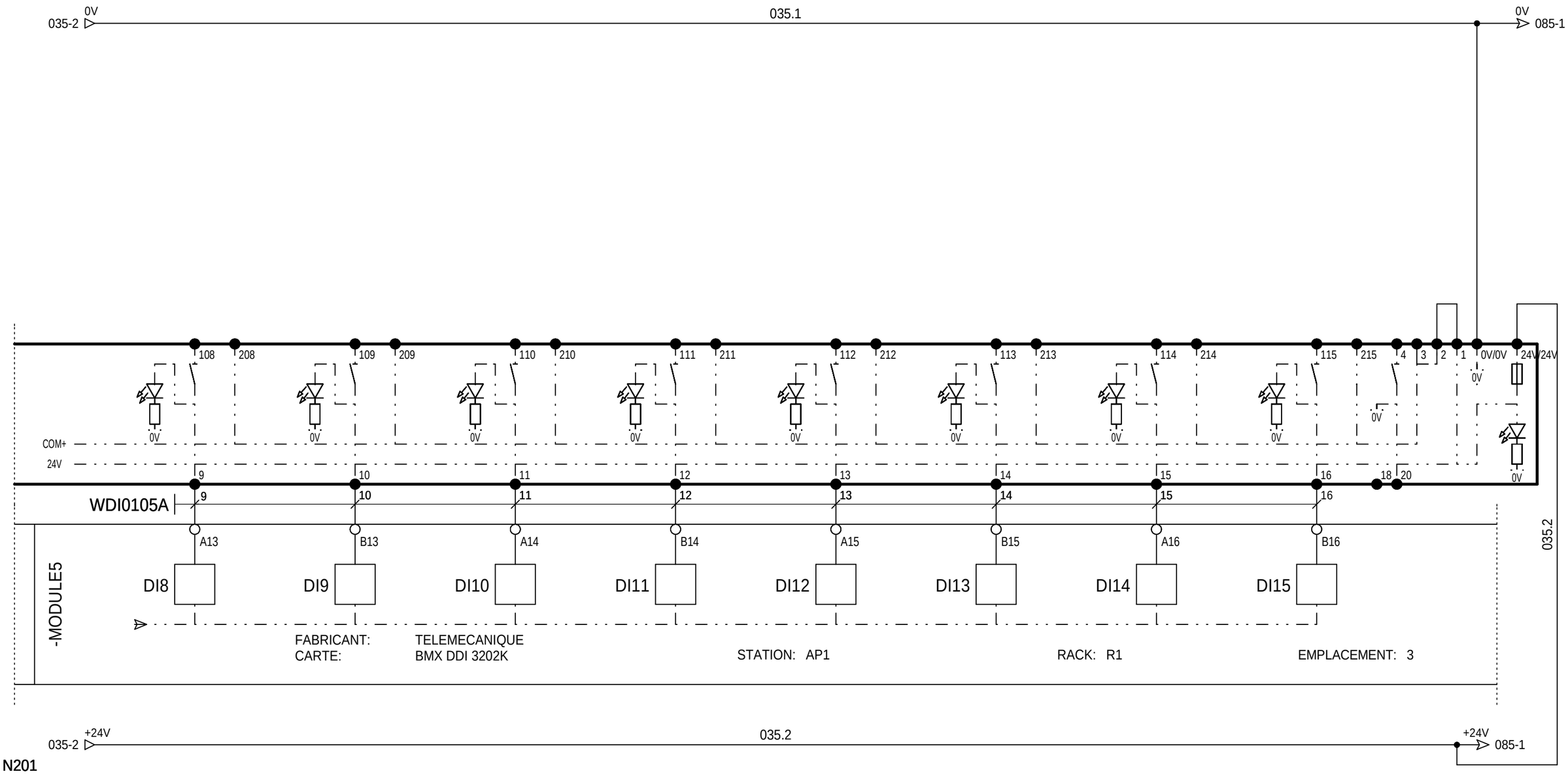

Ind. Rev	Date Date	Modification / Modification	Archiv. Micro-filmed	Ind. Rev	Date Date	Modification / Modification	Archiv. Micro-filmed
00	22/11/2013	Edition originale / First issue					

MODULE ENTREES TOR
ENTREES 9 A 16

MONITORING
PHOTOVOLTAIQUE
CASINO LOT 6
PDL / PTR
SITE DE CORTE

Schneider Electric

ABV00011

Projet - No commande / Project - Order No.: FR-6000251

Indice Rev: 00

Folio Sheet: 083

A3 suite - 11/2006

Rac_IEC_SE FR6000251_POL-PTR-CORTE-1-A
Version-Index 19 du 19/02/2010 par F. BUCLI

RESERVE	RESERVE	RESERVE	RESERVE	DEIE - TC	DEIE - TCD	DEIE - TCD	DEIE - TCD
				Commande autorisation de couplage	Commande fin demande de découplage	Commande demande de découplage	Commande fin de passage à P0

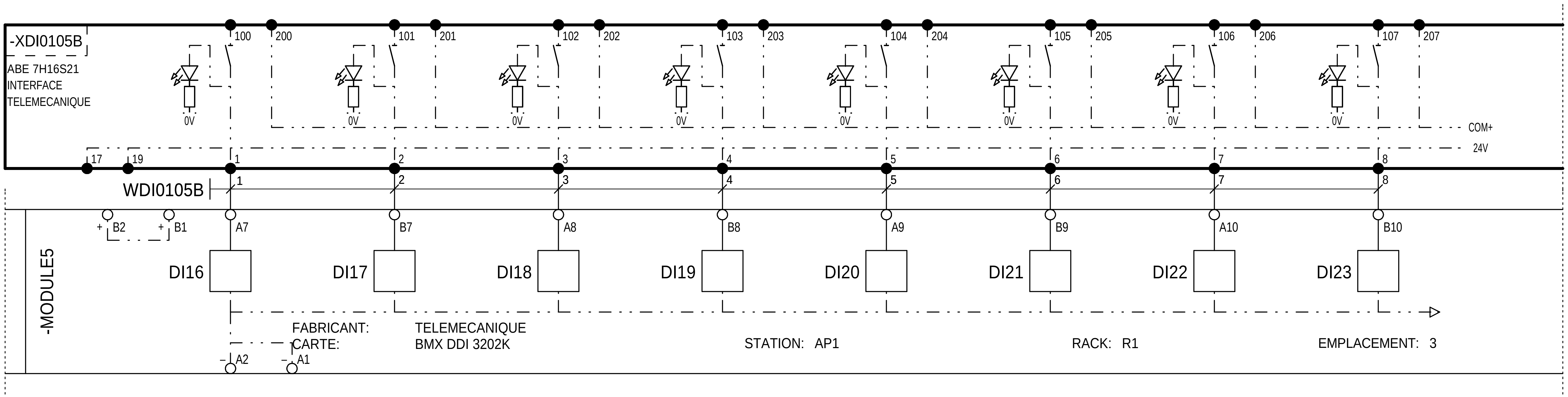

N201
AL01

The technical information contained in this document is the exclusive property of Schneider Electric Industries S.A.S and cannot be used or disclosed to third parties of any kind without its written consent. Only those drawings and diagrams remitted after order booking are binding for execution. All devices shown in this diagrams are in open position, drawn out with operating mechanism discharged and all power sources off.

Les informations techniques contenues dans ce document sont la propriete exclusive de Schneider Electric Industries S.A.S et ne peuvent etre utilisees ou divulguees a des tiers quels qu'ils soient sans son accord écrit. Seuls nous engagent pour execution les plans et schémas remis après enregistrement de la commande. Les appareils représentés sur ce schéma sont en position ouvert - désarmés - débrochés - toutes sources coupées.

Ind. Rev	Date	Modification	Archiv. Micro-filmed	Ind. Rev	Date	Modification	Archiv. Micro-filmed
00	22/11/2013	Edition originale / First issue					

MODULE ENTREES TOR
ENTREES 17 A 24

MONITORING
PHOTOVOLTAIQUE
CASINO LOT 6
PDL / PTR
SITE DE CORTE

Schneider Electric

ABV00011

Projet - No commande / Project - Order No.	Indice / Rev	Folio / Sheet
FR-6000251	00	084

The technical information contained in this document is the exclusive property of Schneider Electric Industries S.A.S and cannot be used or disclosed to third parties of any kind without its written consent. Only those drawings and diagrams remitted after order booking are binding for execution. All devices shown in this diagrams are in open position, drawn out with operating mechanism discharged and all power sources off.

Les informations techniques contenues dans ce document sont la propriete exclusive de Schneider Electric Industries S.A.S et ne peuvent etre utilisees ou divulguees a des tiers quels qu'ils soient sans son accord écrit. Seuls nous engagent pour execution les plans et schémas remis après enregistrement de la commande. Les appareils représentés sur ce schéma sont en position ouvert - désarmés - débrochés - toutes sources coupées.

DEIE - TCD Commande de passage à P0	DEIE - TCD Commande fin de passage à Q0	DEIE - TCD Commande de passage à Q0	DEIE - TCD Commande fin demande d'effacement	DEIE - TCD Commande demande d'effacement	RESERVE	Programme DEIE avec GTE court	Programme avec auto fermeture DM2

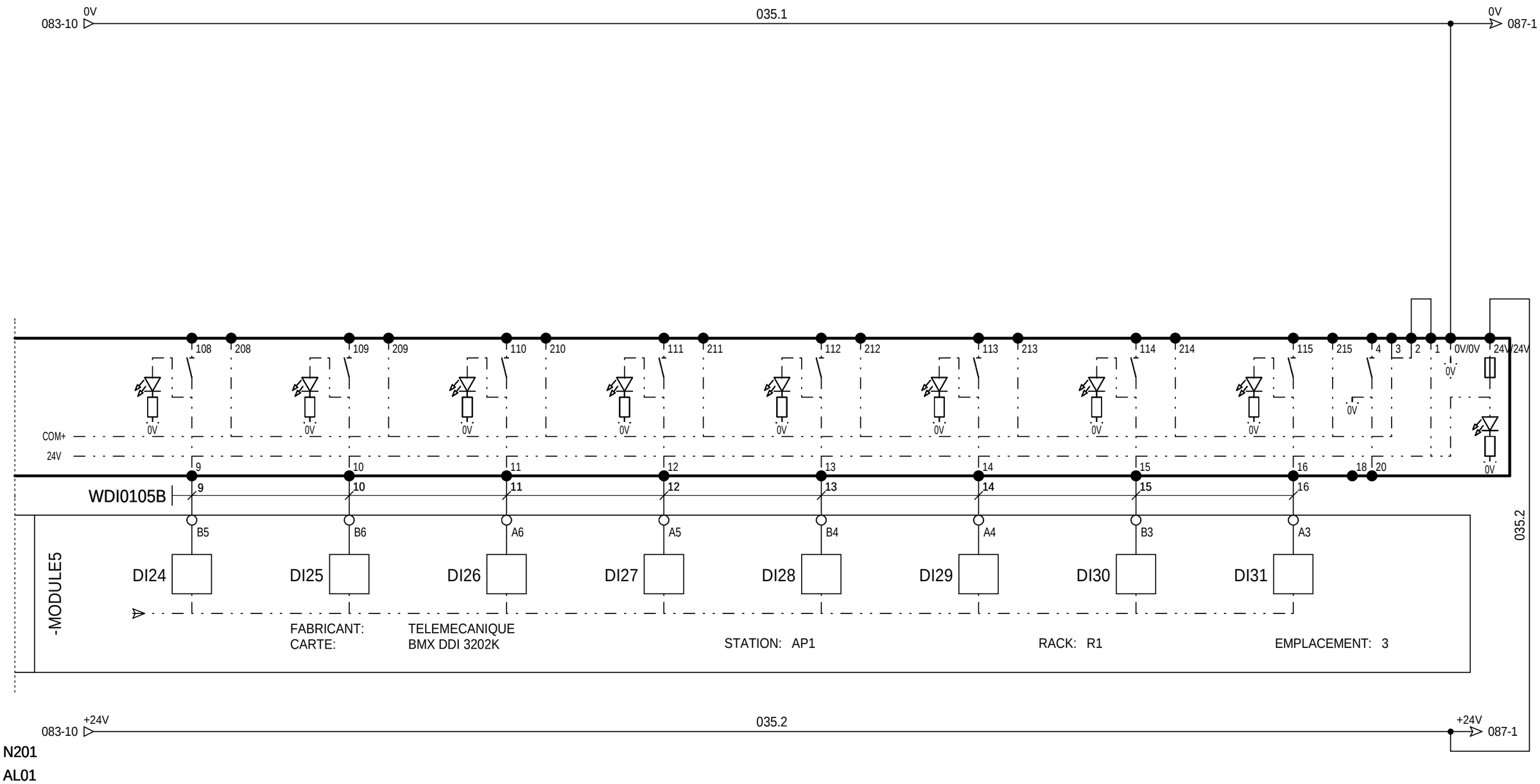

Ind. Rev	Date Date	Modification / Modification	Archiv. Micro-filmed	Ind. Rev	Date Date	Modification / Modification	Archiv. Micro-filmed
00	22/11/2013	Edition originale / First issue					

MODULE ENTREES TOR
ENTREES 25 A 32

MONITORING
PHOTOVOLTAIQUE
CASINO LOT 6
PDL / PTR
SITE DE CORTE

Schneider Electric

ABV00011

Projet - No commande / Project - Order No.: FR-6000251

Indice Rev: 00

Folio Sheet: 085

A3 suite - 11/2006

Rac_IEC_SE FR6000251_POL-PTR-CORTE-1-A
Version-Index 19 du 19/02/2010 par F. BUCLI

1	2	3	4	5	6	7	8	9	10

SM6 IM EDF2	SM6 IM EDF2	SM6 CM	SM6 CM	SM6 DM2	SM6 DM2	SM6 DM2	SM6 DM2
Etat interrupteur	Etat sectionneur de terre	Etat fusion fusible	Etat disjoncteur mesure U	Etat sectionneur ligne	Etat sectionneur de terre	Chien de garde Sepam	Etat disjoncteur ligne

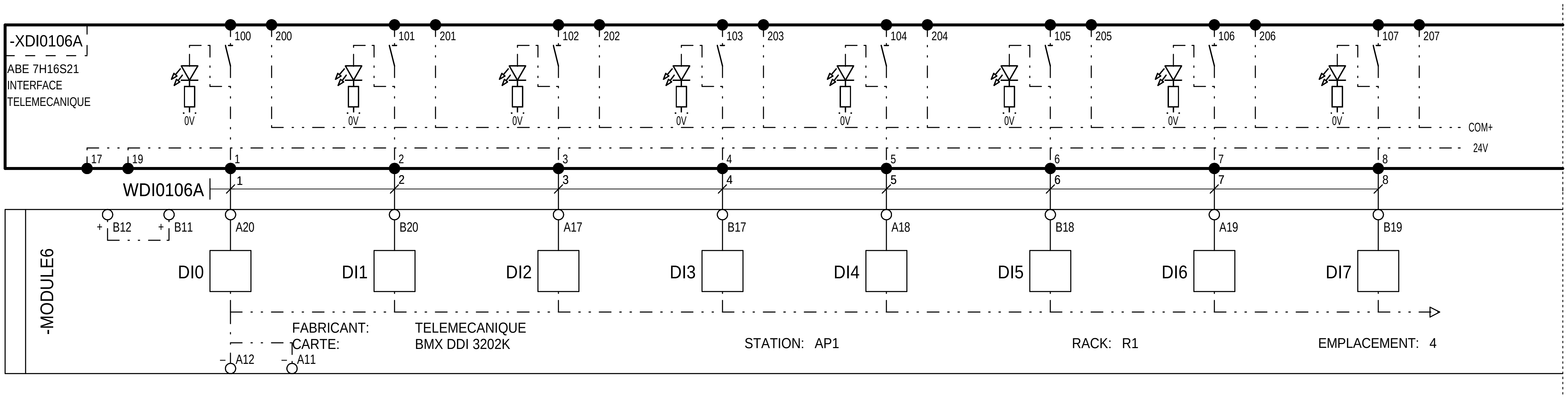

N201
AL01

Ind. Rev	Date	Modification / Modification	Archiv. Micro-filmed	Ind. Rev	Date	Modification / Modification	Archiv. Micro-filmed
00	22/11/2013	Edition originale / First issue					

MODULE ENTREES TOR
ENTREES 1 A 8

MONITORING
PHOTOVOLTAIQUE
CASINO LOT 6
PDL / PTR
SITE DE CORTE

Schneider Electric

ABV00011

Projet - No commande / Project - Order No.	Indice / Rev	Folio / Sheet
FR-6000251	00	086

A3 suite - 11/2006

The technical information contained in this document is the exclusive property of Schneider Electric Industries S.A.S and cannot be used or disclosed to third parties of any kind without its written consent. Only those drawings and diagrams remitted after order booking are binding for execution. All devices shown in this diagrams are in open position, drawn out with operating mechanism discharged and all power sources off.

Les informations techniques contenues dans ce document sont la propriété exclusive de Schneider Electric Industries S.A.S et ne peuvent être utilisées ou divulguées à des tiers quels qu'ils soient sans son accord écrit. Seuls nous engagent pour exécution les plans et schémas remis après enregistrement de la commande. Les appareils représentés sur ce schéma sont en position ouvert - désarmés - débrochés - toutes sources coupées.

RESERVE	RESERVE	RESERVE	SM6 IM EDF1 Etat interrupteur	SM6 IM EDF1 Etat sectionneur de terre	SM6 IM EDF1 Absence défaut HTA (Flair)	RESERVE	RESERVE

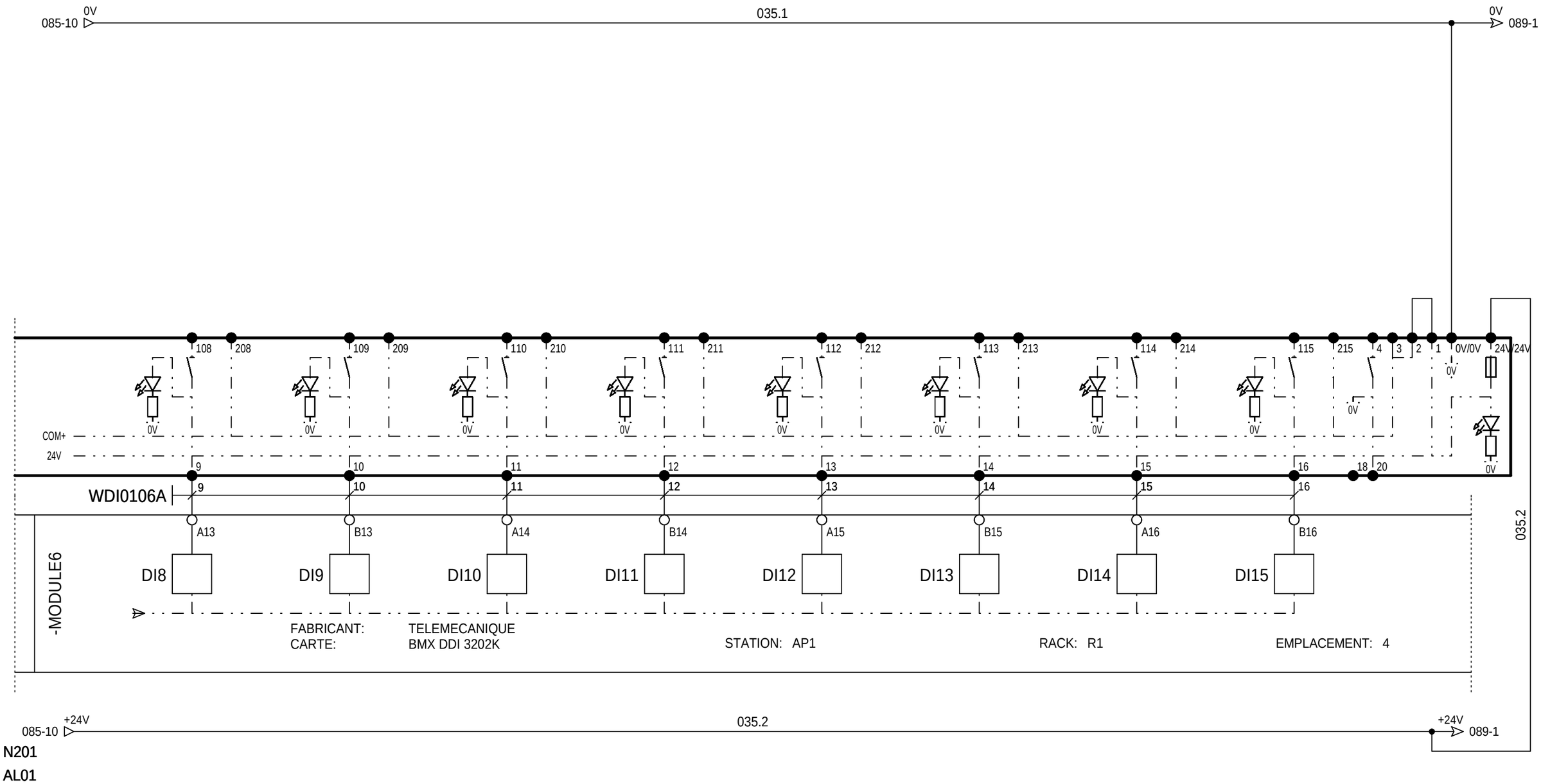

The technical information contained in this document is the exclusive property of Schneider Electric Industries S.A.S and cannot be used or disclosed to third parties of any kind without its written consent. Only those drawings and diagrams remitted after order booking are binding for execution. All devices shown in this diagrams are in open position, drawn out with operating mechanism discharged and all power sources off.

Les informations techniques contenues dans ce document sont la propriete exclusive de Schneider Electric Industries S.A.S et ne peuvent etre utilisees ou divulguees a des tiers quels qu'ils soient sans son accord écrit. Seuls nous engagent pour execution les plans et schémas remis après enregistrement de la commande. Les appareils représentés sur ce schéma sont en position ouvert - désarmés - débrochés - toutes sources coupées.

Ind. Rev	Date Date	Modification / Modification	Archiv. Micro-filmed	Ind. Rev	Date Date	Modification / Modification	Archiv. Micro-filmed
00	22/11/2013	Edition originale / First issue					

MODULE ENTREES TOR
ENTREES 9 A 16

MONITORING
PHOTOVOLTAIQUE
CASINO LOT 6
PDL / PTR
SITE DE CORTE

Schneider Electric

ABV00011

Projet - No commande
Project - Order No.
FR-6000251

Indice Rev 00

Folio Sheet 087

A3 suite - 11/2006

Rac_IEC_SE FR6000251_POL-PTR-CORTE-1-A
Version-Indice 19 du 19/02/2010 par F. BUCLI

SM6 DM1-1 Etat sectionneur ligne	SM6 DM1-1 Etat sectionneur de terre	SM6 DM1-1 Chien de garde Sepam	SM6 DM1-1 Etat disjoncteur	SM6 DM1-1 Local / Distance	SM6 DM1-2 Etat sectionneur ligne	SM6 DM1-2 Etat sectionneur de terre	SM6 DM1-2 Chien de garde Sepam

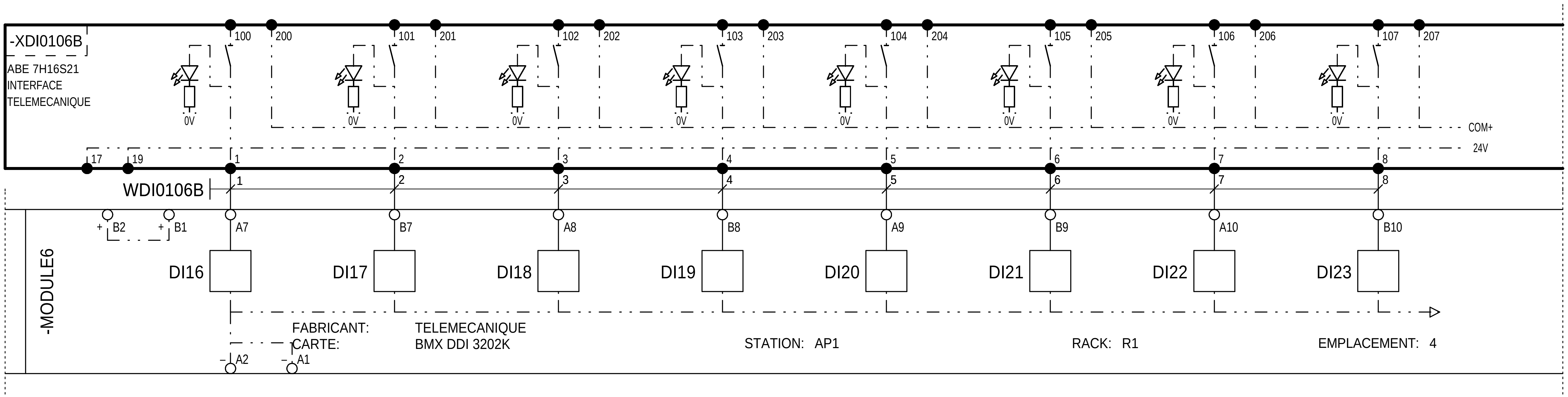

N201
AL01

00	22/11/2013	Edition originale / First issue					
Ind. Rev	Date Date	Modification / Modification	Archiv. Micro-filmed	Ind. Rev	Date Date	Modification / Modification	Archiv. Micro-filmed

MODULE ENTREES TOR
ENTREES 17 A 24

MONITORING
PHOTOVOLTAIQUE
CASINO LOT 6
PDL / PTR
SITE DE CORTE

Schneider Electric

ABV00011

Projet - No commande Project - Order No.	Indice Rev	Folio Sheet
FR-6000251	00	088

The technical information contained in this document is the exclusive property of Schneider Electric Industries S.A.S and cannot be used or disclosed to third parties of any kind without its written consent. Only those drawings and diagrams remitted after order booking are binding for execution. All devices shown in this diagrams are in open position, drawn out with operating mechanism discharged and all power sources off.

Les informations techniques contenues dans ce document sont la propriete exclusive de Schneider Electric Industries S.A.S et ne peuvent etre utilisees ou divulguees a des tiers quels qu'ils soient sans son accord écrit. Seuls nous engagent pour exécution les plans et schémas remis après enregistrement de la commande. Les appareils représentés sur ce schéma sont en position ouvert - désarmés - débrochés - toutes sources coupées.

The technical information contained in this document is the exclusive property of Schneider Electric Industries S.A.S and cannot be used or disclosed to third parties of any kind without its written consent. Only those drawings and diagrams remitted after order booking are binding for execution. All devices shown in this diagrams are in open position, drawn out with operating mechanism discharged and all power sources off.

Les informations techniques contenues dans ce document sont la propriété exclusive de Schneider Electric Industries S.A.S et ne peuvent être utilisées ou divulguées à des tiers quels qu'ils soient sans son accord écrit. Seuls nous engagent pour exécution les plans et schémas remis après enregistrement de la commande. Les appareils représentés sur ce schéma sont en position ouvert - débrochés - désarmés - toutes sources coupées.

SM6 DM1-2 Etat disjoncteur	SM6 DM1-2 Local / Distance	RESERVE	RESERVE	RESERVE	RESERVE	RESERVE	RESERVE

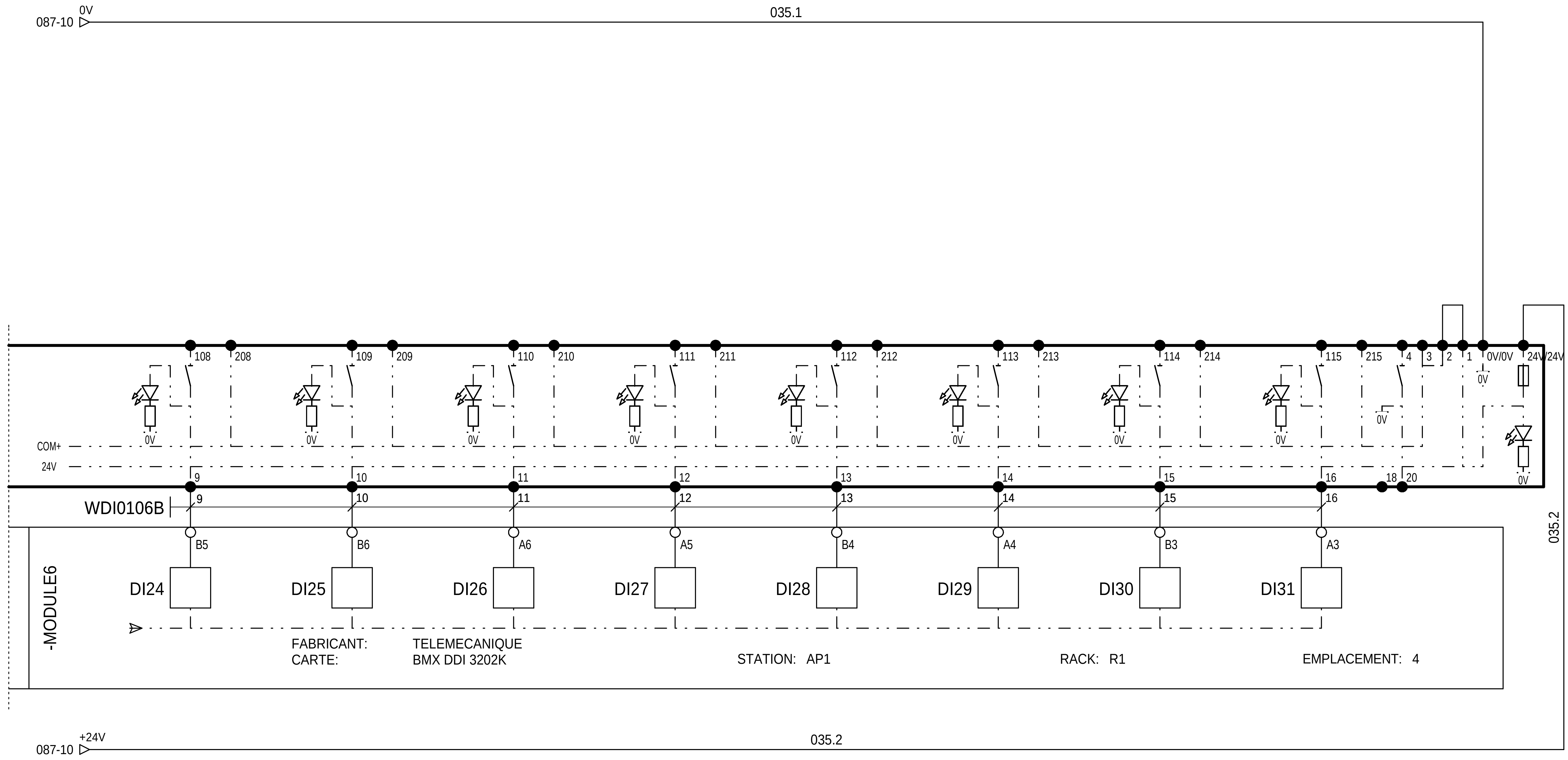

N201

AL01

Ind. Rev	Date Date	Modification / Modification	Archiv. Micro-filmed	Ind. Rev	Date Date	Modification / Modification	Archiv. Micro-filmed
00	22/11/2013	Edition originale / First issue					

MODULE ENTREES TOR
ENTREES 25 A 32

MONITORING
PHOTOVOLTAIQUE
CASINO LOT 6
PDL / PTR
SITE DE CORTE

Schneider Electric

ABV00011

Projet - No commande Project - Order No.	Indice Rev	Folio Sheet
FR-6000251	00	089

RESERVE	RESERVE	RESERVE	RESERVE	RESERVE	RESERVE	RESERVE	RESERVE

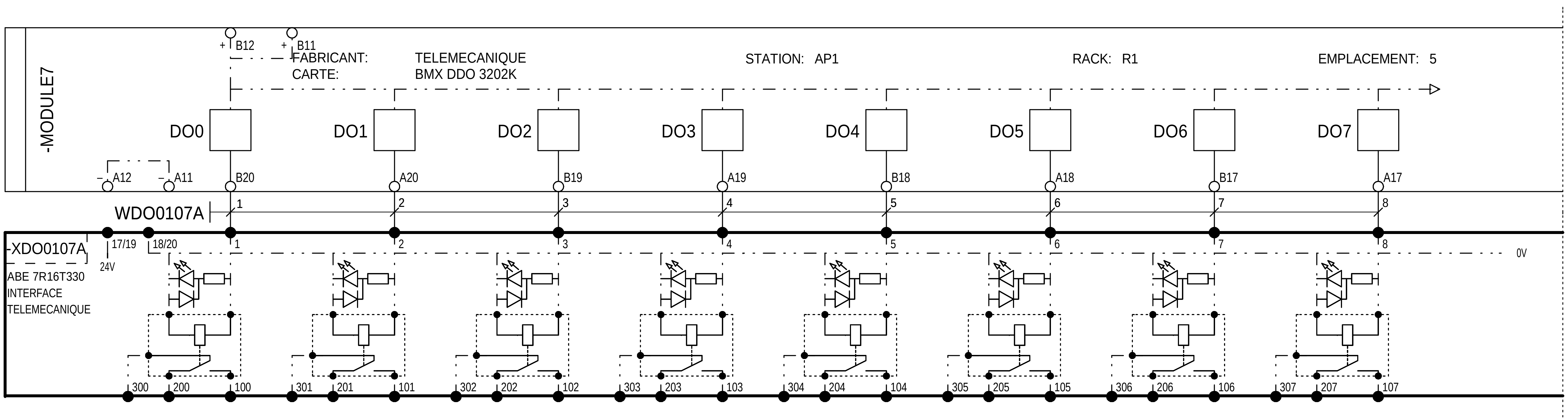

N201

AL01

Ind. Rev	Date	Modification / Modification	Archiv. Micro-filmed	Ind. Rev	Date	Modification / Modification	Archiv. Micro-filmed
00	22/11/2013	Edition originale / First issue					

MODULE SORTIES TOR
SORTIES 1 A 8

MONITORING
PHOTOVOLTAIQUE
CASINO LOT 6
PDL / PTR
SITE DE CORTE

Schneider Electric

ABV00011

Projet - No commande / Project - Order No.: FR-6000251

Indice / Rev: 00

Folio / Sheet: 090

The technical information contained in this document is the exclusive property of Schneider Electric Industries S.A.S and cannot be used or disclosed to third parties of any kind without its written consent. Only those drawings and diagrams submitted after order booking are binding for execution. All devices shown in this diagrams are in open position, drawn out with operating mechanism discharged and all power sources off.

Les informations techniques contenues dans ce document sont la propriete exclusive de Schneider Electric Industries S.A.S et ne peuvent etre utilisees ou divulguees a des tiers quels qu'ils soient sans son accord écrit. Seuls nous engagent pour exécution les plans et schémas remis après enregistrement de la commande. Les appareils représentés sur ce schéma sont en position ouvert - désarmés - débrochés - toutes sources coupées.

DEIE - TSD	DEIE - TSD	DEIE - TSD	DEIE - TSD	DEIE - TSD	DEIE - TSD	DEIE - TSD	DEIE - TSD
RSE hors-service	RSE en service	Centrale couplée	Centrale découplée	Attente autorisation de couplage	Autorisation de couplage reçue	fin de demande de découplage reçue	Demande de découplage reçue

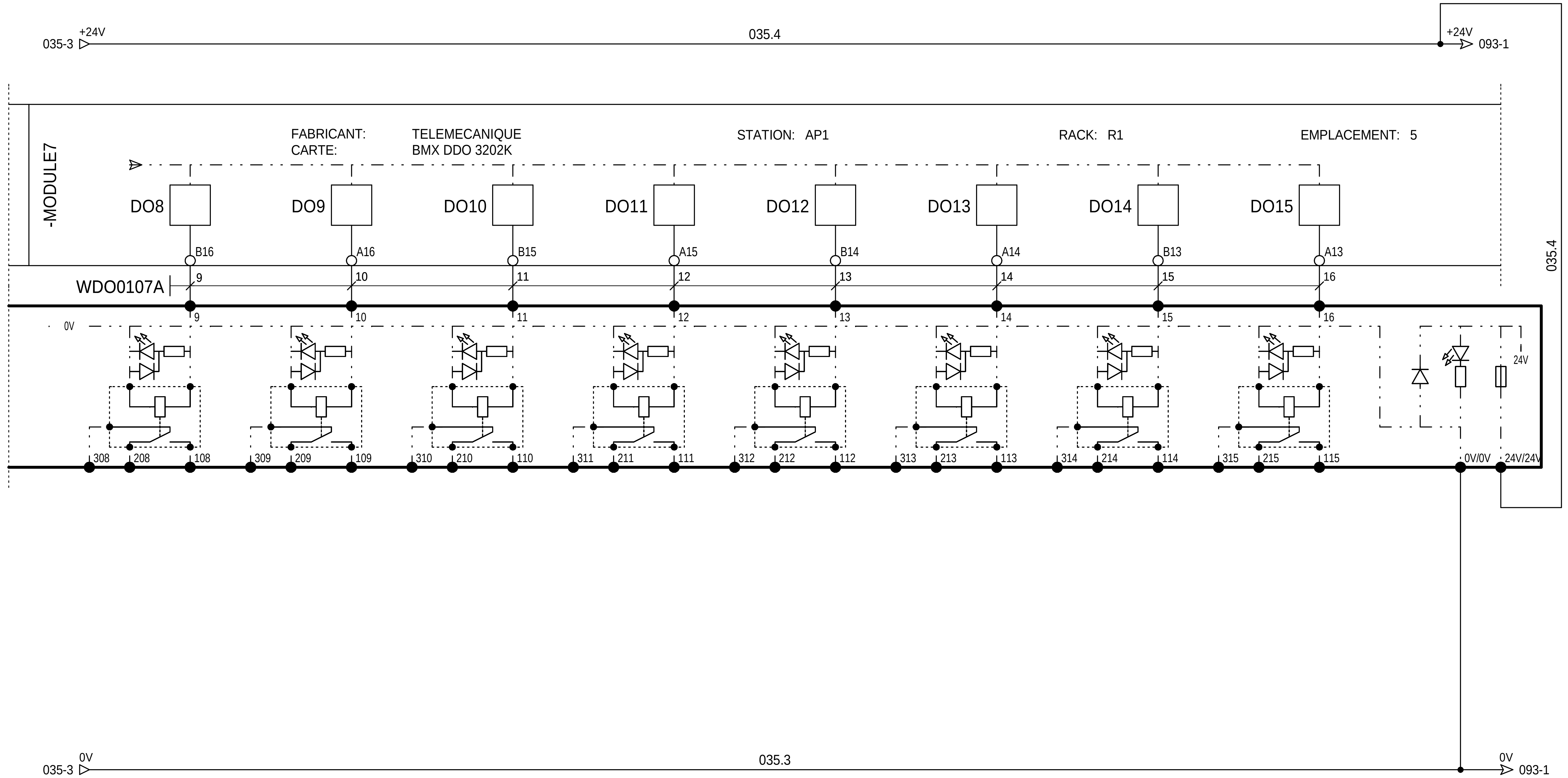

N201

AL01

The technical information contained in this document is the exclusive property of Schneider Electric Industries S.A.S and cannot be used or disclosed to third parties of any kind without its written consent. Only those drawings and diagrams emitted after order booking are binding for execution. All devices shown in this diagrams are in open position, drawn out with operating mechanism discharged and all power sources off.

Les informations techniques contenues dans ce document sont la propriété exclusive de Schneider Electric Industries S.A.S et ne peuvent être utilisées ou divulguées à des tiers quels qu'ils soient sans son accord écrit. Seuls nous engagent pour exécution les plans et schémas remis après enregistrement de la commande. Les appareils représentés sur ce schéma sont en position ouvert - désarmés - débrochés - toutes sources coupées.

Ind. Rev	Date Date	Modification / Modification	Archiv. Micro-filmed	Ind. Rev	Date Date	Modification / Modification	Archiv. Micro-filmed
00	22/11/2013	Edition originale / First issue					

MODULE SORTIES TOR
SORTIES 9 A 16

MONITORING
PHOTOVOLTAIQUE
CASINO LOT 6
PDL / PTR
SITE DE CORTE

Schneider Electric

ABV00011

Projet - No commande Project - Order No.	Indice Rev	Folio Sheet
FR-6000251	00	091

The technical information contained in this document is the exclusive property of Schneider Electric Industries S.A.S and cannot be used or disclosed to third parties of any kind without its written consent. Only those drawings and diagrams submitted after order booking are binding for execution. All devices shown in this diagrams are in open position, drawn out with operating mechanism discharged and all power sources off.

Les informations techniques contenues dans ce document sont la propriete exclusive de Schneider Electric Industries S.A.S et ne peuvent etre utilisees ou divulguees a des tiers quels qu'ils soient sans son accord écrit. Seuls nous engagent pour exécution les plans et schémas remis après enregistrement de la commande. Les appareils représentés sur ce schéma sont en position ouvert - désarmés - débrochés - toutes sources coupées.

DIEIE - TSD	DEIE - TSD	DEIE - TSD	DEIE - TSD	DEIE - TSS	DEIE - TSD	DEIE - TSD	DEIE - TSD
Position fin de passage à P0	Position de passage à P0	Position fin de passage à Q0	Position de passage à Q0	Centrale indisponible	TGS en service	TGS hors service	Fin de demande d'effacement recue

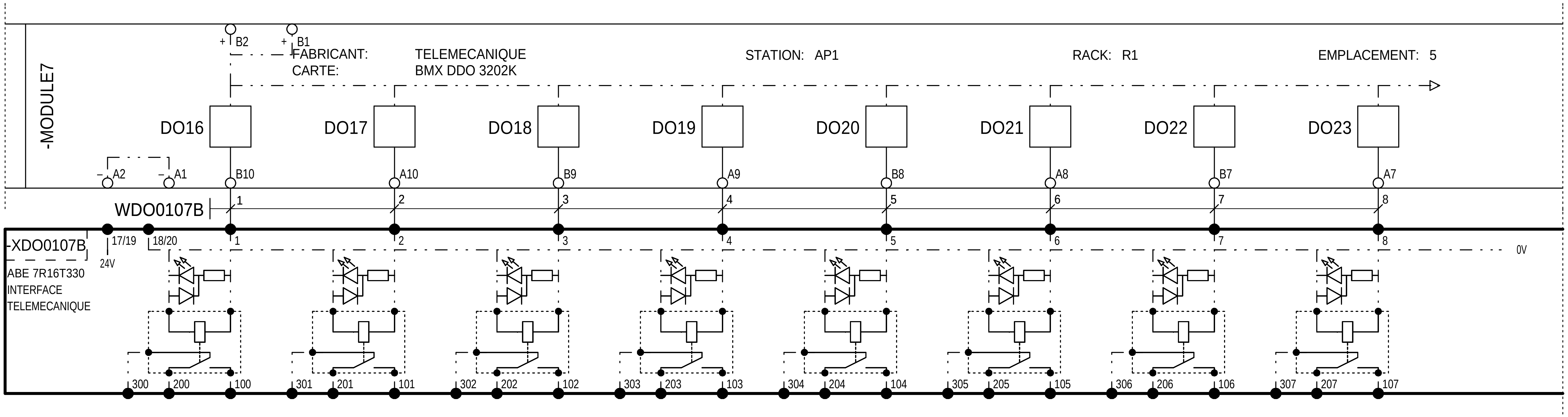

N201
AL01

Ind. Rev	Date	Modification / Modification	Archiv. Micro-filmed	Ind. Rev	Date	Modification / Modification	Archiv. Micro-filmed
00	22/11/2013	Edition originale / First issue					

MODULE SORTIES TOR
SORTIES 17 A 25

MONITORING
PHOTOVOLTAIQUE
CASINO LOT 6
PDL / PTR
SITE DE CORTE

Schneider Electric

ABV00011

Projet - No commande / Project - Order No.	Indice / Rev	Folio / Sheet
FR-6000251	00	092

A3 suite - 11/2006

1	2	3	4	5	6	7	8	9	10

DEIE - TSD	RESERVE	RESERVE	48V MT	RESERVE	RESERVE	RESERVE	RESERVE
Demande d'effacement recue			Relance chargeur C13100				

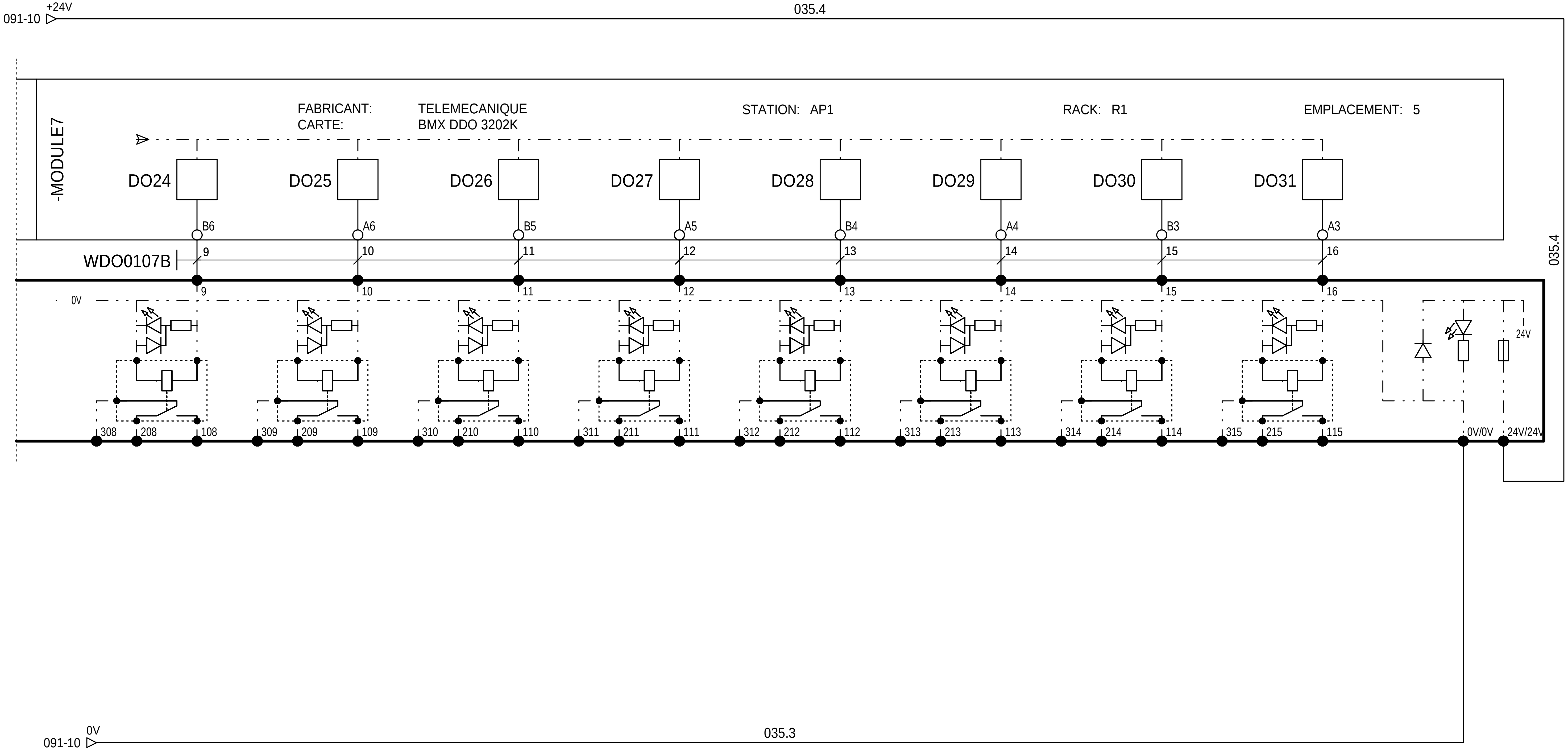

N201
AL01

Ind. Rev	Date	Modification	Archiv. Micro-filmed	Ind. Rev	Date	Modification	Archiv. Micro-filmed
00	22/11/2013	Edition originale / First issue					

MODULE SORTIES TOR
SORTIES 26 A 32

MONITORING
PHOTOVOLTAIQUE
CASINO LOT 6
PDL / PTR
SITE DE CORTE

Schneider Electric

ABV00011

Projet - No commande / Project - Order No.: FR-6000251
Indice / Rev: 00
Folio / Sheet: 093

A3 suite - 11/2006

The technical information contained in this document is the exclusive property of Schneider Electric Industries S.A.S and cannot be used or disclosed to third parties of any kind without its written consent. Only those drawings and diagrams submitted after order booking are binding for execution. All devices shown in this diagrams are in open position, drawn out with operating mechanism discharged and all power sources off.

Les informations techniques contenues dans ce document sont la propriete exclusive de Schneider Electric Industries S.A.S et ne peuvent etre utilisees ou divulguees a des tiers quels qu'ils soient sans son accord écrit. Seuls nous engagent pour exécution les plans et schémas remis après enregistrement de la commande. Les appareils représentés sur ce schéma sont en position ouvert - désarmés - débrochés - toutes sources coupées.

The technical information contained in this document is the exclusive property of Schneider Electric Industries S.A.S and cannot be used or disclosed to third parties of any kind without its written consent. Only those drawings and diagrams remitted after order booking are binding for execution. All devices shown in this diagrams are in open position, drawn out with operating mechanism discharged and all power sources off.

Les informations techniques contenues dans ce document sont la propriete exclusive de Schneider Electric Industries S.A.S et ne peuvent etre utilisees ou divulguees a des tiers quels qu'ils soient sans son accord écrit. Seuls nous engagent pour execution les plans et schémas remis après enregistrement de la commande. Les appareils représentés sur ce schéma sont en position ouvert - désarmés - débrochés - toutes sources coupées.

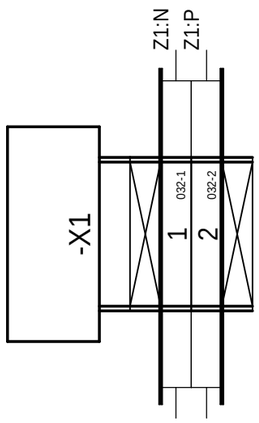

=N201
+AL01

Ind. Rev	Date Date	Modification / Modification	Archiv. Micro-filmed	Ind. Rev	Date Date	Modification / Modification	Archiv. Micro-filmed
00	22/11/2013	Edition originale / First issue					

BORNIER : =N201+AL01-X1 /
TERMINAL BLOCK : =N201+AL01-X1

MONITORING
PHOTOVOLTAIQUE
CASINO LOT 6
PDL / PTR
SITE DE CORTE

Schneider Electric

ABV00011

Projet - No commande Project - Order No.	Indice Rev	Folio Sheet
FR-6000251	00	150

Les informations techniques contenues dans ce document sont la propriete exclusive de Schneider Electric Industries S.A.S et ne peuvent etre utilisees ou divulguees a des tiers quels qu'ils soient sans son accord écrit. Seuls nous engagent pour execution les plans et schémas remis après enregistrement de la commande. Les appareils représentés sur ce schéma sont en position ouvert - désarmés - débrochés - toutes sources coupées.

The technical information contained in this document is the exclusive property of Schneider Electric Industries S.A.S and cannot be used or disclosed to third parties of any kind without its written consent. Only those drawings and diagrams remitted after order booking are binding for execution. All devices shown in this diagrams are in open position, drawn out with operating mechanism discharged and all power sources off.

=N201
+AL01

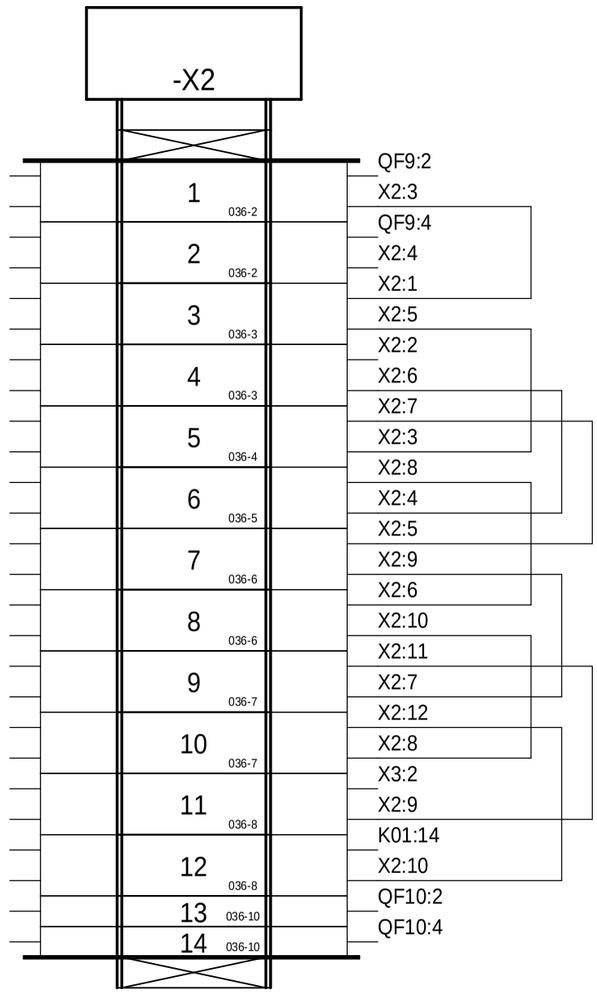

Ind. Rev	Date Date	Modification / Modification	Archiv. Micro-filmed
00	22/11/2013	Edition originale / First issue	

Ind. Rev	Date Date	Modification / Modification	Archiv. Micro-filmed

BORNIER : =N201+AL01-X2 /
TERMINAL BLOCK : =N201+AL01-X2

MONITORING
PHOTOVOLTAIQUE
CASINO LOT 6
PDL / PTR
SITE DE CORTE

Schneider Electric

ABV000011

Projet - No commande / Project - Order No.: FR-6000251

Indice / Rev: 00

Folio / Sheet: 151

A3 suite - 01/2008

Les informations techniques contenues dans ce document sont la propriete exclusive de Schneider Electric Industries S.A.S et ne peuvent etre utilisees ou divulguees a des tiers quels qu'ils soient sans son accord écrit. Seuls nous engagent pour execution les plans et schémas remis après enregistrement de la commande. Les appareils représentés sur ce schéma sont en position ouvert - désarmés - débrochés - toutes sources coupées.

The technical information contained in this document is the exclusive property of Schneider Electric Industries S.A.S and cannot be used or disclosed to third parties of any kind without its written consent. Only those drawings and diagrams remitted after order booking are binding for execution. All devices shown in this diagrams are in open position, drawn out with operating mechanism discharged and all power sources off.

=N201
+AL01

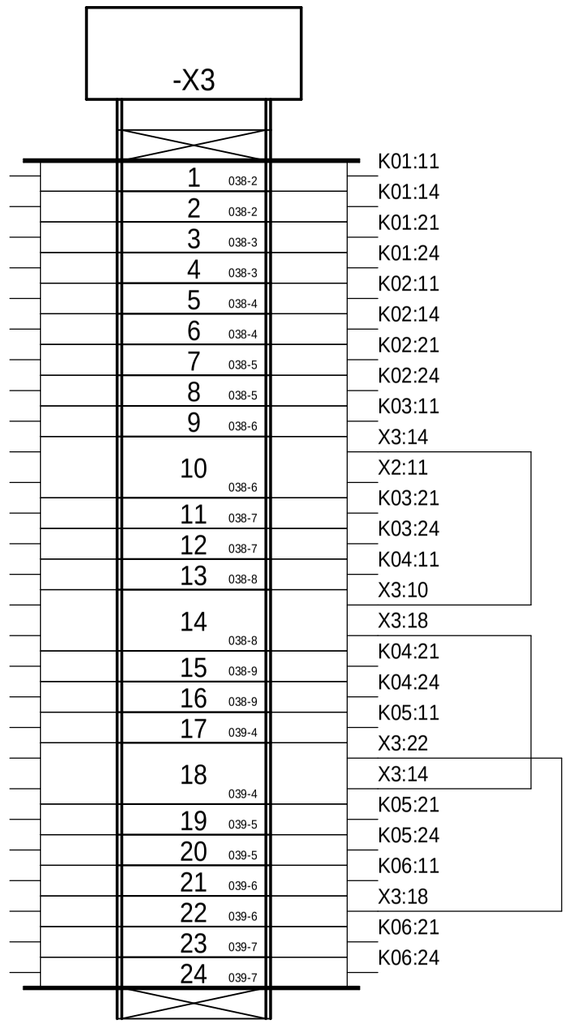

Ind. Rev	Date Date	Modification / Modification	Archiv. Micro-filmed	Ind. Rev	Date Date	Modification / Modification	Archiv. Micro-filmed
00	22/11/2013	Edition originale / First issue					

BORNIER : =N201+AL01-X3 /
TERMINAL BLOCK : =N201+AL01-X3

MONITORING
PHOTOVOLTAIQUE
CASINO LOT 6
PDL / PTR
SITE DE CORTE

Schneider Electric

ABV00001

Projet - No commande / Project - Order No.: FR-6000251

Indice / Rev: 00

Folio / Sheet: 152

A3 suite - 01/2008

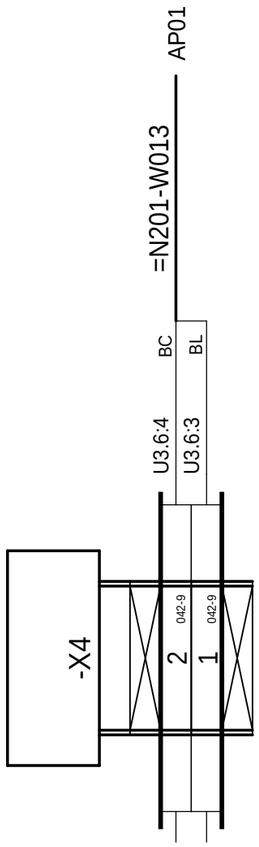

=N201

+AL01

The technical information contained in this document is the exclusive property of Schneider Electric Industries S.A.S and cannot be used or disclosed to third parties of any kind without its written consent. Only those drawings and diagrams remitted after order booking are binding for execution. All devices shown in this diagrams are in open position, drawn out with operating mechanism discharged and all power sources off.

Les informations techniques contenues dans ce document sont la propriete exclusive de Schneider Electric Industries S.A.S et ne peuvent etre utilisees ou divulguees a des tiers quels qu'ils soient sans son accord écrit. Seuls nous engagent pour execution les plans et schémas remis après enregistrement de la commande. Les appareils représentés sur ce schéma sont en position ouvert - désarmés - débrochés - toutes sources coupées.

Ind. Rev	Date Date	Modification / Modification	Archiv. Micro-filmed	Ind. Rev	Date Date	Modification / Modification	Archiv. Micro-filmed
00	22/11/2013	Edition originale / First issue					

BORNIER : =N201+AL01-X4 /
TERMINAL BLOCK : =N201+AL01-X4

MONITORING
PHOTOVOLTAIQUE
CASINO LOT 6
PDL / PTR
SITE DE CORTE

Schneider Electric

ABV00011

Projet - No commande Project - Order No.	Indice Rev	Folio Sheet
FR-6000251	00	153

The technical information contained in this document is the exclusive property of Schneider Electric Industries S.A.S and cannot be used or disclosed to third parties of any kind without its written consent. Only those drawings and diagrams remitted after order booking are binding for execution. All devices shown in this diagrams are in open position, drawn out with operating mechanism discharged and all power sources off.

Les informations techniques contenues dans ce document sont la propriete exclusive de Schneider Electric Industries S.A.S et ne peuvent etre utilisees ou divulguees a des tiers quels qu'ils soient sans son accord écrit. Seuls nous engagent pour execution les plans et schémas remis après enregistrement de la commande. Les appareils représentés sur ce schéma sont en position ouvert - désarmés - débrochés - toutes sources coupées.

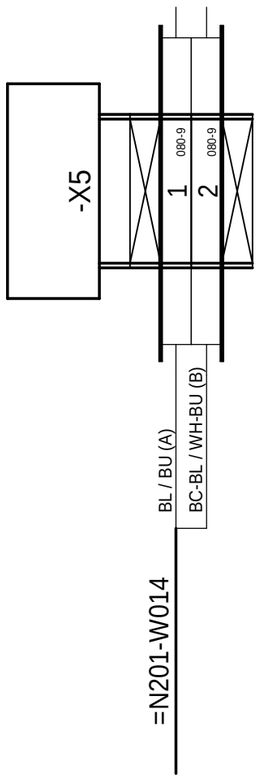

=N201
+AL01

Ind. Rev	Date Date	Modification / Modification	Archiv. Micro-filmed	Ind. Rev	Date Date	Modification / Modification	Archiv. Micro-filmed
00	22/11/2013	Edition originale / First issue					

BORNIER : =N201+AL01-X5 /
TERMINAL BLOCK : =N201+AL01-X5

MONITORING
PHOTOVOLTAIQUE
CASINO LOT 6
PDL / PTR
SITE DE CORTE

Schneider Electric

ABV00011

Projet - No commande Project - Order No.	Indice Rev	Folio Sheet
FR-6000251	00	154

The technical information contained in this document is the exclusive property of Schneider Electric Industries S.A.S and cannot be used or disclosed to third parties of any kind without its written consent. Only those drawings and diagrams remitted after order booking are binding for execution. All devices shown in this diagrams are in open position, drawn out with operating mechanism discharged and all power sources off.

Les informations techniques contenues dans ce document sont la propriete exclusive de Schneider Electric Industries S.A.S et ne peuvent etre utilisees ou divulguees a des tiers quels qu'ils soient sans son accord écrit. Seuls nous engagent pour execution les plans et schémas remis après enregistrement de la commande. Les appareils représentés sur ce schéma sont en position ouvert - désarmés - débrochés - toutes sources coupées.

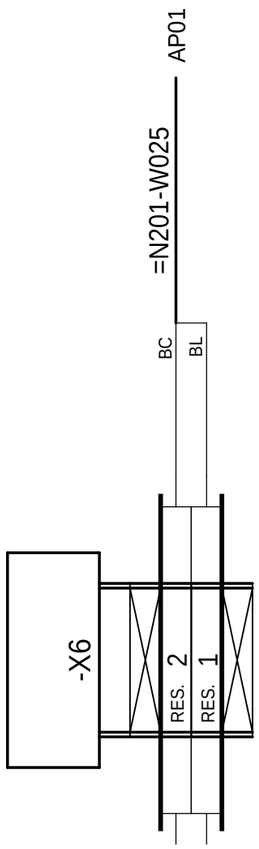

=N201

+AL01

Ind. Rev	Date Date	Modification / Modification	Archiv. Micro-filmed	Ind. Rev	Date Date	Modification / Modification	Archiv. Micro-filmed
00	22/11/2013	Edition originale / First issue					

BORNIER : =N201+AL01-X6 /
TERMINAL BLOCK : =N201+AL01-X6

MONITORING
PHOTOVOLTAIQUE
CASINO LOT 6
PDL / PTR
SITE DE CORTE

Schneider Electric

ABV00011

Projet - No commande Project - Order No.	Indice Rev	Folio Sheet
FR-6000251	00	155

Les informations techniques contenues dans ce document sont la propriete exclusive de Schneider Electric Industries S.A.S et ne peuvent etre utilisees ou divulguees a des tiers quels qu'ils soient sans son accord écrit. Seuls nous engagent pour execution les plans et schémas remis après enregistrement de la commande. Les appareils représentés sur ce schéma sont en position ouvert - désarmés - débrochés - toutes sources coupées.

The technical information contained in this document is the exclusive property of Schneider Electric Industries S.A.S and cannot be used or disclosed to third parties of any kind without its written consent. Only those drawings and diagrams remitted after order booking are binding for execution. All devices shown in this diagrams are in open position, drawn out with operating mechanism discharged and all power sources off.

Ind. Rev	Date Date	Modification / Modification	Archiv. Micro-filmed	Ind. Rev	Date Date	Modification / Modification	Archiv. Micro-filmed
00	22/11/2013	Edition originale / First issue					

=N201
+AL01

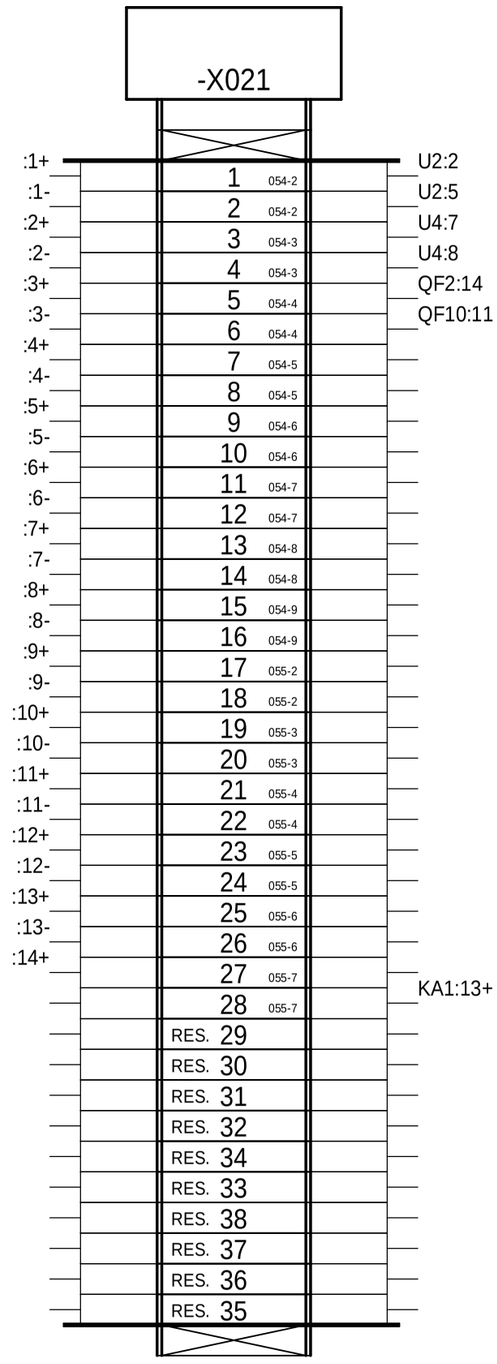

BORNIER : =N201+AL01-X021 /
TERMINAL BLOCK : =N201+AL01-X021

MONITORING
PHOTOVOLTAIQUE
CASINO LOT 6
PDL / PTR
SITE DE CORTE

Schneider Electric

ABV00011

Projet - No commande / Project - Order No.: FR-6000251

Indice / Rev: 00

Folio / Sheet: 157

A3 suite - 01/2008

The technical information contained in this document is the exclusive property of Schneider Electric Industries S.A.S and cannot be used or disclosed to third parties of any kind without its written consent. Only those drawings and diagrams remitted after order booking are binding for execution. All devices shown in this diagrams are in open position, drawn out with operating mechanism discharged and all power sources off.

Les informations techniques contenues dans ce document sont la propriete exclusive de Schneider Electric Industries S.A.S et ne peuvent etre utilisees ou divulguees a des tiers quels qu'ils soient sans son accord écrit. Seuls nous engagent pour execution les plans et schémas remis après enregistrement de la commande. Les appareils représentés sur ce schéma sont en position ouvert - désarmés - débrochés - toutes sources coupées.

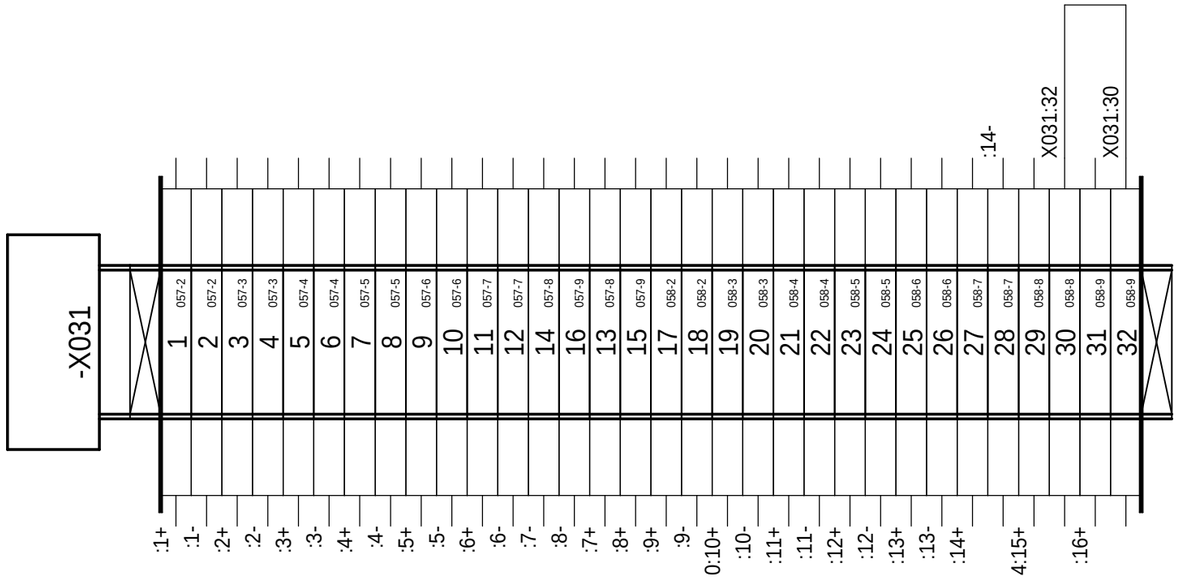

=N201
+AL01

Ind. Rev	Date Date	Modification / Modification	Archiv. Micro-filmed	Ind. Rev	Date Date	Modification / Modification	Archiv. Micro-filmed
00	22/11/2013	Edition originale / First issue					

BORNIER : =N201+AL01-X031 /
TERMINAL BLOCK : =N201+AL01-X031

MONITORING
PHOTOVOLTAIQUE
CASINO LOT 6
PDL / PTR
SITE DE CORTE

Schneider Electric

ABV00011

Projet - No commande Project - Order No.	Indice Rev	Folio Sheet
FR-6000251	00	158

A3 suite - 01/2008

Elec_IEC_SE FR6000251_PDL-PTR-CORTE-1-A
Version-Index 19 du 15/02/2010 par F. BUCLI

Les informations techniques contenues dans ce document sont la propriete exclusive de Schneider Electric Industries S.A.S et ne peuvent etre utilisees ou divulguees a des tiers quels qu'ils soient sans son accord écrit. Seuls nous engagent pour execution les plans et schémas remis après enregistrement de la commande. Les appareils représentés sur ce schéma sont en position ouvert - désarmés - débrochés - toutes sources coupées.

The technical information contained in this document is the exclusive property of Schneider Electric Industries S.A.S and cannot be used or disclosed to third parties of any kind without its written consent. Only those drawings and diagrams remitted after order booking are binding for execution. All devices shown in this diagrams are in open position, drawn out with operating mechanism discharged and all power sources off.

=N201
+AL01

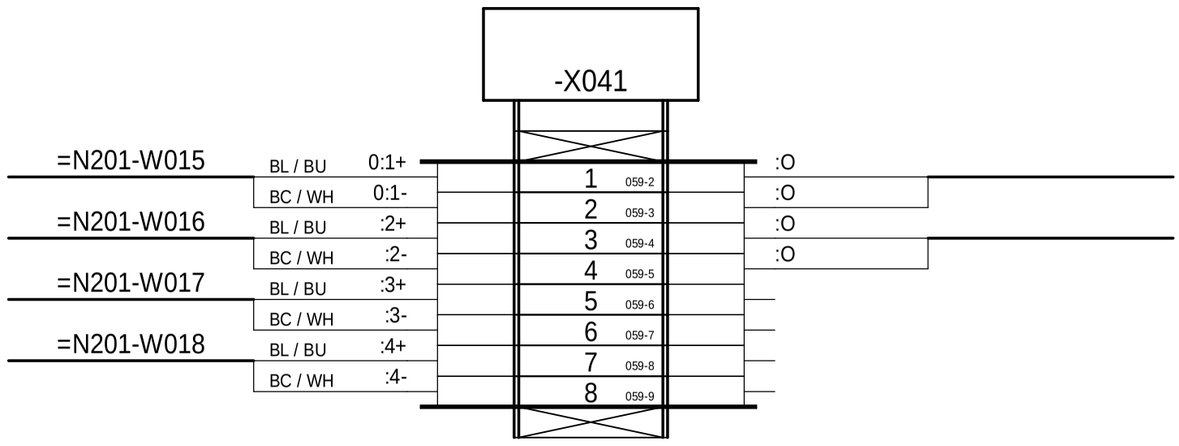

Ind. Rev	Date Date	Modification / Modification	Archiv. Micro-filmed	Ind. Rev	Date Date	Modification / Modification	Archiv. Micro-filmed
00	22/11/2013	Edition originale / First issue					

BORNIER : =N201+AL01-X041 /
TERMINAL BLOCK : =N201+AL01-X041

MONITORING
PHOTOVOLTAIQUE
CASINO LOT 6
PDL / PTR
SITE DE CORTE

Schneider Electric

ABV000011

Projet - No commande
Project - Order No.
FR-6000251

Indice
Rev
00

Folio
Sheet
159

A3 suite - 01/2008

Les informations techniques contenues dans ce document sont la propriete exclusive de Schneider Electric Industries S.A.S et ne peuvent etre utilisees ou divulguees a des tiers quels qu'ils soient sans son accord écrit. Seuls nous engagent pour execution les plans et schémas remis après enregistrement de la commande. Les appareils représentés sur ce schéma sont en position ouvert - désarmés - débrochés - toutes sources coupées.

The technical information contained in this document is the exclusive property of Schneider Electric Industries S.A.S and cannot be used or disclosed to third parties of any kind without its written consent. Only those drawings and diagrams remitted after order booking are binding for execution. All devices shown in this diagrams are in open position, drawn out with operating mechanism discharged and all power sources off.

=N201
+AL01

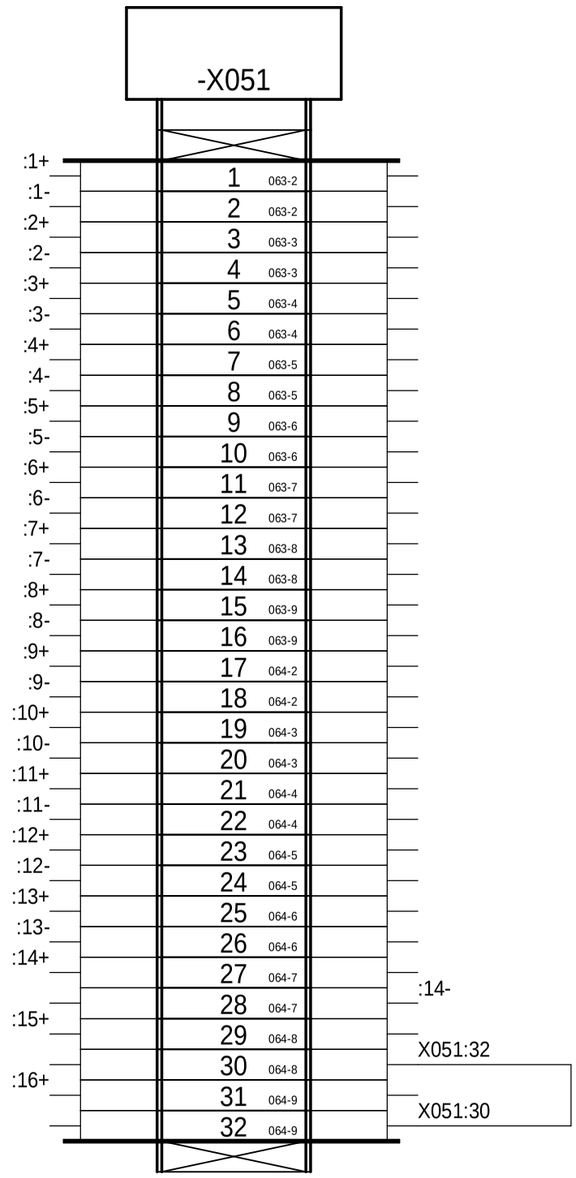

Ind. Rev	Date Date	Modification / Modification	Archiv. Micro-filmed	Ind. Rev	Date Date	Modification / Modification	Archiv. Micro-filmed
00	22/11/2013	Edition originale / First issue					

BORNIER : =N201+AL01-X051 /
TERMINAL BLOCK : =N201+AL01-X051

MONITORING
PHOTOVOLTAIQUE
CASINO LOT 6
PDL / PTR
SITE DE CORTE

Schneider Electric

ABV00011

Projet - No commande / Project - Order No. FR-6000251

Indice / Rev 00

Folio / Sheet 160

A3 suite - 01/2008

Les informations techniques contenues dans ce document sont la propriete exclusive de Schneider Electric Industries S.A.S et ne peuvent etre utilisees ou divulguees a des tiers quels qu'ils soient sans son accord écrit. Seuls nous engagent pour execution les plans et schémas remis après enregistrement de la commande. Les appareils représentés sur ce schéma sont en position ouvert - désarmés - débrochés - toutes sources coupées.

The technical information contained in this document is the exclusive property of Schneider Electric Industries S.A.S and cannot be used or disclosed to third parties of any kind without its written consent. Only those drawings and diagrams remitted after order booking are binding for execution. All devices shown in this diagrams are in open position, drawn out with operating mechanism discharged and all power sources off.

=N201
+AL01

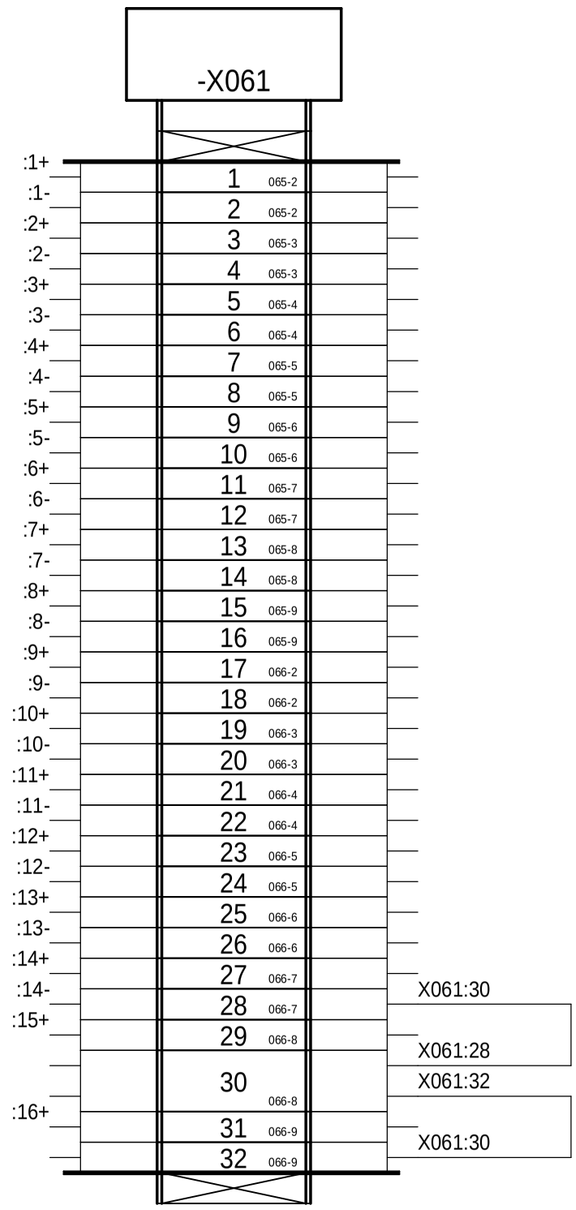

Ind. Rev	Date Date	Modification / Modification	Archiv. Micro-filmed
00	22/11/2013	Edition originale / First issue	

Ind. Rev	Date Date	Modification / Modification	Archiv. Micro-filmed

BORNIER : =N201+AL01-X061 /
TERMINAL BLOCK : =N201+AL01-X061

MONITORING
PHOTOVOLTAIQUE
CASINO LOT 6
PDL / PTR
SITE DE CORTE

Schneider Electric

ABV000011

Projet - No commande / Project - Order No.: FR-6000251

Indice / Rev: 00

Folio / Sheet: 161

A3 suite - 01/2008

Les informations techniques contenues dans ce document sont la propriete exclusive de Schneider Electric Industries S.A.S et ne peuvent etre utilisees ou divulguees a des tiers quels qu'ils soient sans son accord écrit. Seuls nous engagent pour execution les plans et schémas remis après enregistrement de la commande. Les appareils représentés sur ce schéma sont en position ouvert - désarmés - débrochés - toutes sources coupées.

The technical information contained in this document is the exclusive property of Schneider Electric Industries S.A.S and cannot be used or disclosed to third parties of any kind without its written consent. Only those drawings and diagrams remitted after order booking are binding for execution. All devices shown in this diagrams are in open position, drawn out with operating mechanism discharged and all power sources off.

Ind. Rev	Date Date	Modification / Modification	Archiv. Micro-filmed	Ind. Rev	Date Date	Modification / Modification	Archiv. Micro-filmed
00	22/11/2013	Edition originale / First issue					

=N201
+AL01

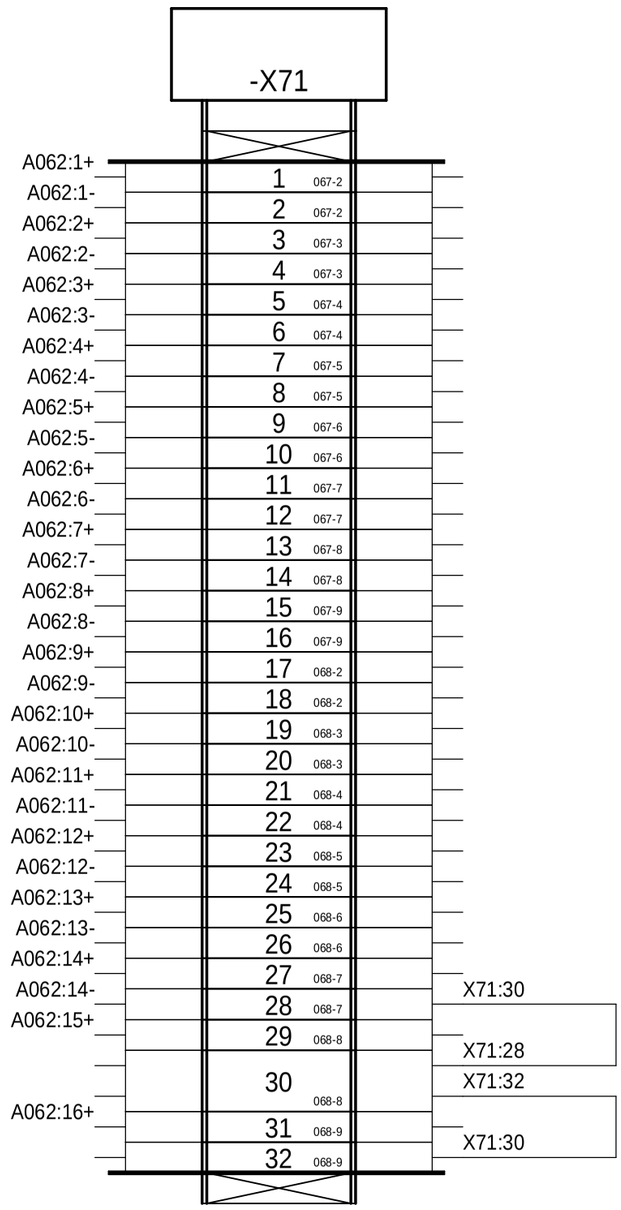

BORNIER : =N201+AL01-X71 /
TERMINAL BLOCK : =N201+AL01-X71

MONITORING
PHOTOVOLTAIQUE
CASINO LOT 6
PDL / PTR
SITE DE CORTE

Schneider Electric

ABV000011

Projet - No commande / Project - Order No.: FR-6000251

Indice / Rev: 00

Folio / Sheet: 162

A3 suite - 01/2008

The technical information contained in this document is the exclusive property of Schneider Electric Industries S.A.S and cannot be used or disclosed to third parties of any kind without its written consent. Only those drawings and diagrams remitted after order booking are binding for execution. All devices shown in this diagrams are in open position, drawn out with operating mechanism discharged and all power sources off.

Les informations techniques contenues dans ce document sont la propriete exclusive de Schneider Electric Industries S.A.S et ne peuvent etre utilisees ou divulguees a des tiers quels qu'ils soient sans son accord écrit. Seuls nous engagent pour execution les plans et schémas remis après enregistrement de la commande. Les appareils représentés sur ce schéma sont en position ouvert - désarmés - débrochés - toutes sources coupées.

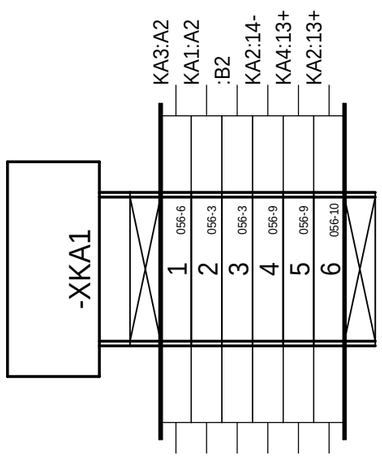

=N201

+AL01

Ind. Rev	Date Date	Modification / Modification	Archiv. Micro-filmed	Ind. Rev	Date Date	Modification / Modification	Archiv. Micro-filmed
00	22/11/2013	Edition originale / First issue					

BORNIER : =N201+AL01-XKA1 /
TERMINAL BLOCK : =N201+AL01-XKA1

MONITORING
PHOTOVOLTAIQUE
CASINO LOT 6
PDL / PTR
SITE DE CORTE

Schneider Electric

ABV00011

Projet - No commande Project - Order No.	Indice Rev	Folio Sheet
FR-6000251	00	163

Localisation (Location)	Installation (Function)	Repère (Tag)	Page (Sheet)	Designation	Fabricant (Manufacturer)	Ref. fabricant (Manufacturer Ref.)
AL01	N201	A01	052	ALIMENTATION BOITIER CPU PHENIX / CPU PHENIX POWER SUPPLY UNIT	=S= TELECONTROL	0RIO2 UPS-2
		A02	052	BOITIER EXT-2, 1 EMPLACEMENT CARTE T2 / EXT-2 UNIT, 1 T2 BOARD SLOT	=S= TELECONTROL	0RIO2 EXT-2
		A03	052	BOITIER EXT-2, 1 EMPLACEMENT CARTE T2 / EXT-2 UNIT, 1 T2 BOARD SLOT	=S= TELECONTROL	0RIO2 EXT-2
		A04	052	BOITIER EXT-1, 4 EMPLACEMENTS CARTES T1 / EXT-1 UNIT, BOARD ADDRESSING, 4 T1 BOARDS SLOTS	=S= TELECONTROL	0RIO2 EXT-1
			052	NAPPE RIO LONGUEUR 50cm / RIO RIBBON CABLE LENGTH 50cm	=S= TELECONTROL	0RIOKNA00001
		A05	052	BOITIER EXT-2, 1 EMPLACEMENT CARTE T2 / EXT-2 UNIT, 1 T2 BOARD SLOT	=S= TELECONTROL	0RIO2 EXT-2
		A06	052	BOITIER EXT-2, 1 EMPLACEMENT CARTE T2 / EXT-2 UNIT, 1 T2 BOARD SLOT	=S= TELECONTROL	0RIO2 EXT-2
		A07	052	BOITIER EXT-2, 1 EMPLACEMENT CARTE T2 / EXT-2 UNIT, 1 T2 BOARD SLOT	=S= TELECONTROL	0RIO2 EXT-2
		A11	050	PC DE TELEGESTION UNO-1170E AVEC CARTE EXT. RS485 / UNO-1170E REMOTE MANAGEMENT PC WITH RS485 EXPANSION BOARD	ADVANTECH	TMYCAHPP10000
		A021	052	CARTE 16 ENTREES LOGIQUES ET COMPTAGES, T2 / 16 SELF-POWERED DIGITAL AND COUNTING INPUTS BOARD, T2	=S= TELECONTROL	0RIO2 16DI
		A031	052	CARTE 16 ENTREES LOGIQUES ET COMPTAGES, T2 / 16 SELF-POWERED DIGITAL AND COUNTING INPUTS BOARD, T2	=S= TELECONTROL	0RIO2 16DI
		A041	052	CARTE 4 ENTREES ANALOGIQUES UNIVERSELLES, T1 / 4 UNIVERSAL ANALOG INPUTS BOARD, T1	=S= TELECONTROL	0RIO1 04AI
		A042	052	CARTE 4 SORTIES LOGIQUES RELAIS ELECTROMECANIQUE, T1 / 4 ELECTROMECHANICAL RELAYS DIGITAL OUTPUTS BOARD, T1	=S= TELECONTROL	0RIO1 04DO
		A043	052	CARTE 4 SORTIES LOGIQUES RELAIS ELECTROMECANIQUE, T1 / 4 ELECTROMECHANICAL RELAYS DIGITAL OUTPUTS BOARD, T1	=S= TELECONTROL	0RIO1 04DO
		A044	052	CARTE 4 SORTIES LOGIQUES RELAIS ELECTROMECANIQUE, T1 / 4 ELECTROMECHANICAL RELAYS DIGITAL OUTPUTS BOARD, T1	=S= TELECONTROL	0RIO1 04DO
		A051	052	CARTE 16 ENTREES LOGIQUES ET COMPTAGES, T2 / 16 SELF-POWERED DIGITAL AND COUNTING INPUTS BOARD, T2	=S= TELECONTROL	0RIO2 16DI
		A061	052	CARTE 16 ENTREES LOGIQUES ET COMPTAGES, T2 / 16 SELF-POWERED DIGITAL AND COUNTING INPUTS BOARD, T2	=S= TELECONTROL	0RIO2 16DI
		A071	052	CARTE 16 ENTREES LOGIQUES ET COMPTAGES, T2 / 16 SELF-POWERED DIGITAL AND COUNTING INPUTS BOARD, T2	=S= TELECONTROL	0RIO2 16DI
		AP1R1	080	RACK 8 EMPLACEMENTS / 8 SLOTS RACK	TELEMECANIQUE	BMX XBP 0800
		F1.1	040	FICHE PARAFOUDRE HF 3 F-In:10kA (8/20)-Uc:13VCC / HF LIGHTNING ARRESTER PLUG 3 W-In:10kA (8/20)-Uc:13VCC	PHOENIX CONTACT	2858043
			040	EMBASE PARAFOUDRE AVEC DECOUPLAGE ECRAN/MASSE / LIGHTNING ARRESTER SUPPORT WITH SHIELD/EXPOSED CONDUCTIVE PART	PHOENIX CONTACT	2856126
			040	RACCORDEMENT AUTODENUDANT POUR BLINDAGE DIAMETRE 3-6 mm / SELF-STRIPPER CONNECTION FOR SHIELD DIAMETER 3-6 mm	PHOENIX CONTACT	2839295
		F1.2	040	FICHE PARAFOUDRE HF 3 F-In:10kA (8/20)-Uc:13VCC / HF LIGHTNING ARRESTER PLUG 3 W-In:10kA (8/20)-Uc:13VCC	PHOENIX CONTACT	2858043
			040	EMBASE PARAFOUDRE AVEC DECOUPLAGE ECRAN/MASSE / LIGHTNING ARRESTER SUPPORT WITH SHIELD/EXPOSED CONDUCTIVE PART	PHOENIX CONTACT	2856126
			040	RACCORDEMENT AUTODENUDANT POUR BLINDAGE DIAMETRE 3-6 mm / SELF-STRIPPER CONNECTION FOR SHIELD DIAMETER 3-6 mm	PHOENIX CONTACT	2839295
		F1.3	041	FICHE PARAFOUDRE HF 3 F-In:10kA (8/20)-Uc:13VCC / HF LIGHTNING ARRESTER PLUG 3 W-In:10kA (8/20)-Uc:13VCC	PHOENIX CONTACT	2858043
			041	EMBASE PARAFOUDRE AVEC DECOUPLAGE ECRAN/MASSE / LIGHTNING ARRESTER SUPPORT WITH SHIELD/EXPOSED CONDUCTIVE PART	PHOENIX CONTACT	2856126
			041	RACCORDEMENT AUTODENUDANT POUR BLINDAGE DIAMETRE 3-6 mm / SELF-STRIPPER CONNECTION FOR SHIELD DIAMETER 3-6 mm	PHOENIX CONTACT	2839295
		F1.4	041	FICHE PARAFOUDRE HF 3 F-In:10kA (8/20)-Uc:13VCC / HF LIGHTNING ARRESTER PLUG 3 W-In:10kA (8/20)-Uc:13VCC	PHOENIX CONTACT	2858043
			041	EMBASE PARAFOUDRE AVEC DECOUPLAGE ECRAN/MASSE / LIGHTNING ARRESTER SUPPORT WITH SHIELD/EXPOSED CONDUCTIVE PART	PHOENIX CONTACT	2856126
			041	RACCORDEMENT AUTODENUDANT POUR BLINDAGE DIAMETRE 3-6 mm / SELF-STRIPPER CONNECTION FOR SHIELD DIAMETER 3-6 mm	PHOENIX CONTACT	2839295
		F1.5	042	FICHE PARAFOUDRE HF 3 F-In:10kA (8/20)-Uc:13VCC / HF LIGHTNING ARRESTER PLUG 3 W-In:10kA (8/20)-Uc:13VCC	PHOENIX CONTACT	2858043
			042	EMBASE PARAFOUDRE AVEC DECOUPLAGE ECRAN/MASSE / LIGHTNING ARRESTER SUPPORT WITH SHIELD/EXPOSED CONDUCTIVE PART	PHOENIX CONTACT	2856126
			042	RACCORDEMENT AUTODENUDANT POUR BLINDAGE DIAMETRE 3-6 mm / SELF-STRIPPER CONNECTION FOR SHIELD DIAMETER 3-6 mm	PHOENIX CONTACT	2839295
		F1.6	042	FICHE PARAFOUDRE HF 3 F-In:10kA (8/20)-Uc:13VCC / HF LIGHTNING ARRESTER PLUG 3 W-In:10kA (8/20)-Uc:13VCC	PHOENIX CONTACT	2858043
			042	EMBASE PARAFOUDRE AVEC DECOUPLAGE ECRAN/MASSE / LIGHTNING ARRESTER SUPPORT WITH SHIELD/EXPOSED CONDUCTIVE PART	PHOENIX CONTACT	2856126
			042	RACCORDEMENT AUTODENUDANT POUR BLINDAGE DIAMETRE 3-6 mm / SELF-STRIPPER CONNECTION FOR SHIELD DIAMETER 3-6 mm	PHOENIX CONTACT	2839295
		F1.7	043	FICHE PARAFOUDRE HF 3 F-In:10kA (8/20)-Uc:13VCC / HF LIGHTNING ARRESTER PLUG 3 W-In:10kA (8/20)-Uc:13VCC	PHOENIX CONTACT	2858043
			043	EMBASE PARAFOUDRE AVEC DECOUPLAGE ECRAN/MASSE / LIGHTNING ARRESTER SUPPORT WITH SHIELD/EXPOSED CONDUCTIVE PART	PHOENIX CONTACT	2856126
			043	RACCORDEMENT AUTODENUDANT POUR BLINDAGE DIAMETRE 3-6 mm / SELF-STRIPPER CONNECTION FOR SHIELD DIAMETER 3-6 mm	PHOENIX CONTACT	2839295
		K01	060	RELAIS BISTABLE AVEC DIODE 24VDC 4INV / LATCHING RELAY WITH SUPPRESSOR , 24 V DC, 4OC	TELEMECANIQUE	RHK412BA76
			060	EMBASE AVANT VIS / SCREW BASE PLATE	TELEMECANIQUE	RHZ21
			060	ETRIER METALLIQUE DE MAINTIEN / METAL CLAMP	TELEMECANIQUE	RXZ 400
		K02	060	RELAIS BISTABLE AVEC DIODE 24VDC 4INV / LATCHING RELAY WITH SUPPRESSOR , 24 V DC, 4OC	TELEMECANIQUE	RHK412BA76
			060	EMBASE AVANT VIS / SCREW BASE PLATE	TELEMECANIQUE	RHZ21
			060	ETRIER METALLIQUE DE MAINTIEN / METAL CLAMP	TELEMECANIQUE	RXZ 400
		K03	061	RELAIS BISTABLE AVEC DIODE 24VDC 4INV / LATCHING RELAY WITH SUPPRESSOR , 24 V DC, 4OC	TELEMECANIQUE	RHK412BA76
			061	EMBASE AVANT VIS / SCREW BASE PLATE	TELEMECANIQUE	RHZ21
			061	ETRIER METALLIQUE DE MAINTIEN / METAL CLAMP	TELEMECANIQUE	RXZ 400
		K04	061	RELAIS BISTABLE AVEC DIODE 24VDC 4INV / LATCHING RELAY WITH SUPPRESSOR , 24 V DC, 4OC	TELEMECANIQUE	RHK412BA76

The technical information contained in this document is the exclusive property of Schneider Electric Industries S.A.S and cannot be used or disclosed to third parties of any kind without its written consent. Only those drawings and diagrams remitted after order booking are binding for execution. All devices shown in this diagrams are in open position, drawn out with operating mechanism discharged and all power sources off.

Les informations techniques contenues dans ce document sont la propriete exclusive de Schneider Electric Industries S.A.S et ne peuvent etre utilisees ou divulguees a des tiers quels qu'ils soient sans son accord écrit. Seuls nous engagent pour execution les plans et schémas remis après enregistrement de la commande. Les appareils représentés sur ce schéma sont en position ouvert - désarmés - débrochés - toutes sources coupées.

Ind. (Rev)	Date (Date)	Modification / Modification	Archiv. (Micro-filmed)	Ind. (Rev)	Date (Date)	Modification / Modification	Archiv. (Micro-filmed)
00	22/11/2013	Edition originale / First issue					

NOMENCLATURE / PART LIST

MONITORING
PHOTOVOLTAIQUE
CASINO LOT 6
PDL / PTR
SITE DE CORTE

Schneider Electric

ABV00011

Projet - No commande (Project - Order No.): FR-6000251

Indice (Rev): 00

Folio (Sheet): 200

Localisation / Location	Installation / Function	Repère / Tag	Page / Sheet	Designation	Fabricant / Manufacturer	Ref. fabricant / Manufacturer Ref.
			061	EMBASE AVANT VIS / SCREW BASE PLATE	TELEMECANIQUE	RHZ21
			061	ETRIER METALLIQUE DE MAINTIEN / METAL CLAMP	TELEMECANIQUE	RXZ 400
		K05	062	RELAIS BISTABLE AVEC DIODE 24VDC 4INV / LATCHING RELAY WITH SUPPRESSOR , 24 V DC, 4OC	TELEMECANIQUE	RHK412BA76
			062	EMBASE AVANT VIS / SCREW BASE PLATE	TELEMECANIQUE	RHZ21
			062	ETRIER METALLIQUE DE MAINTIEN / METAL CLAMP	TELEMECANIQUE	RXZ 400
		K06	062	RELAIS BISTABLE AVEC DIODE 24VDC 4INV / LATCHING RELAY WITH SUPPRESSOR , 24 V DC, 4OC	TELEMECANIQUE	RHK412BA76
			062	EMBASE AVANT VIS / SCREW BASE PLATE	TELEMECANIQUE	RHZ21
			062	ETRIER METALLIQUE DE MAINTIEN / METAL CLAMP	TELEMECANIQUE	RXZ 400
		KA1	056	PLC OPTOCOUPLEUR 24VDC, 100mA, 1NO / 24VDC PLC PHOTOCOUPLER, 100mA, 1NO	PHOENIX CONTACT	2966728
		KA2	056	PLC OPTOCOUPLEUR 24VDC, 100mA, 1NO / 24VDC PLC PHOTOCOUPLER, 100mA, 1NO	PHOENIX CONTACT	2966728
		KA3	056	PLC OPTOCOUPLEUR 24VDC, 100mA, 1NO / 24VDC PLC PHOTOCOUPLER, 100mA, 1NO	PHOENIX CONTACT	2966728
		KA4	056	PLC OPTOCOUPLEUR 24VDC, 100mA, 1NO / 24VDC PLC PHOTOCOUPLER, 100mA, 1NO	PHOENIX CONTACT	2966728
		MODULE1	080	MODULE D'ALIMENTATION 24VDC, 3.3VDC 2.5A, 24VDC 0.7A / 24VDC POWER SUPPLY MODULE, 3.3VDC 2.5A, 24VDC 0.7A	TELEMECANIQUE	BMX CPS 2010
		MODULE2	080	MODULE PROCESSEUR AVEC PORTS ETHERNET/MODBUS INTEGRES / PROCESSOR MODULE WITH INTEGRATED ETHERNET/MODBUS PORTS	TELEMECANIQUE	BMX P34 2020
		MODULE3	080	MODULE RESEAU ETHERNET TCP/IP 10/100Mbit/s, C30 / ETHERNET TCP/IP NETWORK MODULE 10/100Mbit/s, C30	TELEMECANIQUE	BMX NOE 0110
		MODULE4	080	MODULE 4 ENTREES ANALOGIQUES HAUT NIVEAU ISOLEES / 4 ISOLATED HIGH-LEVEL ANALOG INPUTS MODULE	TELEMECANIQUE	BMX AMI 0410
		MODULE5	080	MODULE 32 ENTREES TOR 24VDC / 32 DISCRETE INPUTS MODULE 24VDC	TELEMECANIQUE	BMX DDI 3202K
		MODULE6	080	MODULE 32 ENTREES TOR 24VDC / 32 DISCRETE INPUTS MODULE 24VDC	TELEMECANIQUE	BMX DDI 3202K
		MODULE7	080	MODULE 32 SORTIES TOR 24VDC 0.1A / 32 DISCRETE OUTPUTS MODULE 24VDC 0.1A	TELEMECANIQUE	BMX DDO 3202K
		MODULE8	080	CACHE DE PROTECTION / PROTECTIVE COVER	TELEMECANIQUE	BMX XEM 010
		MODULE9	080	CACHE DE PROTECTION / PROTECTIVE COVER	TELEMECANIQUE	BMX XEM 010
		QF1	032	INTER I BI 20A SANS VOYANT / SWITCH-DISCONNECTOR I, 2P, 20 A	MERLIN GERIN	15006
		QF2	034	DISJONCTEUR C60H-DC BI 4 A COURBE C / MINIATURE CIRCUIT BREAKER MULTI 9, C60H-DC, 2 POLES, 4 A, C CURVE	MERLIN GERIN	MGN61524
			034	CONTACT OF+SD/OF / AUxILIARY CONTACT, 1 OC + 1 SD/OC	MERLIN GERIN	26929
		QF4	034	DISJONCTEUR C60H-DC BI 1 A COURBE C / MINIATURE CIRCUIT BREAKER MULTI 9, C60H-DC, 2 POLES, 1 A, C CURVE	MERLIN GERIN	MGN61521
			034	CONTACT OF+SD/OF / AUxILIARY CONTACT, 1 OC + 1 SD/OC	MERLIN GERIN	26929
		QF5	034	DISJONCTEUR C60H-DC BI 2 A COURBE C / MINIATURE CIRCUIT BREAKER MULTI 9, C60H-DC, 2 POLES, 2 A, C CURVE	MERLIN GERIN	MGN61522
			034	CONTACT OF+SD/OF / AUxILIARY CONTACT, 1 OC + 1 SD/OC	MERLIN GERIN	26929
		QF7	035	DISJONCTEUR C60H-DC BI 1 A COURBE C / MINIATURE CIRCUIT BREAKER MULTI 9, C60H-DC, 2 POLES, 1 A, C CURVE	MERLIN GERIN	MGN61521
			035	CONTACT OF+SD/OF / AUxILIARY CONTACT, 1 OC + 1 SD/OC	MERLIN GERIN	26929
		QF8	035	DISJONCTEUR C60H-DC BI 2 A COURBE C / MINIATURE CIRCUIT BREAKER MULTI 9, C60H-DC, 2 POLES, 2 A, C CURVE	MERLIN GERIN	MGN61522
			035	CONTACT OF+SD/OF / AUxILIARY CONTACT, 1 OC + 1 SD/OC	MERLIN GERIN	26929
		QF9	036	DISJONCTEUR C60H-DC BI 2 A COURBE C / MINIATURE CIRCUIT BREAKER MULTI 9, C60H-DC, 2 POLES, 2 A, C CURVE	MERLIN GERIN	MGN61522
			036	CONTACT OF+SD/OF / AUxILIARY CONTACT, 1 OC + 1 SD/OC	MERLIN GERIN	26929
		QF10	036	DISJONCTEUR C60H-DC BI 1 A COURBE C / MINIATURE CIRCUIT BREAKER MULTI 9, C60H-DC, 2 POLES, 1 A, C CURVE	MERLIN GERIN	MGN61521
			036	CONTACT OF+SD/OF / AUxILIARY CONTACT, 1 OC + 1 SD/OC	MERLIN GERIN	26929
		QF3.1	034	DISJONCTEUR C60H-DC BI 1 A COURBE C / MINIATURE CIRCUIT BREAKER MULTI 9, C60H-DC, 2 POLES, 1 A, C CURVE	MERLIN GERIN	MGN61521
		QF3.2	034	DISJONCTEUR C60H-DC BI 2 A COURBE C / MINIATURE CIRCUIT BREAKER MULTI 9, C60H-DC, 2 POLES, 2 A, C CURVE	MERLIN GERIN	MGN61522
			034	CONTACT OF+SD/OF / AUxILIARY CONTACT, 1 OC + 1 SD/OC	MERLIN GERIN	26929
		QF6.1	034	DISJONCTEUR C60H-DC BI 1 A COURBE C / MINIATURE CIRCUIT BREAKER MULTI 9, C60H-DC, 2 POLES, 1 A, C CURVE	MERLIN GERIN	MGN61521
			034	CONTACT OF+SD/OF / AUxILIARY CONTACT, 1 OC + 1 SD/OC	MERLIN GERIN	26929
		QF6.2	035	DISJONCTEUR C60H-DC BI 1 A COURBE C / MINIATURE CIRCUIT BREAKER MULTI 9, C60H-DC, 2 POLES, 1 A, C CURVE	MERLIN GERIN	MGN61521
			035	CONTACT OF+SD/OF / AUxILIARY CONTACT, 1 OC + 1 SD/OC	MERLIN GERIN	26929
		QF6.3	035	DISJONCTEUR C60H-DC BI 1 A COURBE C / MINIATURE CIRCUIT BREAKER MULTI 9, C60H-DC, 2 POLES, 1 A, C CURVE	MERLIN GERIN	MGN61521
			035	CONTACT OF+SD/OF / AUxILIARY CONTACT, 1 OC + 1 SD/OC	MERLIN GERIN	26929
		U1	033	ALIMENTATION REGULEE A DECOUP. MONO 100...240VAC/24VDC 240W / UNIVERSAL POWER SUPPLY 1P 24V 10A	TELEMECANIQUE	ABL8RPS24100
		U2	046	SWITCH ETHERNET 14 PORTS 10/100 TX ET 2 PORTS 100 FX-MM / CONNEXIUM MANAGED SWITCH 14TX/2FX-MM	TELEMECANIQUE	TCSESM163F2CU0
		U4	046	ROUTEUR FIREWALL ADSL / ADSL FIREWALL ROUTER	ETIC	IPL-AD2
		U5	046	Modem 3G UT864 UMTS /	ETIC	M3GTELIT
		U6	046	Antenne GSM quadribande, GPRS, EDGE, UMTS /	ETIC	ANT207

The technical information contained in this document is the exclusive property of Schneider Electric Industries S.A.S and cannot be used or disclosed to third parties of any kind without its written consent. Only those drawings and diagrams remitted after order booking are binding for execution. All devices shown in this diagrams are in open position, drawn out with operating mechanism discharged and all power sources off.

Les informations techniques contenues dans ce document sont la propriete exclusive de Schneider Electric Industries S.A.S et ne peuvent etre utilisees ou divulguees a des tiers quels qu'ils soient sans son accord écrit. Seuls nous engagent pour execution les plans et schémas remis après enregistrement de la commande. Les appareils représentés sur ce schéma sont en position ouvert - désarmés - débrochés - toutes sources coupées.

Ind. / Rev	Date / Date	Modification / Modification	Archiv. / Micro-filmed	Ind. / Rev	Date / Date	Modification / Modification	Archiv. / Micro-filmed
00	22/11/2013	Edition originale / First issue					

NOMENCLATURE / PART LIST

MONITORING
PHOTOVOLTAIQUE
CASINO LOT 6
PDL / PTR
SITE DE CORTE

Schneider Electric

ABV00011

Projet - No commande / Project - Order No.	Indice / Rev	Folio / Sheet
FR-6000251	00	201

Localisation / Location	Installation / Function	Repère / Tag	Page / Sheet	Designation	Fabricant / Manufacturer	Ref. fabricant / Manufacturer Ref.
		U3.1	040	ISOLATEUR DE LIGNE RS485 / RS485 LINK INSULATOR	ETIC	SI485
		U3.2	040	ISOLATEUR DE LIGNE RS485 / RS485 LINK INSULATOR	ETIC	SI485
		U3.3	041	ISOLATEUR DE LIGNE RS485 / RS485 LINK INSULATOR	ETIC	SI485
		U3.4	041	ISOLATEUR DE LIGNE RS485 / RS485 LINK INSULATOR	ETIC	SI485
		U3.5	042	ISOLATEUR DE LIGNE RS485 / RS485 LINK INSULATOR	ETIC	SI485
		U3.6	042	ISOLATEUR DE LIGNE RS485 / RS485 LINK INSULATOR	ETIC	SI485
		U3.7	043	ISOLATEUR DE LIGNE RS485 / RS485 LINK INSULATOR	ETIC	SI485
		W001	040	CABLE 1 PAIRE TORSADEE BLINDEE / 1 SHIELDED TWISTED PAIR CABLE	BELDEN	9841
		W01	043	CABLE 1 PAIRE TORSADEE BLINDEE / 1 SHIELDED TWISTED PAIR CABLE	BELDEN	9841
		W002	040	CABLE 1 PAIRE TORSADEE BLINDEE / 1 SHIELDED TWISTED PAIR CABLE	BELDEN	9841
		W02	043	CABLE 1 PAIRE TORSADEE BLINDEE / 1 SHIELDED TWISTED PAIR CABLE	BELDEN	9841
		W003	040	CABLE 1 PAIRE TORSADEE BLINDEE / 1 SHIELDED TWISTED PAIR CABLE	BELDEN	9841
		W03	043	CABLE 1 PAIRE TORSADEE BLINDEE / 1 SHIELDED TWISTED PAIR CABLE	BELDEN	9841
		W004	040	CABLE 1 PAIRE TORSADEE BLINDEE / 1 SHIELDED TWISTED PAIR CABLE	BELDEN	9841
		W04	043	CABLE 1 PAIRE TORSADEE BLINDEE / 1 SHIELDED TWISTED PAIR CABLE	BELDEN	9841
		W005	041	CABLE 1 PAIRE TORSADEE BLINDEE / 1 SHIELDED TWISTED PAIR CABLE	BELDEN	9841
		W006	041	CABLE 1 PAIRE TORSADEE BLINDEE / 1 SHIELDED TWISTED PAIR CABLE	BELDEN	9841
		W007	041	CABLE 1 PAIRE TORSADEE BLINDEE / 1 SHIELDED TWISTED PAIR CABLE	BELDEN	9841
		W008	041	CABLE 1 PAIRE TORSADEE BLINDEE / 1 SHIELDED TWISTED PAIR CABLE	BELDEN	9841
		W009	042	CABLE 1 PAIRE TORSADEE BLINDEE / 1 SHIELDED TWISTED PAIR CABLE	BELDEN	9841
		W0010	043	CABLE 1 PAIRE TORSADEE BLINDEE / 1 SHIELDED TWISTED PAIR CABLE	BELDEN	9841
		W010	042	CABLE 1 PAIRE TORSADEE BLINDEE / 1 SHIELDED TWISTED PAIR CABLE	BELDEN	9841
		W011	042	CABLE 1 PAIRE TORSADEE BLINDEE / 1 SHIELDED TWISTED PAIR CABLE	BELDEN	9841
		W012	042	CABLE 1 PAIRE TORSADEE BLINDEE / 1 SHIELDED TWISTED PAIR CABLE	BELDEN	9841
		W013	042	CABLE 1 PAIRE TORSADEE BLINDEE / 1 SHIELDED TWISTED PAIR CABLE	BELDEN	9841
		W014	080	CORDON MODBUS RS485 3m RJ45 / FILS LIBRES / RS485 MODBUS CORD 3m RJ45 / FREE WIRES	SCHNEIDER	VW3A8306D30
		W015	059	CABLE 1 PAIRE TORSADEE BLINDEE / 1 SHIELDED TWISTED PAIR CABLE	BELDEN	9841
		W016	059	CABLE 1 PAIRE TORSADEE BLINDEE / 1 SHIELDED TWISTED PAIR CABLE	BELDEN	9841
		W017	059	CABLE 1 PAIRE TORSADEE BLINDEE / 1 SHIELDED TWISTED PAIR CABLE	BELDEN	9841
		W018	059	CABLE 1 PAIRE TORSADEE BLINDEE / 1 SHIELDED TWISTED PAIR CABLE	BELDEN	9841
		WAI0104A	081	CORDON PREEQUIPE POUR CONNECTION BMX AMI 0410 ET ABE 7CPA41*, 3m /	TELEMECANIQUE	BMX FCA300
		WCOM001	050	CABLE 2 PAIRES TORSADEES BLINDEES / 2 SHIELDED TWISTED PAIRS CABLE	BELDEN	9842
		WDI0105A/B	082	CORDON PREEQUIPE POUR EMBASE MODICOM TELEFAST ABE7, 2M / FCN TO 2 HE 2M CONNECTING CABLE	TELEMECANIQUE	BMXFCC203
		WDI0106A/B	086	CORDON PREEQUIPE POUR EMBASE MODICOM TELEFAST ABE7, 2M / FCN TO 2 HE 2M CONNECTING CABLE	TELEMECANIQUE	BMXFCC203
		WDI0107A/B	090	CORDON PREEQUIPE POUR EMBASE MODICOM TELEFAST ABE7, 2M / FCN TO 2 HE 2M CONNECTING CABLE	TELEMECANIQUE	BMXFCC203
		WET001	046	CORDON RESEAU ETHERNET BLINDE, CATEGORIE 5, PAIRE TORSADEE DROIT 2M /	ICTL	481011757N
		WET002	046	CORDON RESEAU ETHERNET BLINDE, CATEGORIE 5, PAIRE TORSADEE DROIT 2M /	ICTL	481011757N
		WET003	046	CORDON RESEAU ETHERNET BLINDE, CATEGORIE 5, PAIRE TORSADEE DROIT 2M /	ICTL	481011757N
		WET004	046	CORDON RESEAU ETHERNET BLINDE, CATEGORIE 5, PAIRE TORSADEE DROIT 2M /	ICTL	481011757N
		X1		BLOC DE JONCTION A VIS 2.5mm2, GRIS / SCREW TERMINAL BLOCK 2.5mm2, GREY	PHOENIX CONTACT	3001501
				COUVERCLE / COVER	PHOENIX CONTACT	3003020
		X2		BLOC DE JONCTION A VIS 2.5mm2, GRIS / SCREW TERMINAL BLOCK 2.5mm2, GREY	PHOENIX CONTACT	3001501
				COUVERCLE / COVER	PHOENIX CONTACT	3003020
		X3		BLOC DE JONCTION A VIS 2.5mm2, GRIS / SCREW TERMINAL BLOCK 2.5mm2, GREY	PHOENIX CONTACT	3001501
				COUVERCLE / COVER	PHOENIX CONTACT	3003020
		X4		BLOC DE JONCTION A VIS 2.5mm2, GRIS / SCREW TERMINAL BLOCK 2.5mm2, GREY	PHOENIX CONTACT	3001501
				COUVERCLE / COVER	PHOENIX CONTACT	3003020
		X5		BLOC DE JONCTION A VIS 2.5mm2, GRIS / SCREW TERMINAL BLOCK 2.5mm2, GREY	PHOENIX CONTACT	3001501
				COUVERCLE / COVER	PHOENIX CONTACT	3003020
		X7		BLOC DE JONCTION A VIS 2.5mm2, GRIS / SCREW TERMINAL BLOCK 2.5mm2, GREY	PHOENIX CONTACT	3001501

The technical information contained in this document is the exclusive property of Schneider Electric Industries S.A.S and cannot be used or disclosed to third parties of any kind without its written consent. Only those drawings and diagrams remitted after order booking are binding for execution. All devices shown in this diagrams are in open position, drawn out with operating mechanism discharged and all power sources off.

Les informations techniques contenues dans ce document sont la propriete exclusive de Schneider Electric Industries S.A.S et ne peuvent etre utilisees ou divulguees a des tiers quels qu'ils soient sans son accord écrit. Seuls nous engagent pour execution les plans et schémas remis après enregistrement de la commande. Les appareils représentés sur ce schéma sont en position ouvert - désarmés - débrochés - toutes sources coupées.

Ind. / Rev	Date / Date	Modification / Modification	Archiv. / Micro-filmed	Ind. / Rev	Date / Date	Modification / Modification	Archiv. / Micro-filmed
00	22/11/2013	Edition originale / First issue					

NOMENCLATURE / PART LIST

MONITORING
PHOTOVOLTAIQUE
CASINO LOT 6
PDL / PTR
SITE DE CORTE

Schneider Electric

ABV00011

Projet - No commande / Project - Order No.: FR-6000251

Indice / Rev: 00

Folio / Sheet: 202

Nom composant / Component name: Localisation (Location)	Installation (Function)	Repère (Tag)	Page (Sheet)	Designation	Fabricant (Manufacturer)	Ref. fabricant (Manufacturer Ref.)
				COUVERCLE / COVER	PHOENIX CONTACT	3003020
		X021		BLOC DE JONCTION A VIS 2.5mm2, GRIS / SCREW TERMINAL BLOCK 2.5mm2, GREY	PHOENIX CONTACT	3001501
				COUVERCLE / COVER	PHOENIX CONTACT	3003020
		X031		BLOC DE JONCTION A VIS 2.5mm2, GRIS / SCREW TERMINAL BLOCK 2.5mm2, GREY	PHOENIX CONTACT	3001501
				COUVERCLE / COVER	PHOENIX CONTACT	3003020
		X041		BLOC DE JONCTION A VIS 2.5mm2, GRIS / SCREW TERMINAL BLOCK 2.5mm2, GREY	PHOENIX CONTACT	3001501
		X051		BLOC DE JONCTION A VIS 2.5mm2, GRIS / SCREW TERMINAL BLOCK 2.5mm2, GREY	PHOENIX CONTACT	3001501
				COUVERCLE / COVER	PHOENIX CONTACT	3003020
		X061		BLOC DE JONCTION A VIS 2.5mm2, GRIS / SCREW TERMINAL BLOCK 2.5mm2, GREY	PHOENIX CONTACT	3001501
				COUVERCLE / COVER	PHOENIX CONTACT	3003020
		X71		BLOC DE JONCTION A VIS 2.5mm2, GRIS / SCREW TERMINAL BLOCK 2.5mm2, GREY	PHOENIX CONTACT	3001501
				COUVERCLE / COVER	PHOENIX CONTACT	3003020
		XAI0104A	081	EMBASE DE RACCORDEMENT 4 VOIES D'ENTREES ANA / CONNECTION SUB-BASES 4 ANALOG INPUTS CHANNELS	TELEMECANIQUE	ABE 7CPA410
		XDI0105A	082	EMBASE DE RACCORDEMENT PASSIVE 16 VOIES / PASSIVE CONNECTION SUB-BASE 16 CHANNELS	TELEMECANIQUE	ABE 7H16S21
		XDI0105B	084	EMBASE DE RACCORDEMENT PASSIVE 16 VOIES / PASSIVE CONNECTION SUB-BASE 16 CHANNELS	TELEMECANIQUE	ABE 7H16S21
		XDI0106A	086	EMBASE DE RACCORDEMENT PASSIVE 16 VOIES / PASSIVE CONNECTION SUB-BASE 16 CHANNELS	TELEMECANIQUE	ABE 7H16S21
		XDI0106B	088	EMBASE DE RACCORDEMENT PASSIVE 16 VOIES / PASSIVE CONNECTION SUB-BASE 16 CHANNELS	TELEMECANIQUE	ABE 7H16S21
		XDO0107A	090	EMBASE DE SORTIES A RELAIS 16 VOIES / SUB-BASE WITH FIXED ELECTROMECHANICAL RELAYS 16 CHANNELS	TELEMECANIQUE	ABE 7R16T330
		XDO0107B	092	EMBASE DE SORTIES A RELAIS 16 VOIES / SUB-BASE WITH FIXED ELECTROMECHANICAL RELAYS 16 CHANNELS	TELEMECANIQUE	ABE 7R16T330
		XKA1		BLOC DE JONCTION A VIS 2.5mm2, GRIS / SCREW TERMINAL BLOCK 2.5mm2, GREY	PHOENIX CONTACT	3001501
		Z1	032	FILTRE CEM HAUTE PERF., COURANT D'EMPLOI 3 A 16A / COMPACT PERF. EMI FILTER, DESIGN CURRENT 3 TO 16A	SCHAFFNER	FN 9675-6/06
		Z2	036	FILTRE CEM HAUTE PERF., COURANT D'EMPLOI 1 A 10A / COMPACT PERF. EMI FILTER, DESIGN CURRENT 1 TO 10A	SCHAFFNER	FN 682-4/06

The technical information contained in this document is the exclusive property of Schneider Electric Industries S.A.S and cannot be used or disclosed to third parties of any kind without its written consent. Only those drawings and diagrams remitted after order booking are binding for execution. All devices shown in this diagrams are in open position, drawn out with operating mechanism discharged and all power sources off.

Les informations techniques contenues dans ce document sont la propriete exclusive de Schneider Electric Industries S.A.S et ne peuvent etre utilisees ou divulguees a des tiers quels qu'ils soient sans son accord écrit. Seuls nous engagent pour execution les plans et schémas remis après enregistrement de la commande. Les appareils représentés sur ce schéma sont en position ouvert - désarmés - débrochés - toutes sources coupées.

Ind. (Rev)	Date (Date)	Modification / Modification	Archiv. (Micro-filmed)	Ind. (Rev)	Date (Date)	Modification / Modification	Archiv. (Micro-filmed)
00	22/11/2013	Edition originale / First issue					

NOMENCLATURE / PART LIST

MONITORING
PHOTOVOLTAIQUE
CASINO LOT 6
PDL / PTR
SITE DE CORTE

Schneider Electric

ABV00011

Projet - No commande (Project - Order No.)	Indice (Rev)	Folio (Sheet)
FR-6000251	00	203