The technical information contained in this document is the exclusive property of Schneider Electric Industries S.A.S and cannot be used or disclosed to third parties in any form without its written consent. Only those drawings and diagrams certified after order looking are binding for execution. All levers shown in the drawings are in open position, drawn out with operating mechanism discharged and all power sources off.

Les informations techniques contenues dans ce document sont la propriété exclusive de Schneider Electric Industries S.A.S et ne peuvent être utilisées ou divulguées à des tiers quels qu'ils soient sans son accord écrit. Seuls nous engagent les documents certifiés après commande. Les appareils représentés sur ce schéma sont en position ouvert - désarmés - déchoché - toutes sources coupées.

Ind Rev	Date Date	Modification / Modification	Nom / Name	Visa	Nom / Name	Visa	Nom / Name	Visa	Archiv. Micro-filmed
02	26/08/2011	DOE	G.CERCIAT		GUILLET				
01	25/03/2011	TQC	G.CERCIAT		GUILLET				
00	17/11/2010	Edition originale / First issue	PEYRON		GUILLET		CHARPE		
			Dessine / Drawn		Verifie / Checked		Approuve / Approved		

ARMOIRE MONITORING
PDL / PTR1
SCHEMA

MONITORING
PHOTOVOLTAIQUE
NARBONNE

Echelle
Scale
1/1

Unite / Department
P&EC

Schneider Electric

Code diffusion
Distribution code

Projet - No commande
Project - Order No.
FPVTB0272

02983651

Indice
Rev
02

Folio
Sheet
001

A3 garde - 11/2006

Folio Sheet	Designation Designation	Indice de modification Revision									
001	Page de garde cover sheet	00	01	02							
002	PAGE RECAPITULATIVE	00	01	02							
003	PAGE RECAPITULATIVE	00	01	02							
010	LEGENDE SYMBOLES N°1 - LEGEND OF SYMBOLS N°1	00									
011	LEGENDE SYMBOLES N°2 - LEGEND OF SYMBOLS N°2	00									
012	PRINCIPE DE REPERAGE - PRINCIPE OF MARKING	00									
013	REPERE ESSENTIEL - TABLE 1 - HIGHER-LEVEL DESIGNATION	00									
014	REPERE EMPLACEMENT PHYSIQUE - TABLE 2 - LOCATION OF ITEM	00									
015	REPERAGE MATERIEL - TABLE 3 - IDENTIFICATION ITEM	00									
019	Marquage NAME PLATE	00	01								
020	Unifilaire général de la liasse SINGLE LINE DIAGRAM	00	02								
021	Unifilaire général de la liasse SINGLE LINE DIAGRAM	00									
022	Unifilaire général de la liasse SINGLE LINE DIAGRAM	00	02								
028	Distribution des polarités POWER SUPPLY	00									
029	Distribution des polarités POWER SUPPLY	00									
030	Distribution des polarités POWER SUPPLY	00									
031	Distribution des polarités 24V CC POWER SUPPLY 24V DC	00	02								
032	Distribution des polarités 24V CC POWER SUPPLY 24V DC	00									
033	Distribution des polarités 24V CC POWER SUPPLY 24V DC	00	02								
036	Relayage RELAYS	00	01								
038	Commande COMMAND	00									
040	Extenseur Modbus RS485 24V CC RS485 LINK EXTENDER 24V DC	00									
043	Extenseur Modbus RS485 24V CC RS485 LINK EXTENDER 24V DC	00									
044	Coffret optique FIDJI V2 OPTICAL BOX FIDJI V2	00									
045	Switch ethernet 14 PORTS 10/100 TX ET 2 PORTS 100 FX-MM ETHERNET SWITCH 14TX/2FX-MM	00	02								
050	PC de télégestion PDL-PTR UNO-1170E PDL-PTR EMBEDDED AUTOMATION COMPUTER	00	01	02							
052	API NAPAC PLC NAPAC	00	02								
054	CARTE 16 ENTREES TOR ENTREES 1 à 8 DIGITAL INPUTS BOARD	00	02								
055	CARTE 16 ENTREES TOR ENTREES 9 à 16 DIGITAL INPUTS BOARD	00									
056	CARTE 16 ENTREES TOR ENTREES 9 A 16 DIGITAL INPUTS BOARD INPUTS 9 TO 16	00									
057	CARTE 16 ENTREES TOR ENTREES 1 à 8 DIGITAL INPUTS BOARD	00									
058	CARTE 16 ENTREES TOR ENTREES 9 à 16 DIGITAL INPUTS BOARD	00									
059	CARTE 4 ENTREES ANALOGIQUES UNIVERSELLES ANALOG INPUTS BOARD	00									
060	CARTE 4 SORTIES TOR RELAIS ELECTROMECANIQUES DIGITAL OUTPUTS BOARD	00									
061	RESERVES SUR BORNES SPARES	00									
062	RESERVES SUR BORNES SPARES	00									
063	CARTE 16 ENTREES TOR ENTREES 1 à 8 DIGITAL INPUTS BOARD	00									
064	CARTE 16 ENTREES TOR ENTREES 9 à 16 DIGITAL INPUTS BOARD	00									
065	CARTE 16 ENTREES TOR ENTREES 1 à 8 DIGITAL INPUTS BOARD	00									
066	CARTE 16 ENTREES TOR ENTREES 9 à 16 DIGITAL INPUTS BOARD	00									
080	AP1 - Configuration Automate M340	00	01								
081	E ANA - Module d'entrées	00	02								

The technical information contained in this document is the exclusive property of Schneider Electric Industries S.A.S and cannot be used or disclosed to third parties of any kind without its written consent. Only those drawings and documents signed and dated by Schneider Electric are valid. Drawings and diagrams shown in this document are in open position, drawn out with operating mechanism discharged and all power sources off.

Les informations techniques contenues dans ce document sont la propriété exclusive de Schneider Electric Industries S.A.S et ne peuvent être utilisées ou divulguées à des tiers quels qu'ils soient sans son accord écrit. Seuls nous engagent ceux revêtus de notre signature et datés. Les schémas et plans représentés sur ce document en les mises et schéma sont en position ouvert - désarmés - déclenchés après manœuvre du mécanisme et toutes sources coupées.

Archivage
Microfilmed

PAGE RECAPITULATIVE

MONITORING
PHOTOVOLTAIQUE
NARBONNE

Schneider Electric

02983651

Projet - No commande Project - Order No.	Indice Rev	Folio Sheet
FPVTB0272	02	002

A3 recap 1 - 11/2006

Folio Sheet	Designation Designation	Indice de modification Revision									
082	E TOR - Module d'entrées ENTREES 1 à 8	00									
083	E TOR - Module d'entrées ENTREES 9 à 16	00	02								
084	E TOR - Module d'entrées ENTREES 17 à 24	00									
085	E TOR - Module d'entrées ENTREES 25 à 32	00									
086	E TOR - Module d'entrées ENTREES 1 à 8	00									
087	E TOR - Module d'entrées ENTREES 9 à 16	00									
088	E TOR - Module d'entrées ENTREES 17 à 24	00									
089	E TOR - Module d'entrées ENTREES 25 à 32	00	02								
090	S TOR - Module de sorties SORTIES 1 à 8	00									
091	S TOR - Module de sorties SORTIES 9 à16	00									
092	S TOR - Module de sorties SORTIES 17 à 25	00									
093	S TOR - Module de sorties SORTIES 26 à 32	00									
150	BORNIER : =N201+AL01-X1	00									
151	BORNIER : =N201+AL01-X2	00									
152	BORNIER : =N201+AL01-X3	02									
153	BORNIER : =N201+AL01-X4	00									
154	BORNIER : =N201+AL01-X5	00									
155	BORNIER : =N201+AL01-X021	02									
156	BORNIER : =N201+AL01-X031	00									
157	BORNIER : =N201+AL01-X041	00									
158	BORNIER : =N201+AL01-X043	00									
159	BORNIER : =N201+AL01-X044	00									
160	BORNIER : =N201+AL01-X051	00									
161	BORNIER : =N201+AL01-X061	00									
162	BORNIER : =N201+AL01-XKA1	00									
200	NOMENCLATURE	02									
201	NOMENCLATURE	02									
202	NOMENCLATURE	02									

The technical information contained in this document is the exclusive property of Schneider Electric Industries S.A.S and cannot be used or disclosed to third parties of any kind without its written consent. Only those drawings and documents marked "Approved for construction" are authorized to be used for the purpose of carrying out the work. Those are in open position, drawn out with operating mechanism discharged and all power sources off.

Les informations techniques contenues dans ce document sont la propriété exclusive de Schneider Electric Industries S.A.S et ne peuvent être utilisées ou divulguées à des tiers quels qu'ils soient sans son accord écrit. Seuls nous engagent ceux marqués "Bon pour construction". Les appareils représentés sur ce schéma sont en position ouvert - désarmés - déclenchés - toutes sources coupées.

Archivage
Microfilmed

PAGE RECAPITULATIVE

MONITORING
PHOTOVOLTAIQUE
NARBONNE

Schneider Electric

02983651

Projet - No commande Project - Order No.	Indice Rev	Folio Sheet
FPVTB0272	02	003

SYMBOLE SYMBOL	CODE	LEGENDE DESCRIPTION	SYMBOLE SYMBOL	CODE	LEGENDE DESCRIPTION	SYMBOLE SYMBOL	CODE	LEGENDE DESCRIPTION
		CONTACT A FERMETURE MAKE CONTACT			DISPOSITIF D'ACCROCHAGE EN PRISE DEVICE FOR RESTRICTING MOVEMENT BLOCKED POSITION		G	ELEMENT DE PILE OU ACCUMULATEUR PRIMARU CELL OR ACCUMULATOR
		CONTACT A OUVERTURE BREAK CONTACT			DISPOSITIF D'ACCROCHAGE LIBERE DEVICE FOR RESTRICTING MOVEMENT UNBLOCKED POSITION			
		CONTACT INVERSEUR CHANGE OVER CONTACT			TERRE DE PROTECTION EARTH PROTECTION		H	LAMPE DE SIGNALISATION SIGNAL LAMP
		CONTACT NO TEMPORISE AU TRAVAIL MAKE CONTACT DELAY WHEN OPERATING			TERRE FONCTIONNELLE FUNCTIONNAL EARTH		H	VOYANT MECANIQUE DE SIGNALISATION MECHANICAL INDICATOR
		CONTACT NF TEMPORISE AU TRAVAIL BREAK CONTACT DELAY WHEN OPERATING			TERRE EARTH		H	AVERTISSEUR HORN
		CONTACT NO TEMPORISE AU REPOS MAKE CONTACT DELAY WHEN RELEASING	P	B	COMMANDE PAR PRESSION OPERATED BY PRESSURE		H	SONNERIE HORN
		CONTACT NF TEMPORISE AU REPOS MAKE CONTACT DELAY WHEN RELEASING	U	B	COMMANDE PAR TEMPERATURE OPERATED BY TEMPERATURE			
		CONTACT DE PASSAGE A LA FERMETURE PASSING MAKE CONTACT CLOSING NOMENTARILY DURING OPERATION	h	B	COMMANDE PAR NIVEAU OPERATED BY LEVEL		KA	RELAIS - ORGANE DE COMMANDE RELAY - COIL
		CONTACT DE PASSAGE A L'OUVERTURE PASSING BREAK CONTACT CLOSING NOMENTARILY DURING OPERATION					KA	RELAIS A MISE AU REPOS RETARDEE SLOW RELEASING RELAY COIL
		CONTACT A FERMETURE ANTERIEURE AUX AUTRES CONTACTS DE L'ENSEMBLE MAKE CONTACT WICH OPERATES EARLIER RELATIVE TO THE ASSEMBLY OF CONTACT		C	CAPACITE - CONDENSATEUR CAPACITANCE - CAPACITOR		KA	RELAIS A MISE AU TRAVAIL RETARDEE SLOW OPERATING RELAY COIL
		CONTACT A FERMETURE POSTERIEURE AUX AUTRES CONTACTS DE L'ENSEMBLE MAKE CONTACT WICH OPERATES LATER RELATIVE TO THE ASSEMBLY OF CONTACT		E	RESISTANCE DE CHAUFFAGE HEATING RESISTOR		KM	CONTACTEUR CONTACTOR
		CONTACT A OUVERTURE POSTERIEURE AUX AUTRES CONTACTS DE L'ENSEMBLE BREAK CONTACT WICH OPERATES LATER RELATIVE TO THE ASSEMBLY OF CONTACT						
		CONTACT A OUVERTURE ANTERIEURE AUX AUTRES CONTACTS DE L'ENSEMBLE MAKE CONTACT WICH OPERATES EARLIER RELATIVE TO THE ASSEMBLY OF CONTACT		F	PARAFOUDRE LIGHTNING ARRESTER		P	INDICATEUR - SYMBOLE GENERAL INDICATING INSTRUMENT - GENERAL SYMBOL
		DISPOSITIF D'EMBROCHAGE WITHDRAWABLE DEVICE		F	COUPE CIRCUIT FUSE		P	ENREGISTREUR- SYMBOLE GENERAL RECORDING INSTRUMENT - GENERAL SYMBOL
		VERROUILLAGE MECANIQUE MECHANICAL INTERLOCK		F	DETECTION DE SURINTENSITE - EFFET THERMIQUE OVERCURRENT DETECTION - THERMAL EFFECT		P	COMPTEUR- SYMBOLE GENERAL INTEGRATING METER - GENERAL SYMBOL
		ENROULEMENT WINDING		F	DETECTION DE SURINTENSITE - EFFET MAGNETIQUE OVERCURRENT DETECTION - MAGNETIC EFFET			

The technical information contained in this document is the exclusive property of Schneider Electric Industries S.A.S and cannot be used or disclosed to third parties of any kind without its written consent. Only those drawings and documents related to order, which are marked "Approved for construction" may be used. All devices shown in the drawings are in open position, drawn out with operating mechanism discharged and all power sources off.

Les informations techniques contenues dans ce document sont la propriete exclusive de Schneider Electric Industries S.A.S et ne peuvent etre utilisees ou divulguees a des tiers quels qu'ils soient sans son accord ecrit. Seuls nous engagent ceux documents relatifs a une commande, qui sont marqués "A fabriquer". Les appareils montrés sur ce schéma sont en position ouvert - désarmés - débrochés - toutes sources coupées.

Ind. Rev	Date Date	Modification / Modification	Archiv. Micro-filmed	Ind. Rev	Date Date	Modification / Modification	Archiv. Micro-filmed
00	17/11/2010	Edition originale / First issue					

LEGENDE SYMBOLES N°1 - LEGEND OF SYMBOLS N°1

MONITORING PHOTOVOLTAIQUE NARBONNE

Schneider Electric

02983651

Projet - No commande / Project - Order No.	Indice / Rev	Folio / Sheet
FPVTB0272	00	010

A3 suite - 11/2006

SYMBOLE SYMBOL	CODE	LEGENDE DESCRIPTION	SYMBOLE SYMBOL	CODE	LEGENDE DESCRIPTION	SYMBOLE SYMBOL	CODE	LEGENDE DESCRIPTION
	Q	INTERRUPTEUR SWITCH		S	COMMANDE PAR LEVIER OPERATED BY LEVER		U	CONVERTISSEUR TRANSDUCER
	Q	DISJONCTEUR CIRCUIT BREAKER		S	COMMANDE PAR CLEF OPERATED BY KEY			
	Q	SECTIONNEUR DISCONNECTOR (ISOLATOR)		S	TL OU TPL POUR SECTIONNEUR DISCREPANCY SWITCH FOR DISCONNECTOR		V	FONCTION REDRESSEUSE RECTIFYING FUNCTION
	Q	INTERRUPTEUR SECTIONNEUR SWITCH DISCONNECTOR		S	TL OU TPL POUR DISJONTEUR DISCREPANCY SWITCH FOR CB			
M	Q	COMMANDE PAR MOTEUR OPERATED BY MOTOR		S	BOITIER DE SIGNALISATION ALARM ANNUNCIATOR			
	R	SHUNT SHUNT		T	TRANSFORMATEUR DE COURANT UNIIFILAIRE CURRENT TRANSFORMER SLD		X	BOITE D'ESSAI TEST BLOCK
	R	RESISTANCE RESISTOR		T	TRANSFORMATEUR DE COURANT MULTIFILAIRE CURRENT TRANSFORMER TRIPOLAR DRAWING		X	BORNE SIMPLE ORDINARY TERMINAL BLOCK
				T	TRANSFORMATEUR DE TENSION MULTIFILAIRE VOLTAGE TRANSFORMER TRIPOLAR DRAWING		X	BORNE SECTIONABLE INTERRUPTIBLE TERMINAL BLOCK
	S	CONTACT DE POSITION NO MAKE CONTACT OF LIMIT SWITCH		T	ENROULEMENT DE TRANFORMATEUR DE PUISSANCE - MULTIFILAIRE POWER TRANSFORMER WINDING - TRIPOLAR DRAWING		X	BORNE FUSIBLE FUSE CARIER TERMINAL BLOCK
	S	CONTACT DE POSITION NF BREAK CONTACT OF LIMIT SWITCH		T	ENROULEMENT DE TRANFORMATEUR DE PUISSANCE - MULTIFILAIRE POWER TRANSFORMER WINDING - TRIPOLAR DRAWING		X	BORNE DIODE DIODE TERMINAL BLOCK
	S	COMMUTATEUR UNIPOLAIRE A N DIRECTIONS SINGLE POLE N POSITIONS SWITCH		T	TRANFORMATEUR DE PUISSANCE - UNIFILAIRE POWER TRANSFORMER - SLD		X	BORNE RESISTANCE RESISTOR TERMINAL BLOCK
	S	COMMANDE PAR POUSSOIR OPERATED BY PUSHING		T	AUTOTRANFORMATEUR DE PUISSANCE - UNIFILAIRE POWER AUTOTRANSFORMER WINDING - SLD		X	BROCHE MALE DE CONNECTEUR MAL CONNECTOR PIN
	S	COMMANDE PAR TIRETTE OPERATED BY PULLING		T	TRANSFORMATEUR D'ISOLEMENT ISOLATING TRANSFORMER		X	BROCHE FEMELLE DE CONNECTEUR FEMALE CONNECTOR PIN
	S	COMMANDE ROTATIVE OPERATED BY TURNING						
	S	BOUTON POUSSOIR COUP DE POING EMERGENCY SWITCH						

The technical information contained in this document is the exclusive property of Schneider Electric Industries S.A.S and cannot be used or disclosed to third parties of any kind without its written consent. Only those drawings and diagrams certified for construction are valid. Unless otherwise specified, all devices shown in the diagrams are in open position, drawn out with operating mechanism discharged and all power sources off.

Les informations techniques contenues dans ce document sont la propriete exclusive de Schneider Electric Industries S.A.S et ne peuvent etre utilisees ou divulguees a des tiers quels qu'ils soient sans son accord ecrit. Seuls nous engagent ceux des schemas certifies aptes a etre construits. Les appareils representes sur ce schéma sont en position ouvert - désarmés - débrochés - toutes sources coupées.

Ind. Rev	Date Date	Modification / Modification	Archiv. Micro-filmed	Ind. Rev	Date Date	Modification / Modification	Archiv. Micro-filmed
00	17/11/2010	Edition originale / First issue					

LEGENDE SYMBOLES
N°2
-
LEGEND OF SYMBOLS
N°2

MONITORING
PHOTOVOLTAIQUE
NARBONNE

Schneider Electric

02983651

Projet - No commande Project - Order No.	Indice Rev	Folio Sheet
FPVTB0272	00	011

A3 suite - 11/2006

LE REPERAGE DES APPAREILS EST CONFORME A LA NORME CEI. ADDITION DE 4 BLOCS DE CARACTERES

= ANN	+ AANN	- AA*N*N	: CC*C*
bloc 1*	bloc 2	bloc 3	bloc 4

A = Alphabétique
N = Numérique
C = Alphanumérique
* = facultatif

Ex : =D01 +AB01 -KA1 :13

- :13 — repère du N° de borne
- -KA1 — repère du matériel (racine et n° d'ordre)
- +AB01 — repère de l'emplacement physiquel (zone ; localisation)
- =D01 — repère essentiel (ensemble ou fonction)

bloc 1 =ANN "=" symbole distinctif **repère essentiel**

Repère principal caractérisant chaque subdivision importante d'une installation ou ensemble (fonctionnel). Il est facultatif.
Le 1° caractère est choisi dans la "TABLE 1.
Cette table donne les lettres repères des niveaux de tension et des fonctions non spécifiques à une travée ou un niveau de tension.

bloc 2 +AANN "+" symbole distinctif **repère de l'emplacement physique**

Repère de l'adresse physique du matériel.
Repère de l'équipement qui contient le matériel (choix des deux premiers caractères dans la "TABLE 2").

bloc 3 -AA*N*N "-" symbole distinctif **repère matériel**

Repère complet du nom de l'appareil. La première lettre indique la fonction générale de l'appareil. Choix "TABLE 3".

bloc 4 :CC*C* ":" symbole distinctif **repère du N° de borne**

Repère composé indifféremment de lettres ou de chiffres.

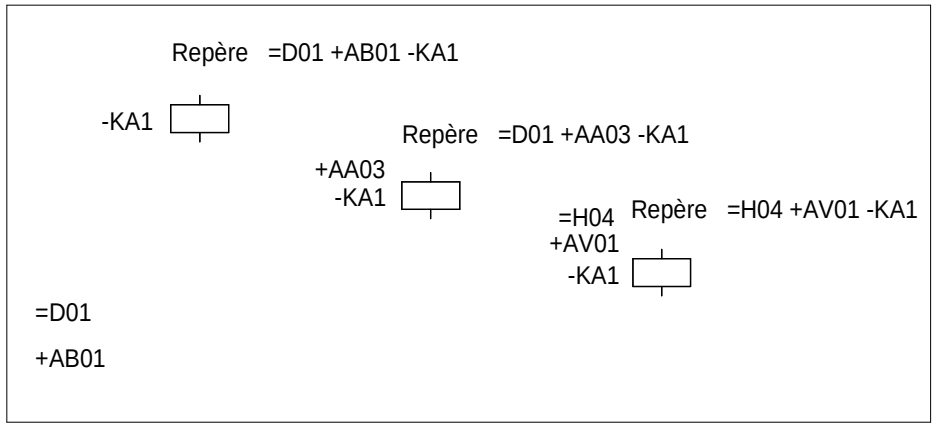

ACCORDING TO STANDARD, MARKING OF EQUIPMENTS IS MADE WITH 4 BLOCKS OF CHARACTERS

= ANN	+ AANN	- AA*N*N	: CC*C*
block 1*	block 2	block 3	block 4

A = Alphabetic
N = Numeric
C = Alphanumeric
* = optional

Ex : =D01 +AB01 -KA1 :13

- :13 — terminal designation
- -KA1 — identification of item (root & sequence N°)
- +AB01 — location of item (zone ; location)
- =D01 — higher-level designation (set or function)

block 1 =ANN "=" distinctive symbol **higher level designation**

Item designation for any major part of plant or function. Optional.
First character is given by "TABLE 1".
This table gives codes for voltage levels and for no attached functions to a particular bay or voltage level.

block 2 +AANN "+" distinctive symbol **location of item**

Designation for location item.
Indicates equipment wich conttains the item (choice of the 2 first characters "TABLE 2").

block 3 -AA*N*N "-" distinctive symbol **identification of item**

Complete designation of item identification. 1st character indicates general function of item. Choice "TABLE 3".

block 4 :CC*C* ":" distinctive symbol **terminal designation**

Designation composed of letters or numbers.

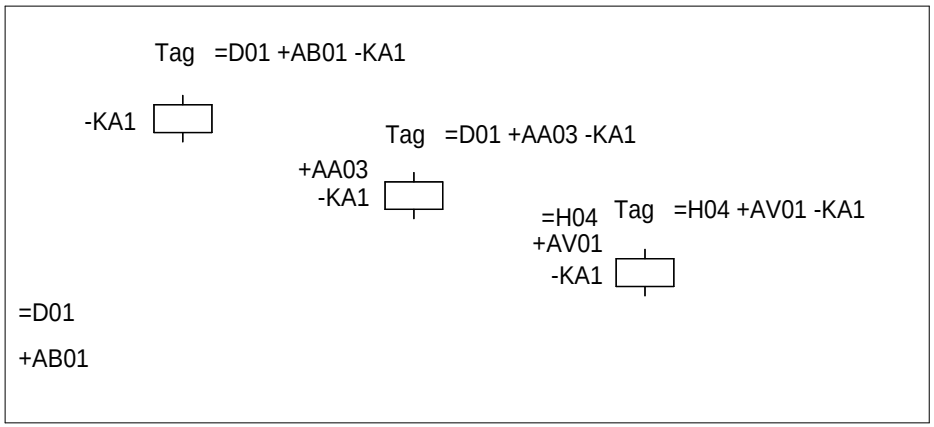

The technical information contained in this document is the exclusive property of Schneider Electric Industries S.A.S and cannot be used or disclosed to third parties of any kind without its written consent. Only those drawings and diagrams certified as "Approved" are valid for construction. All rights reserved. Power supplies are in open position, drawn out with operating mechanism discharged and all power sources off.

Les informations techniques contenues dans ce document sont la propriete exclusive de Schneider Electric Industries S.A.S et ne peuvent etre utilisees ou divulguees a des tiers quels qu'ils soient sans son accord ecrit. Seuls nous engagent ceux des schemas certifies "Approuve". Les appareils sont en position ouvert - ressorts armes - sans energie et les sources sur ce schéma sont en position ouvert - désarmés - débrochés - toutes sources coupées.

Ind. Rev	Date Date	Modification / Modification	Archiv. Micro-filmed	Ind. Rev	Date Date	Modification / Modification	Archiv. Micro-filmed
00	17/11/2010	Edition originale / First issue					

PRINCIPE DE REPERAGE
-
PRINCIPE OF MARKING

MONITORING
PHOTOVOLTAIQUE
NARBONNE

Schneider Electric

02983651

Projet - No commande / Project - Order No.	Indice / Rev	Folio / Sheet
FPVTB0272	00	012

A3 suite - 11/2006

NIVEAUX DE TENSION

LETTRES	TENSIONS
B	> 420kV
C	380 à 419kV
D	220 à 379kV
E	110 à 219kV
F	60 à 109kV
G	45 à 59kV
H	30 à 44kV
J	20 à 29kV
K	10 à 19kV
L	6 à 9kV
M	1 à 5kV
N0	500 - 999VCA
N1	300 - 499VCA
N2	50 - 299VCA
N3	< 49VCA
N5	> 250VCC
N6	150 - 249VCC
N7	50 - 149VCC
N8	25 - 49VCC
N9	< 24VCC

FONCTIONS NON SPECIFIQUES A UNE TRAVEE OU A UN NIVEAU DE TENSION

LETTRES	FONCTIONS
Q	MESURE - COMPTAGE - ENREGISTREMENT
R	PROTECTIONS
S	ECLAIRAGE - CLIMATISATION - INSTAL DOMESTIQUE
T	TRANSFORMATEUR
U	COMMUNS - TRANCHE GENERALE
V	
W	INTERFACES
X	CONSIGNATEURS - OSCILLOPERTURBOGRAPHE
Y	SYSTEME TELECOMMUNICATION
Z	CABLE

Le numéro de la travée est donné par deux chiffres caractéristiques de 01 à 99.
Les chiffres "00" sont utilisés pour les équipements communs à un niveau de tension et plusieurs travées.

ex : =E00, repère essentiel de l'ensemble fonctionnel commun à toutes les travées 132kV.
+E00.AB01, armoire de relayage N°1 (protection bar re)

EXEMPLES : +E04 Indique que l'emplacement appartient en totalité à la travée 110kV N°04
=C05 Indique la travée 400kV N°05
=R01 Indique l'ensemble fonctionnel "PROTECTION INCENDIE" N°01

LEVEL VOLTAGE

LETTRES	VOLTAGE
B	> 420kV
C	380 à 419kV
D	220 à 379kV
E	110 à 219kV
F	60 à 109kV
G	45 à 59kV
H	30 à 44kV
J	20 à 29kV
K	10 à 19kV
L	6 à 9kV
M	1 à 5kV
N0	500 - 999VAC
N1	300 - 499VAC
N2	50 - 299VAC
N3	< 49VAC
N5	> 250VDC
N6	150 - 249VDC
N7	50 - 149VDC
N8	25 - 49VDC
N9	< 24VDC

NO ATTACHED FUNCTIONS TO A PARTICULAR BAY OR A VOLTAGE LEVEL

LETTRES	VOLTAGE
Q	MEASURING - RECORDING - METERING
R	PROTECTIONS
S	LIGHTING, AIR CONDITIONING, DOMESTIC
T	TRANSFORMER
U	COMMONS
V	
W	INTERFACES
X	EVENTS & FAULT RECORDER, SUPERVISION
Y	TELECOMMUNICATION SYSTEM, ALARMS STATUS
Z	CABLE

Bay number is given by two figures from 01 to 99.
Figures "00" are used for common equipment to a voltage level and several bays

eg ; =E00, higher level of designation 132kV busbar
+E00, AB01, 132kV common relaying cubicle N°1 (bus bar protection)

EXAMPLES : +E04 Indicates that the localisation is fully attached to bay 110kV N°04
=C05 Indicates bay 400kV N°05
=R01 Indicates the function "FIRE PROTECTION" N° 01

The technical information contained in this document is the exclusive property of Schneider Electric Industries S.A.S and cannot be used or disclosed to third parties of any kind without its written consent. Only those drawings and documents entered in orders shall be considered as contractual documents. All drawings shown in this document are in open position, drawn out with operating mechanism discharged and all power sources off.

Les informations techniques contenues dans ce document sont la propriete exclusive de Schneider Electric Industries S.A.S et ne peuvent etre utilisees ou divulguees a des tiers quels qu'ils soient sans son accord ecrit. Seuls nous engagent les documents entrant dans le cadre d'une commande. Les appareils representes sur ce schéma sont en position ouvert - désarmés - débrochés - toutes sources coupées.

Ind. Rev	Date Date	Modification / Modification	Archiv. Micro-filmed	Ind. Rev	Date Date	Modification / Modification	Archiv. Micro-filmed
00	17/11/2010	Edition originale / First issue					

REPERE ESSENTIEL
- TABLE 1 -
HIGHER-LEVEL DESIGNATION

MONITORING
PHOTOVOLTAIQUE
NARBONNE

Schneider Electric

02983651

Projet - No commande Project - Order No.	Indice Rev	Folio Sheet
FPVTB0272	00	013

A3 suite - 11/2006

CODE	DESIGNATION
AC	Tableau de commande et protection Control and relay board
AD	Tableau de comptage - mesure Metering - Measuring board
AE	Armoire enregistreur de pertubations Fault recorder cubicle
AF	Armoire de travée Marshalling kiosk
AG	Coffret intensité Current box
AH	Coffret tension Voltage box
AJ	Armoire - coffret d'éclairage Lighting cubicle - box
AL	Armoire monitoring de livraison (PDL) Monitoring delivery board (PDL)
AM	Coffret auxiliaires transformateur Transformer auxiliaries box
AN	Coffret régleur transformateur On load tap changer box
AO	Armoire / coffret synchro Synchro panel
AP	Armoire monitoring de transformation (PTR) Monitoring transformer board (PTR)

CODE	DESIGNATION
AQ	Armoire contrôle et régulation tension du transformateur Transformer auto voltage regulation cubicle
AS	Armoire auxiliaires courant alternatif AC low voltage auxiliaries cubicle
AT	Armoire auxiliaires courant continu DC low voltage auxiliaries cubicle
AU	Armoire auxiliaires groupe de secours Emergency generator auxiliaries cubicle
AV	Caisson-coffret BT des cellules MT MV SWGR low voltage cubicle-box
AW	Armoire des auxiliaires disjoncteur Circuit breaker auxiliaries cubicle
AX	Armoire des auxiliaires sectionneur Disconnecting switch auxiliaries cubicle

The technical information contained in this document is the exclusive property of Schneider Electric Industries S.A.S and cannot be used or disclosed to third parties of any kind without its written consent. Only those drawings and diagrams signed and dated are valid. All other documents are shown for information only. All devices shown in the drawings are in open position, drawn out with operating mechanism discharged and all power sources off.

Les informations techniques contenues dans ce document sont la propriete exclusive de Schneider Electric Industries S.A.S et ne peuvent etre utilisees ou divulguees a des tiers quels qu'ils soient sans son accord ecrit. Seuls nous engagent les plans signes et datés. Les autres documents sont donnés a titre indicatif. Les appareils représentés sur ce schéma sont en position ouvert - désarmés - débrochés - toutes sources coupées.

Ind. Rev	Date Date	Modification / Modification	Archiv. Micro-filmed	Ind. Rev	Date Date	Modification / Modification	Archiv. Micro-filmed
00	17/11/2010	Edition originale / First issue					

REPERE EMPLACEMENT PHYSIQUE

- TABLE 2 -

LOCATION OF ITEM

MONITORING
PHOTOVOLTAIQUE
NARBONNE

Schneider Electric

02983651

Projet - No commande Project - Order No.	Indice Rev	Folio Sheet
FPVTB0272	00	014

A3 suite - 11/2006

CODE	DESIGNATION - (Famille de symbole) / (Family of symbol)
A	Ensemble, Sous-ensemble - (démarreur de moteur, automates) Assemblie, Subassemblie - (motor starter, programmable logic device)
B	Transducteur de grandeur non électrique en grandeur électrique - (détecteur, capteur) Transducer from non electrical to electrical quantity - (detector, sensor)
C	Condensateur Capacitor
D	Operateur binaire, Mise en mémoire, Temporisation Binary operator, Storage device delay, Delay device
E	Matériel divers - (chauffage, éclairage, divers) Miscellaneous - (heating, lighting, various)
F	Dispositif de protection - (fusible, protection, relais thermique & magnétique, relais de mesure) Protective device - (fuse, thermal & magnetic relay, measuring relay)
G	Générateur, Alimentation de puissance - (générateur, batterie) Generator, Power supply - (generator, battery)
H	Dispositif de signalisation - (signalisation) Signalling device - (signalling)
KA	Relais, Contacteur - (relais auxiliaire, contact) Relay, Contactor - (auxiliairy relay, contact)
KM	Relais, Contacteur - (contacteur de puissance, contact) Relay, Contactor - (power contactor, contact)
L	Reactance - (inductance) Reactor - (inductance)
M	Moteur Motor
N	Dispositif analogique-numérique Analogue digital device
P	Instruments de mesure - (appareil de mesure, indicateur, enregistreur) Measuring equipment - (measuring instrument)
Q	Appareil de connexion pour circuit de puissance - (disjoncteur, interrupteur, sectionneur, contacteur disj) Switching device for power circuit - (circuit breaker,switch, disconnector,circuit breaker contactor)

CODE	DESIGNATION - (Famille de symbole) / (Family of symbol)
R	Résistance - (résistance, shunt) Resistor - (resistor, shunt)
S	Appareil de connexion pour circuit de conduite, Selecteur - (bouton, commutateur,fin de course) Switching device for control, Circuit-selector - (button, turn switch, limit switch)
T	Transformateur Transformer
U	Transducteur, Convertisseur Transducer, Converter
V	Semiconducteur Semiconductor
W	Conducteur - Câble Conductor - Cable
X	Bornes - (prise de courant, répartiteur, borne) Terminals - (plug-in soket, distributor, terminal)
Y	Appareil mécanique actionné électriquement - (frein, électrovane) Electrical operated mechanical device - (brake, electrovalve)
Z	Régulateur, Filtre, Correcteur Regulator, Filter, Compandor

The technical information contained in this document is the exclusive property of Schneider Electric Industries S.A.S and cannot be used or disclosed to third parties of any kind without its written consent. Only those drawings and diagrams certified for construction are approved for production. All devices shown in the drawings are in open position, drawn out with operating mechanism discharged and all power sources off.

Les informations techniques contenues dans ce document sont la propriete exclusive de Schneider Electric Industries S.A.S et ne peuvent être utilisées ou divulguées à des tiers quels qu'ils soient sans son accord écrit. Seuls nous engagent les plans certifiés "bons pour construire". Les appareils sont représentés en position ouverte, hors charge, et sans alimentation sur ce schéma sont en position ouvert - désarmés - débrochés - toutes sources coupées.

Ind. Rev	Date Date	Modification / Modification	Archiv. Micro-filmed	Ind. Rev	Date Date	Modification / Modification	Archiv. Micro-filmed
00	17/11/2010	Edition originale / First issue					

REPERAGE MATERIEL

- TABLE 3 -

IDENTIFICATION ITEM

MONITORING
PHOTOVOLTAIQUE
NARBONNE

Schneider Electric

02983651

Projet - No commande Project - Order No.	Indice Rev	Folio Sheet
FPVTB0272	00	015

A3 suite - 11/2006

The technical information contained in this document is the exclusive property of Schneider Electric Industries S.A.S and cannot be used or disclosed to third parties of any kind without its written consent. Only those drawings and documents emanating directly from Schneider Electric Industries S.A.S are shown to be accurate. All devices shown in the drawings are in open position, drawn out with operating mechanism discharged and all power sources off.

Les informations techniques contenues dans ce document sont la propriete exclusive de Schneider Electric Industries S.A.S et ne peuvent être utilisées ou divulguées à des tiers quels qu'ils soient sans son accord écrit. Seuls nous engagent les documents emanant directement de Schneider Electric Industries S.A.S. Les appareils sont montrés en position ouverte sur ce schéma sont en position ouvert - désarmés - débrochés - toutes sources coupées.

ETIQUETTE A
COLLEE A L'INTERIEUR DE LA PORTE
EN BAS COTE GAUCHE

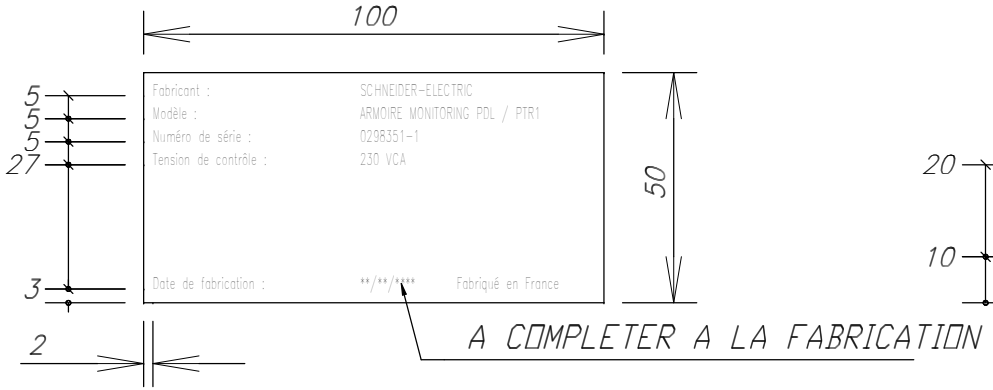

PLAQUE DILOPHANE GRAVEE AUTO-ADHESIVE
ECRITURE NOIRE SUR FOND BLANC
HAUTEUR DES LETTRES : 2.5 mm
CARACTERES : HELVETICA-NARROW

ETIQUETTE B

PLAQUE DILOPHANE GRAVEE AUTO-ADHESIVE
ECRITURE NOIRE SUR FOND BLANC
HAUTEUR DES LETTRES : 10 mm
CARACTERES : HELVETICA-NARROW

Ind. Rev	Date Date	Modification / Modification	Archiv. Micro-filmed	Ind. Rev	Date Date	Modification / Modification	Archiv. Micro-filmed
01	25/03/2011	TQC					
00	17/11/2010	Edition originale / First issue					

Marquage
NAME PLATE

MONITORING
PHOTOVOLTAIQUE
NARBONNE

Schneider Electric

02983651

Projet - No commande / Project - Order No.	Indice Rev	Folio Sheet
FPVTB0272	01	019

A3 suite - 11/2006

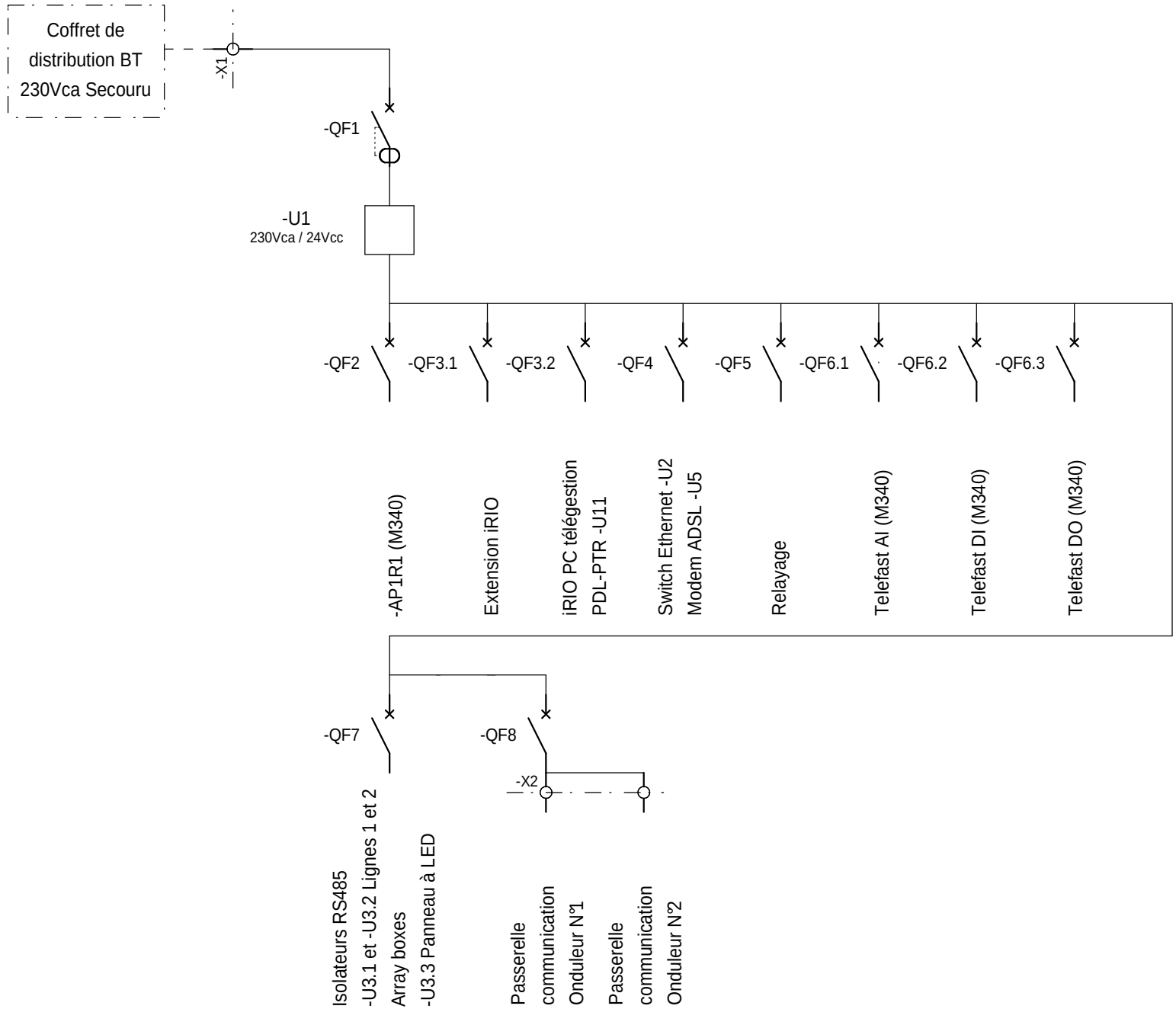

The technical information contained in this document is the exclusive property of Schneider Electric Industries S.A.S and cannot be used or disclosed to third parties of any kind without its written consent. Only those drawings and diagrams specified and delivered under contract are deemed to be accurate. All devices shown in the drawings are in open position, drawn out with operating mechanism discharged and all power sources off.

Les informations techniques contenues dans ce document sont la propriete exclusive de Schneider Electric Industries S.A.S et ne peuvent etre utilisees ou divulguees a des tiers quels qu'ils soient sans son accord ecrit. Seuls nous engagent les plans et schemas ecrits et delivres contractuellement. Les appareils sont figures en position ouverte, les ressorts de commande decharges et toutes sources coupées.

Ind. Rev	Date Date	Modification / Modification	Archiv. Micro-filmed	Ind. Rev	Date Date	Modification / Modification	Archiv. Micro-filmed
02	26/08/2011	DOE					
00	17/11/2010	Edition originale / First issue					

Unifilaire général de la liasse

SINGLE LINE DIAGRAM

MONITORING PHOTOVOLTAIQUE NARBONNE

Schneider Electric

02983651

Projet - No commande Project - Order No.	Indice Rev	Folio Sheet
FPVTB0272	02	020

A3 suite - 11/2006

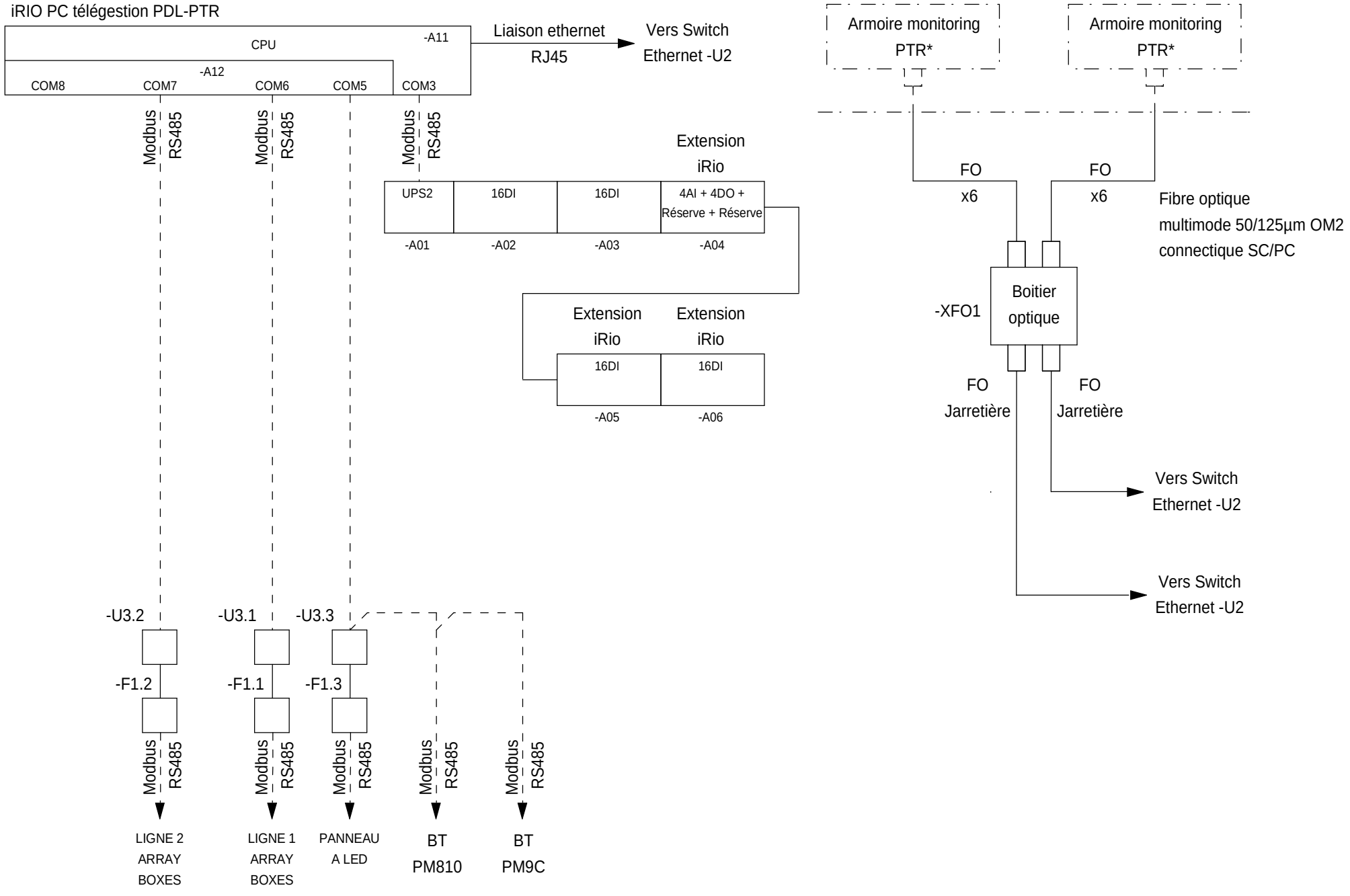

The technical information contained in this document is the exclusive property of Schneider Electric Industries S.A.S and cannot be used or disclosed to third parties of any kind without its written consent. Only those drawings and documents certified directly by Schneider Electric are valid. Any other drawings or documents are invalid unless they are in open position, drawn out with operating mechanism discharged and all power sources off.

Les informations techniques contenues dans ce document sont la propriete exclusive de Schneider Electric Industries S.A.S et ne peuvent etre utilisees ou divulguees a des tiers quels qu'ils soient sans son accord ecrit. Seuls nous engagent les documents certifiés directement par Schneider Electric S.A.S. Les autres documents sont invalides sauf ce schéma sont en position ouvert - désarmés - débrochés - toutes sources coupées.

Ind. Rev	Date Date	Modification / Modification	Archiv. Micro-filmed	Ind. Rev	Date Date	Modification / Modification	Archiv. Micro-filmed
00	17/11/2010	Edition originale / First issue					

Unifilaire général de la liasse

SINGLE LINE DIAGRAM

MONITORING
PHOTOVOLTAIQUE
NARBONNE

Schneider Electric

02983651

Projet - No commande / Project - Order No.	Indice / Rev	Folio / Sheet
FPVTB0272	00	021

A3 suite - 11/2006

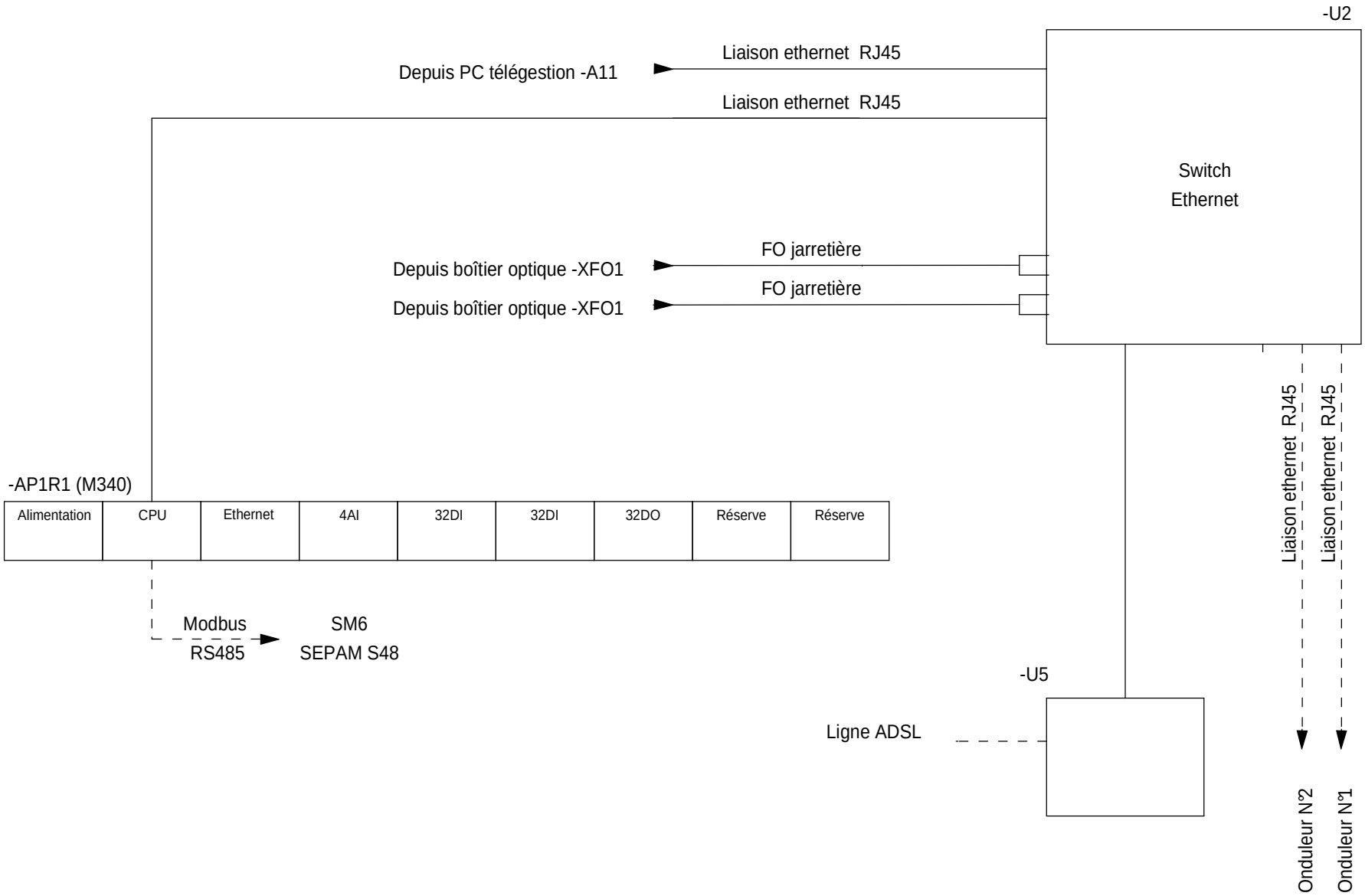

The technical information contained in this document is the exclusive property of Schneider Electric Industries S.A.S and cannot be used or disclosed to third parties of any kind without its written consent. Only those drawings and documents marked "for construction" are to be used for construction. All devices shown in the drawings are in open position, drawn out with operating mechanism discharged and all power sources off.

Les informations techniques contenues dans ce document sont la propriete exclusive de Schneider Electric Industries S.A.S et ne peuvent etre utilisees ou divulguees a des tiers quels qu'ils soient sans son accord ecrit. Seuls nous engagent les documents marques "pour construire". Les appareils representes sur ce schéma sont en position ouvert - désarmés - débrochés - toutes sources coupées.

Ind. Rev	Date Date	Modification / Modification	Archiv. Micro-filmed	Ind. Rev	Date Date	Modification / Modification	Archiv. Micro-filmed
02	26/08/2011	DOE					
00	17/11/2010	Edition originale / First issue					

Unifilaire général de la liasse

SINGLE LINE DIAGRAM

MONITORING
PHOTOVOLTAIQUE
NARBONNE

Schneider Electric

02983651

Projet - No commande / Project - Order No.	Indice Rev	Folio Sheet
FPVTB0272	02	022

A3 suite - 11/2006

The technical information contained in this document is the exclusive property of Schneider Electric Industries S.A.S and cannot be used or disclosed to third parties of any kind without its written consent. Only those drawings and documents marked "Approved for construction" or "Approved for production" are to be used. All devices shown in the drawings are in open position, drawn out with operating mechanism discharged and all power sources off.

Les informations techniques contenues dans ce document sont la propriete exclusive de Schneider Electric Industries S.A.S et ne peuvent etre utilisees ou divulguees a des tiers quels qu'ils soient sans son accord ecrit. Seuls nous engagent les documents mentionnes "Bon pour construction" ou "Bon pour production". Les appareils montres sur les dessins sont en position ouvert - desarmes - debrochés - toutes sources coupées.

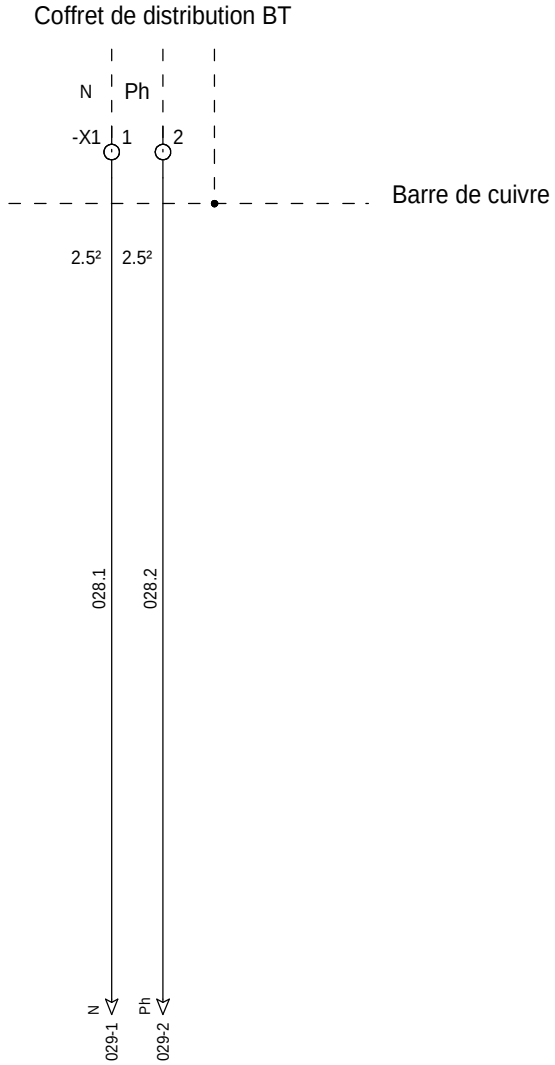

=N201
+AL01

Ind. Rev	Date Date	Modification / Modification	Archiv. Micro-filmed	Ind. Rev	Date Date	Modification / Modification	Archiv. Micro-filmed
00	17/11/2010	Edition originale / First issue					

Distribution des polarités

POWER SUPPLY

MONITORING
PHOTOVOLTAIQUE
NARBONNE

Schneider Electric

02983651

Projet - No commande / Project - Order No.	Indice / Rev	Folio / Sheet
FPVTB0272	00	028

A3 suite - 01/2008

The technical information contained in this document is the exclusive property of Schneider Electric Industries S.A.S and cannot be used or disclosed to third parties of any kind without its written consent. Only those drawings and documents marked "Approved for construction" or "Approved for order" may be used for manufacturing or ordering purposes when they are in open position, drawn out with operating mechanism discharged and all power sources off.

Les informations techniques contenues dans ce document sont la propriete exclusive de Schneider Electric Industries S.A.S et ne peuvent etre utilisees ou divulguees a des tiers quels qu'ils soient sans son accord ecrit. Seuls nous engagent les plans portant la mention "Approuve pour construire" ou "Approuve pour commande". Les appareils montrés sur ces schéma sont en position ouvert - désarmés - débrochés - toutes sources coupées.

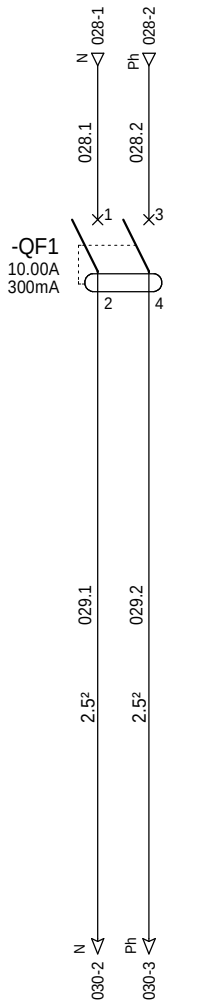

Vers alimentation

-U1

=N201

+AL01

Ind. Rev	Date Date	Modification / Modification	Archiv. Micro-filmed	Ind. Rev	Date Date	Modification / Modification	Archiv. Micro-filmed
00	17/11/2010	Edition originale / First issue					

Distribution des polarités

POWER SUPPLY

MONITORING
PHOTOVOLTAIQUE
NARBONNE

Schneider Electric

02983651

Projet - No commande / Project - Order No.	Indice / Rev	Folio / Sheet
FPVTB0272	00	029

A3 suite - 01/2008

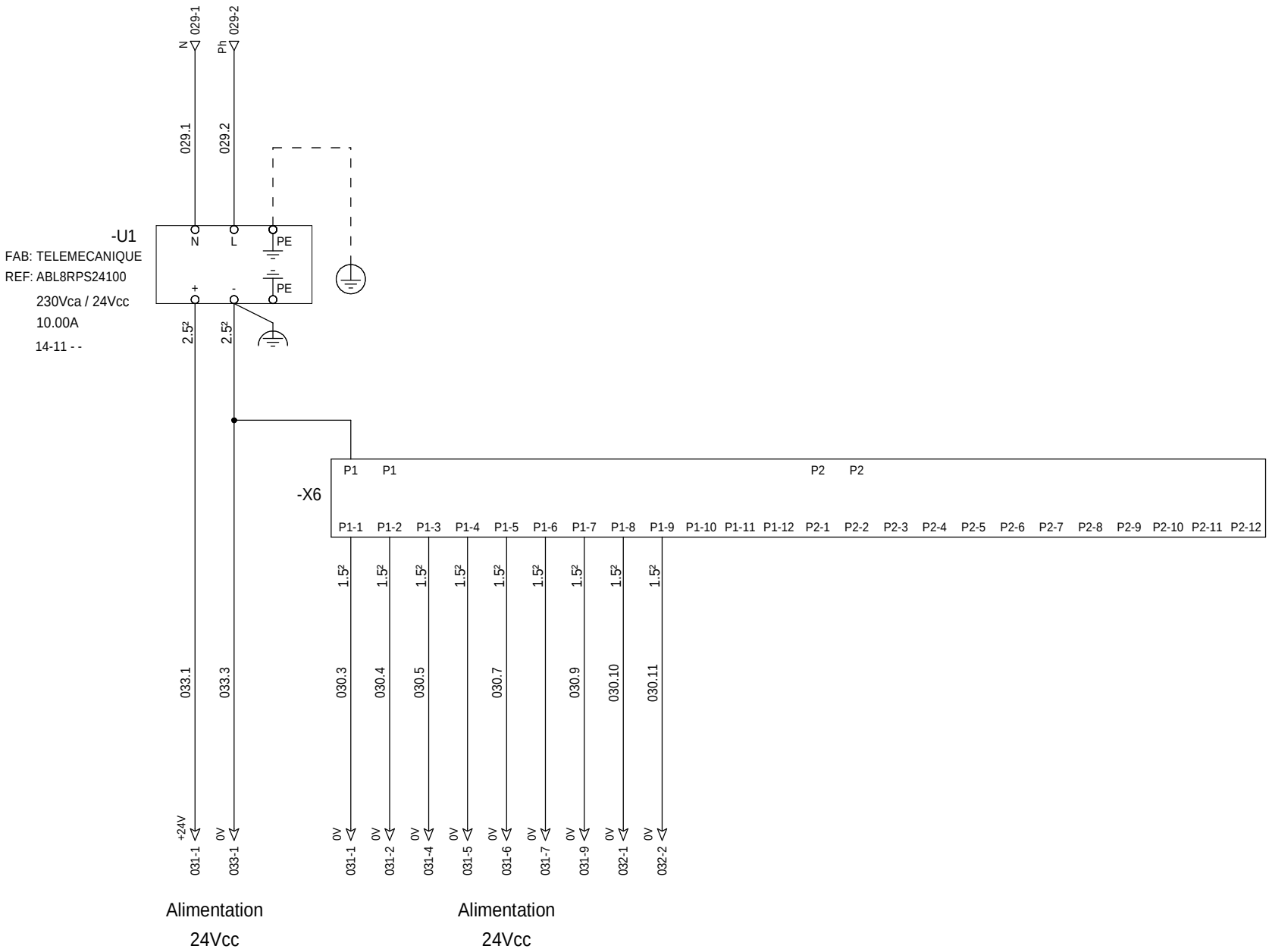

=N201
+AL01

The technical information contained in this document is the exclusive property of Schneider Electric Industries S.A.S and cannot be used or disclosed to third parties of any kind without its written consent. Only those drawings and diagrams marked "Certified drawing" or "Approved drawing" in the document are valid. Devices shown in the drawings are in open position, drawn out with operating mechanism discharged and all power sources off.

Les informations techniques contenues dans ce document sont la propriete exclusive de Schneider Electric Industries S.A.S et ne peuvent etre utilisees ou divulguees a des tiers quels qu'ils soient sans son accord ecrit. Seuls nous engagent les plans portant la mention "Plan certifie" ou "Plan approuve". Les appareils figurant sur ce schéma sont en position ouvert - désarmés - débrochés - toutes sources coupées.

Ind. Rev	Date Date	Modification / Modification	Archiv. Micro-filmed	Ind. Rev	Date Date	Modification / Modification	Archiv. Micro-filmed
00	17/11/2010	Edition originale / First issue					

Distribution des polarités

POWER SUPPLY

MONITORING
PHOTOVOLTAIQUE
NARBONNE

Schneider Electric

02983651

Projet - No commande / Project - Order No.	Indice / Rev	Folio / Sheet
FPVTB0272	00	030

A3 suite - 01/2008

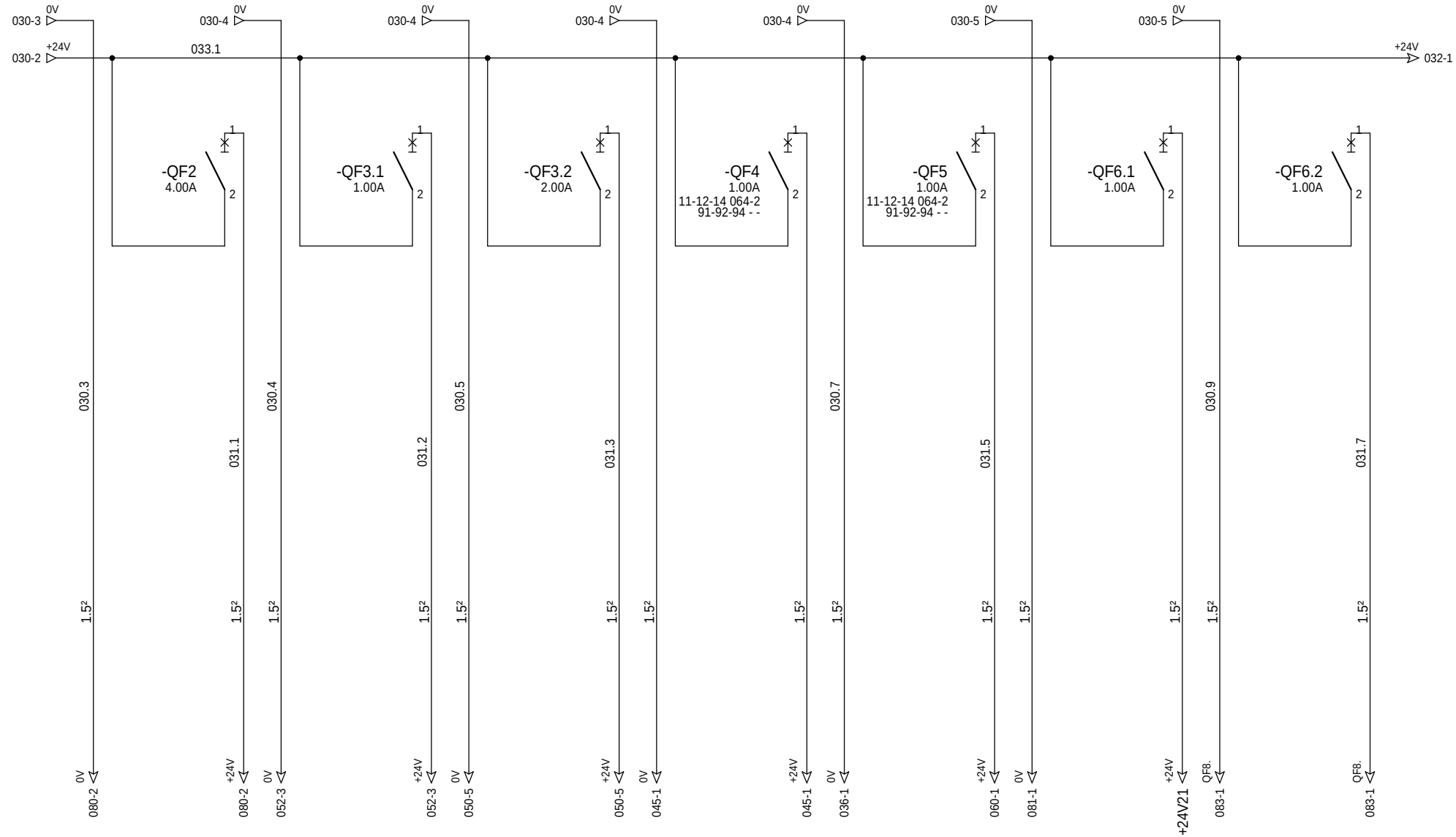

Alimentation 24Vcc -AP1R1 (M340)

Alimentation 24Vcc Extension iRIO

Alimentation 24Vcc iRIO PC télégestion PDL-PTR

Alimentation 24Vcc Switch Ethernet -U2 Modem -U5

Alimentation 24Vcc Relayage

Alimentation 24Vcc Telefast AI (M340)

Alimentation 24Vcc Telefast DI (M340)

=N201
+AL01

The technical information contained in this document is the exclusive property of Schneider Electric Industries S.A.S and cannot be used or disclosed to third parties of any kind without its written consent. Only those drawings and documents entitled «for construction» or «for approval» may be used for the purposes of installations.
Les informations techniques contenues dans ce document sont la propriete exclusive de Schneider Electric Industries S.A.S et ne peuvent etre utilisees ou divulguees a des tiers quels qu'ils soient sans son accord ecrit. Seuls nous engagent les documents intitules «pour construire» ou «pour approbation».
Les equipements sont representes sur ce schéma sont en position ouvert - désarmés - débrochés - toutes sources coupées.
Les equipements sont representes sur ce schéma sont en position ouvert - désarmés - toutes sources coupées.

Ind. Rev	Date Date	Modification / Modification	Archiv. Micro-filmed	Ind. Rev	Date Date	Modification / Modification	Archiv. Micro-filmed
02	26/08/2011	DOE					
00	17/11/2010	Edition originale / First issue					

Distribution des polarités 24V CC

POWER SUPPLY 24V DC

MONITORING PHOTOVOLTAIQUE NARBONNE

Schneider Electric

02983651

Projet - No commande Project - Order No.	Indice Rev	Folio Sheet
FPVTB0272	02	031

A3 suite - 01/2008

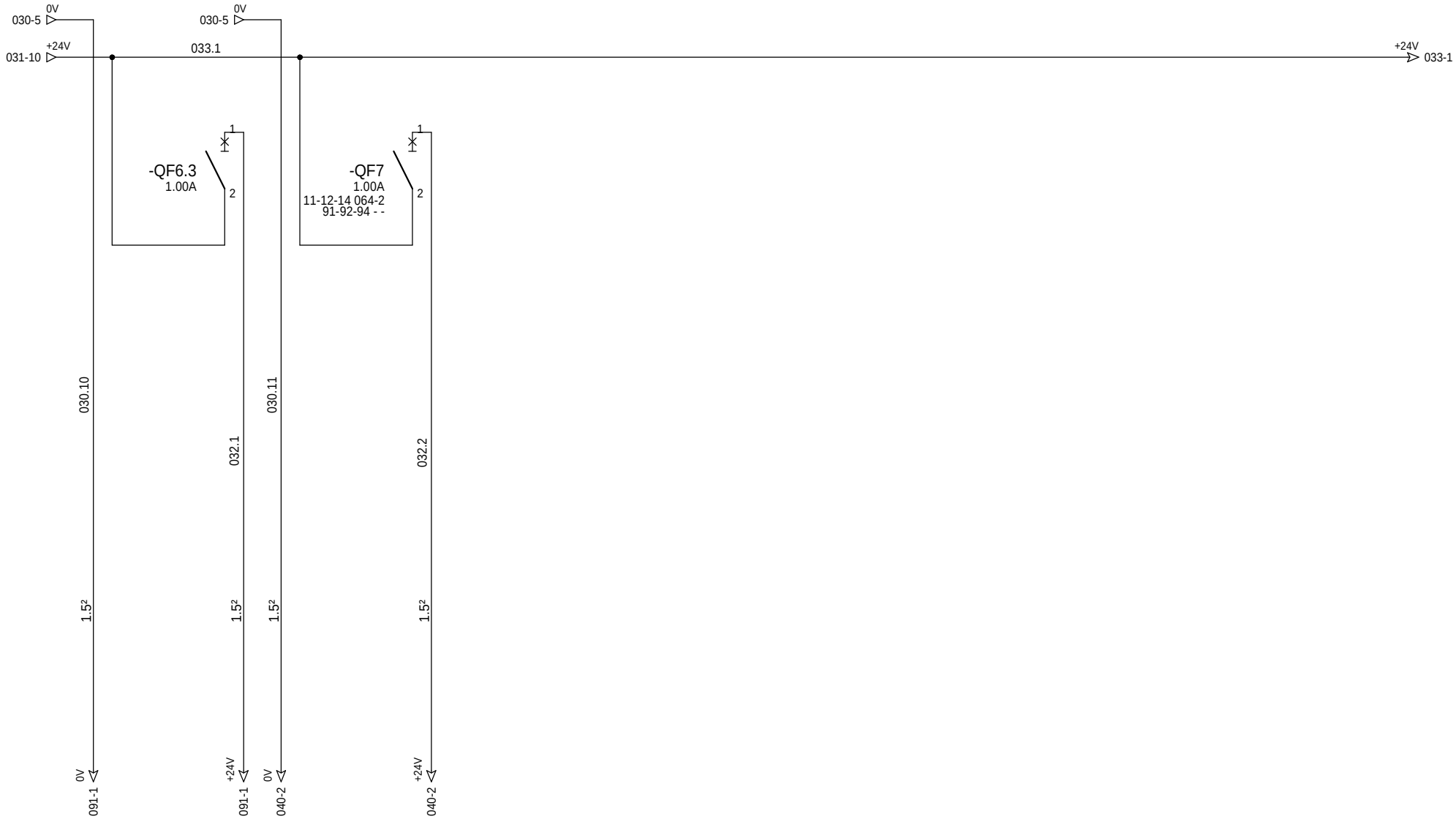

The technical information contained in this document is the exclusive property of Schneider Electric Industries S.A.S and cannot be used or disclosed to third parties of any kind without its written consent. Only those drawings and documents certified and signed by Schneider Electric are valid. All devices shown in the drawings are in open position, drawn out with operating mechanism discharged and all power sources off.

Les informations techniques contenues dans ce document sont la propriete exclusive de Schneider Electric Industries S.A.S et ne peuvent etre utilisees ou divulguees a des tiers quels qu'ils soient sans son accord ecrit. Seuls nous engagent les documents certifiés et signés par Schneider Electric. Les appareils représentés sur ce schéma sont en position ouvert - désarmés - débrochés - toutes sources coupées.

Ind. Rev	Date Date	Modification / Modification	Archiv. Micro-filmed	Ind. Rev	Date Date	Modification / Modification	Archiv. Micro-filmed
00	17/11/2010	Edition originale / First issue					

Distribution des polarités
24V CC

POWER SUPPLY
24V DC

MONITORING
PHOTOVOLTAIQUE
NARBONNE

Schneider Electric

02983651

Projet - No commande / Project - Order No.	Indice / Rev	Folio / Sheet
FPVTB0272	00	032

A3 suite - 01/2008

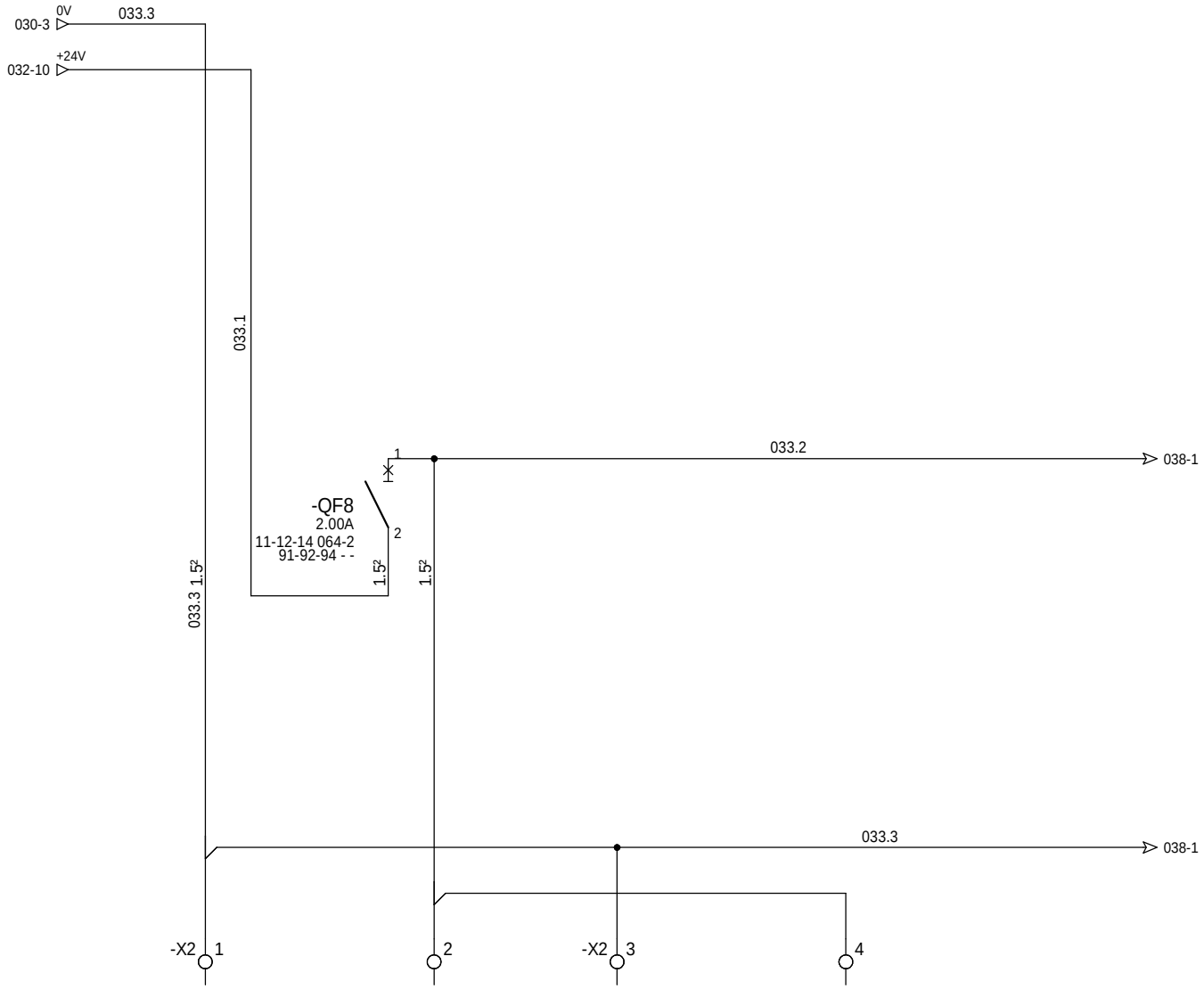

Alimentation 24Vcc
Passerelle
communication
Onduleur N°1

Alimentation 24Vcc
Passerelle
communication
Onduleur N°2

=N201
+AL01

The technical information contained in this document is the exclusive property of Schneider Electric Industries S.A.S and cannot be used or disclosed to third parties of any kind without its written consent. Only those drawings and diagrams certified after order are binding for execution. All devices shown in the diagrams are in open position, drawn out with operating mechanism discharged and all power sources off.

Les informations techniques contenues dans ce document sont la propriete exclusive de Schneider Electric Industries S.A.S et ne peuvent etre utilisees ou divulguees a des tiers quels qu'ils soient sans son accord ecrit. Seuls nous engagent certains dessins certifiés apres commande. Les appareils representes sur ce schéma sont en position ouvert - désarmés - débrochés - toutes sources coupées.

Ind. Rev	Date Date	Modification / Modification	Archiv. Micro-filmed	Ind. Rev	Date Date	Modification / Modification	Archiv. Micro-filmed
02	26/08/2011	DOE					
00	22/06/2010	Edition originale / First issue					

Distribution des polarités
24V CC

POWER SUPPLY
24V DC

MONITORING
PHOTOVOLTAIQUE
NARBONNE

Schneider Electric

02983651

Projet - No commande / Project - Order No.	Indice / Rev	Folio / Sheet
FPVTB0272	02	033

A3 suite - 01/2008

The technical information contained in this document is the exclusive property of Schneider Electric Industries S.A.S and cannot be used or disclosed to third parties of any kind without its written consent. Only those drawings and documents marked "control drawings" are binding for execution. All devices shown in the drawings are in open position, drawn out with operating mechanism discharged and all power sources off.

Les informations techniques contenues dans ce document sont la propriete exclusive de Schneider Electric Industries S.A.S et ne peuvent etre utilisees ou divulguees a des tiers quels qu'ils soient sans son accord ecrit. Seuls nous engagent des documents mentionnes "controle". Les appareils representes sur ce schéma sont en position ouvert - désarmés - débrochés - toutes sources coupées.

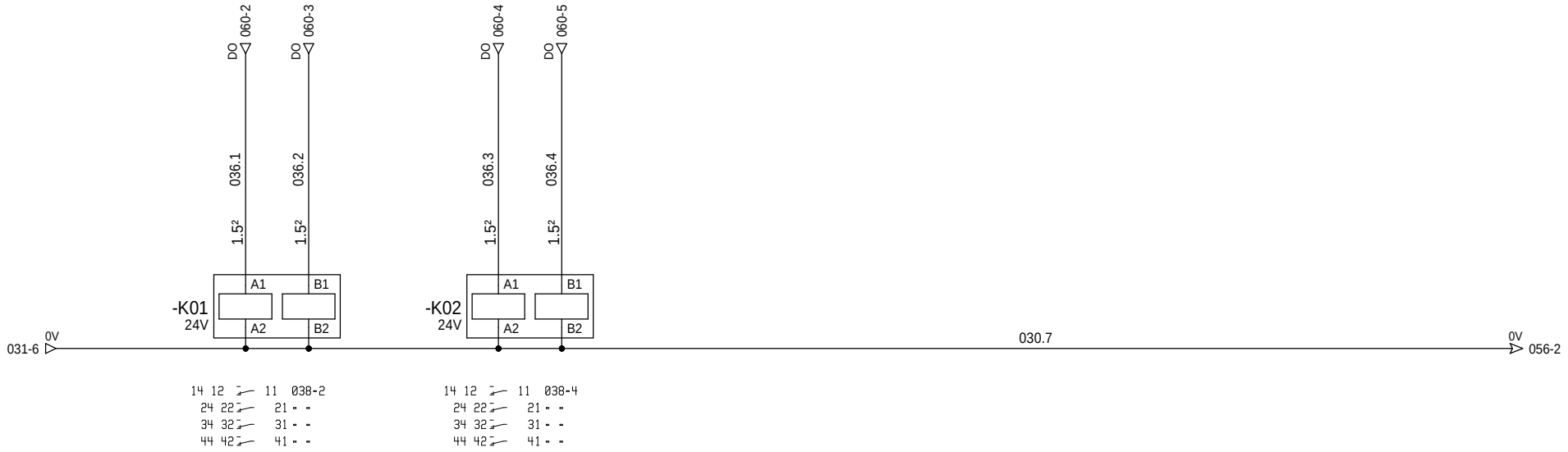

=N201
+AL01

Ind. Rev	Date Date	Modification / Modification	Archiv. Micro-filmed	Ind. Rev	Date Date	Modification / Modification	Archiv. Micro-filmed
01	25/03/2011	TQC					
00	17/11/2010	Edition originale / First issue					

Relayage

RELAYS

MONITORING
PHOTOVOLTAIQUE
NARBONNE

Schneider Electric

02983651

Projet - No commande / Project - Order No.: FPVTB0272

Indice Rev: 01

Folio Sheet: 036

A3 suite - 01/2008

The technical information contained in this document is the exclusive property of Schneider Electric Industries S.A.S and cannot be used or disclosed to third parties of any kind without its written consent. Only those drawings and diagrams marked "Approved for construction" or "Approved for production" are to be used for production. All devices shown in the drawings are in open position, drawn out with operating mechanism discharged and all power sources off.

Les informations techniques contenues dans ce document sont la propriete exclusive de Schneider Electric Industries S.A.S et ne peuvent etre utilisees ou divulguees a des tiers quels qu'ils soient sans son accord ecrit. Seuls nous engagent les plans portant la mention "Bon pour construction". Les appareils montres sur les plans sont en position ouverte, mecanisme de commande decharge et toutes sources coupees.

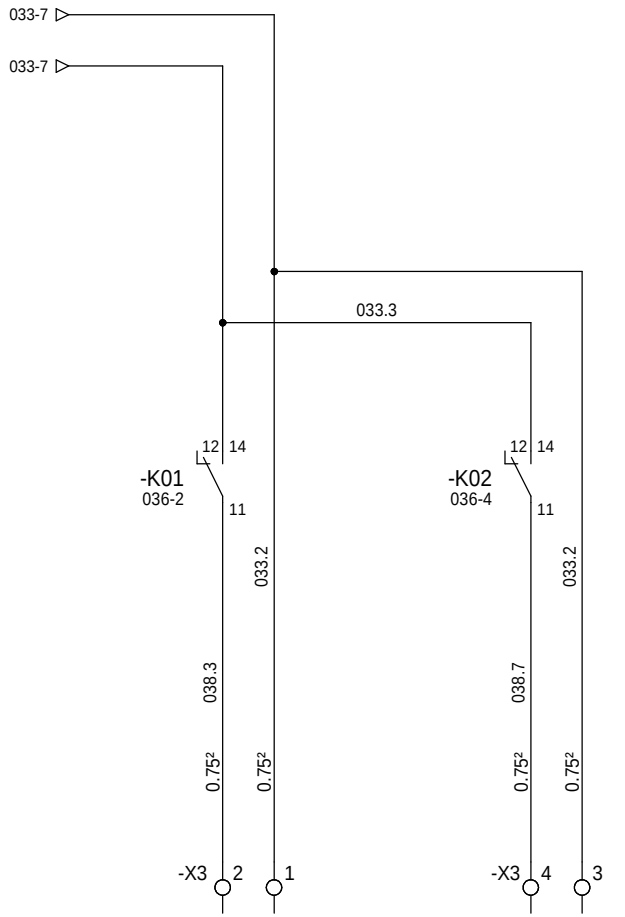

Commande onduleur N°1

Commande onduleur N°2

=N201
+AL01

Ind. Rev	Date Date	Modification / Modification	Archiv. Micro-filmed	Ind. Rev	Date Date	Modification / Modification	Archiv. Micro-filmed
00	17/11/2010	Edition originale / First issue					

Commande

COMMAND

MONITORING
PHOTOVOLTAIQUE
NARBONNE

Schneider Electric

02983651

Projet - No commande / Project - Order No.	Indice / Rev	Folio / Sheet
FPVTB0272	00	038

A3 suite - 01/2008

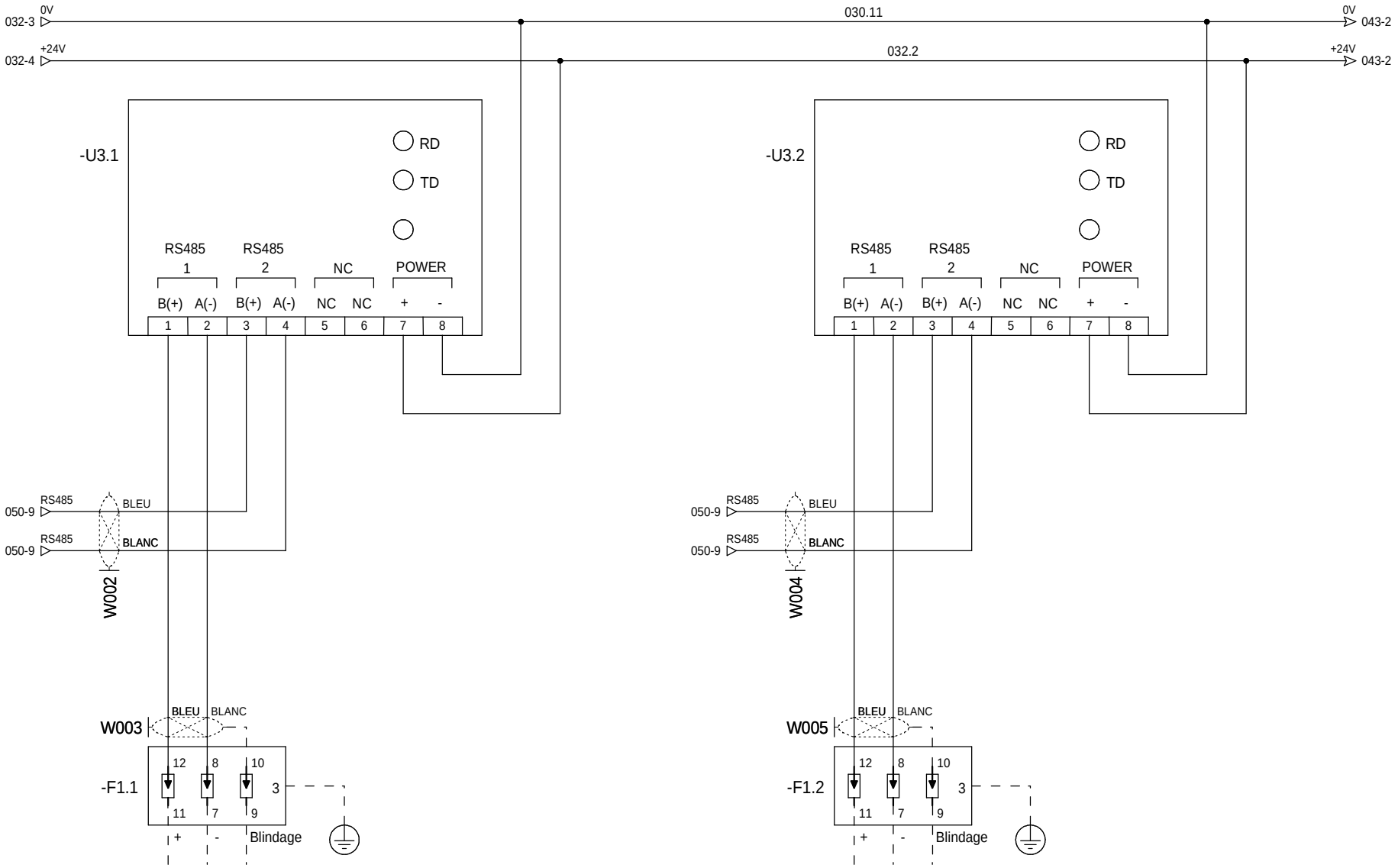

Raccordement sur parafoudre avec reprise de blindage à 360° Vers Array Box ligne 1

Raccordement sur parafoudre avec reprise de blindage à 360° Vers Array Box ligne 2

=N201
+AL01

The technical information contained in this document is the exclusive property of Schneider Electric Industries S.A.S and cannot be used or disclosed to third parties of any kind without its written consent. Only those drawings and documents signed and dated by Schneider Electric Industries S.A.S are valid. All devices shown in this document are in open position, drawn out with operating mechanism discharged and all power sources off.

Les informations techniques contenues dans ce document sont la propriete exclusive de Schneider Electric Industries S.A.S et ne peuvent etre utilisees ou divulguees a des tiers quels qu'ils soient sans son accord ecrit. Seuls nous engagent les documents signes et dates par Schneider Electric Industries S.A.S. Appareils representes sur ce schéma sont en position ouvert - désarmés - débrochés - toutes sources coupées.

Ind. Rev	Date Date	Modification / Modification	Archiv. Micro-filmed	Ind. Rev	Date Date	Modification / Modification	Archiv. Micro-filmed
00	17/11/2010	Edition originale / First issue					

Extenseur Modbus RS485
24V CC

RS485 LINK EXTENDER
24V DC

MONITORING
PHOTOVOLTAIQUE
NARBONNE

Schneider Electric

02983651

Projet - No commande Project - Order No.	Indice Rev	Folio Sheet
FPVTB0272	00	040

A3 suite - 01/2008

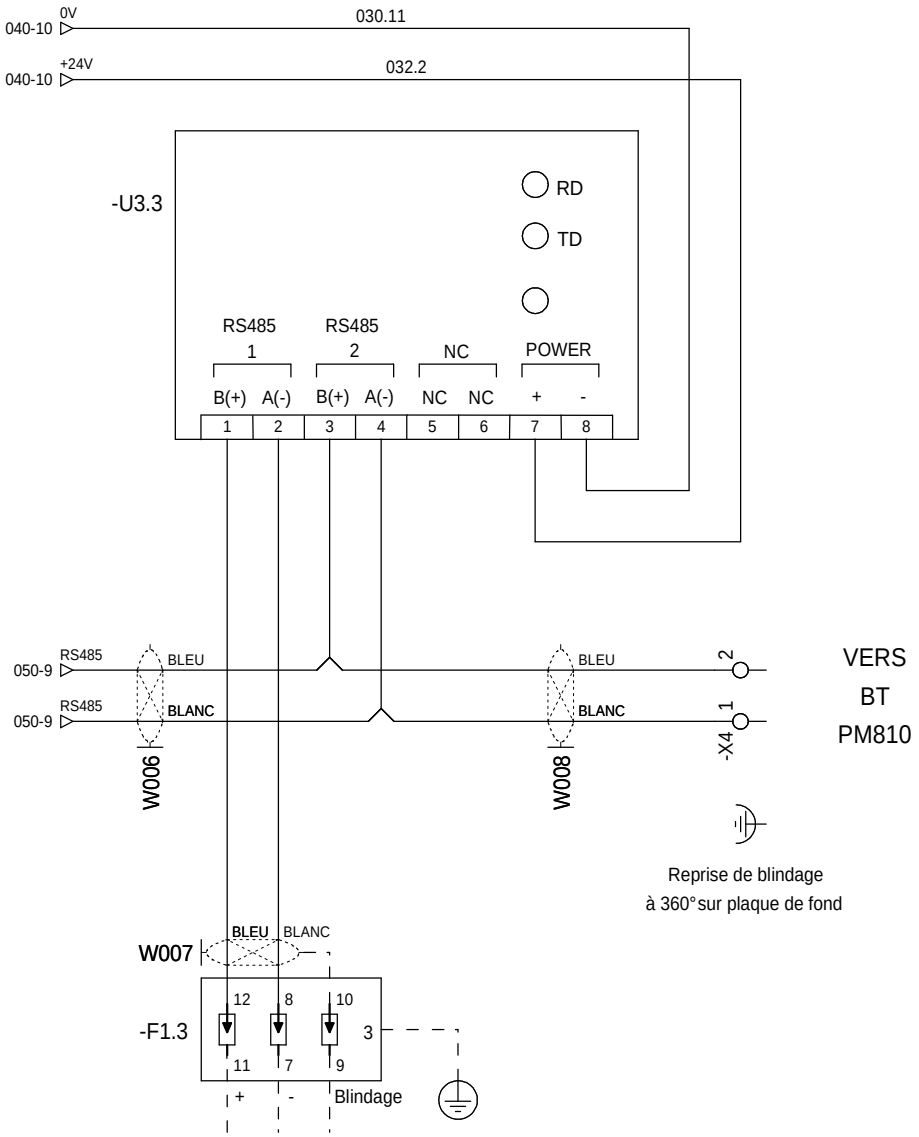

=N201
+AL01

The technical information contained in this document is the exclusive property of Schneider Electric Industries S.A.S and cannot be used or disclosed to third parties of any kind without its written consent. Only those drawings and documents mentioned in order form are covered by this document. All devices shown in this document are in open position, drawn out with operating mechanism discharged and all power sources off.

Les informations techniques contenues dans ce document sont la propriete exclusive de Schneider Electric Industries S.A.S et ne peuvent etre utilisees ou divulguees a des tiers quels qu'ils soient sans son accord ecrit. Seuls nous engagent les plans mentionnes dans l'ordre de fabrication. Tous les appareils montres sur ce schema sont en position ouvert - desarmes - debrochés - toutes sources coupées.

Ind. Rev	Date Date	Modification / Modification	Archiv. Micro-filmed	Ind. Rev	Date Date	Modification / Modification	Archiv. Micro-filmed
00	17/11/2010	Edition originale / First issue					

Extenseur Modbus RS485
24V CC

RS485 LINK EXTENDER
24V DC

MONITORING
PHOTOVOLTAIQUE
NARBONNE

Schneider Electric

02983651

Projet - No commande Project - Order No.	Indice Rev	Folio Sheet
FPVTB0272	00	043

A3 suite - 01/2008

The technical information contained in this document is the exclusive property of Schneider Electric Industries S.A.S and cannot be used or disclosed to third parties of any kind without its written consent. Only those drawings and documents marked "Certified drawing" are binding for execution. All devices shown in the drawings are in open position, drawn out with Operating mechanism discharged and all power sources off.

Les informations techniques contenues dans ce document sont la propriete exclusive de Schneider Electric Industries S.A.S et ne peuvent etre utilisees ou divulguees a des tiers quels qu'ils soient sans son accord ecrit. Seuls nous engagent les documents marques "Plan certifie". Les appareils representes sur ce schéma sont en position ouvert - désarmés - débrochés - toutes sources coupées.

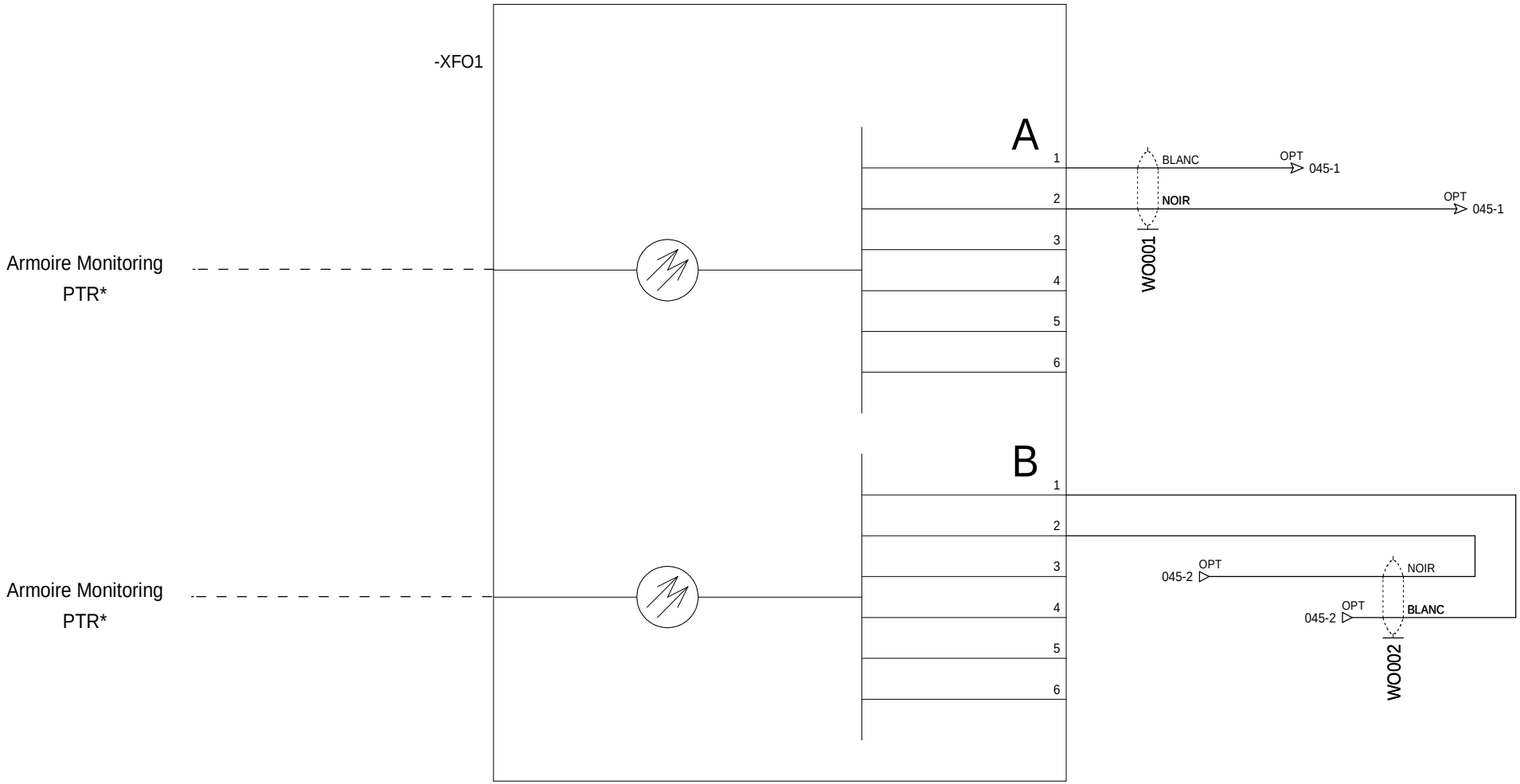

=N201
+AL01

Ind. Rev	Date Date	Modification / Modification	Archiv. Micro-filmed	Ind. Rev	Date Date	Modification / Modification	Archiv. Micro-filmed
00	17/11/2010	Edition originale / First issue					

Coffret optique
FIDJI V2

OPTICAL BOX
FIDJI V2

MONITORING
PHOTOVOLTAIQUE
NARBONNE

Schneider Electric

02983651

Projet - No commande / Project - Order No.	Indice Rev	Folio Sheet
FPVTB0272	00	044

A3 suite - 01/2008

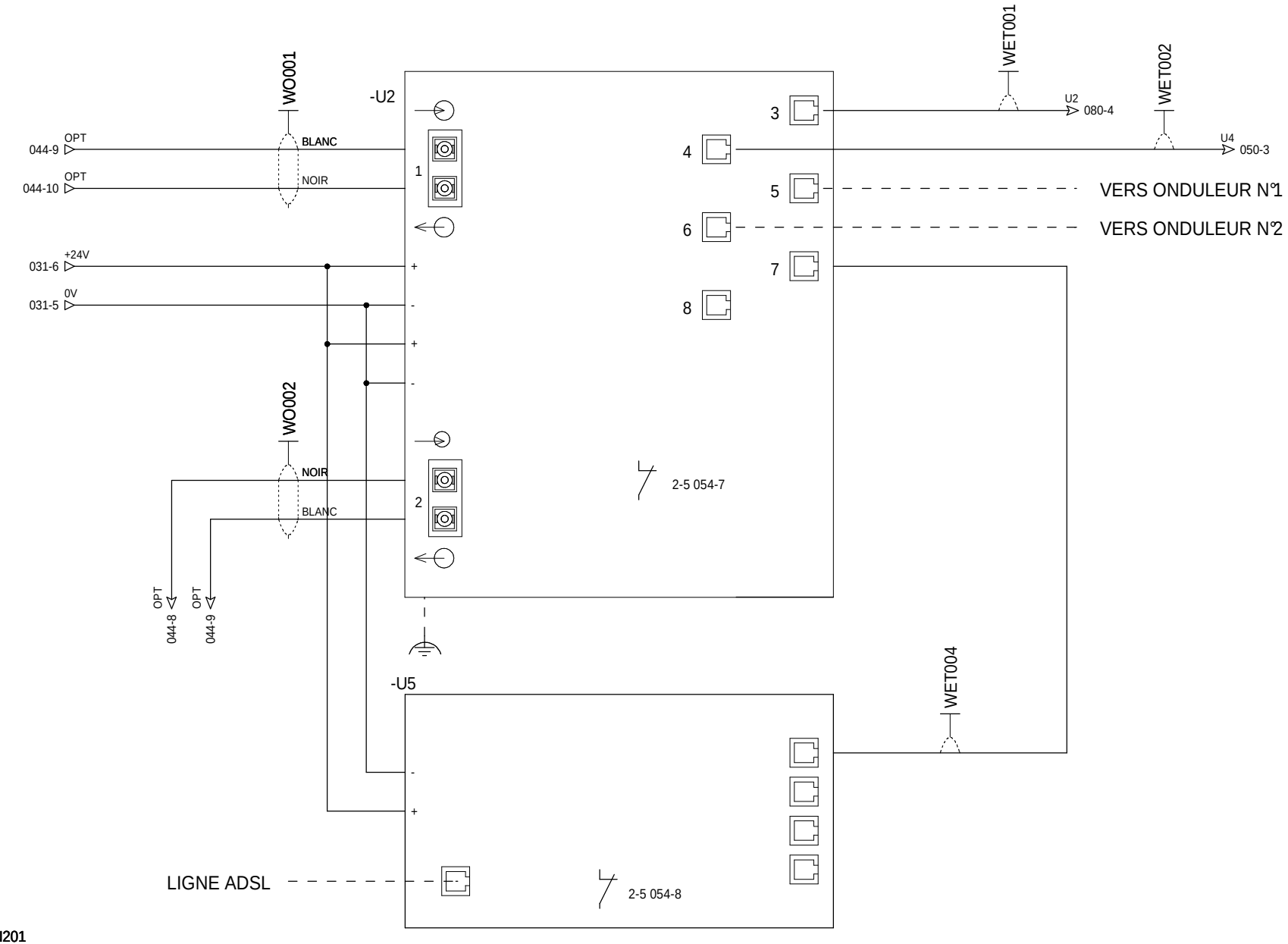

=N201
+AL01

The technical information contained in this document is the exclusive property of Schneider Electric Industries S.A.S and cannot be used or disclosed to third parties of any kind without its written consent. Only those drawings and diagrams certified and directly connected with an order are shown in full. All devices shown in the drawings are in open position, drawn out with operating mechanism discharged and all power sources off.

Les informations techniques contenues dans ce document sont la propriete exclusive de Schneider Electric Industries S.A.S et ne peuvent etre utilisees ou divulguees a des tiers quels qu'ils soient sans son accord ecrit. Seuls nous engagent certains documents ou plans et schemas annexes a une commande. Les appareils montrés sur les dessins sont en position ouvert - désarmés - débrochés - toutes sources coupées.

Ind. Rev	Date Date	Modification / Modification	Archiv. Micro-filmed	Ind. Rev	Date Date	Modification / Modification	Archiv. Micro-filmed
02	26/08/2011	DOE					
00	17/11/2010	Edition originale / First issue					

Switch ethernet
14 PORTS 10/100 TX ET 2 PORTS 100 FX-MM

ETHERNET SWITCH 14TX/2FX-MM

MONITORING
PHOTOVOLTAIQUE
NARBONNE

Schneider Electric

02983651

Projet - No commande Project - Order No.	Indice Rev	Folio Sheet
FPVTB0272	02	045

A3 suite - 01/2008

The technical information contained in this document is the exclusive property of Schneider Electric Industries S.A.S and cannot be used or disclosed to third parties of any kind without its written consent. Only those drawings and documents marked "Approved for construction" are authorized for production. All devices shown in the drawings are in open position, drawn out with operating mechanism discharged and all power sources off.

Les informations techniques contenues dans ce document sont la propriete exclusive de Schneider Electric Industries S.A.S et ne peuvent etre utilisees ou divulguees a des tiers quels qu'ils soient sans son accord ecrit. Seuls nous engagent les plans portant la mention "Bon pour execution". Les appareils montres sur les schemas sont en position ouvert - désarmés - débrochés - toutes sources coupées.

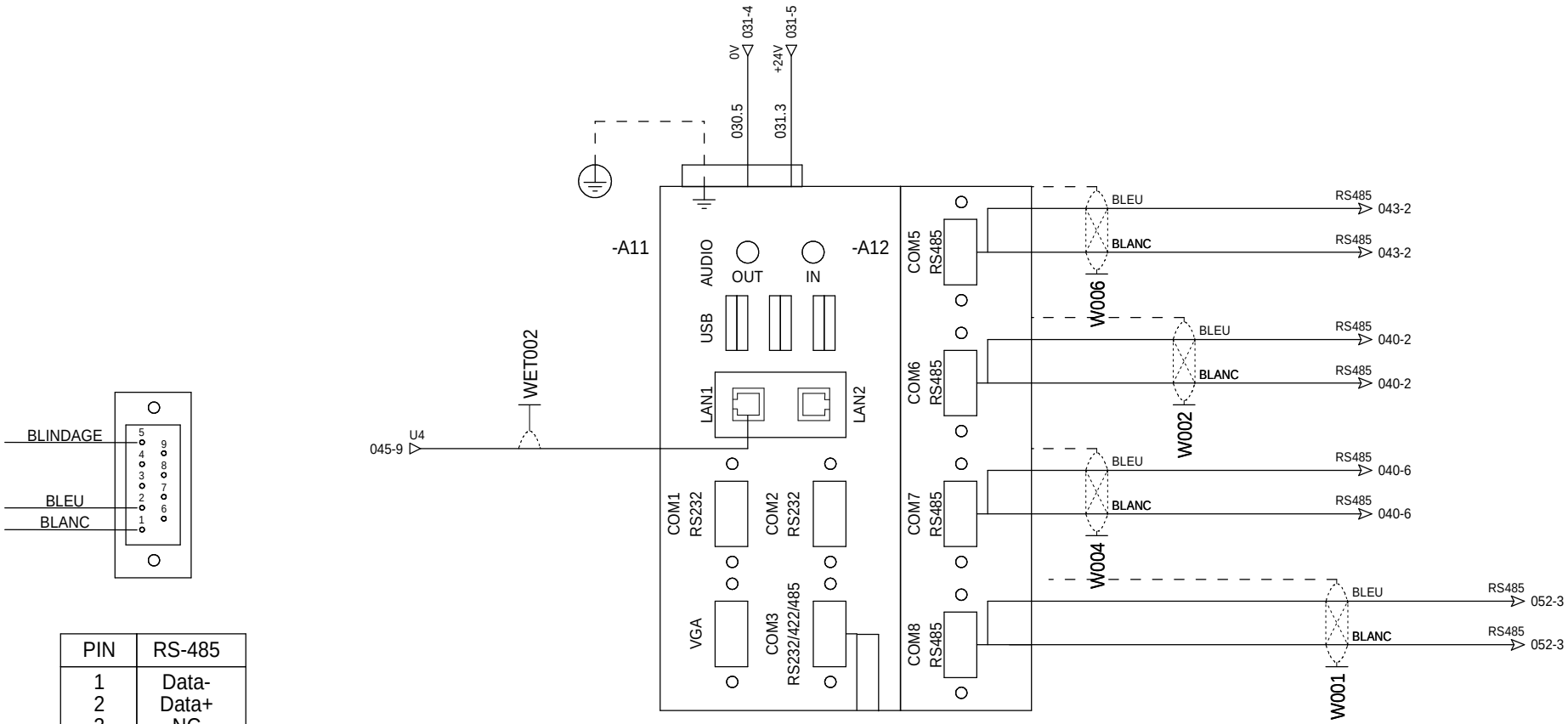

PIN	RS-485
1	Data-
2	Data+
3	NC
4	NC
5	GND
6	NC
7	NC
8	NC
9	NC

=N201
+AL01

Ind. Rev	Date Date	Modification / Modification	Archiv. Micro-filmed	Ind. Rev	Date Date	Modification / Modification	Archiv. Micro-filmed
02	26/08/2011	DOE					
01	25/03/2011	TQC					
00	17/11/2010	Edition originale / First issue					

PC de télégestion PDL-PTR
UNO-1170E

PDL-PTR
EMBEDDED AUTOMATION COMPUTER

MONITORING
PHOTOVOLTAIQUE
NARBONNE

Schneider Electric

02983651

Projet - No commande / Project - Order No.: FPVTB0272

Indice / Rev: 02

Folio / Sheet: 050

A3 suite - 01/2008

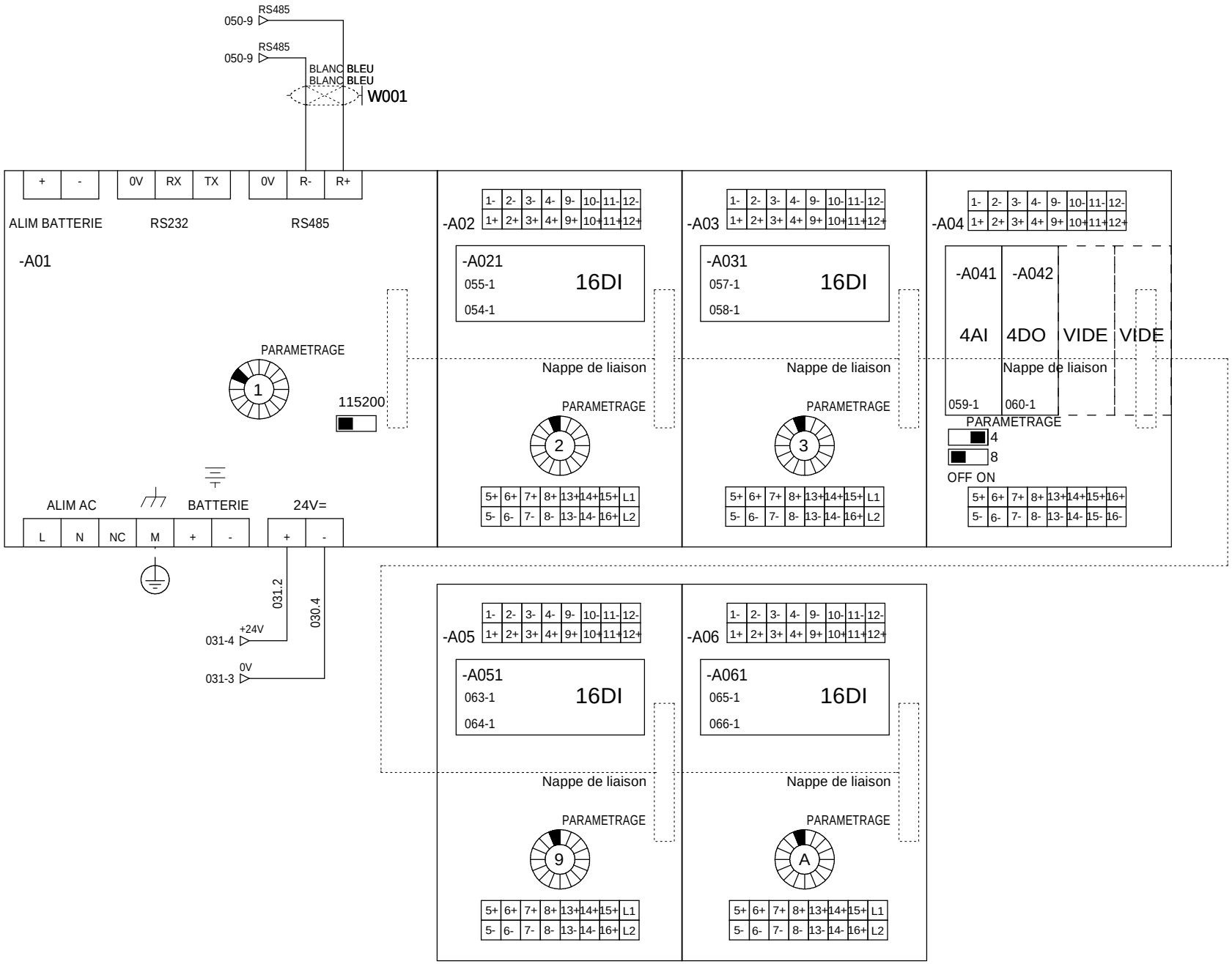

The technical information contained in this document is the exclusive property of Schneider Electric Industries S.A.S and cannot be used or disclosed to third parties of any kind without its written consent. Only those drawings and diagrams certified for construction by Schneider Electric Industries S.A.S are valid. All devices shown in the drawings are in open position, drawn out with operating mechanism discharged and all power sources off.

Les informations techniques contenues dans ce document sont la propriete exclusive de Schneider Electric Industries S.A.S et ne peuvent etre utilisees ou divulguees a des tiers quels qu'ils soient sans son accord ecrit. Seuls nous engagent les plans ayant ete certifies "a construire". Les appareils representes sur ce schéma sont en position ouvert - désarmés - débrochés - toutes sources coupées.

Ind. Rev	Date Date	Modification / Modification	Archiv. Micro-filmed	Ind. Rev	Date Date	Modification / Modification	Archiv. Micro-filmed
02	26/08/2011	DOE					
00	17/11/2010	Edition originale / First issue					

API NAPAC

PLC NAPAC

MONITORING
PHOTOVOLTAIQUE
NARBONNE

Schneider Electric

02983651

Projet - No commande / Project - Order No.	Indice / Rev	Folio / Sheet
FPVTB0272	02	052

A3 suite - 01/2008

The technical information contained in this document is the exclusive property of Schneider Electric Industries S.A.S and cannot be used or disclosed to third parties of any kind without its written consent. Only those drawings and documents certified for construction by an authorized Schneider Electric representative are valid. All devices shown in the drawings are in open position, drawn out with operating mechanism discharged and all power sources off.

Les informations techniques contenues dans ce document sont la propriete exclusive de Schneider Electric Industries S.A.S et ne peuvent etre utilisees ou divulguees a des tiers quels qu'ils soient sans son accord ecrit. Seuls nous engagent les plans portant le cachet d'un representant Schneider Electric habilite. Les equipements figurant sur ce schéma sont en position ouvert - désarmés - débrochés - toutes sources coupées.

COFFRET AUXILIAIRES DJ AUXILIAIRES NON PRIORITAIRE PDL	COFFRET AUXILIAIRES DJ MONITORING PDL	COFFRET AUXILIAIRES DJ PRODUCTION PROTECTION PV PDL	RESERVE	RESERVE	ARMOIRE MONITORING ETAT SWITCH RESEAU	ARMOIRE MONITORING ETAT ROUTEUR	RESERVE

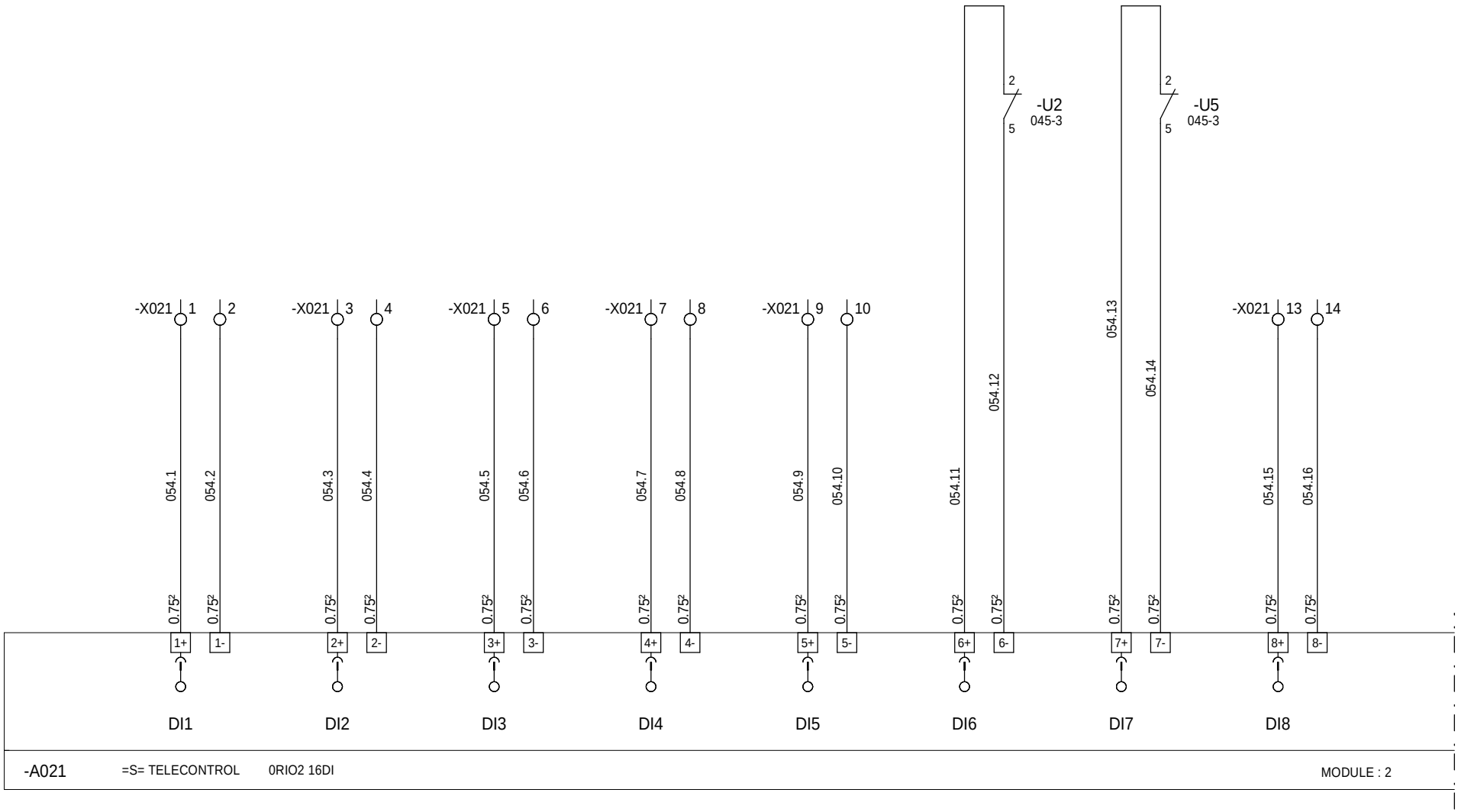

=N201
+AL01

Ind. Rev	Date Date	Modification / Modification	Archiv. Micro-filmed	Ind. Rev	Date Date	Modification / Modification	Archiv. Micro-filmed
02	26/08/2011	DOE					
00	17/11/2010	Edition originale / First issue					

CARTE 16 ENTREES TOR
ENTREES 1 à 8

DIGITAL INPUTS BOARD

MONITORING
PHOTOVOLTAIQUE
NARBONNE

Schneider Electric

02983651

Projet - No commande Project - Order No.	Indice Rev	Folio Sheet
FPVTB0272	02	054

A3 suite - 01/2008

ARMOIRE MONITORING BP DE REARMEMENT DE LA CENTRALE	RESERVE	RESERVE	RESERVE	RESERVE	RESERVE	COMPTAGE VENTE PAR EDF	COMPTAGE ACHAT PAR EDF

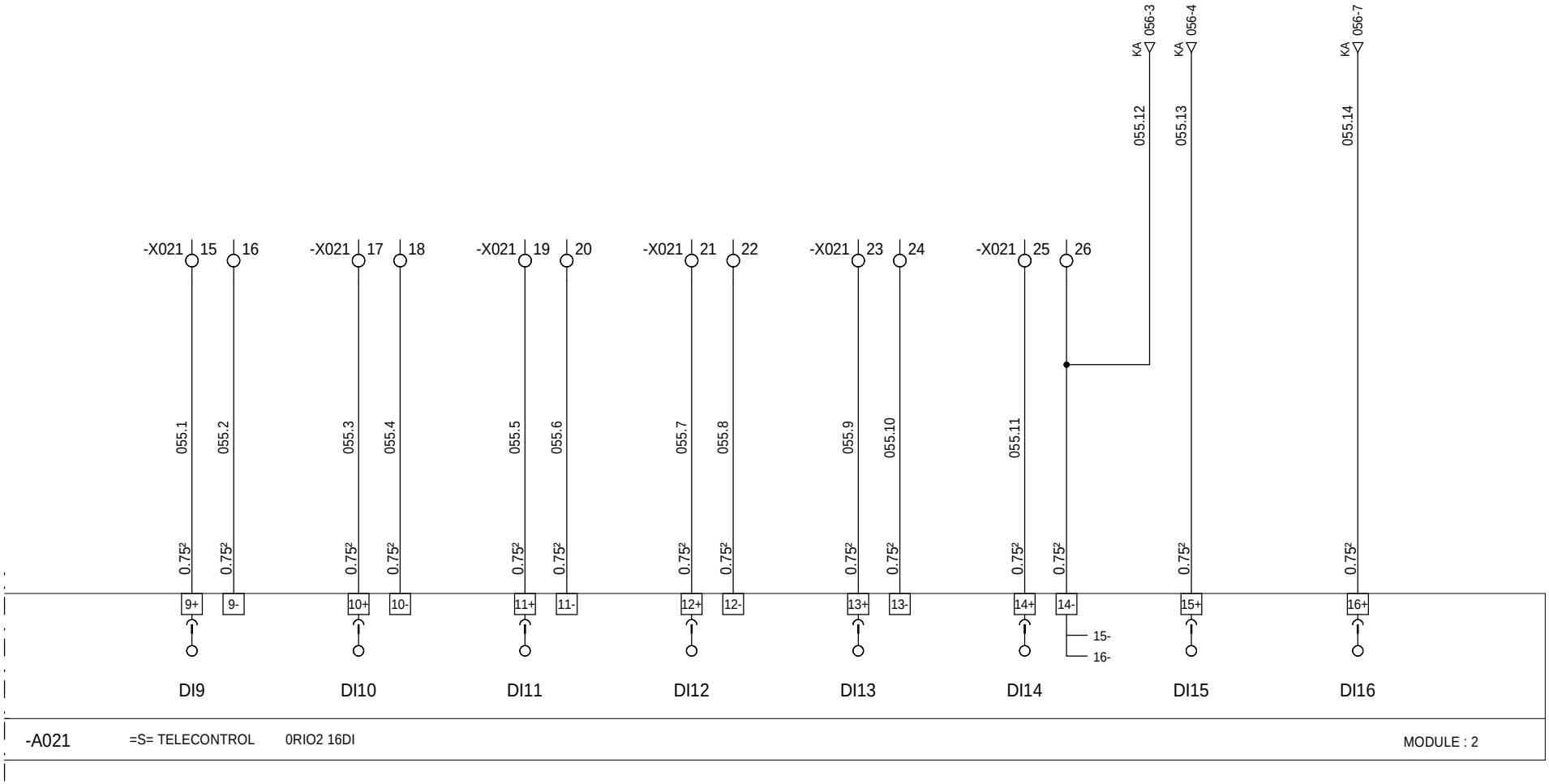

=N201
+AL01

The technical information contained in this document is the exclusive property of Schneider Electric Industries S.A.S and cannot be used or disclosed to third parties of any kind without its written consent. Only those drawings and documents entitled «Electrical diagram» or «Wiring diagram» or «Electrical diagram» shown in the drawings are in open position, drawn out with operating mechanism discharged and all power sources off.

Les informations techniques contenues dans ce document sont la propriete exclusive de Schneider Electric Industries S.A.S et ne peuvent etre utilisees ou divulguees a des tiers quels qu'ils soient sans son accord ecrit. Seuls nous engagent les plans portant la mention «Schema electrique» ou «Schema de principe» ou «Schema de principe» ou «Schema de principe» sur ce schéma sont en position ouvert - désarmés - débrochés - toutes sources coupées.

Ind. Rev	Date Date	Modification / Modification	Archiv. Micro-filmed	Ind. Rev	Date Date	Modification / Modification	Archiv. Micro-filmed
00	17/11/2010	Edition originale / First issue					

CARTE 16 ENTREES TOR
ENTREES 9 à 16

DIGITAL INPUTS BOARD

MONITORING
PHOTOVOLTAIQUE
NARBONNE

Schneider Electric

02983651

Projet - No commande Project - Order No.	Indice Rev	Folio Sheet
FPVTB0272	00	055

A3 suite - 01/2008

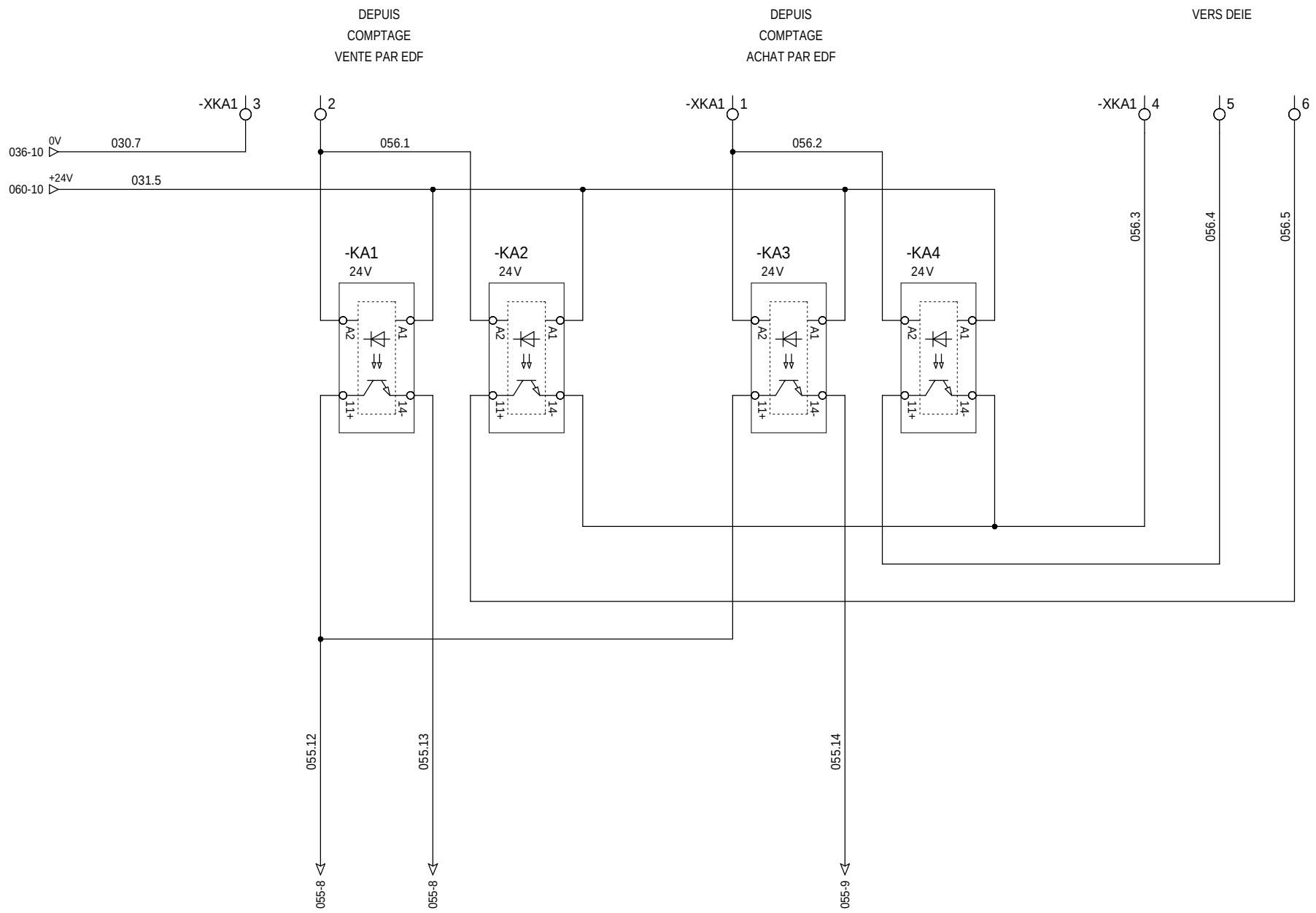

The technical information contained in this document is the exclusive property of Schneider Electric Industries S.A.S and cannot be used or disclosed to third parties of any kind without its written consent. Only those drawings and documents certified directly by Schneider Electric are valid. Drawings or documents showing the devices shown in the drawings are in open position, drawn out with operating mechanism discharged and all power sources off.

Les informations techniques contenues dans ce document sont la propriete exclusive de Schneider Electric Industries S.A.S et ne peuvent etre utilisees ou divulguees a des tiers quels qu'ils soient sans son accord ecrit. Seuls nous engagent les documents certifiés directement par Schneider Electric. Les dessins montrant les appareils sur ce schéma sont en position ouvert - désarmés - débrochés - toutes sources coupées.

Ind. Rev	Date Date	Modification / Modification	Archiv. Micro-filmed	Ind. Rev	Date Date	Modification / Modification	Archiv. Micro-filmed
00	02/11/2010	Edition originale / First issue					

CARTE 16 ENTREES TOR
ENTREES 9 A 16

DIGITAL INPUTS BOARD
INPUTS 9 TO 16

MONITORING
PHOTOVOLTAIQUE
NARBONNE

Schneider Electric

02983651

Projet - No commande Project - Order No.	Indice Rev	Folio Sheet
FPVTB0272	00	056

A3 suite - 01/2008

UPS1 Synthèse état UPS	UPS1 Fonc sur batteries	UPS1 Batteries faibles ou très faibles	48V MT SYNTHESE ETAT 48V	48V MT FONCTIONNEMENT SUR BATTERIES	48V MT BATTERIES FAIBLES OU TRES FAIBLES	RESERVE	RESERVE

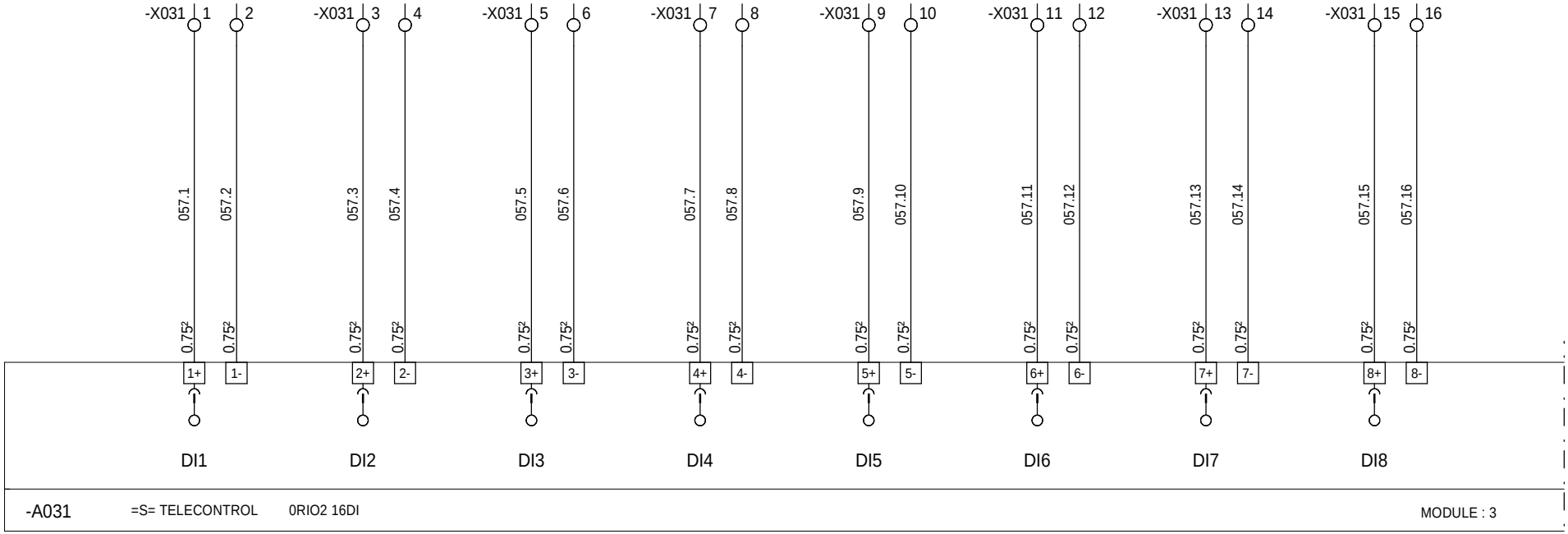

=N201
+AL01

The technical information contained in this document is the exclusive property of Schneider Electric Industries S.A.S and cannot be used or disclosed to third parties of any kind without its written consent. Only those drawings and documents entitled "Operating Diagrams" are shown in the correct position. All devices shown in the diagrams are in open position, drawn out with Operating mechanism discharged and all power sources off.

Les informations techniques contenues dans ce document sont la propriete exclusive de Schneider Electric Industries S.A.S et ne peuvent etre utilisees ou divulguees a des tiers quels qu'ils soient sans son accord ecrit. Seuls nous engagent les plans portant la mention "Schemas de principe". Les appareils sont representes sur ce schéma sont en position ouvert - désarmés - débrochés - toutes sources coupées.

Ind. Rev	Date Date	Modification / Modification	Archiv. Micro-filmed	Ind. Rev	Date Date	Modification / Modification	Archiv. Micro-filmed
00	17/11/2010	Edition originale / First issue					

CARTE 16 ENTREES TOR
ENTREES 1 à 8

DIGITAL INPUTS BOARD

MONITORING
PHOTOVOLTAIQUE
NARBONNE

Schneider Electric

02983651

Projet - No commande Project - Order No.	Indice Rev	Folio Sheet
FPVTB0272	00	057

A3 suite - 01/2008

RESERVE	POSTE PORTE LOCAL PDL	RESERVE	RESERVE	RESERVE	RESERVE	RESERVE	RESERVE

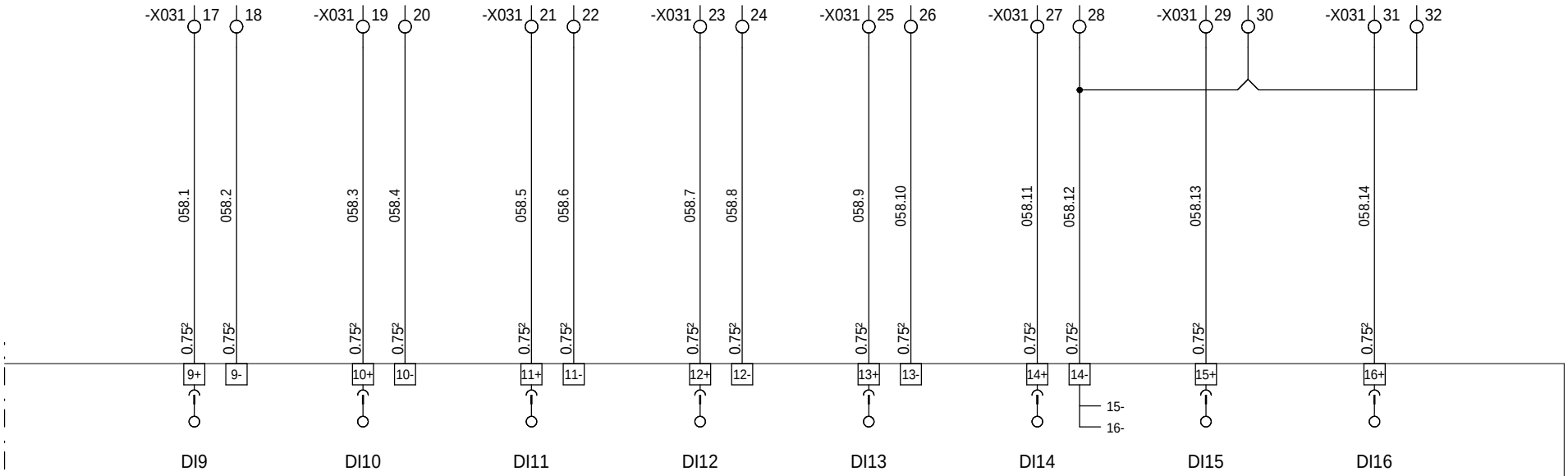

-A031 =S= TELECONTROL 0RIO2 16DI MODULE : 3

=N201
+AL01

The technical information contained in this document is the exclusive property of Schneider Electric Industries S.A.S and cannot be used or disclosed to third parties of any kind without its written consent. Only those drawings and documents entitled "Approved for construction" or "Approved for production" are valid. Drawings marked "Draft" are in open position, drawn out with operating mechanism discharged and all power sources off.

Les informations techniques contenues dans ce document sont la propriete exclusive de Schneider Electric Industries S.A.S et ne peuvent etre utilisees ou divulguees a des tiers quels qu'ils soient sans son accord ecrit. Seuls nous engagent les plans portant la mention "Bon pour construction". Les appareils representes sur ce schéma sont en position ouvert - désarmés - débrochés - toutes sources coupées.

Ind. Rev	Date Date	Modification / Modification	Archiv. Micro-filmed	Ind. Rev	Date Date	Modification / Modification	Archiv. Micro-filmed
00	17/11/2010	Edition originale / First issue					

CARTE 16 ENTREES TOR
ENTREES 9 à 16

DIGITAL INPUTS BOARD

MONITORING
PHOTOVOLTAIQUE
NARBONNE

Schneider Electric

02983651

Projet - No commande Project - Order No.	Indice Rev	Folio Sheet
FPVTB0272	00	058

A3 suite - 01/2008

POSTE PDL TEMPERATURE INTERIEURE	RESERVE	RESERVE	RESERVE

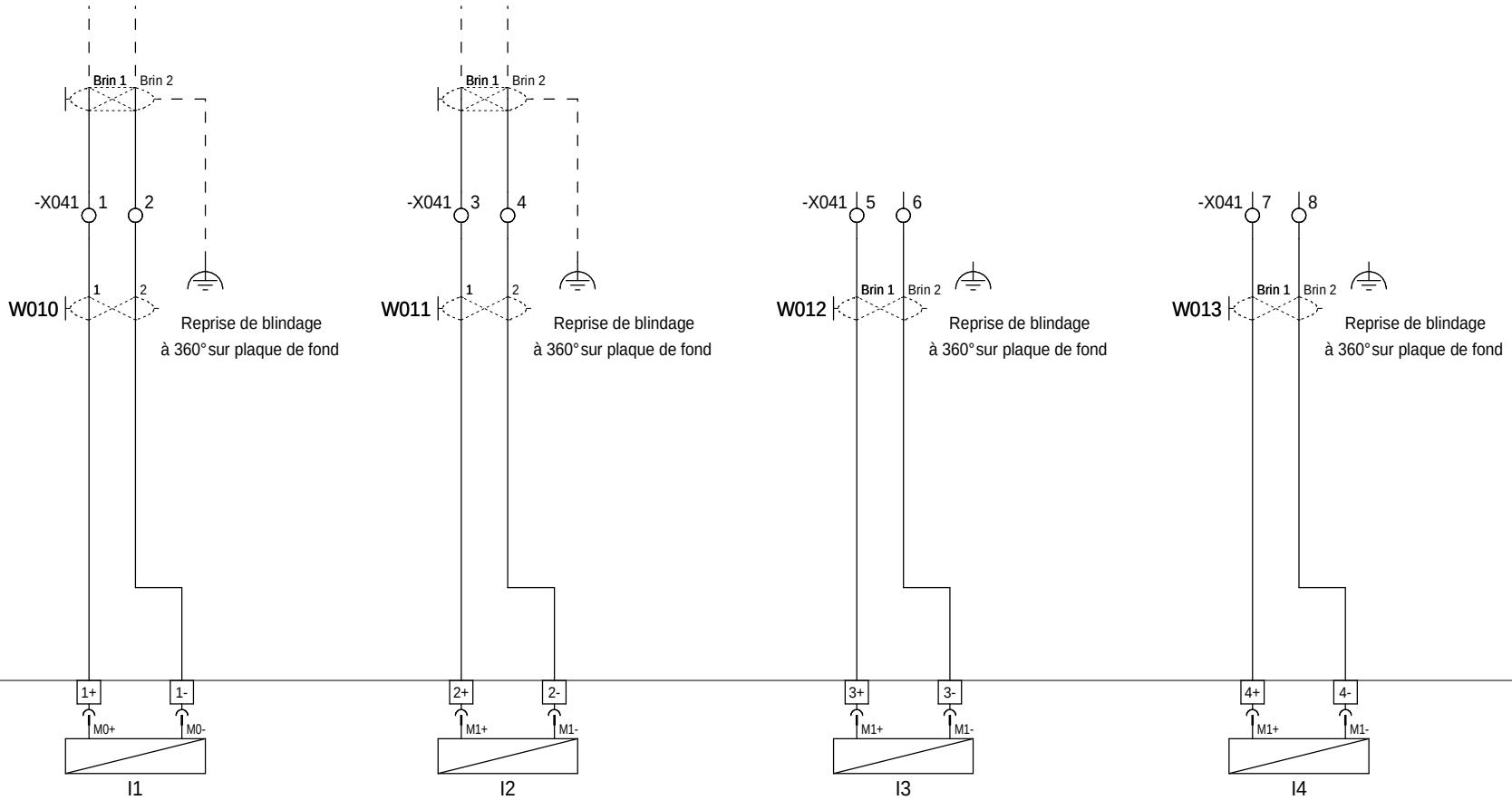

-A041 =S= TELECONTROL 0RIO1 04AI MODULE : 5

=N201
+AL01

Ind. Rev	Date Date	Modification / Modification	Archiv. Micro-filmed	Ind. Rev	Date Date	Modification / Modification	Archiv. Micro-filmed
00	17/11/2010	Edition originale / First issue					

CARTE 4 ENTREES ANALOGIQUES UNIVERSELLES

ANALOG INPUTS BOARD

MONITORING PHOTOVOLTAIQUE NARBONNE

Schneider Electric

02983651

Projet - No commande Project - Order No.	Indice Rev	Folio Sheet
FPVTB0272	00	059

A3 suite - 01/2008

The technical information contained in this document is the exclusive property of Schneider Electric Industries S.A.S and cannot be used or disclosed to third parties of any kind without its written consent. Only those drawings and diagrams certified for construction by an authorized person are valid. All devices shown in the drawings are in open position, drawn out with operating mechanism discharged and all power sources off.

Les informations techniques contenues dans ce document sont la propriete exclusive de Schneider Electric Industries S.A.S et ne peuvent etre utilisees ou divulguees a des tiers quels qu'ils soient sans son accord ecrit. Seuls nous engagent les plans portant la mention "bon pour execution" et revetus de la signature d'une personne habilitee. Les appareils representes sur ce schéma sont en position ouvert - désarmés - débrochés - toutes sources coupées.

ONDULEUR POSTE COMMANDE MARCHE ONDULEUR 1	ONDULEUR POSTE COMMANDE ARRET ONDULEUR 1	ONDULEUR POSTE COMMANDE MARCHE ONDULEUR 2	ONDULEUR POSTE COMMANDE ARRET ONDULEUR 2				

-A042 =S= TELECONTROL 0RIO1 04DO MODULE : 6

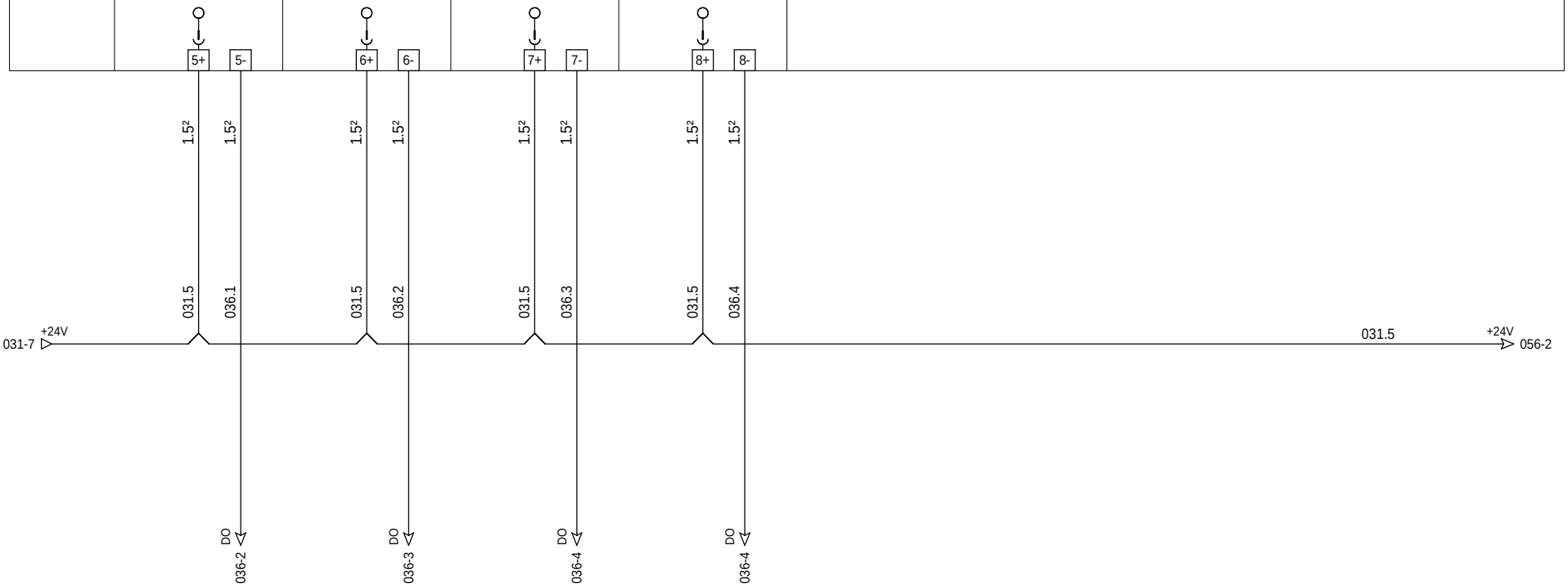

=N201
+AL01

The technical information contained in this document is the exclusive property of Schneider Electric Industries S.A.S and cannot be used or disclosed to third parties of any kind without its written consent. Only those drawings and diagrams marked "control drawings" are approved for use. All devices shown in the drawings are in open position, drawn out with operating mechanism discharged and all power sources off.

Les informations techniques contenues dans ce document sont la propriete exclusive de Schneider Electric Industries S.A.S et ne peuvent etre utilisees ou divulguees a des tiers quels qu'ils soient sans son accord ecrit. Seuls nous engagent les plans marqués "plans de commande". Les appareils montrés dans les schémas sont en position ouvert - désarmés - débrochés - toutes sources coupées.

Ind. Rev	Date Date	Modification / Modification	Archiv. Micro-filmed	Ind. Rev	Date Date	Modification / Modification	Archiv. Micro-filmed
00	17/11/2010	Edition originale / First issue					

CARTE 4 SORTIES TOR
RELAIS ELECTROMECANIQUES

DIGITAL OUTPUTS BOARD

MONITORING
PHOTOVOLTAIQUE
NARBONNE

Schneider Electric

02983651

Projet - No commande Project - Order No.	Indice Rev	Folio Sheet
FPVTB0272	00	060

A3 suite - 01/2008

RESERVE	RESERVE	RESERVE	RESERVE				

VIDE — MODULE : 7

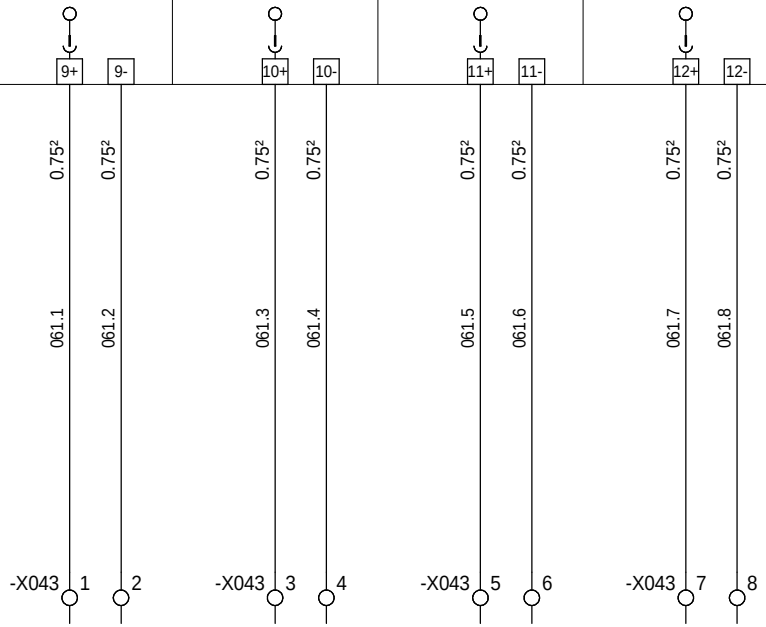

=N201
+AL01

The technical information contained in this document is the exclusive property of Schneider Electric Industries S.A.S and cannot be used or disclosed to third parties of any kind without its written consent. Only those drawings and documents entitled «Order» are binding on Schneider Electric. All devices shown on the drawings are in open position, drawn out with operating mechanism discharged and all power sources off.

Les informations techniques contenues dans ce document sont la propriete exclusive de Schneider Electric Industries S.A.S et ne peuvent etre utilisees ou divulguees a des tiers quels qu'ils soient sans son accord ecrit. Seuls nous engagent les documents intitules «Etude». Les appareils sont figures en position de service, tiroirs en position de service, ressorts de commande armes et toutes sources d'energie sur ce schéma sont en position ouvert - désarmés - débrochés - toutes sources coupées.

Ind. Rev	Date Date	Modification / Modification	Archiv. Micro-filmed	Ind. Rev	Date Date	Modification / Modification	Archiv. Micro-filmed
00	17/11/2010	Edition originale / First issue					

RESERVES SUR BORNES

SPARES

MONITORING
PHOTOVOLTAIQUE
NARBONNE

Schneider Electric

02983651

Projet - No commande / Project - Order No.	Indice / Rev	Folio / Sheet
FPVTB0272	00	061

A3 suite - 01/2008

RESERVE	RESERVE	RESERVE	RESERVE				

VIDE				MODULE : 8
1	2	3	4	
13+ / 13-	14+ / 14-	15+ / 15-	16+ / 16-	
0.75² / 0.75²	0.75² / 0.75²	0.75² / 0.75²	0.75² / 0.75²	
062.1 / 062.2	062.3 / 062.4	062.5 / 062.6	062.7 / 062.8	
-X044 1 / 2	-X044 3 / 4	-X044 5 / 6	-X044 7 / 8	

=N201
+AL01

The technical information contained in this document is the exclusive property of Schneider Electric Industries S.A.S and cannot be used or disclosed to third parties of any kind without its written consent. Only those drawings and documents entitled "order" are binding to Schneider Electric. All devices shown on the drawings are in open position, drawn out with operating mechanism discharged and all power sources off.

Les informations techniques contenues dans ce document sont la propriete exclusive de Schneider Electric Industries S.A.S et ne peuvent etre utilisees ou divulguees a des tiers quels qu'ils soient sans son accord ecrit. Seuls nous engagent les documents intitules "ordre". Les appareils figurant sur les schemas ne sont pas equipes de leurs dispositifs de commande. Les sources sur ce schéma sont en position ouvert - désarmés - débrochés - toutes sources coupées.

Ind. Rev	Date Date	Modification / Modification	Archiv. Micro-filmed	Ind. Rev	Date Date	Modification / Modification	Archiv. Micro-filmed
00	17/11/2010	Edition originale / First issue					

RESERVES SUR BORNES

SPARES

MONITORING
PHOTOVOLTAIQUE
NARBONNE

Schneider Electric

02983651

Projet - No commande / Project - Order No.	Indice / Rev	Folio / Sheet
FPVTB0272	00	062

A3 suite - 01/2008

RESERVE	RESERVE	RESERVE	RESERVE	RESERVE	COFFRET AUXILIAIRES AU interne au PTR1	COFFRET AUXILIAIRES SYNTHESE BF PARAFOUDRE BT + DJ VAR.	RESERVE

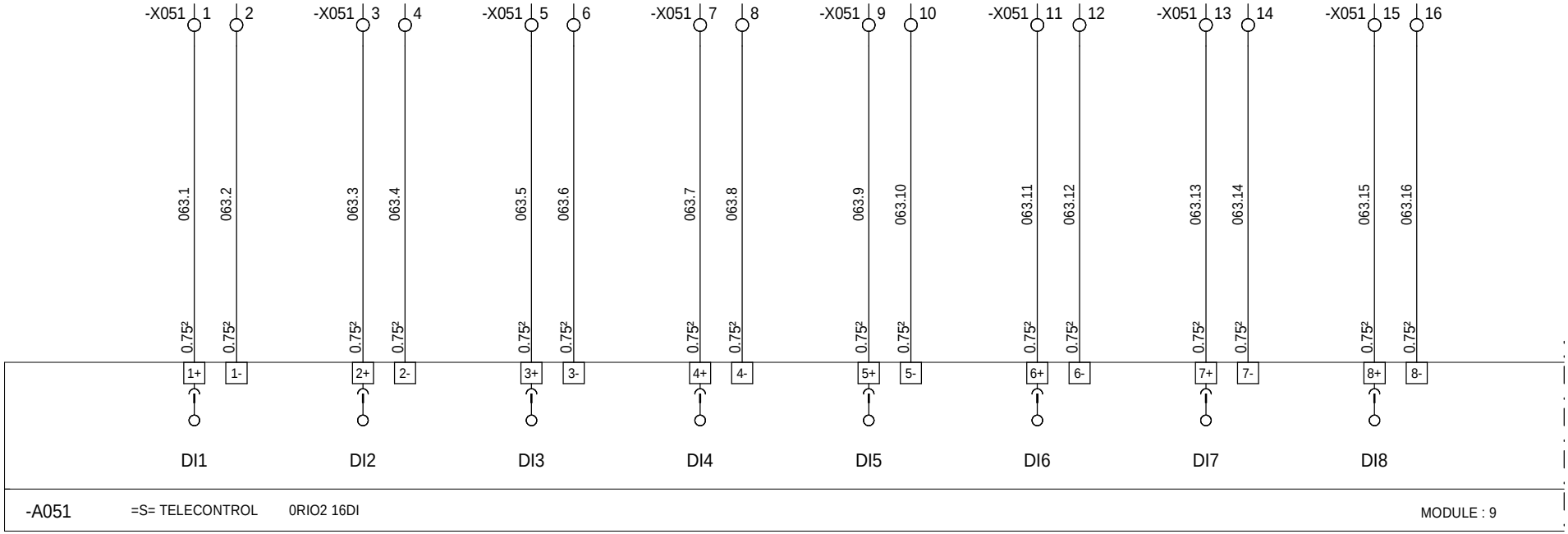

-A051 =S= TELECONTROL 0RIO2 16DI MODULE : 9

=N201
+AL01

The technical information contained in this document is the exclusive property of Schneider Electric Industries S.A.S and cannot be used or disclosed to third parties of any kind without its written consent. Only those drawings and documents certified for construction by the Engineering Department are valid. All devices shown in the drawings are in open position, drawn out with operating mechanism discharged and all power sources off.

Les informations techniques contenues dans ce document sont la propriete exclusive de Schneider Electric Industries S.A.S et ne peuvent etre utilisees ou divulguees a des tiers quels qu'ils soient sans son accord ecrit. Seuls nous engagent les plans portant la mention "bon pour construction". Les appareils sont representes sur ce schéma sont en position ouvert - désarmés - débrochés - toutes sources coupées.

Ind. Rev	Date Date	Modification / Modification	Archiv. Micro-filmed	Ind. Rev	Date Date	Modification / Modification	Archiv. Micro-filmed
00	17/11/2010	Edition originale / First issue					

CARTE 16 ENTREES TOR
ENTREES 1 à 8

DIGITAL INPUTS BOARD

MONITORING
PHOTOVOLTAIQUE
NARBONNE

Schneider Electric

02983651

Projet - No commande Project - Order No.	Indice Rev	Folio Sheet
FPVTB0272	00	063

A3 suite - 01/2008

ARMOIRE MONITORING SYNTHESE ETAT DJ 24V	UPS2 SYNTHESE ETAT UPS	UPS2 FONCTIONNEMENT SUR BATTERIES	UPS2 ETAT BATTERIES FAIBLES OU TRES FAIBLES	TR1 TRANSFO DECLENCHEMENT	TR1 TRANSFO. ALARME 1er SEUIL TEMPERATURE	RESERVE	RESERVE

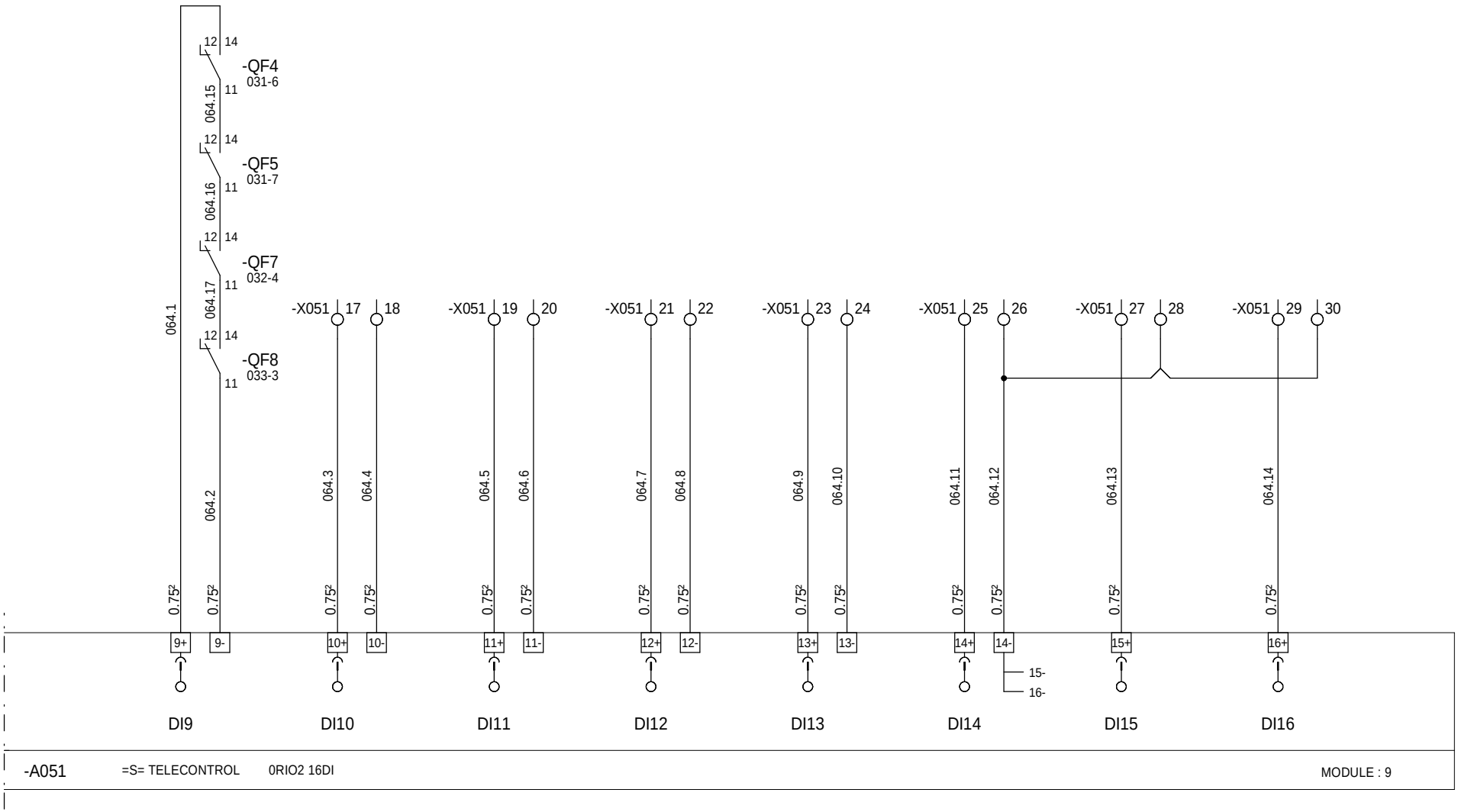

=N201
+AL01

The technical information contained in this document is the exclusive property of Schneider Electric Industries S.A.S and cannot be used or disclosed to third parties of any kind without its written consent. Only those drawings and diagrams certified drawn out with Operating mechanism discharged and all power sources off are valid.

Les informations techniques contenues dans ce document sont la propriete exclusive de Schneider Electric Industries S.A.S et ne peuvent etre utilisees ou divulguees a des tiers quels qu'ils soient sans son accord ecrit. Seuls nous engagent les plans portant les cotes et ecrits comme etant realises avec appareillage hors tension et sources coupees, et les schemas sont en position ouvert - désarmés - débrochés - toutes sources coupées.

Ind. Rev	Date Date	Modification / Modification	Archiv. Micro-filmed	Ind. Rev	Date Date	Modification / Modification	Archiv. Micro-filmed
00	17/11/2010	Edition originale / First issue					

CARTE 16 ENTREES TOR
ENTREES 9 à 16

DIGITAL INPUTS BOARD

MONITORING
PHOTOVOLTAIQUE
NARBONNE

Schneider Electric

02983651

Projet - No commande Project - Order No.	Indice Rev	Folio Sheet
FPVTB0272	00	064

A3 suite - 01/2008

RESERVE	RESERVE	RESERVE	TGBT DEPART VARSET	TGBT DEPART INV1	TGBT DEPART INV2	TGBT DEPART TRANSFO.	TGBT DEPART AUX. PDC

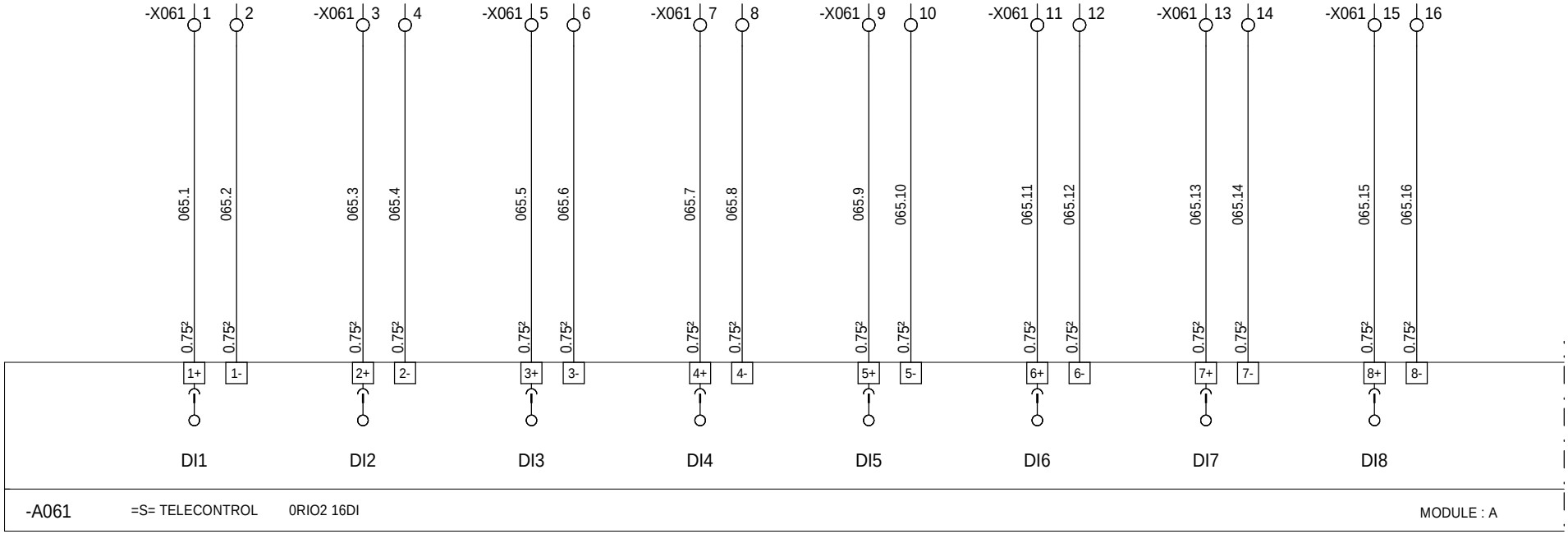

=N201
+AL01

The technical information contained in this document is the exclusive property of Schneider Electric Industries S.A.S and cannot be used or disclosed to third parties of any kind without its written consent. Only those drawings and diagrams certified for construction by the Schneider Electric Industries S.A.S can be used for construction. All devices shown in the diagrams are in open position, drawn out with operating mechanism discharged and all power sources off.

Les informations techniques contenues dans ce document sont la propriete exclusive de Schneider Electric Industries S.A.S et ne peuvent etre utilisees ou divulguees a des tiers quels qu'ils soient sans son accord ecrit. Seuls nous engagent les plans portant la mention "bon pour construction". Les appareils representes sur ce schéma sont en position ouvert - désarmés - débrochés - toutes sources coupées.

Ind. Rev	Date Date	Modification / Modification	Archiv. Micro-filmed	Ind. Rev	Date Date	Modification / Modification	Archiv. Micro-filmed
00	17/11/2010	Edition originale / First issue					

CARTE 16 ENTREES TOR
ENTREES 1 à 8

DIGITAL INPUTS BOARD

MONITORING
PHOTOVOLTAIQUE
NARBONNE

Schneider Electric

02983651

Projet - No commande Project - Order No.	Indice Rev	Folio Sheet
FPVTB0272	00	065

A3 suite - 01/2008

COFFRET DC ONDULEUR 1 DJ MALT	COFFRET DC ONDULEUR 2 DJ MATL	COFFRET DC ONDULEUR 1 PARAFOUDRE	COFFRET DC ONDULEUR 2 PARAFOUDRE	RESERVE	RESERVE	RESERVE	RESERVE

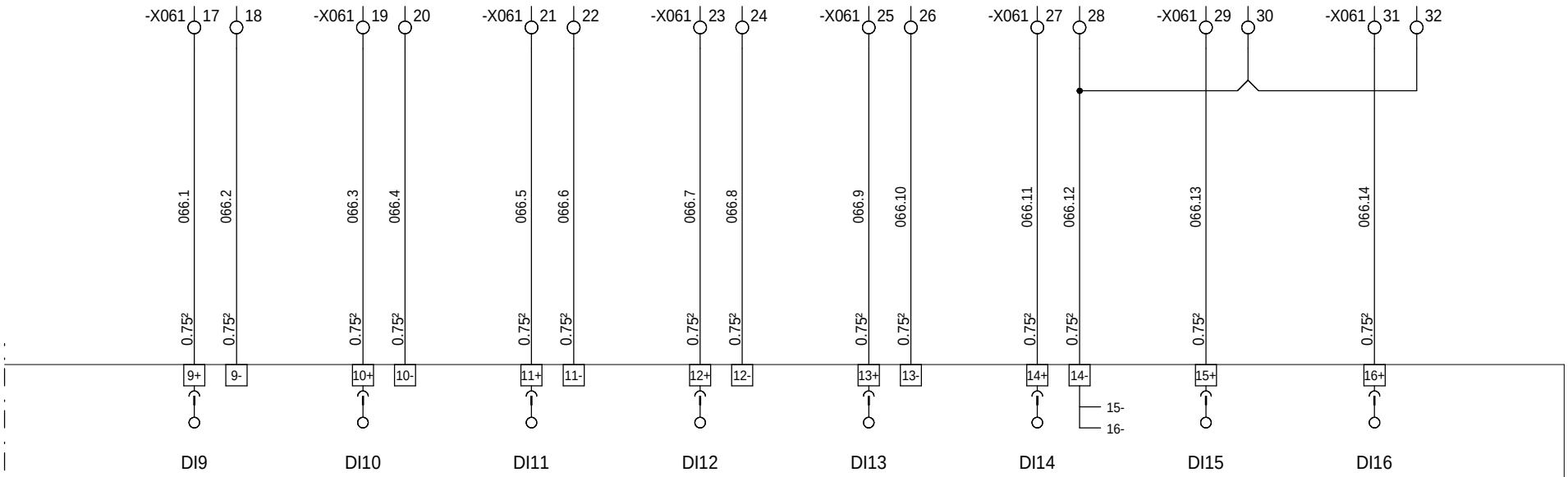

-A061 =S= TELECONTROL 0RIO2 16DI MODULE : A

=N201
+AL01

The technical information contained in this document is the exclusive property of Schneider Electric Industries S.A.S and cannot be used or disclosed to third parties of any kind without its written consent. Only those drawings and documents certified as "Work Drawings" are to be used for production. All devices shown in the drawings are in open position, drawn out with operating mechanism discharged and all power sources off.

Les informations techniques contenues dans ce document sont la propriete exclusive de Schneider Electric Industries S.A.S et ne peuvent etre utilisees ou divulguees a des tiers quels qu'ils soient sans son accord ecrit. Seuls nous engagent des documents certifiés "Plans d'execution". Les appareils representés sur ce schéma sont en position ouvert - désarmés - débrochés - toutes sources coupées.

Ind. Rev	Date Date	Modification / Modification	Archiv. Micro-filmed	Ind. Rev	Date Date	Modification / Modification	Archiv. Micro-filmed
00	17/11/2010	Edition originale / First issue					

CARTE 16 ENTREES TOR
ENTREES 9 à 16

DIGITAL INPUTS BOARD

MONITORING
PHOTOVOLTAIQUE
NARBONNE

Schneider Electric

02983651

Projet - No commande Project - Order No.	Indice Rev	Folio Sheet
FPVTB0272	00	066

A3 suite - 01/2008

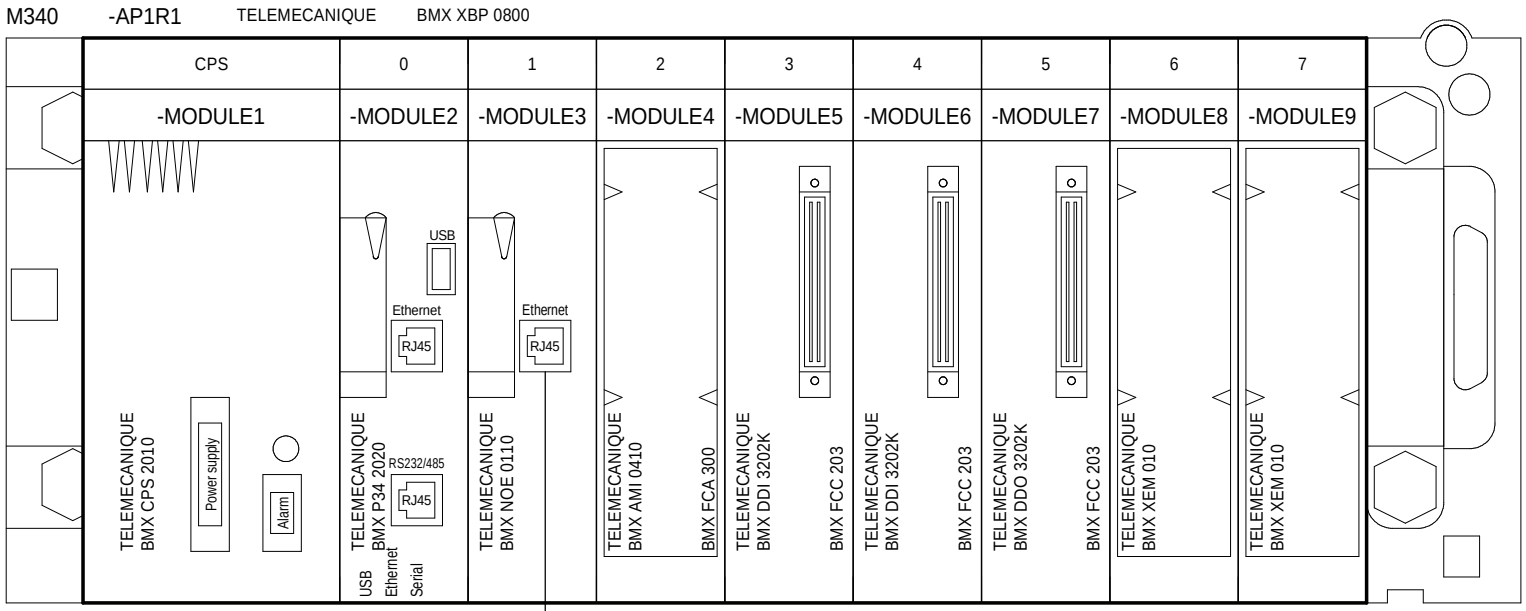

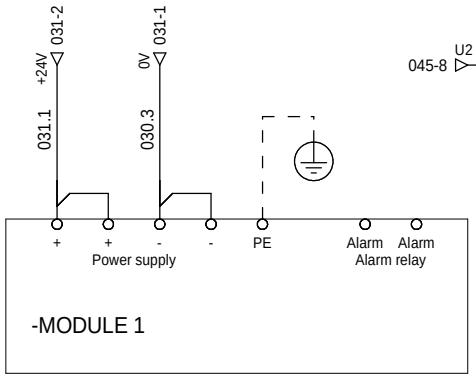

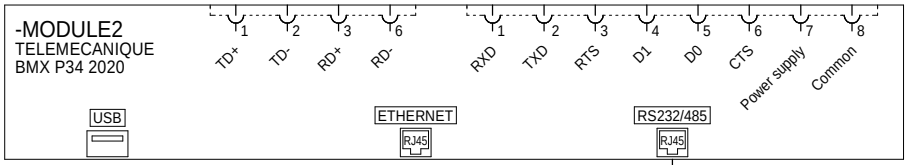

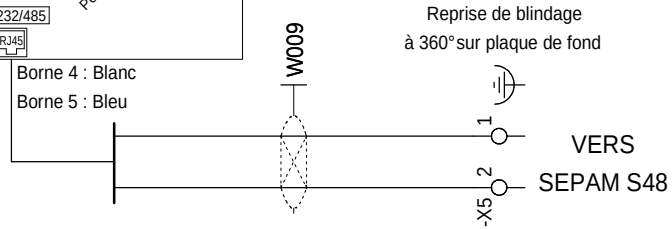

=N201
+AL01

Ind. Rev	Date Date	Modification / Modification	Archiv. Micro-filmed	Ind. Rev	Date Date	Modification / Modification	Archiv. Micro-filmed
01	25/03/2011	TQC					
00	17/11/2010	Edition originale / First issue					

AP1 - Configuration Automate
M340

MONITORING
PHOTOVOLTAIQUE
NARBONNE

Schneider Electric

02983651

Projet - No commande Project - Order No.	Indice Rev	Folio Sheet
FPVTB0272	01	080

1	2	3	4	5	6	7	8	9	10

DEIE TVC Consigne P0	DEIE TVC Consigne Q0	RESERVE	RESERVE

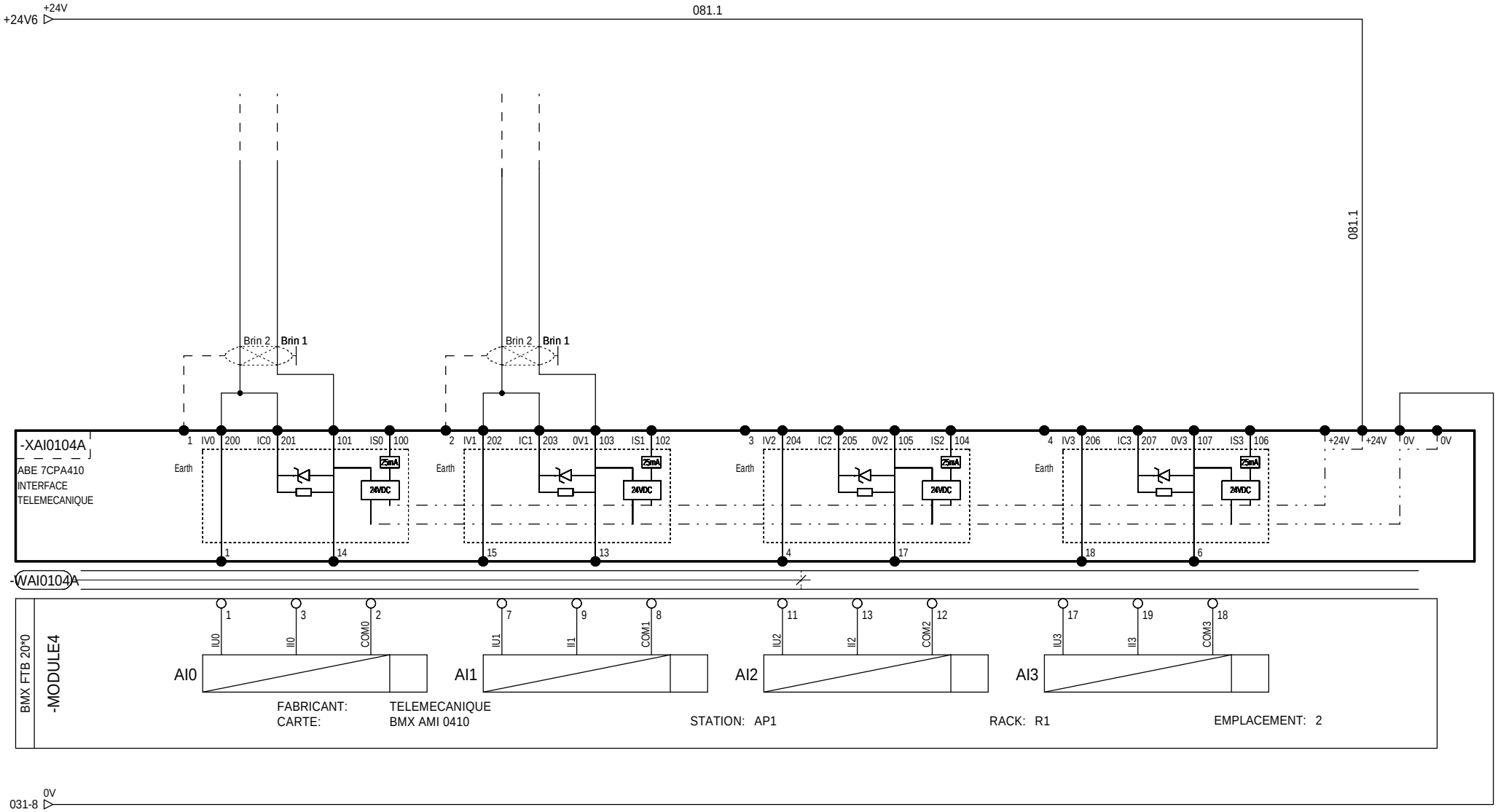

=N201

+AL01

Ind. Rev	Date Date	Modification / Modification	Archiv. Micro-filmed	Ind. Rev	Date Date	Modification / Modification	Archiv. Micro-filmed
02	26/08/2011	DOE					
00	17/11/2010	Edition originale / First issue					

E ANA - Module d'entrées

MONITORING
PHOTOVOLTAIQUE
NARBONNE

Schneider Electric

02983651

Projet - No commande Project - Order No.	Indice Rev	Folio Sheet
FPVTB0272	02	081

1	2	3	4	5	6	7	8	9	10

SM6 IM PTR23 -Interrupteur	SM6 IM PTR23 -Smalt	RESERVE	RESERVE	RESERVE	RESERVE	RESERVE	RESERVE

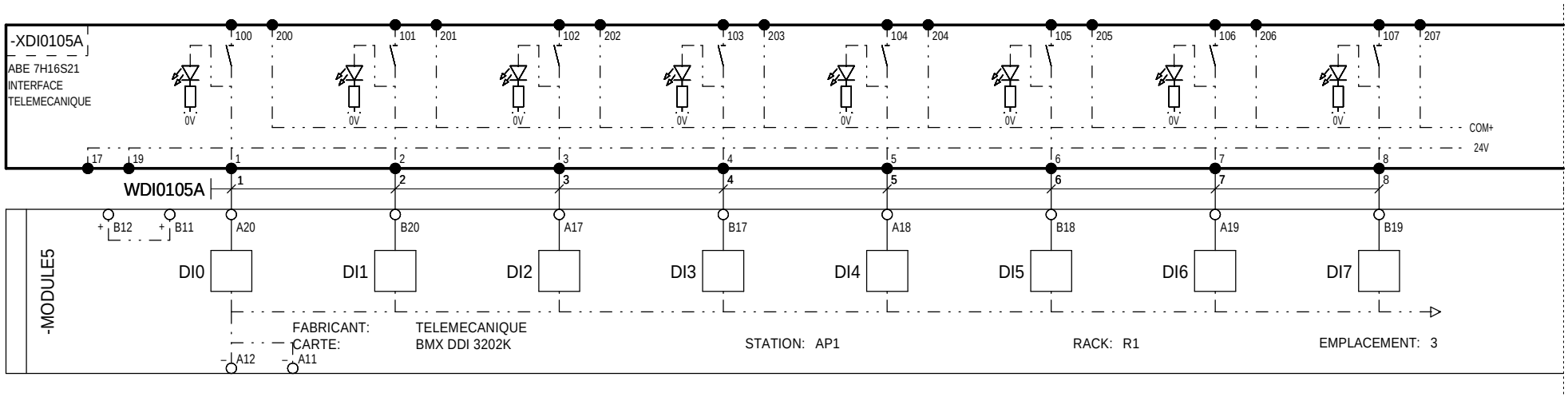

=N201
+AL01

Ind. Rev	Date Date	Modification / Modification	Archiv. Micro-filmed	Ind. Rev	Date Date	Modification / Modification	Archiv. Micro-filmed
00	17/11/2010	Edition originale / First issue					

E TOR - Module d'entrées
ENTREES 1 à 8

MONITORING
PHOTOVOLTAIQUE
NARBONNE

Schneider Electric

02983651

Projet - No commande Project - Order No.	Indice Rev	Folio Sheet
FPVTB0272	00	082

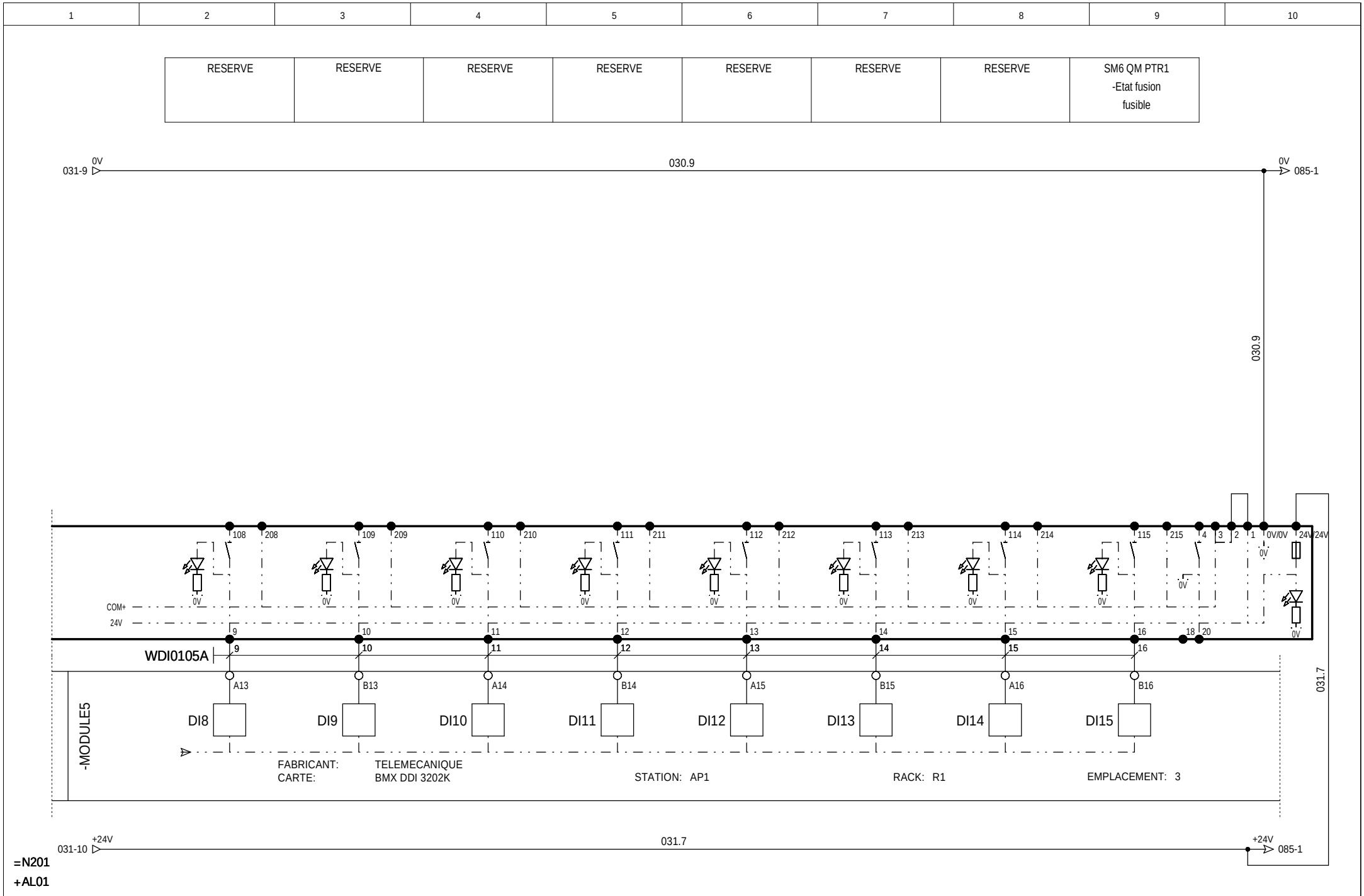

Ind. Rev	Date Date	Modification / Modification	Archiv. Micro-filmed	Ind. Rev	Date Date	Modification / Modification	Archiv. Micro-filmed
02	26/08/2011	DOE					
00	17/11/2010	Edition originale / First issue					

E TOR - Module d'entrées
ENTREES 9 à 16

MONITORING
PHOTOVOLTAIQUE
NARBONNE

Schneider Electric

02983651

Projet - No commande / Project - Order No.: FPVTB0272

Indice / Rev: 02

Folio / Sheet: 083

1	2	3	4	5	6	7	8	9	10

SM6 QM PTR1 Etat interrupteur	SM6 QM PTR1 Etat sectionneur de terre	RESERVE	RESERVE	DEIE - TC Commande autorisation de couplage	DEIE - TCD Commande fin demande de découplage	DEIE - TCD Commande demande de découplage	DEIE - TCD Commande fin de passage à P0

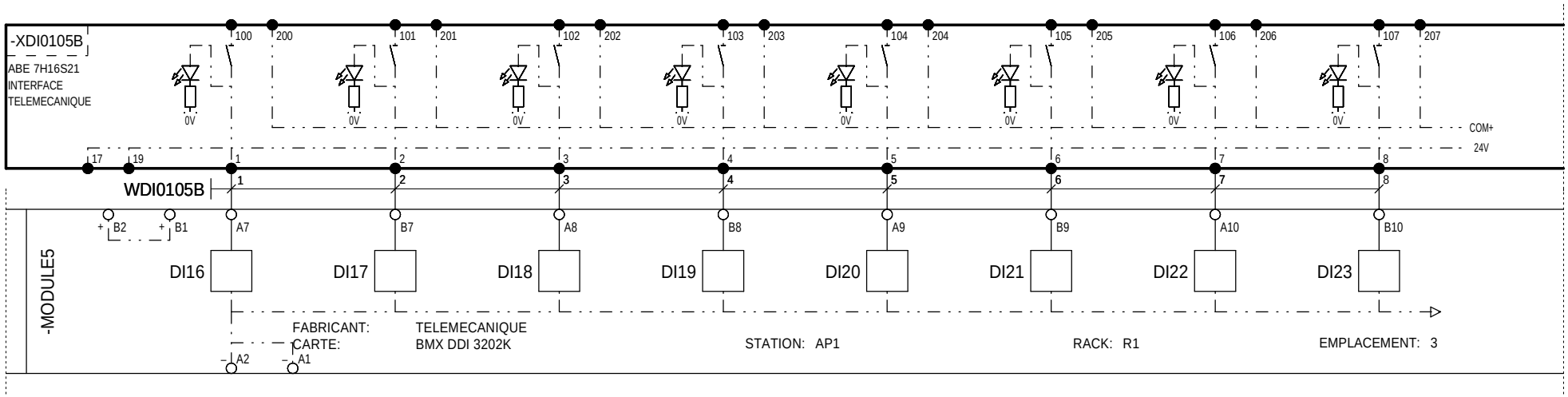

=N201
+AL01

Ind. Rev	Date Date	Modification / Modification	Archiv. Micro-filmed	Ind. Rev	Date Date	Modification / Modification	Archiv. Micro-filmed
00	17/11/2010	Edition originale / First issue					

E TOR - Module d'entrées
ENTREES 17 à 24

MONITORING
PHOTOVOLTAIQUE
NARBONNE

Schneider Electric

02983651

Projet - No commande Project - Order No.	Indice Rev	Folio Sheet
FPVTB0272	00	084

1	2	3	4	5	6	7	8	9	10

DEIE - TCD Commande de passage à P0	DEIE - TCD Commande fin de passage à Q0	DEIE - TCD Commande de passage à Q0	RESERVE	RESERVE	RESERVE	RESERVE	RESERVE

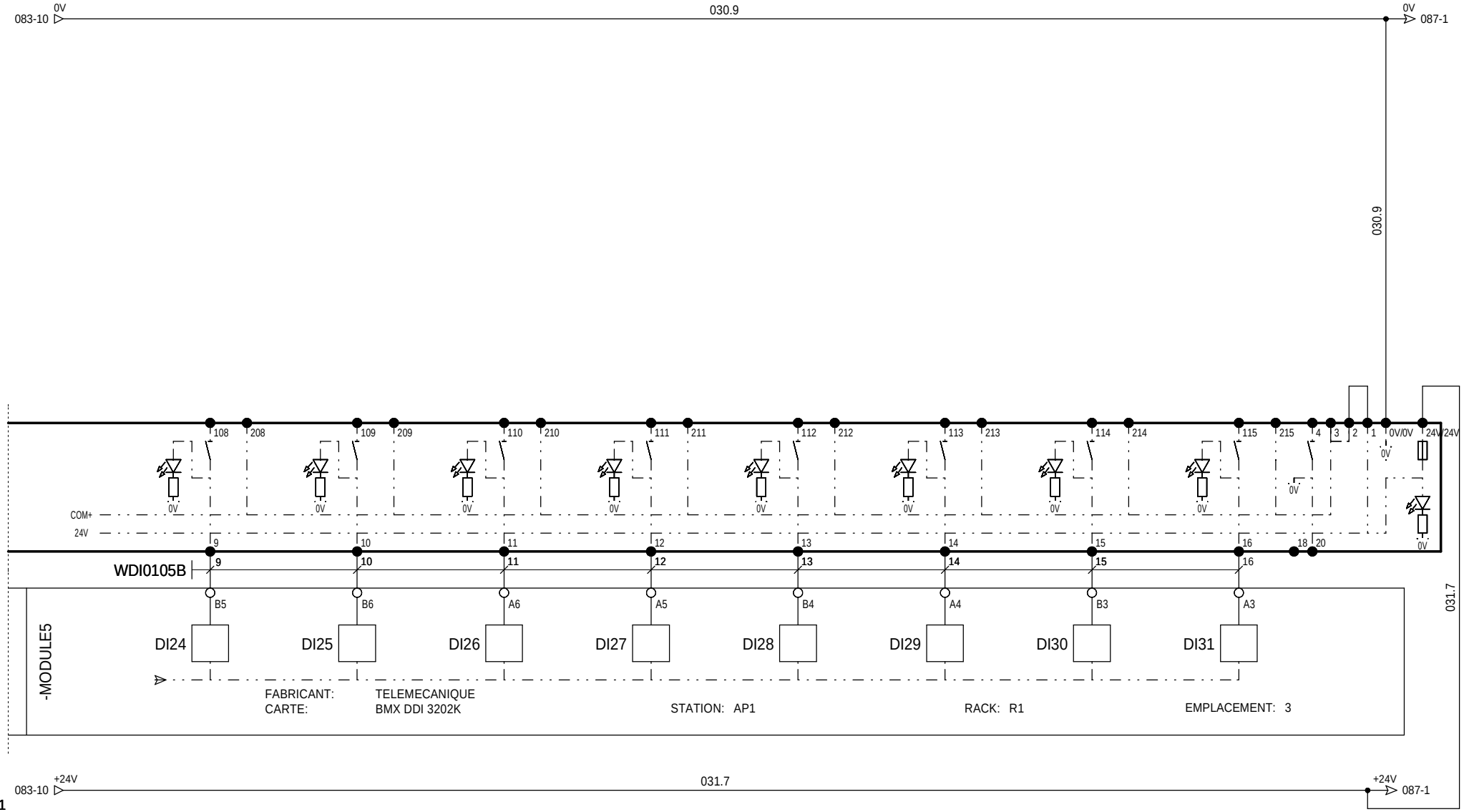

=N201

+AL01

Ind. Rev	Date Date	Modification / Modification	Archiv. Micro-filmed	Ind. Rev	Date Date	Modification / Modification	Archiv. Micro-filmed
00	17/11/2010	Edition originale / First issue					

E TOR - Module d'entrées
ENTREES 25 à 32

MONITORING
PHOTOVOLTAIQUE
NARBONNE

Schneider Electric

02983651

Projet - No commande Project - Order No.	Indice Rev	Folio Sheet
FPVTB0272	00	085

1	2	3	4	5	6	7	8	9	10

SM6 IM EDF2 Etat interrupteur	SM6 IM EDF2 Etat sectionneur de terre	SM6 CM Etat fusion fusible	SM6 CM Etat disjoncteur mesure U	SM6 DM2 Etat sectionneur ligne	SM6 DM2 Etat sectionneur de terre	SM6 DM2 Chien de garde Sepam	SM6 DM2 Etat disjoncteur de ligne

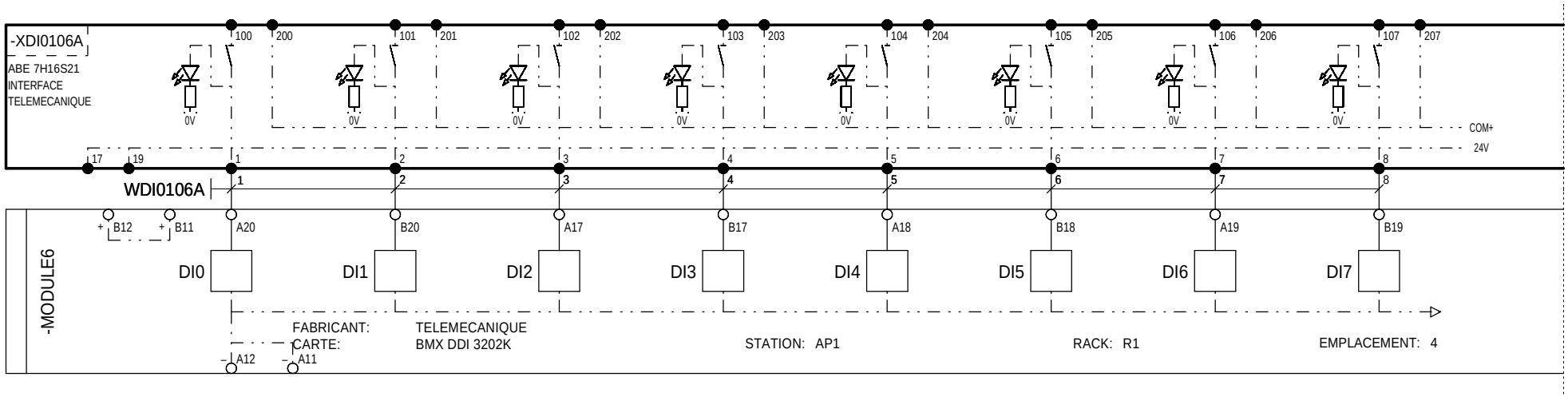

=N201
+AL01

Ind. Rev	Date Date	Modification / Modification	Archiv. Micro-filmed	Ind. Rev	Date Date	Modification / Modification	Archiv. Micro-filmed
00	17/11/2010	Edition originale / First issue					

E TOR - Module d'entrées
ENTREES 1 à 8

MONITORING
PHOTOVOLTAIQUE
NARBONNE

Schneider Electric

02983651

Projet - No commande Project - Order No.	Indice Rev	Folio Sheet
FPVTB0272	00	086

1	2	3	4	5	6	7	8	9	10

RESERVE	RESERVE	RESERVE	SM6 IM EDF1 Etat interrupteur	SM6 IM EDF1 Etat sectionneur de terre	SM6 IM EDF1 Absence défaut HTA (Flair)	RESERVE	RESERVE

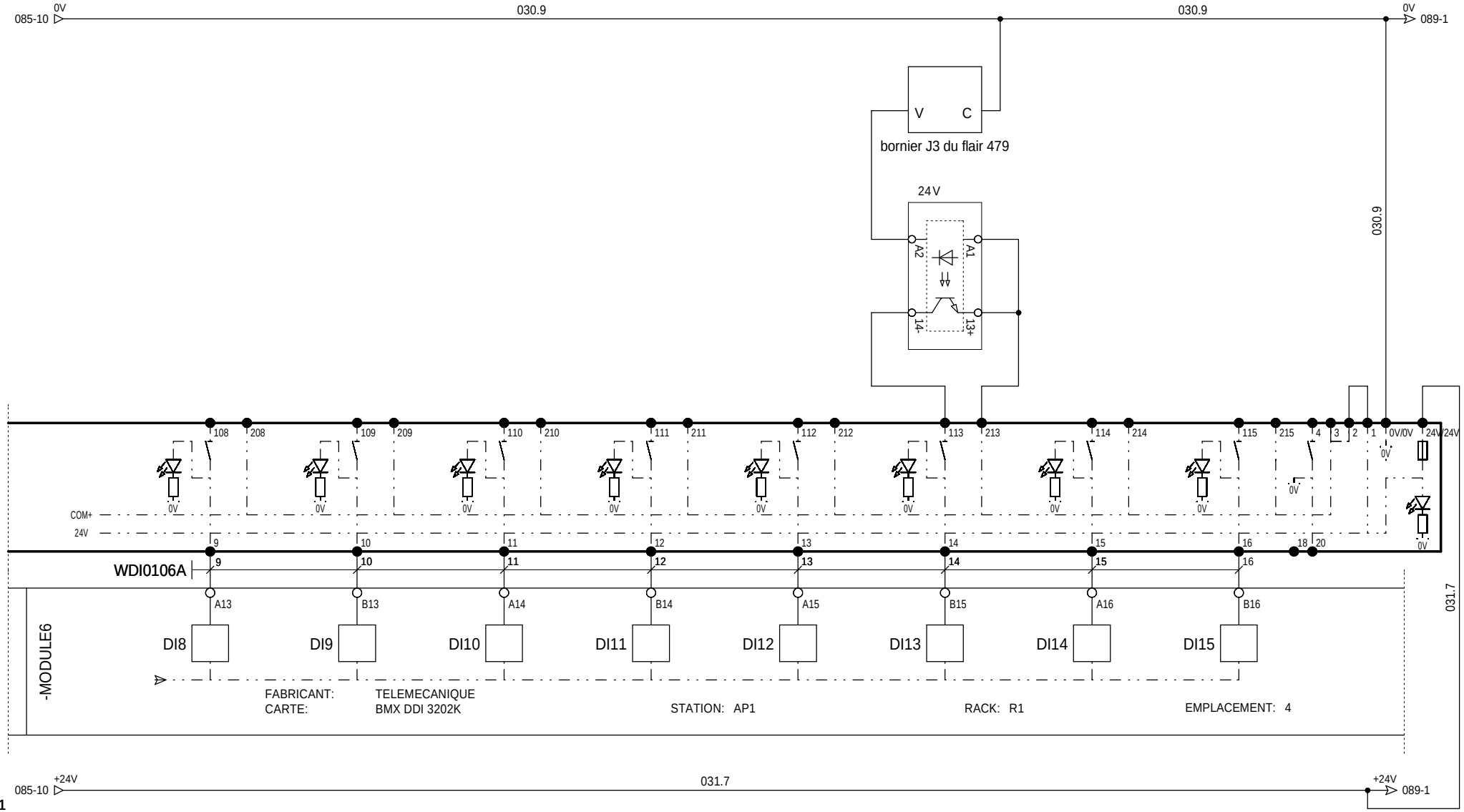

=N201

+AL01

Ind. Rev	Date Date	Modification / Modification	Archiv. Micro-filmed	Ind. Rev	Date Date	Modification / Modification	Archiv. Micro-filmed
00	17/11/2010	Edition originale / First issue					

E TOR - Module d'entrées
ENTREES 9 à 16

MONITORING
PHOTOVOLTAIQUE
NARBONNE

Schneider Electric

02983651

Projet - No commande Project - Order No.	Indice Rev	Folio Sheet
FPVTB0272	00	087

1	2	3	4	5	6	7	8	9	10

RESERVE	RESERVE	RESERVE	RESERVE	RESERVE	RESERVE	RESERVE	RESERVE

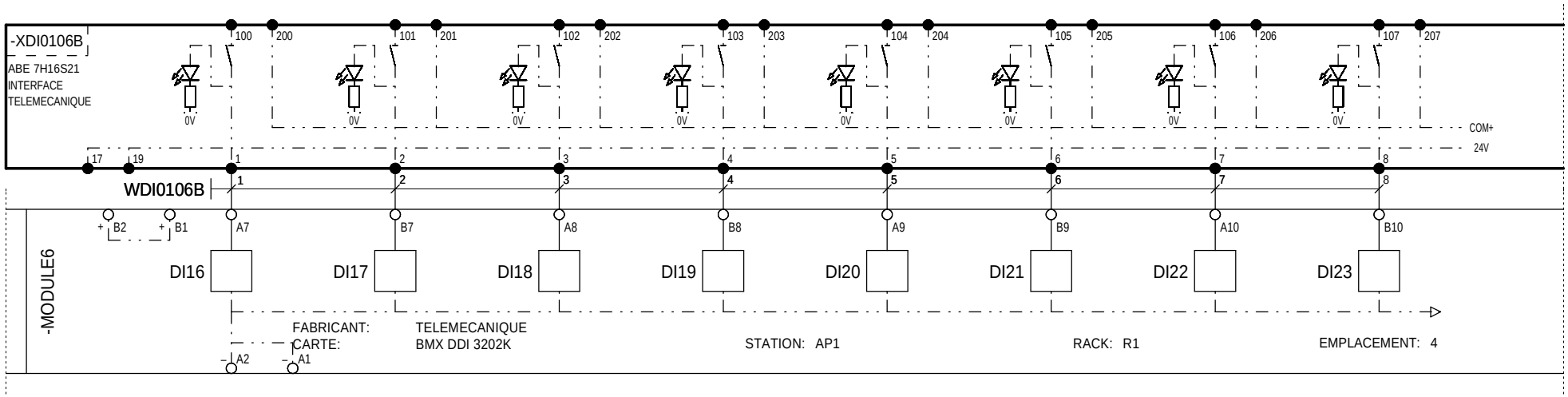

=N201
+AL01

Ind. Rev	Date Date	Modification / Modification	Archiv. Micro-filmed	Ind. Rev	Date Date	Modification / Modification	Archiv. Micro-filmed
00	17/11/2010	Edition originale / First issue					

E TOR - Module d'entrées
ENTREES 17 à 24

MONITORING
PHOTOVOLTAIQUE
NARBONNE

Schneider Electric

02983651

Projet - No commande / Project - Order No.	Indice / Rev	Folio / Sheet
FPVTB0272	00	088

1	2	3	4	5	6	7	8	9	10

RESERVE	RESERVE	RESERVE	RESERVE	RESERVE	RESERVE	RESERVE	RESERVE

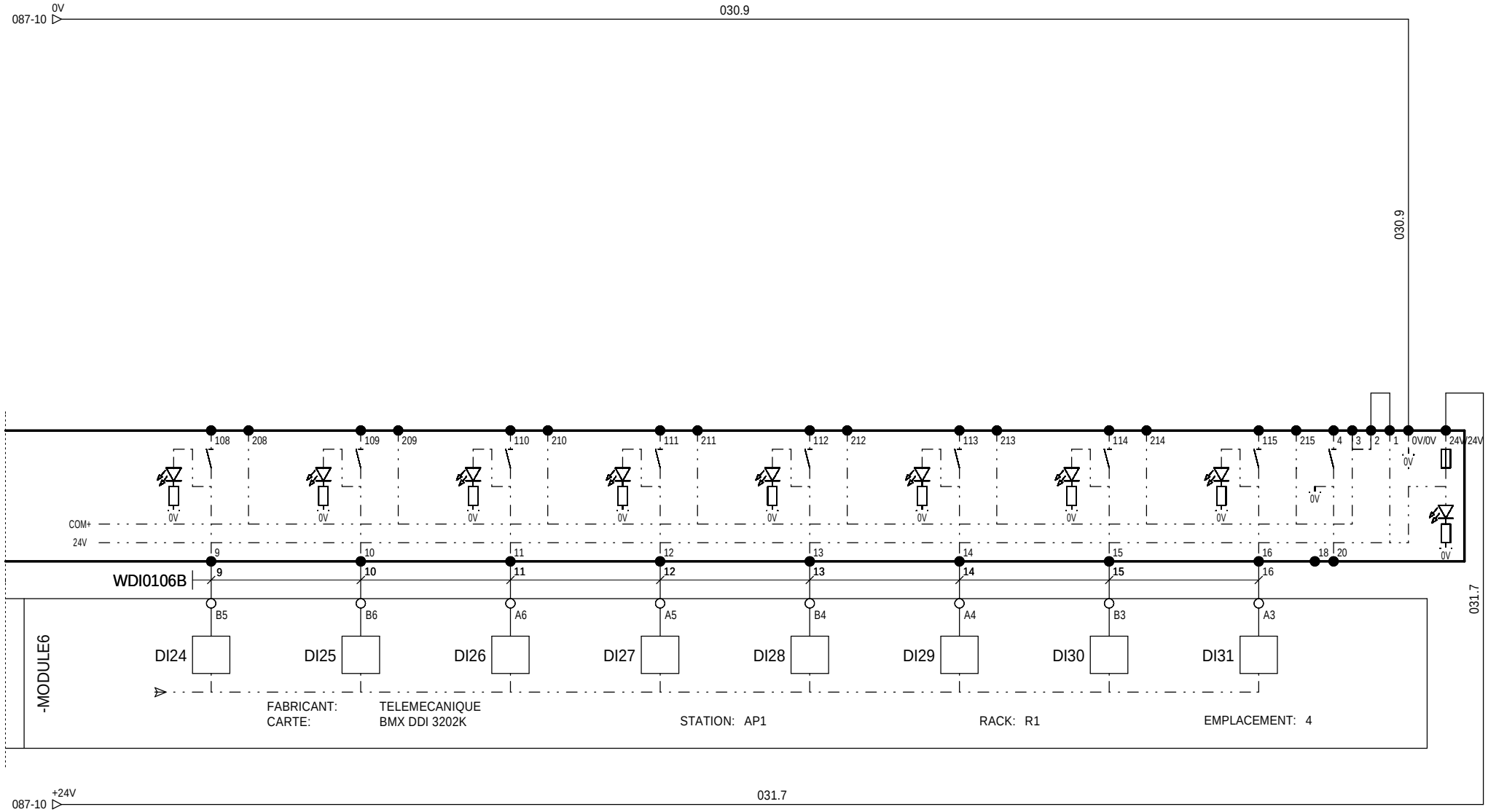

=N201

+AL01

Ind. Rev	Date Date	Modification / Modification	Archiv. Micro-filmed	Ind. Rev	Date Date	Modification / Modification	Archiv. Micro-filmed
02	26/08/2011	DOE					
00	17/11/2010	Edition originale / First issue					

E TOR - Module d'entrées
ENTREES 25 à 32

MONITORING
PHOTOVOLTAIQUE
NARBONNE

Schneider Electric

02983651

Projet - No commande Project - Order No.	Indice Rev	Folio Sheet
FPVTB0272	02	089

1	2	3	4	5	6	7	8	9	10

RESERVE	RESERVE	RESERVE	RESERVE	RESERVE	RESERVE	RESERVE	RESERVE

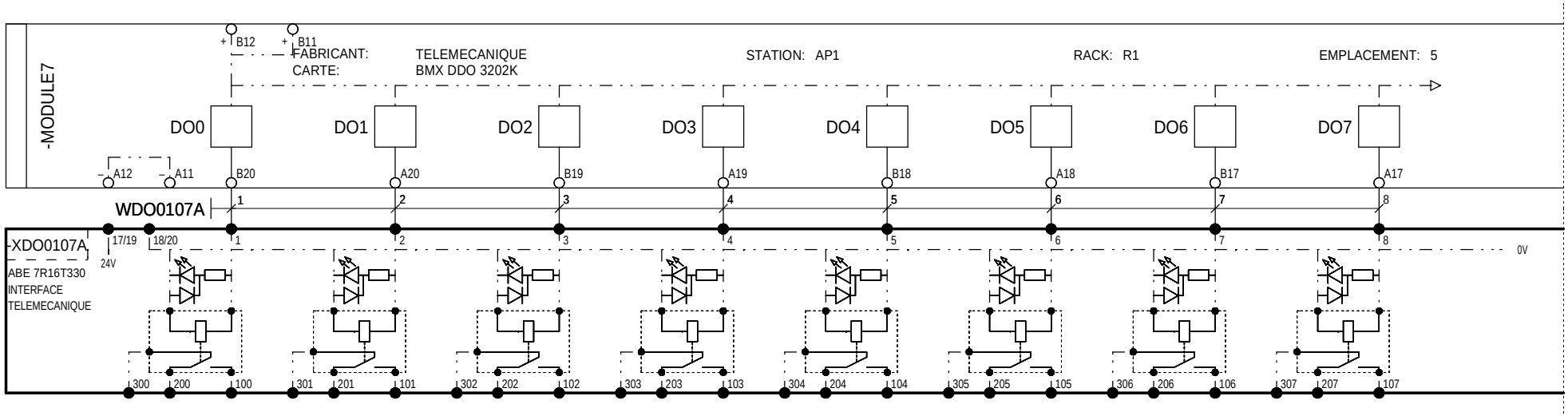

=N201

+AL01

00	17/11/2010	Edition originale / First issue						S TOR - Module de sorties SORTIES 1 à 8	MONITORING PHOTOVOLTAIQUE NARBONNE	02983651
Ind. Rev	Date Date	Modification / Modification	Archiv. Micro-filmed	Ind. Rev	Date Date	Modification / Modification	Archiv. Micro-filmed			Projet - No commande Project - Order No. FPVTB0272 / Indice Rev 00 / Folio Sheet 090

Schneider Electric

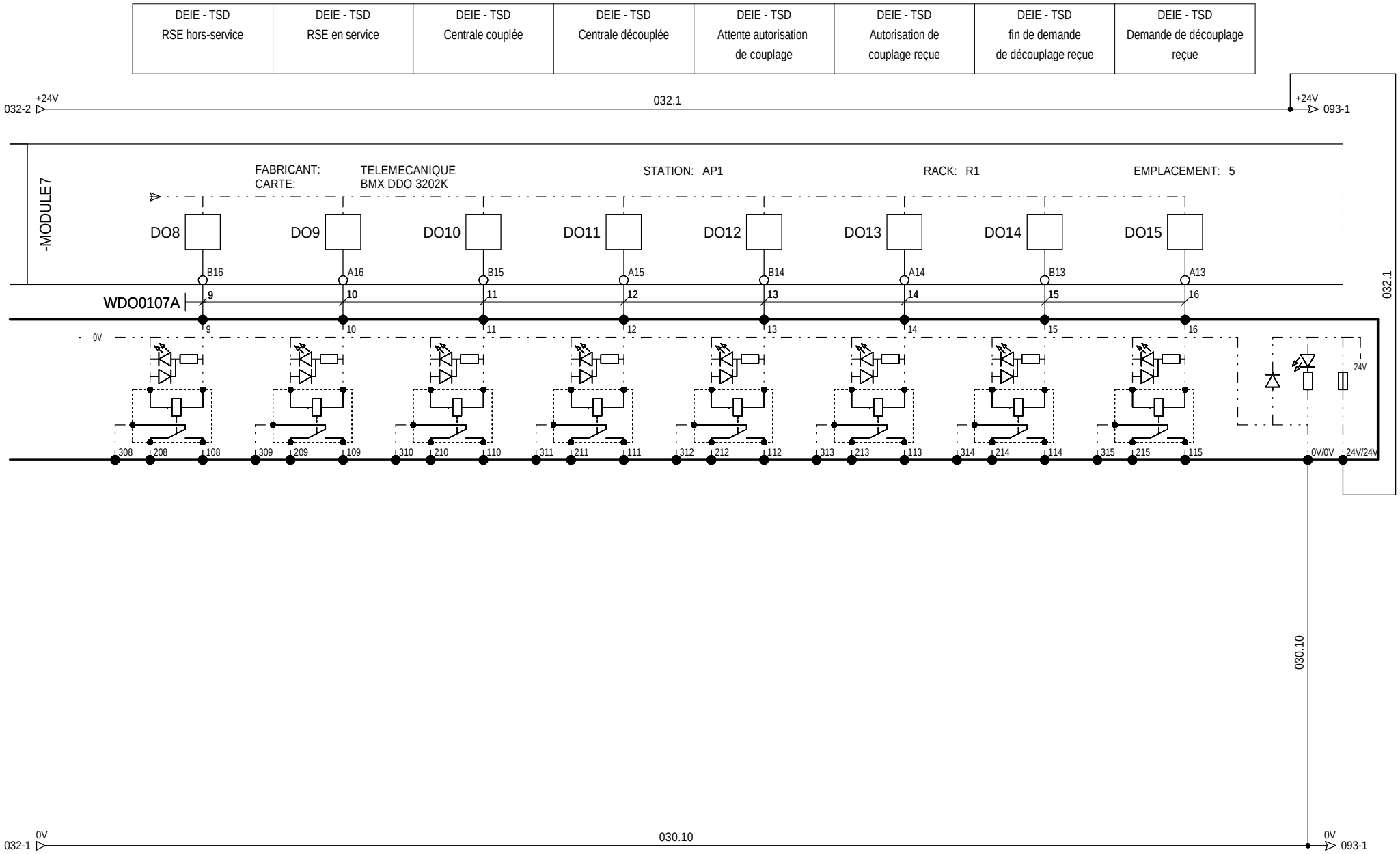

=N201

+AL01

00	17/11/2010	Edition originale / First issue					
Ind. Rev	Date Date	Modification / Modification	Archiv. Micro-filmed	Ind. Rev	Date Date	Modification / Modification	Archiv. Micro-filmed

S TOR - Module de sorties
SORTIES 9 à16

MONITORING
PHOTOVOLTAIQUE
NARBONNE

Schneider Electric

02983651

Projet - No commande Project - Order No.	Indice Rev	Folio Sheet
FPVTB0272	00	091

1	2	3	4	5	6	7	8	9	10

DEIE - TSD	DEIE - TSD	DEIE - TSD	DEIE - TSD	DEIE - TSS	DEIE	DEIE	RESERVE
Position fin de passage à P0	Position de passage à P0	Position fin de passage à Q0	Position de passage à Q0	Centrale indisponible	Téléaction en service	Téléaction hors service	

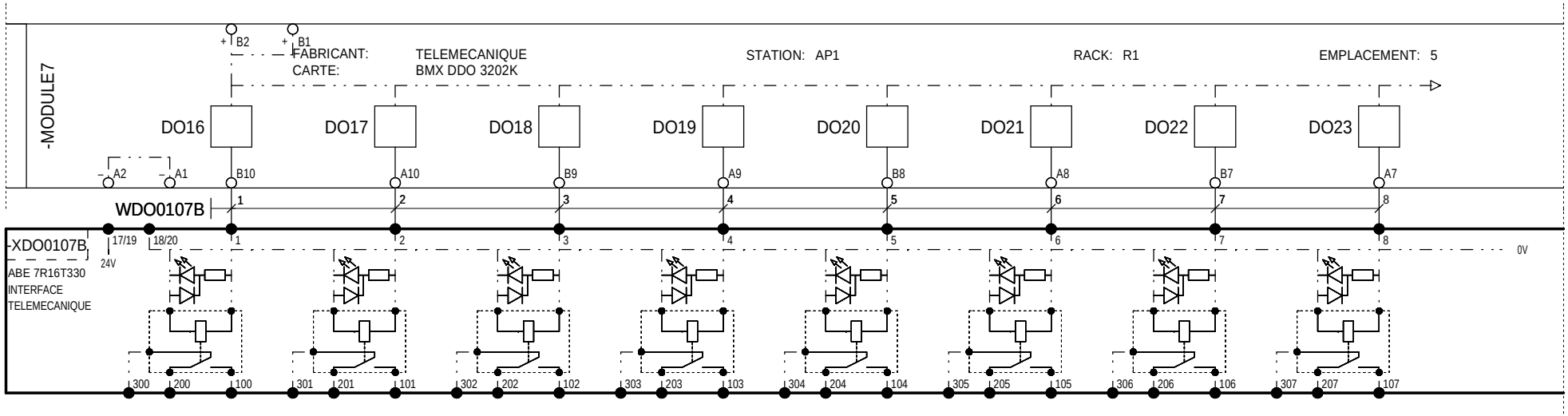

=N201

+AL01

Ind. Rev	Date Date	Modification / Modification	Archiv. Micro-filmed	Ind. Rev	Date Date	Modification / Modification	Archiv. Micro-filmed
00	17/11/2010	Edition originale / First issue					

S TOR - Module de sorties
SORTIES 17 à 25

MONITORING
PHOTOVOLTAIQUE
NARBONNE

Schneider Electric

02983651

Projet - No commande Project - Order No.	Indice Rev	Folio Sheet
FPVTB0272	00	092

1	2	3	4	5	6	7	8	9	10

RESERVE	RESERVE	RESERVE	48V MT Relance chargeur 48V	RESERVE	RESERVE	RESERVE	RESERVE

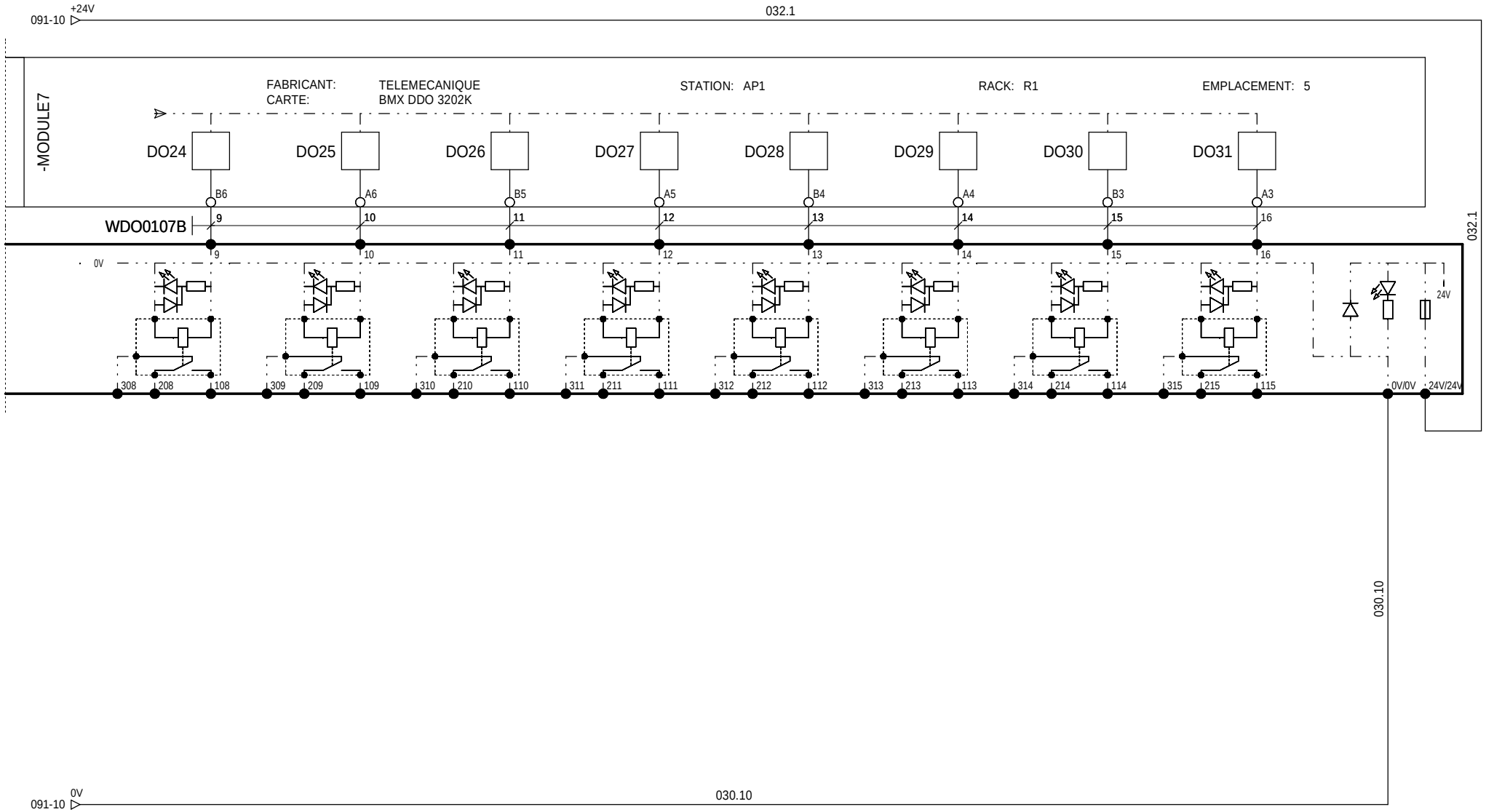

=N201

+AL01

00	17/11/2010	Edition originale / First issue					
Ind. Rev	Date Date	Modification / Modification	Archiv. Micro-filmed	Ind. Rev	Date Date	Modification / Modification	Archiv. Micro-filmed

S TOR - Module de sorties
SORTIES 26 à 32

MONITORING
PHOTOVOLTAIQUE
NARBONNE

Schneider Electric

02983651

Projet - No commande Project - Order No.	Indice Rev	Folio Sheet
FPVTB0272	00	093

The technical information contained in this document is the exclusive property of Schneider Electric Industries S.A.S and cannot be used or disclosed to third parties of any kind without its written consent. Only those drawings and documents marked "for construction" or "approved for construction" are authorized to be used for construction purposes. Drawings are shown in the forms are in open position, drawn out with operating mechanism discharged and all power sources off.

Les informations techniques contenues dans ce document sont la propriete exclusive de Schneider Electric Industries S.A.S et ne peuvent etre utilisees ou divulguees a des tiers quels qu'ils soient sans son accord ecrit. Seuls nous engagent les documents marqués "pour construction" ou "approuvé pour construction". Les appareils représentés sur ce schéma sont en position ouvert - désarmés - débrochés - toutes sources coupées.

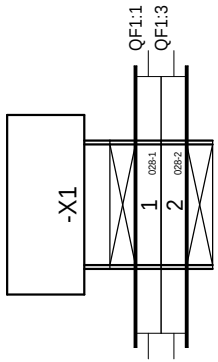

=N201
+AL01

Ind. Rev	Date Date	Modification / Modification	Archiv. Micro-filmed	Ind. Rev	Date Date	Modification / Modification	Archiv. Micro-filmed
00	13/01/2011	Edition originale / First issue					

BORNIER : =N201+AL01-X1

MONITORING
PHOTOVOLTAIQUE
NARBONNE

Schneider Electric

02983651

Projet - No commande Project - Order No.	Indice Rev	Folio Sheet
FPVTB0272	00	150

A3 suite - 01/2008

The technical information contained in this document is the exclusive property of Schneider Electric Industries S.A.S and cannot be used or disclosed to third parties of any kind without its written consent. Only those drawings and documents marked "Approved for construction" are to be used for the purpose of construction. All devices shown in the drawings are in open position, drawn out with operating mechanism discharged and all power sources off.

Les informations techniques contenues dans ce document sont la propriete exclusive de Schneider Electric Industries S.A.S et ne peuvent etre utilisees ou divulguees a des tiers quels qu'ils soient sans son accord ecrit. Seuls nous engagent les documents marqués "Approuvé pour construire". Les appareils représentés sur ce schéma sont en position ouvert - désarmés - débrochés - toutes sources coupées.

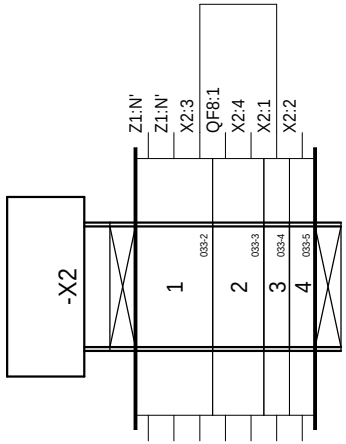

=N201
+AL01

Ind. Rev	Date Date	Modification / Modification	Archiv. Micro-filmed	Ind. Rev	Date Date	Modification / Modification	Archiv. Micro-filmed
00	13/01/2011	Edition originale / First issue					

BORNIER : =N201+AL01-X2

MONITORING
PHOTOVOLTAIQUE
NARBONNE

Schneider Electric

02983651

Projet - No commande / Project - Order No.	Indice / Rev	Folio / Sheet
FPVTB0272	00	151

A3 suite - 01/2008

The technical information contained in this document is the exclusive property of Schneider Electric Industries S.A.S and cannot be used or disclosed to third parties of any kind without its written consent. Only those drawings and documents marked "Approved" or "Certified" may be used for production. All devices shown in the drawings are in open position, drawn out with operating mechanism discharged and all power sources off.

Les informations techniques contenues dans ce document sont la propriete exclusive de Schneider Electric Industries S.A.S et ne peuvent etre utilisees ou divulguees a des tiers quels qu'ils soient sans son accord ecrit. Seuls nous engagent les documents marqués "Approuvé" ou "Certifié". Les appareils représentés sur ce schéma sont en position ouvert - désarmés - débrochés - toutes sources coupées.

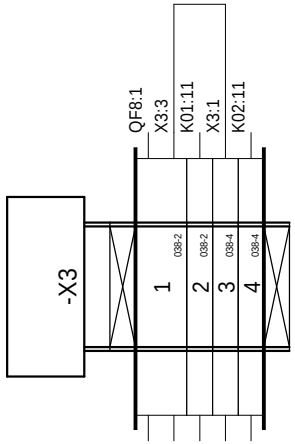

=N201
+AL01

Ind. Rev	Date Date	Modification / Modification	Archiv. Micro-filmed	Ind. Rev	Date Date	Modification / Modification	Archiv. Micro-filmed
02	26/08/2011	Edition originale / First issue					

BORNIER : =N201+AL01-X3

MONITORING
PHOTOVOLTAIQUE
NARBONNE

Schneider Electric

02983651

Projet - No commande / Project - Order No.	Indice / Rev	Folio / Sheet
FPVTB0272	02	152

A3 suite - 01/2008

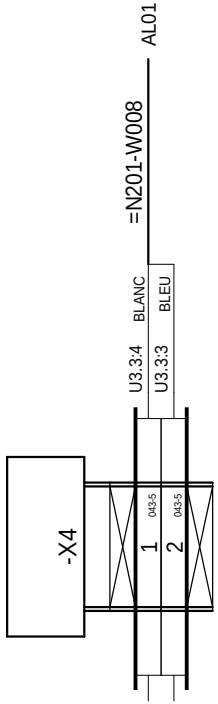

The technical information contained in this document is the exclusive property of Schneider Electric Industries S.A.S and cannot be used or disclosed to third parties of any kind without its written consent. Only those drawings and documents marked "definitive" or "approved" may be used for production. All devices shown in the drawings are in open position, drawn out with operating mechanism discharged and all power sources off.

Les informations techniques contenues dans ce document sont la propriete exclusive de Schneider Electric Industries S.A.S et ne peuvent etre utilisees ou divulguees a des tiers quels qu'ils soient sans son accord ecrit. Seuls nous engagent pour execution les plans et documents marqués "definitif" ou "approuve". Les appareils montres dans les dessins sont en position ouvert - désarmés - débrochés - toutes sources coupées.

=N201
+AL01

Ind. Rev	Date Date	Modification / Modification	Archiv. Micro-filmed	Ind. Rev	Date Date	Modification / Modification	Archiv. Micro-filmed
00	13/01/2011	Edition originale / First issue					

BORNIER : =N201+AL01-X4

MONITORING
PHOTOVOLTAIQUE
NARBONNE

Schneider Electric

02983651

Projet - No commande / Project - Order No.	Indice / Rev	Folio / Sheet
FPVTB0272	00	153

A3 suite - 01/2008

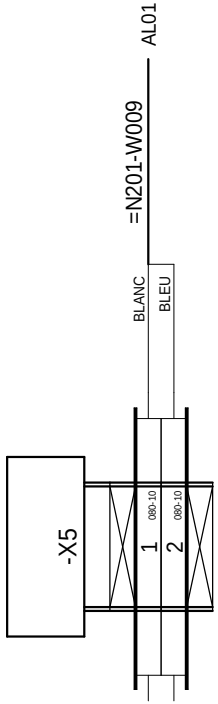

The technical information contained in this document is the exclusive property of Schneider Electric Industries S.A.S and cannot be used or disclosed to third parties of any kind without its written consent. Only those drawings and documents marked "Approved for construction" or "Approved for order" are valid. All devices shown in the drawings are in open position, drawn out with operating mechanism discharged and all power sources off.

Les informations techniques contenues dans ce document sont la propriete exclusive de Schneider Electric Industries S.A.S et ne peuvent etre utilisees ou divulguees a des tiers quels qu'ils soient sans son accord ecrit. Seuls nous engagent les documents portant la mention "Approuve en construction" ou "Approuve en commande". Les appareils montres sur ce schéma sont en position ouvert - désarmés - débrochés - toutes sources coupées.

=N201
+AL01

Ind. Rev	Date Date	Modification / Modification	Archiv. Micro-filmed	Ind. Rev	Date Date	Modification / Modification	Archiv. Micro-filmed
00	13/01/2011	Edition originale / First issue					

BORNIER : =N201+AL01-X5

MONITORING
PHOTOVOLTAIQUE
NARBONNE

Schneider Electric

02983651

Projet - No commande (Project - Order No.)	Indice (Rev)	Folio (Sheet)
FPVTB0272	00	154

A3 suite - 01/2008

The technical information contained in this document is the exclusive property of Schneider Electric Industries S.A.S and cannot be used or disclosed to third parties of any kind without its written consent. Only those drawings and documents entitled "plans et schémas contractuels" are binding for execution. All devices shown in the drawings are in open position, drawn out with operating mechanism discharged and all power sources off.

Les informations techniques contenues dans ce document sont la propriete exclusive de Schneider Electric Industries S.A.S et ne peuvent etre utilisees ou divulguees a des tiers quels qu'ils soient sans son accord ecrit. Seuls nous engagent pour execution les plans et schemas contractuels. Les appareils representes sur ce schéma sont en position ouvert - désarmés - débrochés - toutes sources coupées.

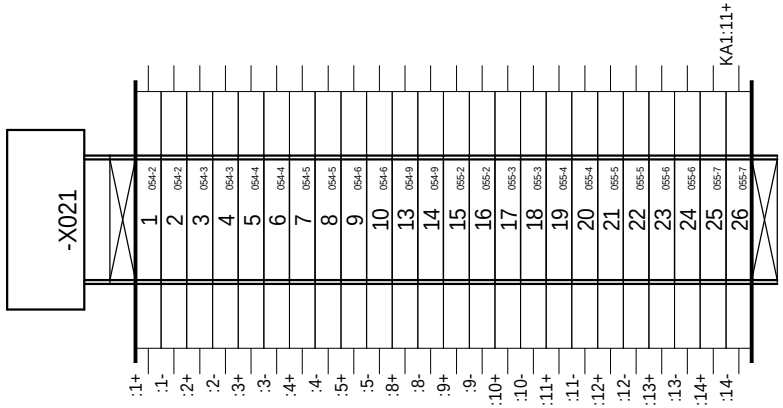

=N201
+AL01

Ind. Rev	Date Date	Modification / Modification	Archiv. Micro-filmed	Ind. Rev	Date Date	Modification / Modification	Archiv. Micro-filmed
02	26/08/2011	Edition originale / First issue					

BORNIER : =N201+AL01-X021

MONITORING
PHOTOVOLTAIQUE
NARBONNE

Schneider Electric

02983651

Projet - No commande (Project - Order No.)	Indice (Rev)	Folio (Sheet)
FPVTB0272	02	155

A3 suite - 01/2008

The technical information contained in this document is the exclusive property of Schneider Electric Industries S.A.S and cannot be used or disclosed to third parties of any kind without its written consent. Only those drawings and documents marked "for construction" are provided for construction. All devices shown in this diagram are in open position, drawn out with operating mechanism discharged and all power sources off.

Les informations techniques contenues dans ce document sont la propriete exclusive de Schneider Electric Industries S.A.S et ne peuvent etre utilisees ou divulguees a des tiers quels qu'ils soient sans son accord ecrit. Seuls nous engagent les documents marqués "pour construction". Les appareils représentés sur ce schéma sont en position ouvert - désarmés - débrochés - toutes sources coupées.

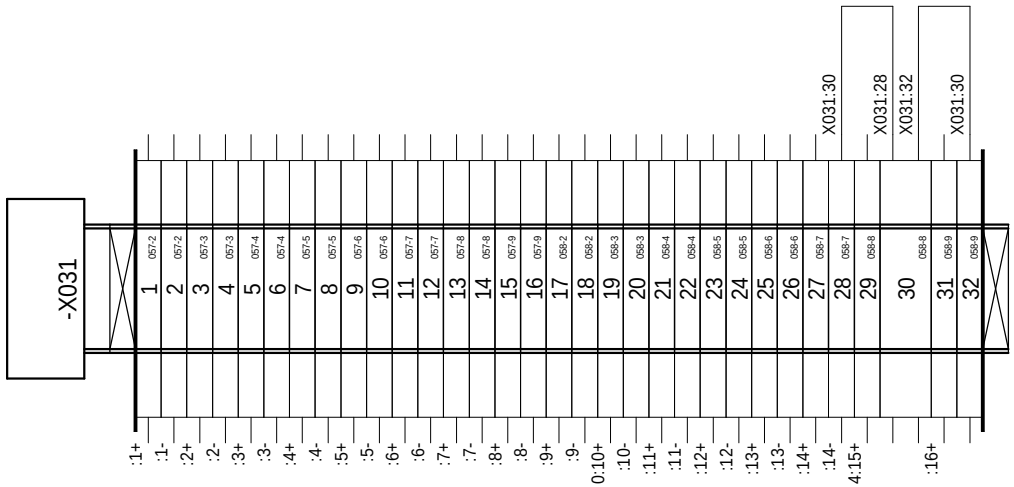

=N201
+AL01

Ind. Rev	Date Date	Modification / Modification	Archiv. Micro-filmed	Ind. Rev	Date Date	Modification / Modification	Archiv. Micro-filmed
00	13/01/2011	Edition originale / First issue					

BORNIER : =N201+AL01-X031

MONITORING
PHOTOVOLTAIQUE
NARBONNE

Schneider Electric

02983651

Projet - No commande / Project - Order No.	Indice / Rev	Folio / Sheet
FPVTB0272	00	156

A3 suite - 01/2008

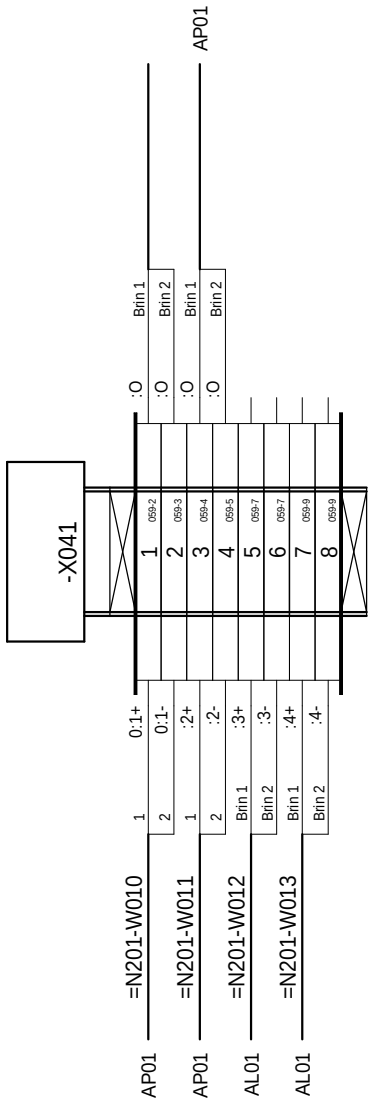

=N201
+AL01

The technical information contained in this document is the exclusive property of Schneider Electric Industries S.A.S and cannot be used or disclosed to third parties of any kind without its written consent. Only those drawings and documents marked "for construction" or "approved for construction" are valid. All devices shown in the drawings are in open position, drawn out with operating mechanism discharged and all power sources off.

Les informations techniques contenues dans ce document sont la propriete exclusive de Schneider Electric Industries S.A.S et ne peuvent etre utilisees ou divulguees a des tiers quels qu'ils soient sans son accord ecrit. Seuls nous engagent les documents marqués "pour construire" ou "approuvé pour construire". Les appareils représentés sur ce schéma sont en position ouvert - désarmés - débrochés - toutes sources coupées.

BORNIER : =N201+AL01-X041

MONITORING
PHOTOVOLTAIQUE
NARBONNE

Schneider Electric

Ind. Rev	Date Date	Modification / Modification	Archiv. Micro-filmed	Ind. Rev	Date Date	Modification / Modification	Archiv. Micro-filmed
00	13/01/2011	Edition originale / First issue					

Projet - No commande Project - Order No.	Indice Rev	Folio Sheet
02983651 FPVTB0272	00	157

A3 suite - 01/2008

The technical information contained in this document is the exclusive property of Schneider Electric Industries S.A.S and cannot be used or disclosed to third parties of any kind without its written consent. Only those drawings and documents marked "for construction" are authorized for construction. All devices shown in the drawings are in open position, drawn out with operating mechanism discharged and all power sources off.

Les informations techniques contenues dans ce document sont la propriete exclusive de Schneider Electric Industries S.A.S et ne peuvent etre utilisees ou divulguees a des tiers quels qu'ils soient sans son accord ecrit. Seuls nous engagent les plans portant la mention "pour construction". Les appareils montres en position ouverte, hors tension et ressorts sur ce schéma sont en position ouvert - désarmés - débrochés - toutes sources coupées.

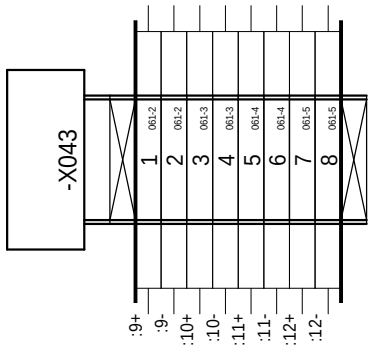

=N201
+AL01

Ind. Rev	Date Date	Modification / Modification	Archiv. Micro-filmed	Ind. Rev	Date Date	Modification / Modification	Archiv. Micro-filmed
00	13/01/2011	Edition originale / First issue					

BORNIER : =N201+AL01-X043

MONITORING
PHOTOVOLTAIQUE
NARBONNE

Schneider Electric

02983651

Projet - No commande (Project - Order No.)	Indice (Rev)	Folio (Sheet)
FPVTB0272	00	158

A3 suite - 01/2008

The technical information contained in this document is the exclusive property of Schneider Electric Industries S.A.S and cannot be used or disclosed to third parties of any kind without its written consent. Only those drawings and documents marked "for construction" are authorized for construction. All devices shown in the drawings are in open position, drawn out with operating mechanism discharged and all power sources off.

Les informations techniques contenues dans ce document sont la propriete exclusive de Schneider Electric Industries S.A.S et ne peuvent etre utilisees ou divulguees a des tiers quels qu'ils soient sans son accord ecrit. Seuls nous engagent les documents mentionnes "pour construire". Les appareils montres sur les dessins sont en position ouvert - désarmés - débrochés - toutes sources coupées.

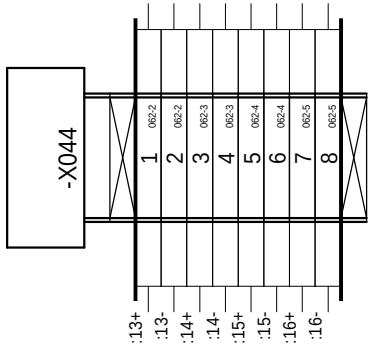

=N201
+AL01

Ind. Rev	Date Date	Modification / Modification	Archiv. Micro-filmed	Ind. Rev	Date Date	Modification / Modification	Archiv. Micro-filmed
00	13/01/2011	Edition originale / First issue					

BORNIER : =N201+AL01-X044

MONITORING
PHOTOVOLTAIQUE
NARBONNE

Schneider Electric

02983651

Projet - No commande Project - Order No.	Indice Rev	Folio Sheet
FPVTB0272	00	159

A3 suite - 01/2008

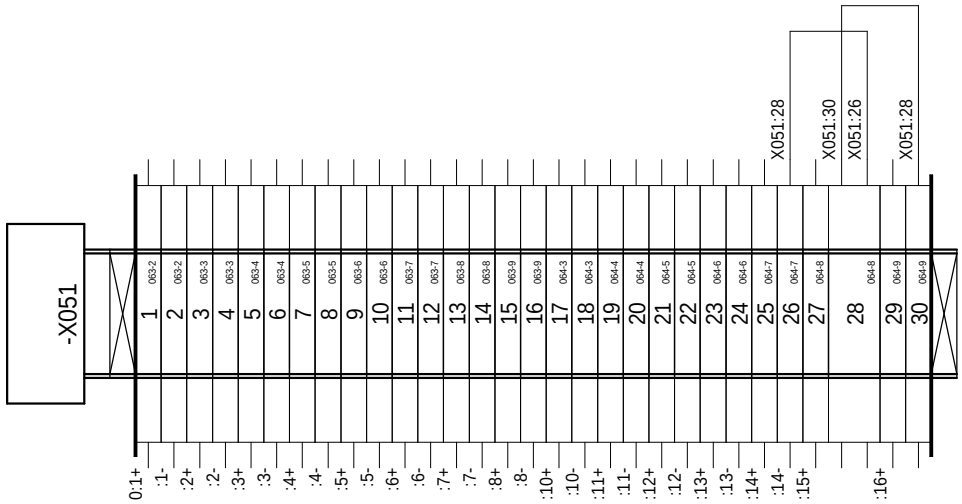

=N201
+AL01

The technical information contained in this document is the exclusive property of Schneider Electric Industries S.A.S and cannot be used or disclosed to third parties of any kind without its written consent. Only those drawings and documents entitled "Electrical Diagrams" are binding for execution. All devices shown in the diagrams are in open position, drawn out with operating mechanism discharged and all power sources off.

Les informations techniques contenues dans ce document sont la propriete exclusive de Schneider Electric Industries S.A.S et ne peuvent etre utilisees ou divulguees a des tiers quels qu'ils soient sans son accord ecrit. Seuls nous engagent les documents intitules "Schemas electriques". Les appareils representes sur ce schéma sont en position ouvert - désarmés - débrochés - toutes sources coupées.

Ind. Rev	Date Date	Modification / Modification	Archiv. Micro-filmed	Ind. Rev	Date Date	Modification / Modification	Archiv. Micro-filmed
00	17/11/2010	Edition originale / First issue					

BORNIER : =N201+AL01-X051

MONITORING
PHOTOVOLTAIQUE
NARBONNE

Schneider Electric

02983651

Projet - No commande / Project - Order No.	Indice / Rev	Folio / Sheet
FPVTB0272	00	160

A3 suite - 01/2008

The technical information contained in this document is the exclusive property of Schneider Electric Industries S.A.S and cannot be used or disclosed to third parties of any kind without its written consent. Only those drawings and documents marked "for construction" are provided for construction. All devices shown in the drawings are in open position, drawn out with operating mechanism discharged and all power sources off.

Les informations techniques contenues dans ce document sont la propriete exclusive de Schneider Electric Industries S.A.S et ne peuvent etre utilisees ou divulguees a des tiers quels qu'ils soient sans son accord ecrit. Seuls nous engagent les documents marqués "pour construction". Les appareils représentés sur ce schéma sont en position ouvert - désarmés - débrochés - toutes sources coupées.

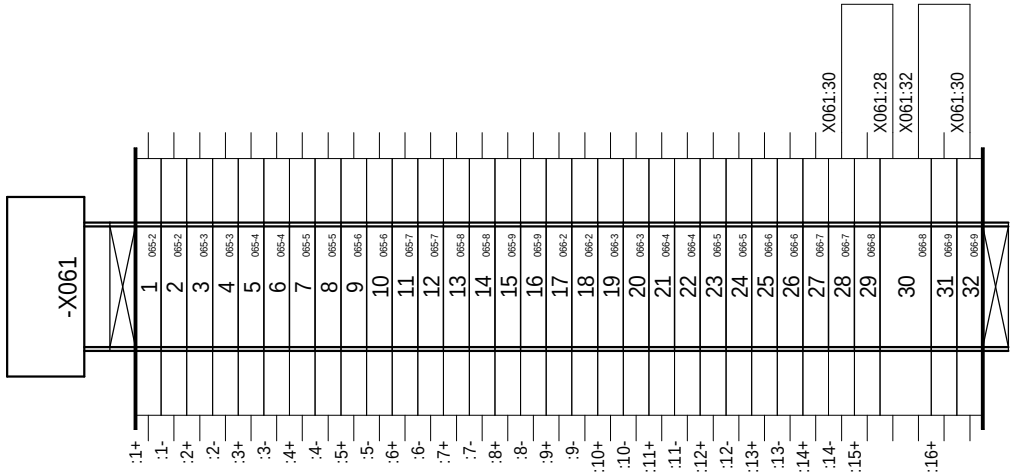

=N201
+AL01

Ind. Rev	Date Date	Modification / Modification	Archiv. Micro-filmed	Ind. Rev	Date Date	Modification / Modification	Archiv. Micro-filmed
00	13/01/2011	Edition originale / First issue					

BORNIER : =N201+AL01-X061

MONITORING
PHOTOVOLTAIQUE
NARBONNE

Schneider Electric

02983651

Projet - No commande / Project - Order No.	Indice / Rev	Folio / Sheet
FPVTB0272	00	161

A3 suite - 01/2008

The technical information contained in this document is the exclusive property of Schneider Electric Industries S.A.S and cannot be used or disclosed to third parties of any kind without its written consent. Only those drawings and documents marked "Approved" or "Approved for construction" are valid. All devices shown in the drawings are in open position, drawn out with operating mechanism discharged and all power sources off.

Les informations techniques contenues dans ce document sont la propriete exclusive de Schneider Electric Industries S.A.S et ne peuvent etre utilisees ou divulguees a des tiers quels qu'ils soient sans son accord ecrit. Seuls nous engagent les documents marqués "Approuvé" ou "Approuvé pour construction". Les appareils représentés sur ce schéma sont en position ouvert - désarmés - débrochés - toutes sources coupées.

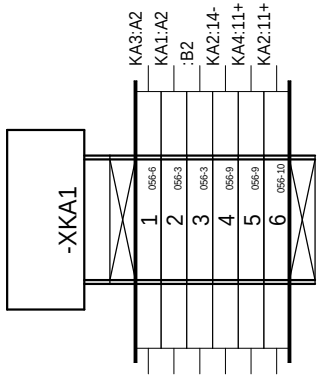

=N201
+AL01

Ind. Rev	Date Date	Modification / Modification	Archiv. Micro-filmed	Ind. Rev	Date Date	Modification / Modification	Archiv. Micro-filmed
00	13/01/2011	Edition originale / First issue					

BORNIER : =N201+AL01-XKA1

MONITORING
PHOTOVOLTAIQUE
NARBONNE

Schneider Electric

02983651

Projet - No commande / Project - Order No.	Indice / Rev	Folio / Sheet
FPVTB0272	00	162

Localisation (Location)	Installation (Function)	Repère (Tag)	Page (Sheet)	Designation	Fabricant (Manufacturer)	Ref. fabricant (Manufacturer Ref.)
AL01	N201	A01	052	ALIMENTATION BOITIER CPU PHENIX, BOITIER EXT-2, ADRESSAGE PAR ROUE CODEUSE, RS485 PAR SWITCH	=S= TELECONTROL	0RIO2 UPS-2
		A02	052	BOITIER EXT-2, 1 EMPLACEMENTS CARTES T2, ADRESSAGE PAR ROUE CODEUSE	=S= TELECONTROL	0RIO2 EXT-2
		A03	052	BOITIER EXT-2, 1 EMPLACEMENTS CARTES T2, ADRESSAGE PAR ROUE CODEUSE	=S= TELECONTROL	0RIO2 EXT-2
		A04	052	BOITIER EXT-1, 4 EMPLACEMENTS CARTES T1, ADRESSAGE PAR ROUE CODEUSE	=S= TELECONTROL	0RIO2 EXT-1
			052	NAPPE RIO LONGUEUR 50cm (LIAISON INTER-MODBUS DE LA SERIE RIO)	=S= TELECONTROL	0RIOKNA00001
		A05	052	BOITIER EXT-2, 1 EMPLACEMENTS CARTES T2, ADRESSAGE PAR ROUE CODEUSE	=S= TELECONTROL	0RIO2 EXT-2
		A06	052	BOITIER EXT-2, 1 EMPLACEMENTS CARTES T2, ADRESSAGE PAR ROUE CODEUSE	=S= TELECONTROL	0RIO2 EXT-2
		A11	050	PC DE TELEGESTION INTEL PENTIUM UNO	ADVANTECH	UNO-1170E
		A12	050	CARTE DE GESTION 4 PORTS RS485	ADVANTECH	PCM-3614I
		A021	052	CARTE 16 ENTREES LOGIQUES ET COMPTAGES, TAILLE 2	=S= TELECONTROL	0RIO2 16DI
		A031	052	CARTE 16 ENTREES LOGIQUES ET COMPTAGES, TAILLE 2	=S= TELECONTROL	0RIO2 16DI
		A041	052	CARTE 4 ENTREES ANALOGIQUES UNIVERSELLES, TAILLE 1	=S= TELECONTROL	0RIO1 04AI
		A042	052	CARTE 4 SORTIES LOGIQUES RELAIS ELECTROMECANIQUE, TAILLE 1	=S= TELECONTROL	0RIO1 04DO
		A051	052	CARTE 16 ENTREES LOGIQUES ET COMPTAGES, TAILLE 2	=S= TELECONTROL	0RIO2 16DI
		A061	052	CARTE 16 ENTREES LOGIQUES ET COMPTAGES, TAILLE 2	=S= TELECONTROL	0RIO2 16DI
		AP1R1	080	RACK 8 EMPLACEMENTS	TELEMECANIQUE	BMX XBP 0800
		F1.1	040	FICHE PARAFOUDRE LIAISON HF 3FILS-In:10kA (8/20)-Uc:13VCC	PHOENIX CONTACT	2858043
			040	EMBASE PARAFOUDRE AVEC DECOUPLAGE ECRAN/MASSE	PHOENIX CONTACT	2856126
			040	RACCORDEMENT AUTODENUDANT POUR BLINDAGE	PHOENIX CONTACT	2839295
		F1.2	040	FICHE PARAFOUDRE LIAISON HF 3FILS-In:10kA (8/20)-Uc:13VCC	PHOENIX CONTACT	2858043
			040	EMBASE PARAFOUDRE AVEC DECOUPLAGE ECRAN/MASSE	PHOENIX CONTACT	2856126
			040	RACCORDEMENT AUTODENUDANT POUR BLINDAGE	PHOENIX CONTACT	2839295
		F1.3	043	FICHE PARAFOUDRE LIAISON HF 3FILS-In:10kA (8/20)-Uc:13VCC	PHOENIX CONTACT	2858043
			043	EMBASE PARAFOUDRE AVEC DECOUPLAGE ECRAN/MASSE	PHOENIX CONTACT	2856126
			043	RACCORDEMENT AUTODENUDANT POUR BLINDAGE	PHOENIX CONTACT	2839295
		K01	036	RELAIS BISTABLE AVEC DIODE 24VDC 4INV	TELEMECANIQUE	RHK412BA76
			036	EMBASE AVANT VIS	TELEMECANIQUE	RHZ21
			036	ETRIER METALLIQUE DE MAINTIEN	TELEMECANIQUE	RXZ 400
		K02	036	RELAIS BISTABLE AVEC DIODE 24VDC 4INV	TELEMECANIQUE	RHK412BA76
			036	EMBASE AVANT VIS	TELEMECANIQUE	RHZ21
			036	ETRIER METALLIQUE DE MAINTIEN	TELEMECANIQUE	RXZ 400
		KA1	056	PLC OPTOCOUPLEUR 24VDC, 100mA, 1NO	PHOENIX CONTACT	2966728
		KA2	056	PLC OPTOCOUPLEUR 24VDC, 100mA, 1NO	PHOENIX CONTACT	2966728
		KA3	056	PLC OPTOCOUPLEUR 24VDC, 100mA, 1NO	PHOENIX CONTACT	2966728
		KA4	056	PLC OPTOCOUPLEUR 24VDC, 100mA, 1NO	PHOENIX CONTACT	2966728
		MODULE1	080	MODULE D'ALIMENTATION 24VDC, 3.3VDC 2.5A, 24VDC 0.7A	TELEMECANIQUE	BMX CPS 2010
		MODULE2	080	MODULE PROCESSEUR M340 4096K RAM, 1 Modbus, 1 USB, 1 ETHERNET TCP/IP	TELEMECANIQUE	BMX P34 2020
		MODULE3	080	MODULE RESEAU ETHERNET TCP/IP 10/100Mbit/s, C30	TELEMECANIQUE	BMX NOE 0110
		MODULE4	080	MODULE D'ENTREES ANALOGIQUE 4E ±10V, 0...10V, 0...5V, 1...5V, ±5V, 0...20mA, 4...20mA, ±20mA	TELEMECANIQUE	BMX AMI 0410
		MODULE5	080	MODULE D'ENTREES 32E 24VDC	TELEMECANIQUE	BMX DDI 3202K
		MODULE6	080	MODULE D'ENTREES 32E 24VDC	TELEMECANIQUE	BMX DDI 3202K
		MODULE7	080	MODULE DE SORTIES TOR 32S 24VDC 0.1A	TELEMECANIQUE	BMX DDO 3202K
		MODULE8	080	CACHE DE PROTECTION	TELEMECANIQUE	BMX XEM 010
		MODULE9	080	CACHE DE PROTECTION	TELEMECANIQUE	BMX XEM 010
		QF1	029	DISJONCTEUR C60N BI 10A COURBE C	MERLIN GERIN	24201
			029	BLOC VIGI C60 = 25A BI 220-415VAC 300mA	MERLIN GERIN	26511
		QF2	031	DISJONCTEUR C60H-DC UNI 4 A COURBE C	MERLIN GERIN	MGN61504
		QF4	031	DISJONCTEUR C60H-DC UNI 1 A COURBE C	MERLIN GERIN	MGN61501
			031	CONTACT OF+SD/OF	MERLIN GERIN	26929
		QF5	031	DISJONCTEUR C60H-DC UNI 1 A COURBE C	MERLIN GERIN	MGN61501

The technical information contained in this document is the exclusive property of Schneider Electric Industries S.A.S and cannot be used or disclosed to third parties of any kind without its written consent. Only those drawings and diagrams marked "approved for construction" or "approved for production" may be used for production purposes.
Operations performed directly on equipment shown in this document must only be carried out when all power sources are in open position, drawn out with operating mechanism discharged and all power sources off.

Les informations techniques contenues dans ce document sont la propriete exclusive de Schneider Electric Industries S.A.S et ne peuvent etre utilisees ou divulguees a des tiers quels qu'ils soient sans son accord ecrit. Seuls nous engagent ceux portant la mention "bon pour construire" ou "bon pour fabrication".
Les operations effectuees directement sur les equipements decrits dans ce document doivent etre realisees sur ce schéma sont en position ouvert - désarmés - débrochés - toutes sources coupées.

Ind. Rev	Date Date	Modification / Modification	Archiv. Micro-filmed	Ind. Rev	Date Date	Modification / Modification	Archiv. Micro-filmed
02	26/08/2011	Edition originale / First issue					

NOMENCLATURE

MONITORING PHOTOVOLTAIQUE NARBONNE

Schneider Electric

02983651

Projet - No commande / Project - Order No.: FPVTB0272

Indice Rev: 02

Folio Sheet: 200

A3 suite - 11/2006

Nom composant / Component name: Localisation (Location)	Installation (Function)	Repère (Tag)	Page (Sheet)	Designation	Fabricant (Manufacturer)	Ref. fabricant (Manufacturer Ref.)
			031	CONTACT OF+SD/OF	MERLIN GERIN	26929
		QF7	032	DISJONCTEUR C60H-DC UNI 1 A COURBE C	MERLIN GERIN	MGN61501
			032	CONTACT OF+SD/OF	MERLIN GERIN	26929
		QF8	033	DISJONCTEUR C60H-DC UNI 2 A COURBE C	MERLIN GERIN	MGN61502
			033	CONTACT OF+SD/OF	MERLIN GERIN	26929
		QF3.1	031	DISJONCTEUR C60H-DC UNI 1 A COURBE C	MERLIN GERIN	MGN61501
		QF3.2	031	DISJONCTEUR C60H-DC UNI 2 A COURBE C	MERLIN GERIN	MGN61502
		QF6.1	031	DISJONCTEUR C60H-DC UNI 1 A COURBE C	MERLIN GERIN	MGN61501
		QF6.2	031	DISJONCTEUR C60H-DC UNI 1 A COURBE C	MERLIN GERIN	MGN61501
		QF6.3	032	DISJONCTEUR C60H-DC UNI 1 A COURBE C	MERLIN GERIN	MGN61501
		U1	030	ALIMENTATION REGULEE A DECOUP. MONO 100...240VAC/24VDC 240W	TELEMECANIQUE	ABL8RPS24100
		U2	045	SWITCH ETHERNET 6 PORTS 10/100 TX ET 2 PORTS 100 FX-MM	TELEMECANIQUE	TCSESM083F2CU0
		U5	045	MODEM	ETIC	IPL- AD2
		U3.1	040	ISOLATEUR DE LIGNE RS485,24Vcc,ISOLATION 2.5kV	ETIC	SI485
		U3.2	040	ISOLATEUR DE LIGNE RS485,24Vcc,ISOLATION 2.5kV	ETIC	SI485
		U3.3	043	ISOLATEUR DE LIGNE RS485,24Vcc,ISOLATION 2.5kV	ETIC	SI485
		WAI0104A	081	CORDON PREEQUIPE POUR CONNECTION BMX AMI 0410 ET ABE 7CPA41*, 3m	TELEMECANIQUE	BMX FCA300
		X1		BLOC DE JONCTION A VIS 2.5mm2, GRIS	PHOENIX CONTACT	3001501
						3003020
		X2		BLOC DE JONCTION A VIS 2.5mm2, GRIS	PHOENIX CONTACT	3001501
						3003020
		X3		BLOC DE JONCTION A VIS 2.5mm2, GRIS	PHOENIX CONTACT	3001501
						3003020
		X4		BLOC DE JONCTION A VIS 2.5mm2, GRIS	PHOENIX CONTACT	3001501
						3003020
		X5		BLOC DE JONCTION A VIS 2.5mm2, GRIS	PHOENIX CONTACT	3001501
						3003020
		X6	030	MODULE VARIOFACE 250VAC/DC 15A - 2x2 BJ ALIM. + 2x12 BJ DISTR. A VIS	PHOENIX CONTACT	2315269
		X021		BLOC DE JONCTION A VIS 2.5mm2, GRIS	PHOENIX CONTACT	3001501
						3003020
		X031		BLOC DE JONCTION A VIS 2.5mm2, GRIS	PHOENIX CONTACT	3001501
						3003020
		X041		BLOC DE JONCTION A VIS 2.5mm2, GRIS	PHOENIX CONTACT	3001501
						3003020
		X043		BLOC DE JONCTION A VIS 2.5mm2, GRIS	PHOENIX CONTACT	3001501
						3003020
		X044		BLOC DE JONCTION A VIS 2.5mm2, GRIS	PHOENIX CONTACT	3001501
						3003020
		X051		BLOC DE JONCTION A VIS 2.5mm2, GRIS	PHOENIX CONTACT	3001501
						3003020
		X061		BLOC DE JONCTION A VIS 2.5mm2, GRIS	PHOENIX CONTACT	3001501
						3003020
		XAI0104A	081	EMBASE DE RACCORDEMENT 4 VOIES D'ENTREES ANA	TELEMECANIQUE	ABE 7CPA410
		XDI0105A	082	EMBASE DE RACCORDEMENT PASSIVE 16 VOIES	TELEMECANIQUE	ABE 7H16S21
		XDI0105B	084	EMBASE DE RACCORDEMENT PASSIVE 16 VOIES	TELEMECANIQUE	ABE 7H16S21
		XDI0106A	086	EMBASE DE RACCORDEMENT PASSIVE 16 VOIES	TELEMECANIQUE	ABE 7H16S21
		XDI0106B	088	EMBASE DE RACCORDEMENT PASSIVE 16 VOIES	TELEMECANIQUE	ABE 7H16S21
		XDO0107A	090	EMBASE DE SORTIES A RELAIS 16 VOIES	TELEMECANIQUE	ABE 7R16T330
		XDO0107B	092	EMBASE DE SORTIES A RELAIS 16 VOIES	TELEMECANIQUE	ABE 7R16T330
		XFO1	044	COFFRET FIDJI V2 FOLAN 12SC EQUIPE DE 12 RACC. SC PC SLEEVE METALLIQUES MULTIMODES, FIX. CLIPS, CORPS PLASTIQU	ICTL	ZSPE

The technical information contained in this document is the exclusive property of Schneider Electric Industries S.A.S and cannot be used or disclosed to third parties of any kind without its written consent. Only those drawings and documents marked "certified for construction" or "approved for construction" or those showing "IFC" or those are in open position, drawn out with operating mechanism discharged and all power sources off.

Les informations techniques contenues dans ce document sont la propriete exclusive de Schneider Electric Industries S.A.S et ne peuvent etre utilisees ou divulguees a des tiers quels qu'ils soient sans son accord ecrit. Seuls nous engagent une revision les dessins estampillés "certifie pour construction" ou "approuve pour construction" ou ceux indiquant "IFC" ou ceux sur ce schéma sont en position ouvert - désarmés - toutes sources coupées.

Ind. Rev	Date Date	Modification / Modification	Archiv. Micro-filmed	Ind. Rev	Date Date	Modification / Modification	Archiv. Micro-filmed
02	26/08/2011	Edition originale / First issue					

NOMENCLATURE

MONITORING PHOTOVOLTAIQUE NARBONNE

Schneider Electric

02983651

Projet - No commande / Project - Order No.: FPVTB0272

Indice Rev: 02

Folio Sheet: 201

A3 suite - 11/2006

1	2	3	4	5	6	7	8	9	10
Nom composant / Component name Localisation / Location	Installation / Function	Repère / Tag	Page / Sheet	Designation				Fabricant / Manufacturer	Ref. fabricant / Manufacturer Ref.
		XKA1		BLOC DE JONCTION A VIS 2.5mm2, GRIS				PHOENIX CONTACT	3001501
									AB1RRNAC243GR

The technical information contained in this document is the exclusive property of Schneider Electric Industries S.A.S and cannot be used or disclosed to third parties of any kind without its written consent. Only those drawings and diagrams marked "certified drawings" are binding for production. All devices shown in the drawings are in open position, drawn out with operating mechanism discharged and all power sources off.

Les informations techniques contenues dans ce document sont la propriete exclusive de Schneider Electric Industries S.A.S et ne peuvent etre utilisees ou divulguees a des tiers quels qu'ils soient sans son accord ecrit. Seuls nous engagent les plans marqués "plans certifiés". Les appareils sont montrés en position ouverte, les mecanismes de commande ont ete ramenés sur ce schéma sont en position ouvert - désarmés - débrochés - toutes sources coupées.

Ind. / Rev	Date / Date	Modification / Modification	Archiv. / Micro-filmed	Ind. / Rev	Date / Date	Modification / Modification	Archiv. / Micro-filmed
02	26/08/2011	Edition originale / First issue					

NOMENCLATURE

MONITORING
PHOTOVOLTAIQUE
NARBONNE

Schneider Electric

02983651

Projet - No commande / Project - Order No.	Indice / Rev	Folio / Sheet
FPVTB0272	02	202

A3 suite - 11/2006