The technical information contained in this document is the exclusive property of Schneider Electric Industries S.A.S and cannot be used or disclosed to third parties of any kind without its written consent. Only those drawings and diagrams marked "for construction" or "for production" are binding for execution. All devices shown in this diagrams are in open position, drawn out with operating mechanism discharged and all power sources off.

Les informations techniques contenues dans ce document sont la propriete exclusive de Schneider Electric Industries S.A.S et ne peuvent etre utilisees ou divulguees a des tiers quelconques sans son accord ecrit. Seuls nous engagent pour execution les plans et schemas marqués «pour construire». Les appareils représentés sur ce schéma sont en position ouvert - désarmés - débrochés - toutes sources coupées.

Ind Rev	Date Date	Modification / Modification	Nom / Name	Visa	Nom / Name	Visa	Nom / Name	Visa	Archiv. Micro-filmed
04	21/09/2010	DOE	DE FREITAS		GUILLET		CHARPE		
03	15/04/2010	Ajout alimentation ACE949 SM6 et mise à jour suivant revue de detail du 150410	DE FREITAS		CHARPE		GUILLET		
02	02/04/2010	Modification alimentation M340	DE FREITAS		CHARPE		GUILLET		
01	24/03/2010	Mise à jour	DE FREITAS		CHARPE		GUILLET		
00	14/12/2009	Edition originale / First issue	DE FREITAS		CERCIAT		BRUN		
			Dessine / Drawn		Verifie / Checked		Approuve / Approved		

ARMOIRE MONITORING

PDL ET PTR1

CASINO

ISTRES

Echelle
Scale
1/1

Unite / Department
P&EC

Schneider Electric

Code diffusion
Distribution code

Projet - No commande
Project - Order No.
FPVPB1459

0298089000

Indice
Rev
04

Folio
Sheet
001

A3 garde - 11/2006

Folio Sheet	Designation Designation	Indice de modification Revision									
001	Page de garde cover sheet	00	01	02	03	04					
002	PAGE RECAPITULATIVE	02	03	04							
003	PAGE RECAPITULATIVE	02	03	04							
010	LEGENDE SYMBOLES N°1 - LEGEND OF SYMBOLS N°1	00	01								
011	LEGENDE SYMBOLES N°2 - LEGEND OF SYMBOLS N°2	00	01								
012	PRINCIPE DE REPERAGE - PRINCIPE OF MARKING	00	01								
013	REPERE ESSENTIEL - TABLE 1 - HIGHER-LEVEL DESIGNATION	00	01								
014	REPERE EMPLACEMENT PHYSIQUE - TABLE 2 - LOCATION OF ITEM	00	01								
015	REPERAGE MATERIEL - TABLE 3 - IDENTIFICATION ITEM	00	01								
019	Marquage NAME PLATE	00	01								
020	Unifilaire général de la liasse SINGLE LINE DIAGRAM	00	01	02	03						
021	Unifilaire général de la liasse SINGLE LINE DIAGRAM	00	01	04							
030	Distribution des polarités POWER SUPPLY	00	01	03							
031	Distribution des polarités POWER SUPPLY	00	01								
032	Distribution des polarités POWER SUPPLY	00	01	02							
033	Distribution des polarités Module redondant POWER SUPPLY REDUNDANCY MODULE	00	01	03							
034	Distribution des polarités 24V CC POWER SUPPLY 24V DC	00	01	02							
035	Distribution des polarités 24V CC POWER SUPPLY 24V DC	00	01	03							
036	Relayage RELAYS	00	01								
037	Commande COMMAND	00	01	03							
038	Isolateur de ligne	00	01								
040	PC de télégestion UNO-1170E EMBEDDED AUTOMATION COMPUTER	00	01								
041	Extenseur Modbus RS485 24V CC RS485 LINK EXTENDER 24V DC	00	01	04							
042	Extenseur Modbus RS485 24V CC RS485 LINK EXTENDER 24V DC	00	01	04							
043	Dérivation Modbus RS485 UNI-TELWAY TAP JUNCTION	00	01	03							
045	Coffret optique FIDGI V2 OPTICAL BOX FIDGI V2	00	01								
046	Switch ethernet 6 PORTS 10/100 TX ET 2 PORTS 100 FX-MM SWITCH 6TX/2FX-MM	00	01								
053	API NAPAC PLC NAPAC	00	01								
055	CARTE 16 ENTREES TOR ENTREE 1 à 8 DIGITAL INPUTS BOARD	00	01	03							
056	CARTE 16 ENTREES TOR ENTREE 9 à 16 DIGITAL INPUTS BOARD	00	01	03							
057	CARTE 16 ENTREES TOR ENTREE 9 à 16 DIGITAL INPUTS BOARD	00	01	03							
058	CARTE 16 ENTREES TOR ENTREE 1 à 8 DIGITAL INPUTS BOARD	00	01	03							
059	CARTE 4 ENTREES ANALOGIQUE UNIVERSELLE ENTREE 1 à 4 ANALOGUE INPUT BOARD	00	01	03							
060	CARTE 4 SORTIE TOR SPARE	00	01	03							
061	CARTE 16 ENTREES TOR ENTREE 1 à 8 DIGITAL INPUTS BOARD	00	01	03							
062	CARTE 16 ENTREES TOR ENTREE 9 à 16 DIGITAL INPUTS BOARD	00	01	03							
080	AP1R1 - Configuration Automate	00	01	03							
081	E ANA - Module d'entrées	00	01								
082	E TOR - Module d'entrées	00	01								
083	E TOR - Module d'entrées	00	01								
084	E TOR - Module d'entrées	00	01								
085	E TOR - Module d'entrées	00	01								

The technical information contained in this document is the exclusive property of Schneider Electric Industries S.A.S and cannot be used or disclosed to third parties of any kind without its written consent. Only those drawings and diagrams marked "certified" or "for construction" are valid for execution. All devices shown in this drawing are in open position, drawn out with operating mechanism discharged and all power sources off.

Les informations techniques contenues dans ce document sont la propriete exclusive de Schneider Electric Industries S.A.S et ne peuvent etre utilisees ou divulguees a des tiers quels qu'ils soient sans son accord ecrit. Seuls nous engagent les dessins marqués "certifie" ou "pour execution". Les appareils representes sur ce schéma sont en position ouvert - désarmés - débrochés - toutes sources coupées.

Archivage
Microfilmed

PAGE RECAPITULATIVE

CASINO

ISTRES

Schneider Electric

0298089000

Projet - No commande Project - Order No.	Indice Rev	Folio Sheet
FPVPB1459	04	002

Folio Sheet	Designation Designation	Indice de modification Revision									
086	S TOR - Module de sorties	00	01								
087	S TOR - Module de sorties	00	01								
088	S TOR - Module de sorties	00	01								
089	S TOR - Module de sorties	00	01								
100	Armoire monobloc 2000x600x300 MONOBLOC ENCLOSURE EXTERNAL LAYOUT	00	01	03							
101	Armoire monobloc Implantation matériel MONOBLOC ENCLOSURE INTERNAL LAYOUT	00	01	03							
102	Fixation au sol	00	01	03							
150	BORNIER : =N201+AL01-X1	00	01								
151	BORNIER : =N201+AL01-X2	03									
152	BORNIER : =N201+AL01-X3	03									
153	BORNIER : =N201+AL01-X021	01									
154	BORNIER : =N201+AL01-X031	00	01								
155	BORNIER : =N201+AL01-X041	00	01								
156	BORNIER : =N201+AL01-X043	00	01								
157	BORNIER : =N201+AL01-X051	00	01								
158	BORNIER : =N201+AL01-XKA1	00	03								
159	BORNIER : =N201+AL01-XRS1	03									
200	NOMENCLATURE	01	02	03							
201	NOMENCLATURE	01	02	03							
202	NOMENCLATURE	01	02	03							

The technical information contained in this document is the exclusive property of Schneider Electric Industries S.A.S and cannot be used or disclosed to third parties of any kind without its written consent. Only those drawings and diagrams marked "certified" are to be used for work purposes. All devices shown in this diagram are in open position, drawn out with operating mechanism discharged and all power sources off.

Les informations techniques contenues dans ce document sont la propriete exclusive de Schneider Electric Industries S.A.S et ne peuvent etre utilisees ou divulguees a des tiers quels qu'ils soient sans son accord ecrit. Seuls nous engageant pour ce document les plans et schemas certifies pour execution. Les appareils representes sur ce schéma sont en position ouvert - désarmés - débrochés - toutes sources coupées.

Archivage
Microfilmed

PAGE RECAPITULATIVE

CASINO

ISTRES

Schneider Electric

0298089000

Projet - No commande Project - Order No.	Indice Rev	Folio Sheet
FPVPB1459	04	003

SYMBOLE SYMBOL	CODE	LEGENDE DESCRIPTION	SYMBOLE SYMBOL	CODE	LEGENDE DESCRIPTION	SYMBOLE SYMBOL	CODE	LEGENDE DESCRIPTION
		CONTACT A FERMETURE MAKE CONTACT			DISPOSITIF D'ACCROCHAGE EN PRISE DEVICE FOR RESTRICTING MOVEMENT BLOCKED POSITION		G	ELEMENT DE PILE OU ACCUMULATEUR PRIMARU CELL OR ACCUMULATOR
		CONTACT A OUVERTURE BREAK CONTACT			DISPOSITIF D'ACCROCHAGE LIBERE DEVICE FOR RESTRICTING MOVEMENT UNBLOCKED POSITION			
		CONTACT INVERSEUR CHANGE OVER CONTACT			TERRE DE PROTECTION EARTH PROTECTION		H	LAMPE DE SIGNALISATION SIGNAL LAMP
		CONTACT NO TEMPORISE AU TRAVAIL MAKE CONTACT DELAY WHEN OPERATING			TERRE FONCTIONNELLE FUNCTIONNAL EARTH		H	VOYANT MECANIQUE DE SIGNALISATION MECHANICAL INDICATOR
		CONTACT NF TEMPORISE AU TRAVAIL BREAK CONTACT DELAY WHEN OPERATING			TERRE EARTH		H	AVERTISSEUR HORN
		CONTACT NO TEMPORISE AU REPOS MAKE CONTACT DELAY WHEN RELEASING	P	B	COMMANDE PAR PRESSION OPERATED BY PRESSURE		H	SONNERIE HORN
		CONTACT NF TEMPORISE AU REPOS MAKE CONTACT DELAY WHEN RELEASING	θ	B	COMMANDE PAR TEMPERATURE OPERATED BY TEMPERATURE			
		CONTACT DE PASSAGE A LA FERMETURE PASSING MAKE CONTACT CLOSING NOMENTARILY DURING OPERATION	h	B	COMMANDE PAR NIVEAU OPERATED BY LEVEL		KA	RELAIS - ORGANE DE COMMANDE RELAY - COIL
		CONTACT DE PASSAGE A L'OUVERTURE PASSING BREAK CONTACT CLOSING NOMENTARILY DURING OPERATION					KA	RELAIS A MISE AU REPOS RETARDEE SLOW RELEASING RELAY COIL
		CONTACT A FERMETURE ANTERIEURE AUX AUTRES CONTACTS DE L'ENSEMBLE MAKE CONTACT WICH OPERATES EARLIER RELATIVE TO THE ASSEMBLY OF CONTACT		C	CAPACITE - CONDENSATEUR CAPACITANCE - CAPACITOR		KA	RELAIS A MISE AU TRAVAIL RETARDEE SLOW OPERATING RELAY COIL
		CONTACT A FERMETURE POSTERIEURE AUX AUTRES CONTACTS DE L'ENSEMBLE MAKE CONTACT WICH OPERATES LATER RELATIVE TO THE ASSEMBLY OF CONTACT		E	RESISTANCE DE CHAUFFAGE HEATING RESISTOR		KM	CONTACTEUR CONTACTOR
		CONTACT A OUVERTURE POSTERIEURE AUX AUTRES CONTACTS DE L'ENSEMBLE BREAK CONTACT WICH OPERATES LATER RELATIVE TO THE ASSEMBLY OF CONTACT						
		CONTACT A OUVERTURE ANTERIEURE AUX AUTRES CONTACTS DE L'ENSEMBLE MAKE CONTACT WICH OPERATES EARLIER RELATIVE TO THE ASSEMBLY OF CONTACT		F	PARAFOUDRE LIGHTNING ARRESTER		P	INDICATEUR - SYMBOLE GENERAL INDICATING INSTRUMENT - GENERAL SYMBOL
		DISPOSITIF D'EMBROCHAGE WITHDRAWABLE DEVICE		F	COUPE CIRCUIT FUSE		P	ENREGISTREUR- SYMBOLE GENERAL RECORDING INSTRUMENT - GENERAL SYMBOL
		VERROUILLAGE MECANIQUE MECHANICAL INTERLOCK		F	DETECTION DE SURINTENSITE - EFFET THERMIQUE OVERCURRENT DETECTION - THERMAL EFFECT		P	COMPTEUR- SYMBOLE GENERAL INTEGRATING METER - GENERAL SYMBOL
		ENROULEMENT WINDING		F	DETECTION DE SURINTENSITE - EFFET MAGNETIQUE OVERCURRENT DETECTION - MAGNETIC EFFECT			

The technical information contained in this document is the exclusive propery of Schneider Electric Industries S.A.S and cannot be used or disclosed to third parties of any kind without its written consent. Only those drawings and diagrams marked "certified for order" are binding for execution. All devices shown in the drawings are in open position, drawn out with operating mechanism discharged and all power sources off.

Les informations techniques contenues dans ce document sont la propriete exclusive de Schneider Electric Industries S.A.S et ne peuvent etre utilisees ou divulguees a des tiers quels qu'ils soient sans son accord ecrit. Seuls nous engagent ceux des schemas marques "bon pour execution". Les appareils representes sur ce schéma sont en position ouvert - désarmés - débrochés - toutes sources coupées.

Ind. Rev	Date Date	Modification / Modification	Archiv. Micro-filmed	Ind. Rev	Date Date	Modification / Modification	Archiv. Micro-filmed
01	24/03/2010	Mise à jour					
00	14/12/2009	Edition originale / First issue					

LEGENDE SYMBOLES N°1 - LEGEND OF SYMBOLS N°1

CASINO

ISTRES

Schneider Electric

0298089000		
Projet - No commande Project - Order No. FPVPB1459	Indice Rev 01	Folio Sheet 010

A3 suite - 11/2006

SYMBOLE SYMBOL	CODE	LEGENDE DESCRIPTION	SYMBOLE SYMBOL	CODE	LEGENDE DESCRIPTION	SYMBOLE SYMBOL	CODE	LEGENDE DESCRIPTION
	Q	INTERRUPTEUR SWITCH		S	COMMANDE PAR LEVIER OPERATED BY LEVER		U	CONVERTISSEUR TRANSDUCER
	Q	DISJONCTEUR CIRCUIT BREAKER		S	COMMANDE PAR CLEF OPERATED BY KEY			
	Q	SECTIONNEUR DISCONNECTOR (ISOLATOR)		S	TL OU TPL POUR SECTIONNEUR DISCREPANCY SWITCH FOR DISCONNECTOR		V	FONCTION REDRESSEUSE RECTIFYING FUNCTION
	Q	INTERRUPTEUR SECTIONNEUR SWITCH DISCONNECTOR		S	TL OU TPL POUR DISJONTEUR DISCREPANCY SWITCH FOR CB			
M	Q	COMMANDE PAR MOTEUR OPERATED BY MOTOR		S	BOITIER DE SIGNALISATION ALARM ANNUNCIATOR			
	R	SHUNT SHUNT		T	TRANSFORMATEUR DE COURANT UNIIFILAIRE CURRENT TRANSFORMER SLD		X	BOITE D'ESSAI TEST BLOCK
	R	RESISTANCE RESISTOR		T	TRANSFORMATEUR DE COURANT MULTIFILAIRE CURRENT TRANSFORMER TRIPOLAR DRAWING		X	BORNE SIMPLE ORDINARY TERMINAL BLOCK
				T	TRANSFORMATEUR DE TENSION MULTIFILAIRE VOLTAGE TRANSFORMER TRIPOLAR DRAWING		X	BORNE SECTIONABLE INTERRUPTIBLE TERMINAL BLOCK
	S	CONTACT DE POSITION NO MAKE CONTACT OF LIMIT SWITCH		T	ENROULEMENT DE TRANFORMATEUR DE PUISSANCE - MULTIFILAIRE POWER TRANSFORMER WINDING - TRIPOLAR DRAWING		X	BORNE FUSIBLE FUSE CARIER TERMINAL BLOCK
	S	CONTACT DE POSITION NF BREAK CONTACT OF LIMIT SWITCH		T	ENROULEMENT DE TRANFORMATEUR DE PUISSANCE - MULTIFILAIRE POWER TRANSFORMER WINDING - TRIPOLAR DRAWING		X	BORNE DIODE DIODE TERMINAL BLOCK
	S	COMMUTATEUR UNIPOLAIRE A N DIRECTIONS SINGLE POLE N POSITIONS SWITCH		T	TRANFORMATEUR DE PUISSANCE - UNIFILAIRE POWER TRANSFORMER - SLD		X	BORNE RESISTANCE RESISTOR TERMINAL BLOCK
	S	COMMANDE PAR POUSSOIR OPERATED BY PUSHING		T	AUTOTRANFORMATEUR DE PUISSANCE - UNIFILAIRE POWER AUTOTRANSFORMER WINDING - SLD		X	BROCHE MALE DE CONNECTEUR MAL CONNECTOR PIN
	S	COMMANDE PAR TIRETTE OPERATED BY PULLING		T	TRANSFORMATEUR D'ISOLEMENT ISOLATING TRANSFORMER		X	BROCHE FEMELLE DE CONNECTEUR FEMALE CONNECTOR PIN
	S	COMMANDE ROTATIVE OPERATED BY TURNING						
	S	BOUTON POUSSOIR COUP DE POING EMERGENCY SWITCH						

The technical information contained in this document is the exclusive property of Schneider Electric Industries S.A.S and cannot be used or disclosed to third parties of any kind without its written consent. Only those drawings and diagrams specifically agreed upon in writing are binding for execution. All drawings are in the diagrams are in open position, drawn out with operating mechanism discharged and all power sources off.

Les informations techniques contenues dans ce document sont la propriete exclusive de Schneider Electric Industries S.A.S et ne peuvent etre utilisees ou divulguees a des tiers quels qu'ils soient sans son accord ecrit. Seuls nous engageant pour ce document les dessins et diagrammes specifiquement agreés par ecrit. Les diagrammes sur ce schéma sont en position ouvert - désarmés - débrochés - toutes sources coupées.

Ind. Rev	Date Date			Archiv. Micro-filmed	Ind. Rev	Date Date	Modification / Modification	Archiv. Micro-filmed
01	24/03/2010	Mise à jour						
00	14/12/2009	Edition originale / First issue						

LEGENDE SYMBOLES N°2 - LEGEND OF SYMBOLS N°2

CASINO
ISTRES

Schneider Electric

Projet - No commande Project - Order No.	Indice Rev	Folio Sheet
0298089000 FPVPB1459	01	011

LE REPERAGE DES APPAREILS EST CONFORME A LA NORME CEI. ADDITION DE 4 BLOCS DE CARACTERES

= ANN	+ AANN	- AA*N*N	: CC*C*
bloc 1*	bloc 2	bloc 3	bloc 4

A = Alphabétique
N = Numérique
C = Alphanumérique
* = facultatif

Ex : =D01 +AB01 -KA1 :13

- :13 — repère du N° de borne
- -KA1 — repère du matériel (racine et n° d'ordre)
- +AB01 — repère de l'emplacement physiquel (zone ; localisation)
- =D01 — repère essentiel (ensemble ou fonction)

bloc 1 =ANN — "=" symbole distinctif — repère essentiel

Repère principal caractérisant chaque subdivision importante d'une installation ou ensemble (fonctionnel). Il est facultatif.
Le 1° caractère est choisi dans la "TABLE 1.
Cette table donne les lettres repères des niveaux de tension et des fonctions non spécifiques à une travée ou un niveau de tension.

bloc 2 +AANN — "+" symbole distinctif — repère de l'emplacement physique

Repère de l'adresse physique du matériel.
Repère de l'équipement qui contient le matériel (choix des deux premiers caractères dans la "TABLE 2").

bloc 3 -AA*N*N — "-" symbole distinctif — repère matériel

Repère complet du nom de l'appareil. La première lettre indique la fonction générale de l'appareil. Choix "TABLE 3".

bloc 4 :CC*C* — ":" symbole distinctif — repère du N° de borne

Repère composé indifféremment de lettres ou de chiffres.

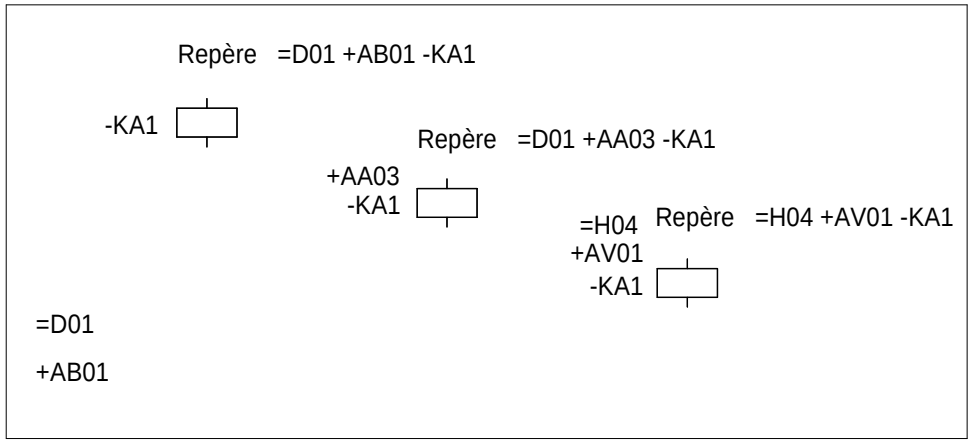

ACCORDING TO STANDARD, MARKING OF EQUIPMENTS IS MADE WITH 4 BLOCKS OF CHARACTERS

= ANN	+ AANN	- AA*N*N	: CC*C*
block 1*	block 2	block 3	block 4

A = Alphabetic
N = Numeric
C = Alphanumeric
* = optional

Ex : =D01 +AB01 -KA1 :13

- :13 — terminal designation
- -KA1 — identification of item (root & sequence N°)
- +AB01 — location of item (zone ; location)
- =D01 — higher-level designation (set or function)

block 1 =ANN — "=" distinctive symbol — higher level designation

Item designation for any major part of plant or function. Optional.
First character is given by "TABLE 1".
This table gives codes for voltage levels and for no attached functions to a particular bay or voltage level.

block 2 +AANN — "+" distinctive symbol — location of item

Designation for location item.
Indicates equipment wich conttains the item (choice of the 2 first characters "TABLE 2").

block 3 -AA*N*N — "-" distinctive symbol — identification of item

Complete designation of item identification. 1st character indicates general function of item. Choice "TABLE 3".

block 4 :CC*C* — ":" distinctive symbol — terminal designation

Designation composed of letters or numbers.

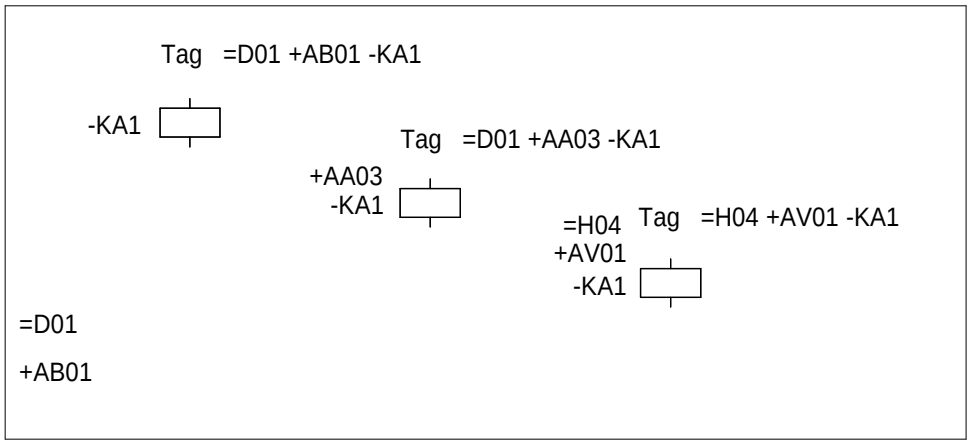

The technical information contained in this document is the exclusive property of Schneider Electric Industries S.A.S and cannot be used or disclosed to third parties of any kind without its written consent. Only those drawings and information specifically agreed in writing may be used in connection with the execution of the contract. All drawings are in open position, drawn out with operating mechanism discharged and all power sources off.

Les informations techniques contenues dans ce document sont la propriete exclusive de Schneider Electric Industries S.A.S et ne peuvent etre utilisees ou divulguees a des tiers quels qu'ils soient sans son accord ecrit. Seuls nous engageant ont ete specifiquement agreees par ecrit. Les schemas sont en position ouvert - desarmes - debrochés - toutes sources coupées.

Ind. Rev	Date Date	Modification / Modification	Archiv. Micro-filmed	Ind. Rev	Date Date	Modification / Modification	Archiv. Micro-filmed
01	24/03/2010	Mise à jour					
00	14/12/2009	Edition originale / First issue					

PRINCIPE DE REPERAGE
-
PRINCIPE OF MARKING

CASINO
ISTRES

Schneider Electric

0298089000		
Projet - No commande / Project - Order No.	Indice Rev	Folio Sheet
FPVPB1459	01	012

The technical information contained in this document is the exclusive property of Schneider Electric Industries S.A.S and cannot be used or disclosed to third parties of any kind without its written consent. Only those drawings and diagrams marked "certified" are valid for use in the construction of switchgear. The drawings are in open position, drawn out with operating mechanism discharged and all power sources off.

Les informations techniques contenues dans ce document sont la propriete exclusive de Schneider Electric Industries S.A.S et ne peuvent etre utilisees ou divulguees a des tiers quels qu'ils soient sans son accord ecrit. Seuls nous engageant pour ce schéma sont les plans certifiés. Les plans schématiques ne concernent que les appareils représentés sur ce schéma sont en position ouvert - désarmés - débrochés - toutes sources coupées.

NIVEAUX DE TENSION

LETTRES	TENSIONS
B	> 420kV
C	380 à 419kV
D	220 à 379kV
E	110 à 219kV
F	60 à 109kV
G	45 à 59kV
H	30 à 44kV
J	20 à 29kV
K	10 à 19kV
L	6 à 9kV
M	1 à 5kV
N0	500 - 999VCA
N1	300 - 499VCA
N2	50 - 299VCA
N3	< 49VCA
N5	> 250VCC
N6	150 - 249VCC
N7	50 - 149VCC
N8	25 - 49VCC
N9	< 24VCC

FONCTIONS NON SPECIFIQUES A UNE TRAVEE OU A UN NIVEAU DE TENSION

LETTRES	FONCTIONS
Q	MESURE - COMPTAGE - ENREGISTREMENT
R	PROTECTIONS
S	ECLAIRAGE - CLIMATISATION - INSTAL DOMESTIQUE
T	TRANSFORMATEUR
U	COMMUNS - TRANCHE GENERALE
V	
W	INTERFACES
X	CONSIGNATEURS - OSCILLOPERTURBOGRAPHE
Y	SYSTEME TELECOMMUNICATION
Z	CABLE

Le numéro de la travée est donné par deux chiffres caractéristiques de 01 à 99.
Les chiffres "00" sont utilisés pour les équipements communs à un niveau de tension et plusieurs travées.

ex : =E00, repère essentiel de l'ensemble fonctionnel commun à toutes les travées 132kV.
+E00.AB01, armoire de relayage N°1 (protection bar re)

EXEMPLES : +E04 Indique que l'emplacement appartient en totalité à la travée 110kV N°04
=C05 Indique la travée 400kV N°05
=R01 Indique l'ensemble fonctionnel "PROTECTION INCENDIE" N°01

LEVEL VOLTAGE

LETTRES	VOLTAGE
B	> 420kV
C	380 à 419kV
D	220 à 379kV
E	110 à 219kV
F	60 à 109kV
G	45 à 59kV
H	30 à 44kV
J	20 à 29kV
K	10 à 19kV
L	6 à 9kV
M	1 à 5kV
N0	500 - 999VAC
N1	300 - 499VAC
N2	50 - 299VAC
N3	< 49VAC
N5	> 250VDC
N6	150 - 249VDC
N7	50 - 149VDC
N8	25 - 49VDC
N9	< 24VDC

NO ATTACHED FUNCTIONS TO A PARTICULAR BAY OR A VOLTAGE LEVEL

LETTRES	VOLTAGE
Q	MEASURING - RECORDING - METERING
R	PROTECTIONS
S	LIGHTING, AIR CONDITIONING, DOMESTIC
T	TRANSFORMER
U	COMMONS
V	
W	INTERFACES
X	EVENTS & FAULT RECORDER, SUPERVISION
Y	TELECOMMUNICATION SYSTEM, ALARMS STATUS
Z	CABLE

Bay number is given by two figures from 01 to 99.
Figures "00" are used for common equipment to a voltage level and several bays

eg ; =E00, higher level of designation 132kV busbar
+E00, AB01, 132kV common relaying cubicle N°1 (bus bar protection)

EXAMPLES : +E04 Indicates that the localisation is fully attached to bay 110kV N°04
=C05 Indicates bay 400kV N°05
=R01 Indicates the function "FIRE PROTECTION" N° 01

Ind. Rev	Date Date	Modification / Modification	Archiv. Micro-filmed	Ind. Rev	Date Date	Modification / Modification	Archiv. Micro-filmed
01	24/03/2010	Mise à jour					
00	14/12/2009	Edition originale / First issue					

REPERE ESSENTIEL
- TABLE 1 -
HIGHER-LEVEL DESIGNATION

CASINO
ISTRES

Schneider Electric

0298089000

Projet - No commande Project - Order No.	Indice Rev	Folio Sheet
FPVPB1459	01	013

A3 suite - 11/2006

CODE	DESIGNATION
AC	Tableau de commande et protection Control and relay board
AD	Tableau de comptage - mesure Metering - Measuring board
AE	Armoire enregistreur de pertubations Fault recorder cubicle
AF	Armoire de travée Marshalling kiosk
AG	Coffret intensité Current box
AH	Coffret tension Voltage box
AJ	Armoire - coffret d'éclairage Lighting cubicle - box
AL	Armoire monitoring de livraison (PDL) Monitoring delivery board (PDL)
AM	Coffret auxiliaires transformateur Transformer auxiliaries box
AN	Coffret régleur transformateur On load tap changer box
AO	Armoire / coffret synchro Synchro panel
AP	Armoire monitoring de transformation (PTR) Monitoring transformer board (PTR)

CODE	DESIGNATION
AQ	Armoire contrôle et régulation tension du transformateur Transformer auto voltage regulation cubicle
AS	Armoire auxiliaires courant alternatif AC low voltage auxiliaries cubicle
AT	Armoire auxiliaires courant continu DC low voltage auxiliaries cubicle
AU	Armoire auxiliaires groupe de secours Emergency generator auxiliaries cubicle
AV	Caisson-coffret BT des cellules MT MV SWGR low voltage cubicle-box
AW	Armoire des auxiliaires disjoncteur Circuit breaker auxiliaries cubicle
AX	Armoire des auxiliaires sectionneur Disconnecting switch auxiliaries cubicle

The technical information contained in this document is the exclusive property of Schneider Electric Industries S.A.S and cannot be used or disclosed to third parties of any kind without its written consent. Only those drawings and diagrams marked "AS BUILT" are to be used for wiring or assembly purposes. All drawings show the voltages are in open position, drawn out with operating mechanism discharged and all power sources off.

Les informations techniques contenues dans ce document sont la propriete exclusive de Schneider Electric Industries S.A.S et ne peuvent etre utilisees ou divulguees a des tiers quels qu'ils soient sans son accord ecrit. Seuls nous engageant sur ce schéma sont en position ouvert - désarmés - débrochés - toutes sources coupées.

Ind. Rev	Date Date	Modification / Modification	Archiv. Micro-filmed	Ind. Rev	Date Date	Modification / Modification	Archiv. Micro-filmed
01	24/03/2010	Mise à jour					
00	14/12/2009	Edition originale / First issue					

REPERE EMPLACEMENT PHYSIQUE

- TABLE 2 -

LOCATION OF ITEM

CASINO

ISTRES

Schneider Electric

0298089000

Projet - No commande Project - Order No.	Indice Rev	Folio Sheet
FPVPB1459	01	014

A3 suite - 11/2006

CODE	DESIGNATION - (Famille de symbole) / (Family of symbol)
A	Ensemble, Sous-ensemble - (démarreur de moteur, automates) Assemblie, Subassemblie - (motor starter, programmable logic device)
B	Transducteur de grandeur non électrique en grandeur électrique - (détecteur, capteur) Transducer from non electrical to electrical quantity - (detector, sensor)
C	Condensateur Capacitor
D	Operateur binaire, Mise en mémoire, Temporisation Binary operator, Storage device delay, Delay device
E	Matériel divers - (chauffage, éclairage, divers) Miscellaneous - (heating, lighting, various)
F	Dispositif de protection - (fusible, protection, relais thermique & magnétique, relais de mesure) Protective device - (fuse, thermal & magnetic relay, measuring relay)
G	Générateur, Alimentation de puissance - (générateur, batterie) Generator, Power supply - (generator, battery)
H	Dispositif de signalisation - (signalisation) Signalling device - (signalling)
KA	Relais, Contacteur - (relais auxiliaire, contact) Relay, Contactor - (auxiliairy relay, contact)
KM	Relais, Contacteur - (contacteur de puissance, contact) Relay, Contactor - (power contactor, contact)
L	Reactance - (inductance) Reactor - (inductance)
M	Moteur Motor
N	Dispositif analogique-numérique Analogue digital device
P	Instruments de mesure - (appareil de mesure, indicateur, enregistreur) Measuring equipment - (measuring instrument)
Q	Appareil de connexion pour circuit de puissance - (disjoncteur, interrupteur, sectionneur, contacteur disj) Switching device for power circuit - (circuit breaker,switch, disconnector,circuit breaker contactor)

CODE	DESIGNATION - (Famille de symbole) / (Family of symbol)
R	Résistance - (résistance, shunt) Resistor - (resistor, shunt)
S	Appareil de connexion pour circuit de conduite, Selecteur - (bouton, commutateur,fin de course) Switching device for control, Circuit-selector - (button, turn switch, limit switch)
T	Transformateur Transformer
U	Transducteur, Convertisseur Transducer, Converter
V	Semiconducteur Semiconductor
W	Conducteur - Câble Conductor - Cable
X	Bornes - (prise de courant, répartiteur, borne) Terminals - (plug-in soket, distributor, terminal)
Y	Appareil mécanique actionné électriquement - (frein, électrovane) Electrical operated mechanical device - (brake, electrovalve)
Z	Régulateur, Filtre, Correcteur Regulator, Filter, Compandor

The technical information contained in this document is the exclusive property of Schneider Electric Industries S.A.S and cannot be used or disclosed to third parties of any kind without its written consent. Only those drawings and diagrams specified in writing by Schneider Electric are valid for execution. All drawings shown in this document are in open position, drawn out with operating mechanism discharged and all power sources off.

Les informations techniques contenues dans ce document sont la propriete exclusive de Schneider Electric Industries S.A.S et ne peuvent etre utilisees ou divulguees a des tiers quels qu'ils soient sans son accord ecrit. Seuls nous engageant plans et schemas specifiques ecrits. Les plans et schemas ci-joints ne sont valables que lorsque les alimentations sur ce schéma sont en position ouvert - désarmés - débrochés - toutes sources coupées.

Ind. Rev	Date Date	Modification / Modification	Archiv. Micro-filmed	Ind. Rev	Date Date	Modification / Modification	Archiv. Micro-filmed
01	24/03/2010	Mise à jour					
00	14/12/2009	Edition originale / First issue					

REPERAGE MATERIEL

- TABLE 3 -

IDENTIFICATION ITEM

CASINO

ISTRES

Schneider Electric

0298089000

Projet - No commande Project - Order No.	Indice Rev	Folio Sheet
FPVPB1459	01	015

A3 suite - 11/2006

The technical information contained in this document is the exclusive propery of Schneider Electric Industries S.A.S and cannot be used or discloses to third parties of any kind without its written consent. Only those drawings and documents marked "issued for execution" are to be used for execution purposes. All devices shown in the drawings are in open position, drawn out with operating mechanism discharged and all power sources off.

Les informations techniques contenues dans ce document sont la propriete exclusive de Schneider Electric Industries S.A.S et ne peuvent etre utilisees ou divulguees a des tiers quels qu'ils soient sans son accord ecrit. Seuls nous engageant pour ce document, les plans executes "pour execution" et les documents "a l'appui d'ordres" sont representes sur ce schéma sont en position ouvert - désarmés - débrochés - toutes sources coupées.

ETIQUETTE A
COLLEE A L'INTERIEUR DE LA PORTE
EN BAS COTE GAUCHE

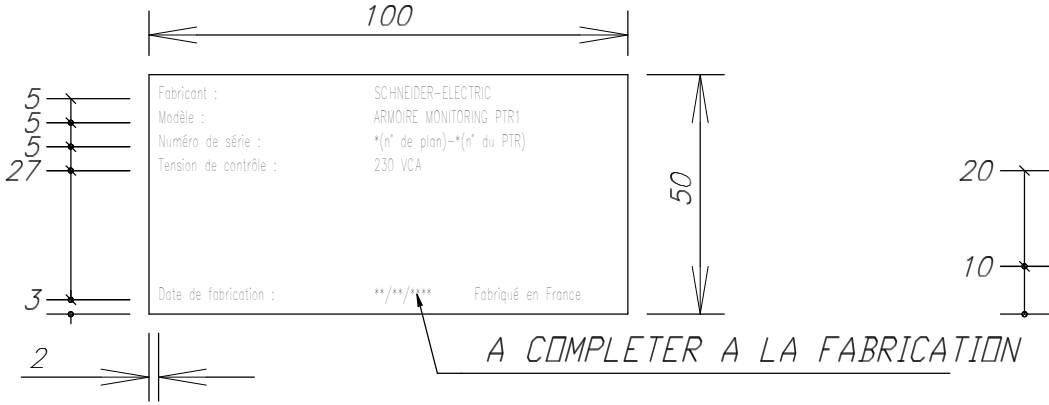

PLAQUE DILOPHANE GRAVEE AUTO-ADHESIVE
ECRITURE NOIRE SUR FOND BLANC
HAUTEUR DES LETTRES : 2.5 mm
CARACTERES : HELVETICA-NARROW

ETIQUETTE B

PLAQUE DILOPHANE GRAVEE AUTO-ADHESIVE
ECRITURE NOIRE SUR FOND BLANC
HAUTEUR DES LETTRES : 10 mm
CARACTERES : HELVETICA-NARROW

Ind. Rev	Date Date	Modification / Modification	Archiv. Micro-filmed	Ind. Rev	Date Date	Modification / Modification	Archiv. Micro-filmed
01	24/03/2010	Mise à jour					
00	14/12/2009	Edition originale / First issue					

Marquage
NAME PLATE

CASINO
ISTRES

Schneider Electric

0298089000

Projet - No commande / Project - Order No.	Indice / Rev	Folio / Sheet
FPVPB1459	01	019

A3 suite - 11/2006

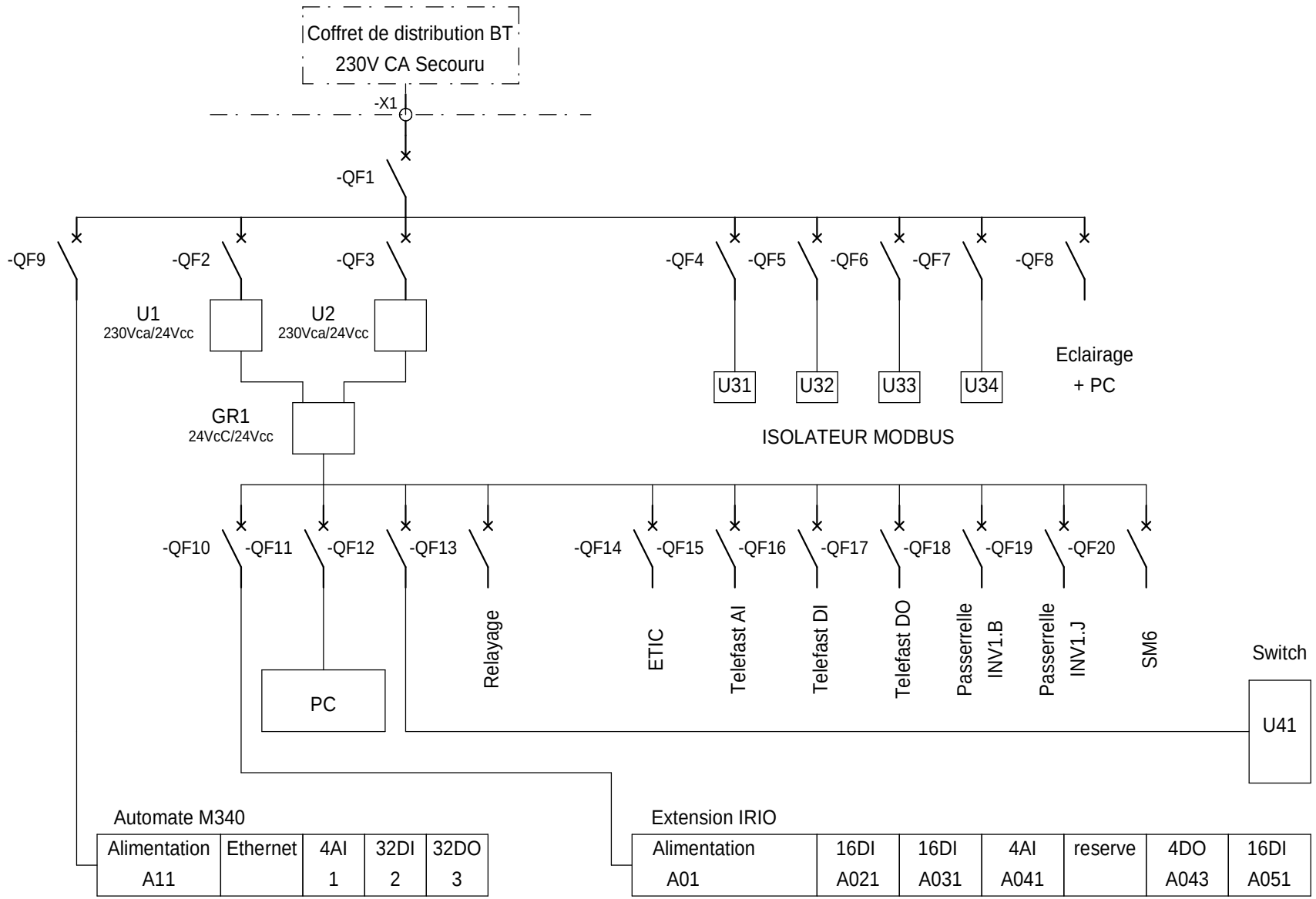

The technical information contained in this document is the exclusive property of Schneider Electric Industries S.A.S and cannot be used or disclosed to third parties of any kind without its written consent. Only those drawings and diagrams marked "certified" are to be used for execution. All devices shown in this diagram are in open position, drawn out with operating mechanism discharged and all power sources off.

Les informations techniques contenues dans ce document sont la propriete exclusive de Schneider Electric Industries S.A.S et ne peuvent etre utilisees ou divulguees a des tiers quels qu'ils soient sans son accord ecrit. Seuls nous engageant sur ce schéma sont en position ouvert - désarmés - débrochés - toutes sources coupées.

Ind. Rev	Date Date		Archiv. Micro-filmed	Ind. Rev	Date Date		Archiv. Micro-filmed
02	02/04/2010	Modification alimentation M340					
01	24/03/2010	Mise à jour					
00	14/12/2009	Edition originale / First issue		03	15/04/2010	Ajout alimentation ACE949 SM6 et mise à jour suivant revue de detail du 150410	
		Modification / Modification				Modification / Modification	

Unifilaire général de la liasse
SINGLE LINE DIAGRAM

CASINO
ISTRES

Schneider Electric

0298089000

Projet - No commande Project - Order No.	Indice Rev	Folio Sheet
FPVPB1459	03	020

A3 suite - 11/2006

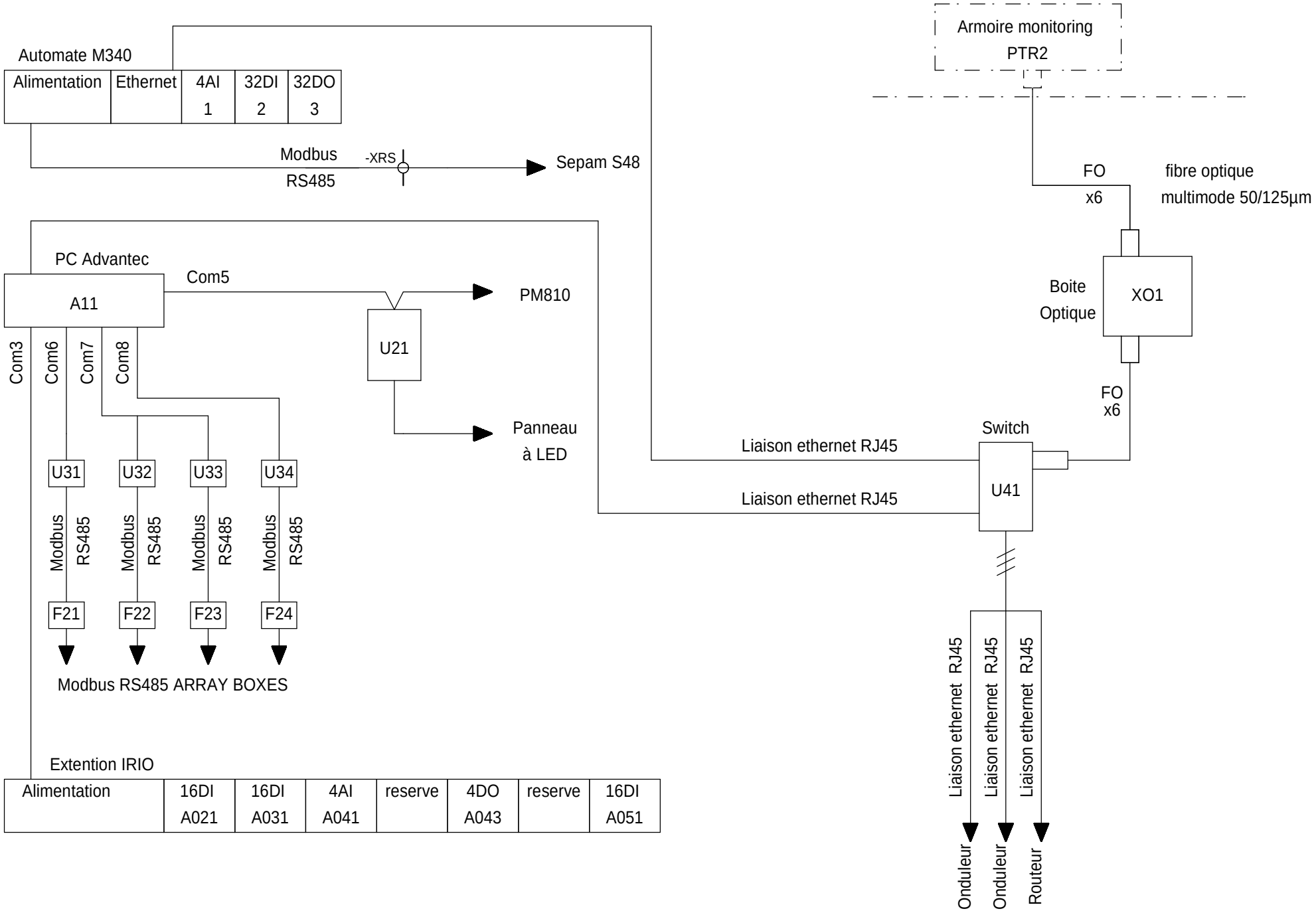

The technical information contained in this document is the exclusive property of Schneider Electric Industries S.A.S and cannot be used or disclosed to third parties of any kind without its written consent. Only those drawings and diagrams specifically agreed upon in writing at the time of execution of the order shall be valid. All devices shown in this diagram are in open position, drawn out with operating mechanism discharged and all power sources off.

Les informations techniques contenues dans ce document sont la propriete exclusive de Schneider Electric Industries S.A.S et ne peuvent etre utilisees ou divulguees a des tiers quels qu'ils soient sans son accord ecrit. Seuls nous engageant ont ete specifiquement convenus par ecrit au moment de la commande. Les appareils representes sur ce schéma sont en position ouvert - désarmés - débrochés - toutes sources coupées.

Ind. Rev	Date Date	Modification / Modification	Archiv. Micro-filmed	Ind. Rev	Date Date	Modification / Modification	Archiv. Micro-filmed
04	21/09/2010	DOE					
01	24/03/2010	Mise à jour					
00	14/12/2009	Edition originale / First issue					

Unifilaire général de la liasse

SINGLE LINE DIAGRAM

CASINO

ISTRES

Schneider Electric

0298089000

Projet - No commande / Project - Order No.: FPVPB1459

Indice Rev: 04

Folio Sheet: 021

A3 suite - 11/2006

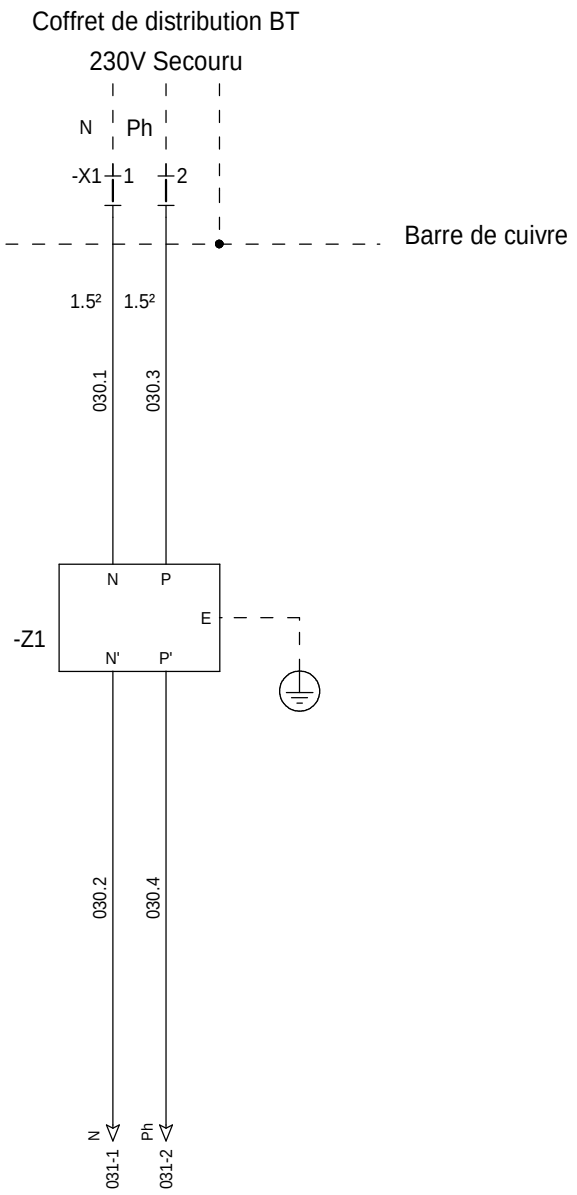

=N201
+AL01

The technical information contained in this document is the exclusive property of Schneider Electric Industries S.A.S and cannot be used or disclosed to third parties of any kind without its written consent. Only those drawings and diagrams marked "for order" are valid for execution. All drawings shown in this document are in open position, drawn out with operating mechanism discharged and all power sources off.

Les informations techniques contenues dans ce document sont la propriete exclusive de Schneider Electric Industries S.A.S et ne peuvent etre utilisees ou divulguees a des tiers quels qu'ils soient sans son accord ecrit. Seuls nous engageant sur ce schéma sont en position ouvert - désarmés - débrochés - toutes sources coupées.

Ind. Rev	Date Date	Modification / Modification	Archiv. Micro-filmed	Ind. Rev	Date Date	Modification / Modification	Archiv. Micro-filmed
03	15/04/2010	Ajout alimentation ACE949 SM6 et mise à jour suivant revue de detail du 150410					
01	24/03/2010	Mise à jour					
00	14/12/2009	Edition originale / First issue					

Distribution des polarités

POWER SUPPLY

CASINO

ISTRES

Schneider Electric

0298089000

Projet - No commande / Project - Order No.: FPVPB1459

Indice / Rev: 03

Folio / Sheet: 030

A3 suite - 01/2008

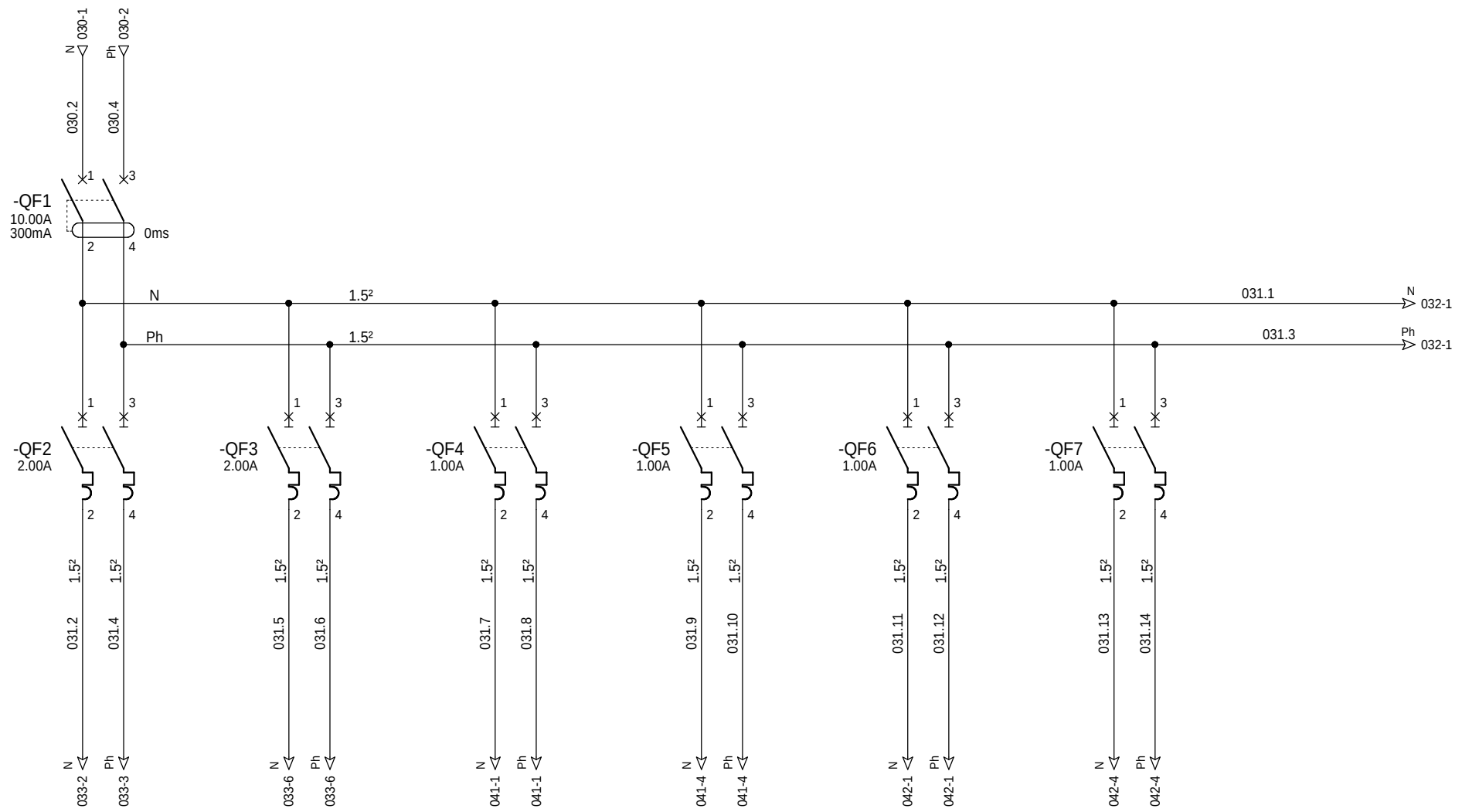

=N201
+AL01

The technical information contained in this document is the exclusive property of Schneider Electric Industries S.A.S and cannot be used or disclosed to third parties of any kind without its written consent. Only those drawings and diagrams marked "Approved for construction" are to be used for execution. All devices shown in the diagrams are in open position, drawn out with operating mechanism discharged and all power sources off.

Les informations techniques contenues dans ce document sont la propriete exclusive de Schneider Electric Industries S.A.S et ne peuvent etre utilisees ou divulguees a des tiers quels qu'ils soient sans son accord ecrit. Seuls nous engageant ou leur seront les plans et schemas "a construire" ou "a construire suivant les apparats representes" sur ce schéma sont en position ouvert - désarmés - débrochés - toutes sources coupées.

Ind. Rev	Date Date	Modification / Modification	Archiv. Micro-filmed	Ind. Rev	Date Date	Modification / Modification	Archiv. Micro-filmed
01	24/03/2010	Mise à jour					
00	14/12/2009	Edition originale / First issue					

Distribution des polarités

POWER SUPPLY

CASINO

ISTRES

Schneider Electric

0298089000

Projet - No commande Project - Order No.	Indice Rev	Folio Sheet
FPVPB1459	01	031

A3 suite - 01/2008

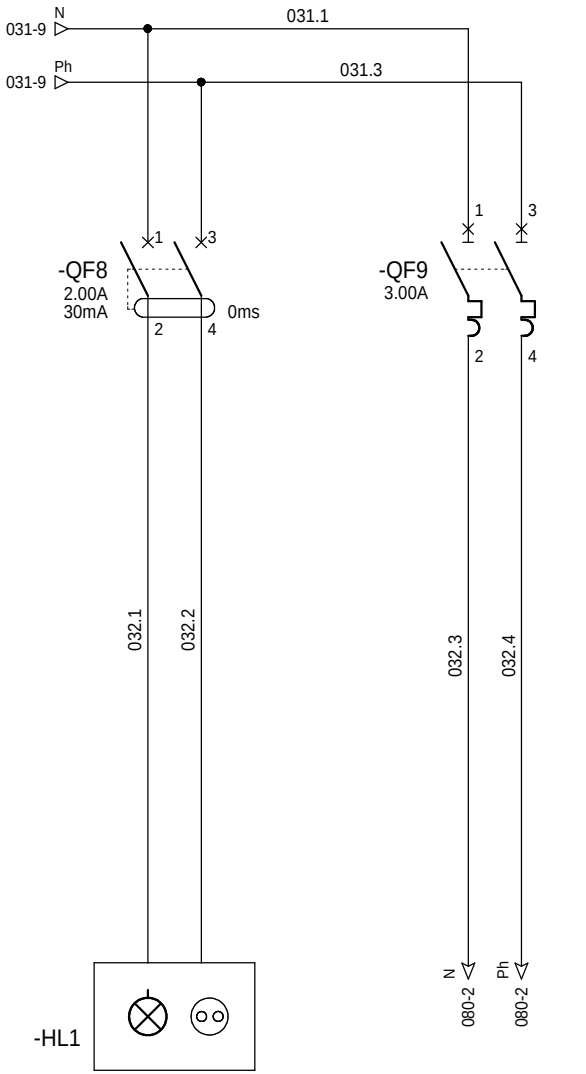

Alimentation
Automate M340

=N201
+AL01

The technical information contained in this document is the exclusive property of Schneider Electric Industries S.A.S and cannot be used or disclosed to third parties of any kind without its written consent. Only those drawings and diagrams marked "certified" are those which are binding for execution. All drawings shown in this document are in open position, drawn out with operating mechanism discharged and all power sources off.

Les informations techniques contenues dans ce document sont la propriete exclusive de Schneider Electric Industries S.A.S et ne peuvent etre utilisees ou divulguees a des tiers quels qu'ils soient sans son accord ecrit. Seuls nous engagent pour execution les plans et schemas annotes "certifie" et les dessins sur ce document. Les appareils representes sur ce schéma sont en position ouvert - désarmés - débrochés - toutes sources coupées.

Ind. Rev	Date Date	Modification / Modification	Archiv. Micro-filmed	Ind. Rev	Date Date	Modification / Modification	Archiv. Micro-filmed
02	02/04/2010	Modification alimentation M340					
01	24/03/2010	Mise à jour					
00	14/12/2009	Edition originale / First issue					

Distribution des polarités

POWER SUPPLY

CASINO

ISTRES

Schneider Electric

0298089000

Projet - No commande Project - Order No.	Indice Rev	Folio Sheet
FPVPB1459	02	032

A3 suite - 01/2008

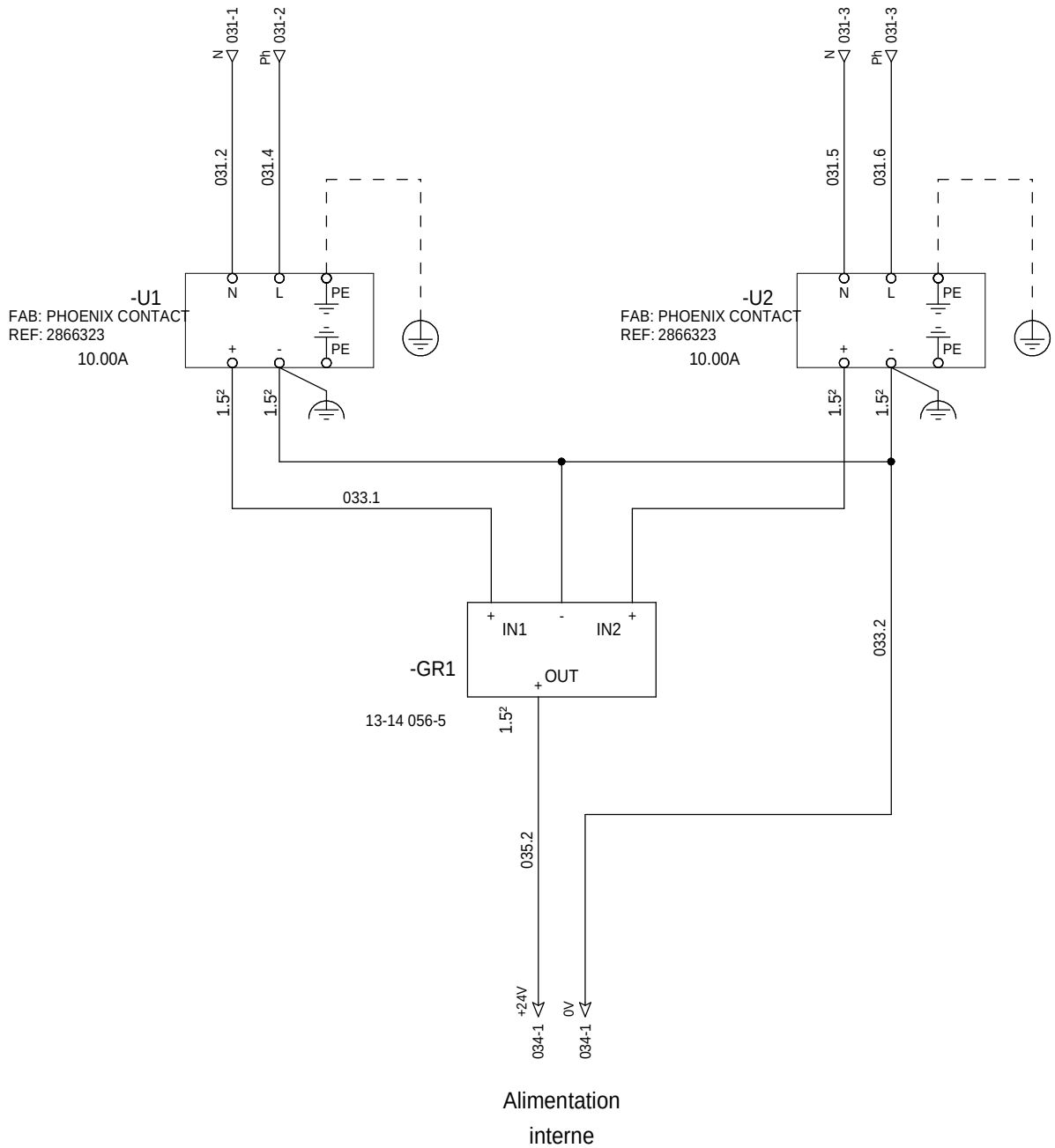

=N201
+AL01

The technical information contained in this document is the exclusive property of Schneider Electric Industries S.A.S and cannot be used or disclosed to third parties of any kind without its written consent. Only those drawings and diagrams marked "certified" are to be used for execution purposes. All drawings shown in this document are in open position, drawn out with operating mechanism discharged and all power sources off.

Les informations techniques contenues dans ce document sont la propriete exclusive de Schneider Electric Industries S.A.S et ne peuvent etre utilisees ou divulguees a des tiers quels qu'ils soient sans son accord ecrit. Seuls nous engagent nos dessins marqués "certifiés". Les dessins sont realisés en position ouvert, la commande des appareils representés sur ce schéma sont en position ouvert - désarmés - débrochés - toutes sources coupées.

Ind. Rev	Date Date	Modification / Modification	Archiv. Micro-filmed	Ind. Rev	Date Date	Modification / Modification	Archiv. Micro-filmed
03	15/04/2010	Ajout alimentation ACE949 SM6 et mise à jour suivant revue de detail du 150410					
01	24/03/2010	Mise à jour					
00	14/12/2009	Edition originale / First issue					

Distribution des polarités
Module redondant

POWER SUPPLY
REDUNDANCY MODULE

CASINO

ISTRES

Schneider Electric

0298089000

Projet - No commande / Project - Order No.	Indice / Rev	Folio / Sheet
FPVPB1459	03	033

A3 suite - 01/2008

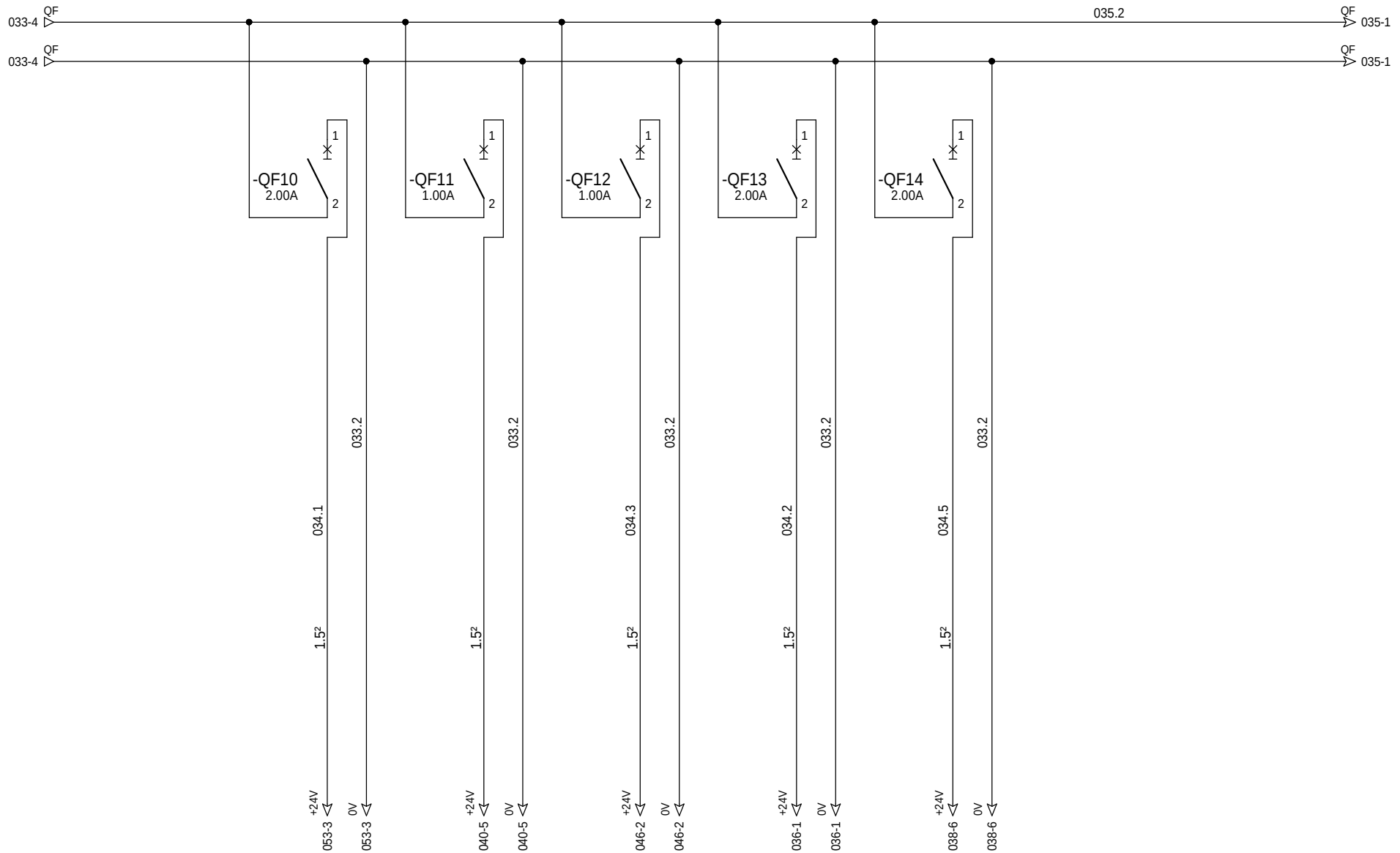

Alimentation Extension 24Vcc IRIO

Alimentation PC de Telegestion

Alimentation Switch U31

Alimentation Relayage

Alimentation Etic

=N201
+AL01

Ind. Rev	Date Date	Modification / Modification	Archiv. Micro-filmed	Ind. Rev	Date Date	Modification / Modification	Archiv. Micro-filmed
02	02/04/2010	Modification alimentation M340					
01	24/03/2010	Mise à jour					
00	14/12/2009	Edition originale / First issue					

Distribution des polarités
24V CC

POWER SUPPLY
24V DC

CASINO

ISTRES

Schneider Electric

0298089000

Projet - No commande
Project - Order No.
FPVPB1459

Indice Rev 02

Folio Sheet 034

The technical information contained in this document is the exclusive property of Schneider Electric Industries S.A.S and cannot be used or disclosed to third parties of any kind without its written consent. Only those drawings and diagrams marked "certified" are to be used for execution. All drawings shown in this document are in open position, drawn out with operating mechanism discharged and all power sources off.

Les informations techniques contenues dans ce document sont la propriete exclusive de Schneider Electric Industries S.A.S et ne peuvent etre utilisees ou divulguees a des tiers quels qu'ils soient sans son accord ecrit. Seuls nous engagent pour ce schéma sont en position ouvert - désarmés - débrochés - toutes sources coupées.
les documents "certifiés" et les schémas et dessins exécutés. Les appareils représentés sur ce schéma sont en position ouvert - désarmés - débrochés - toutes sources coupées.

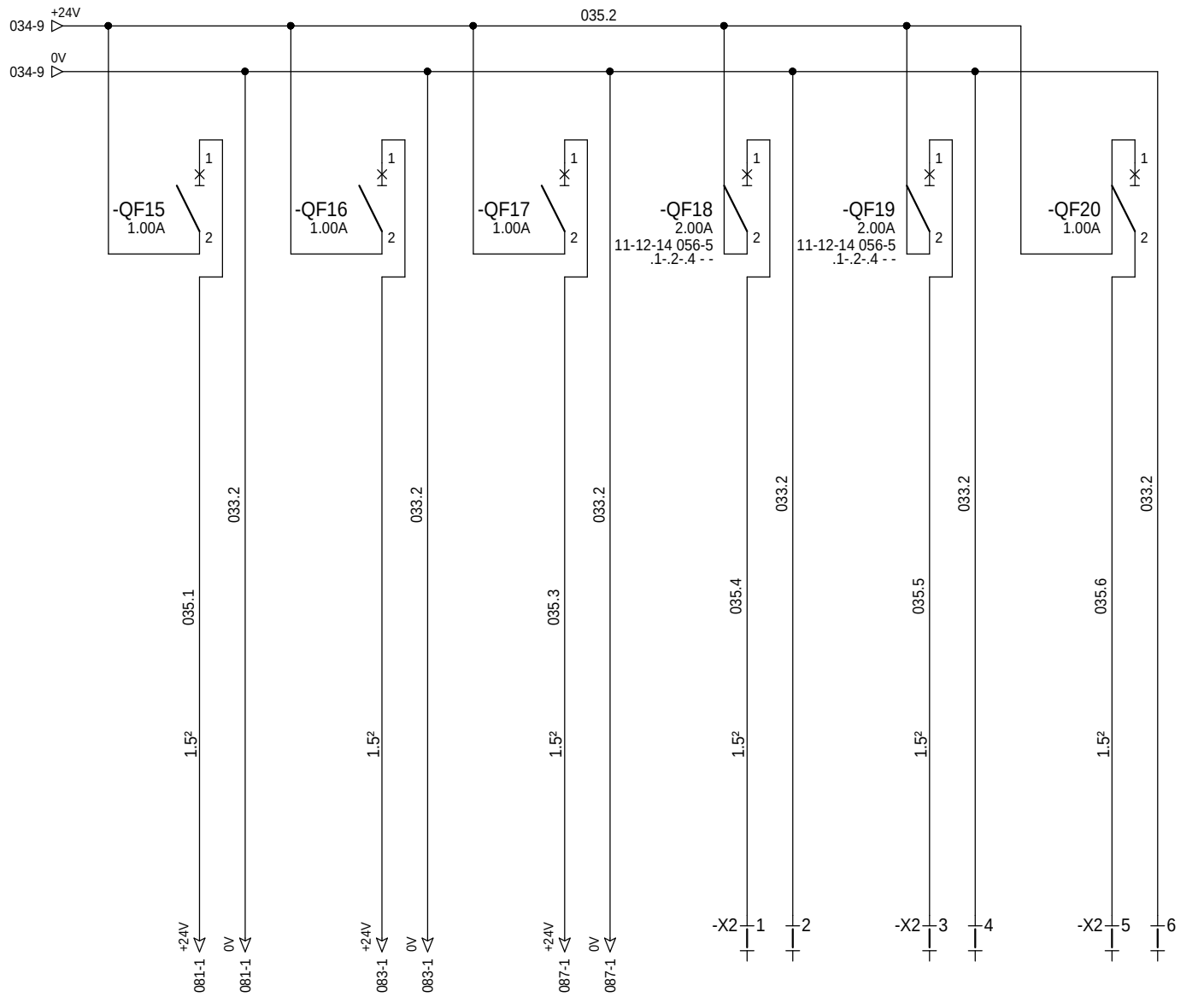

Alimentation Telefast AI

Alimentation Telefast DI

Alimentation Telefast DO

Alimentation Passerelle Onduleur INV1.B

Alimentation Passerelle Onduleur INV1.J

Alimentation ACE949 SM6

=N201
+AL01

Ind. Rev	Date Date	Modification / Modification	Archiv. Micro-filmed	Ind. Rev	Date Date	Modification / Modification	Archiv. Micro-filmed
03	15/04/2010	Ajout alimentation ACE949 SM6 et mise à jour suivant revue de detail du 150410					
01	24/03/2010	Mise à jour					
00	14/12/2009	Edition originale / First issue					

Distribution des polarités
24V CC

POWER SUPPLY
24V DC

CASINO

ISTRES

Schneider Electric

0298089000

Projet - No commande
Project - Order No.
FPVPB1459

Indice Rev 03

Folio Sheet 035

A3 suite - 01/2008

The technical information contained in this document is the exclusive property of Schneider Electric Industries S.A.S and cannot be used or disclosed to third parties of any kind without its written consent. Only those drawings and diagrams marked "certified for order" are valid for execution. All drawings show circuits with all power sources off, are in open position, drawn out with operating mechanism discharged and all power sources off.

Les informations techniques contenues dans ce document sont la propriete exclusive de Schneider Electric Industries S.A.S et ne peuvent etre utilisees ou divulguees a des tiers quels qu'ils soient sans son accord ecrit. Seuls nous engageant actuel ecrit, les dessins marqués "certifiés pour execution" ou "certifiés pour commande". Les appareils representés sur ce schéma sont en position ouvert - désarmés - débrochés - toutes sources coupées.

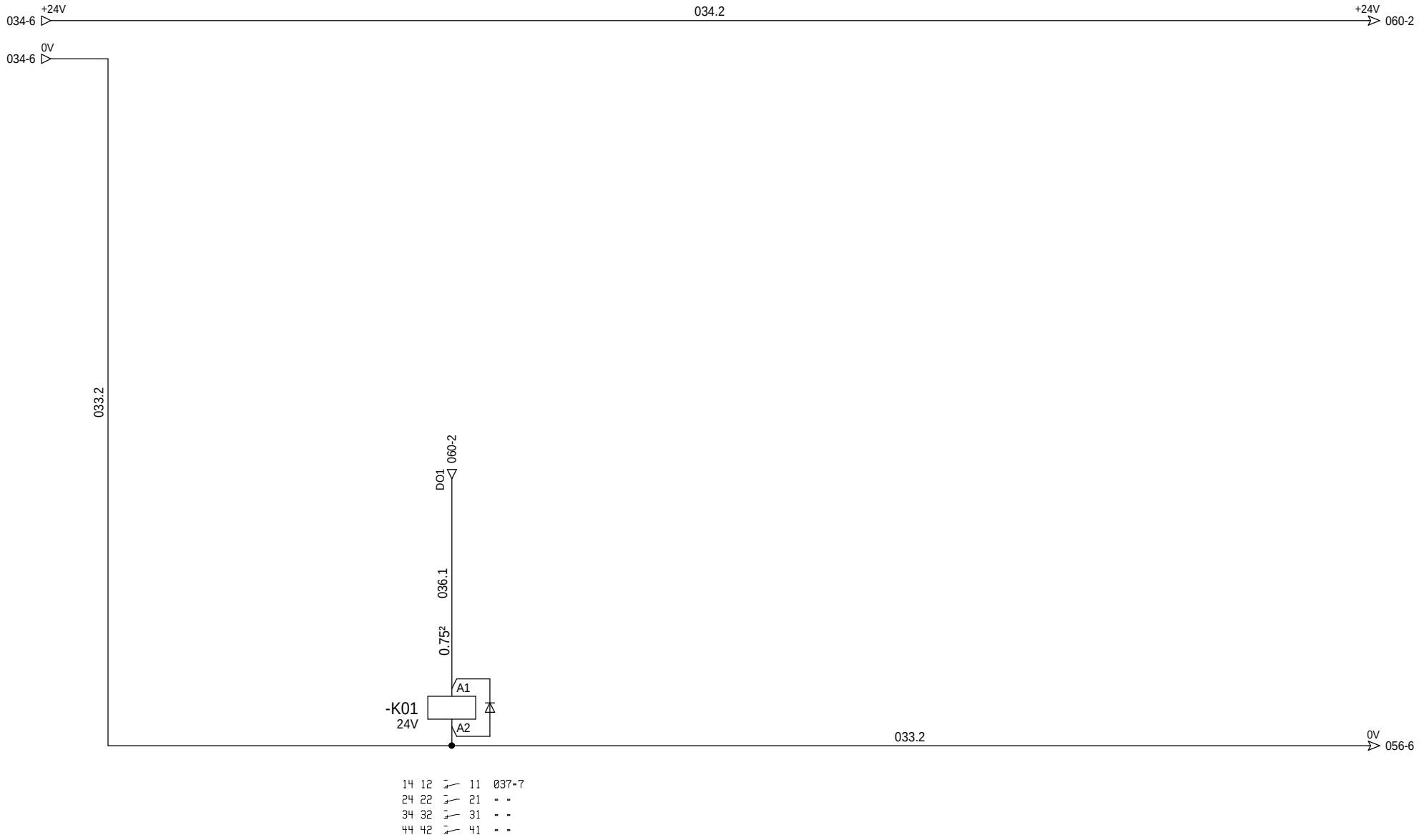

Commande rearmement
charger 48V

=N201
+AL01

The technical information contained in this document is the exclusive property of Schneider Electric Industries S.A.S and cannot be used or disclosed to third parties of any kind without its written consent. Only those drawings and diagrams marked "certified for construction" are binding for execution. All drawings shown in this document are in open position, drawn out with operating mechanism discharged and all power sources off.

Les informations techniques contenues dans ce document sont la propriete exclusive de Schneider Electric Industries S.A.S et ne peuvent etre utilisees ou divulguees a des tiers quels qu'ils soient sans son accord ecrit. Seuls nous engagent auprès des tiers les plans et schémas marqués "bon pour exécution". Les appareils représentés sur ce schéma sont en position ouvert - désarmés - débrochés - toutes sources coupées.

Ind. Rev	Date Date	Modification / Modification	Archiv. Micro-filmed	Ind. Rev	Date Date	Modification / Modification	Archiv. Micro-filmed
01	24/03/2010	Mise à jour					
00	14/12/2009	Edition originale / First issue					

Relayage

RELAYS

CASINO

ISTRES

Schneider Electric

0298089000

Projet - No commande Project - Order No.	Indice Rev	Folio Sheet
FPVPB1459	01	036

The technical information contained in this document is the exclusive propery of Schneider Electric Industries S.A.S and cannot be used or disclosed to third parties of any kind without its written consent. Only those drawings and diagrams marked "certified" are to be used for execution. All drawings shown in this document are in open position, drawn out with operating mechanism discharged and all power sources off.

Les informations techniques contenues dans ce document sont la propriete exclusive de Schneider Electric Industries S.A.S et ne peuvent etre utilisees ou divulguees a des tiers quels qu'ils soient sans son accord ecrit. Seuls nous engageant sur ce schéma sont en position ouvert - désarmés - débrochés - toutes sources coupées.

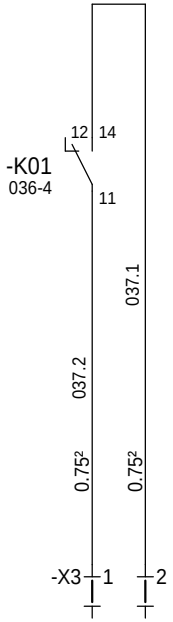

Commnde rearmement

Charger 48V

=N201

+AL01

Ind. Rev	Date Date	Modification / Modification	Archiv. Micro-filmed	Ind. Rev	Date Date	Modification / Modification	Archiv. Micro-filmed
03	15/04/2010	Ajout alimentation ACE949 SM6 et mise à jour suivant revue de detail du 150410					
01	24/03/2010	Mise à jour					
00	14/12/2009	Edition originale / First issue					

Commande

COMMAND

CASINO

ISTRES

Schneider Electric

0298089000

Projet - No commande
Project - Order No.
FPVPB1459

Indice Rev 03

Folio Sheet 037

A3 suite - 01/2008

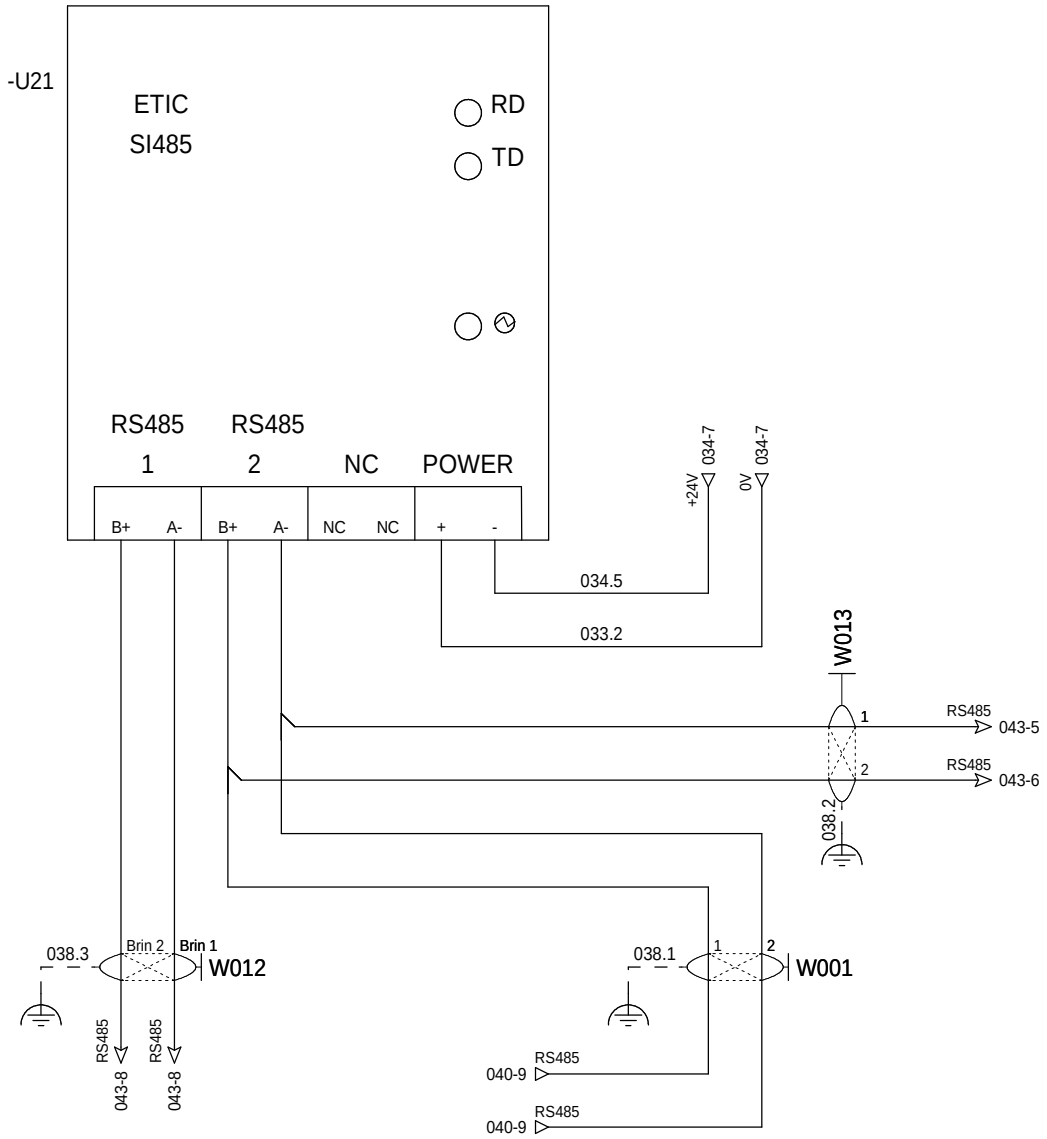

Reprise de blindage
à 360° sur plaque de fond

=N201
+AL01

Ind. Rev	Date Date	Modification / Modification	Archiv. Micro-filmed	Ind. Rev	Date Date	Modification / Modification	Archiv. Micro-filmed
01	24/03/2010	Mise à jour					
00	14/12/2009	Edition originale / First issue					

Isolateur de ligne

CASINO
ISTRES

Schneider Electric

0298089000

Projet - No commande / Project - Order No.	Indice Rev	Folio Sheet
FPVPB1459	01	038

A3 suite - 01/2008

The technical information contained in this document is the exclusive property of Schneider Electric Industries S.A.S and cannot be used or disclosed to third parties of any kind without its written consent. Only those drawings and diagrams printed after order have been approved. All devices shown in this diagram are in open position, drawn out with operating mechanism discharged and all power sources off.

Les informations techniques contenues dans ce document sont la propriete exclusive de Schneider Electric Industries S.A.S et ne peuvent etre utilisees ou divulguees a des tiers quels qu'ils soient sans son accord ecrit. Seuls nous engageant pour ce document les plans et schemas imprimes lors de la commande. Les appareils representes sur ce schéma sont en position ouvert - désarmés - débrochés - toutes sources coupées.

The technical information contained in this document is the exclusive property of Schneider Electric Industries S.A.S and cannot be used or disclosed to third parties of any kind without its written consent. Only those drawings and diagrams marked "for execution" or "for approval" are to be used for execution. All devices shown in the diagrams are in open position, drawn out with operating mechanism discharged and all power sources off.

Les informations techniques contenues dans ce document sont la propriete exclusive de Schneider Electric Industries S.A.S et ne peuvent etre utilisees ou divulguees a des tiers quels qu'ils soient sans son accord ecrit. Seuls nous engagent ce qui est indiqué en "pour execution" et "pour approbation". Les appareils representes sur ce schéma sont en position ouvert - désarmés - débrochés - toutes sources coupées.

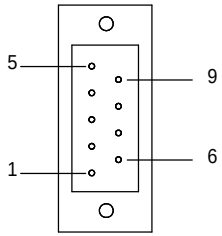

PIN	RS-485
1	Data-
2	Data+
3	NC
4	NC
5	GND
6	NC
7	NC
8	NC
9	NC

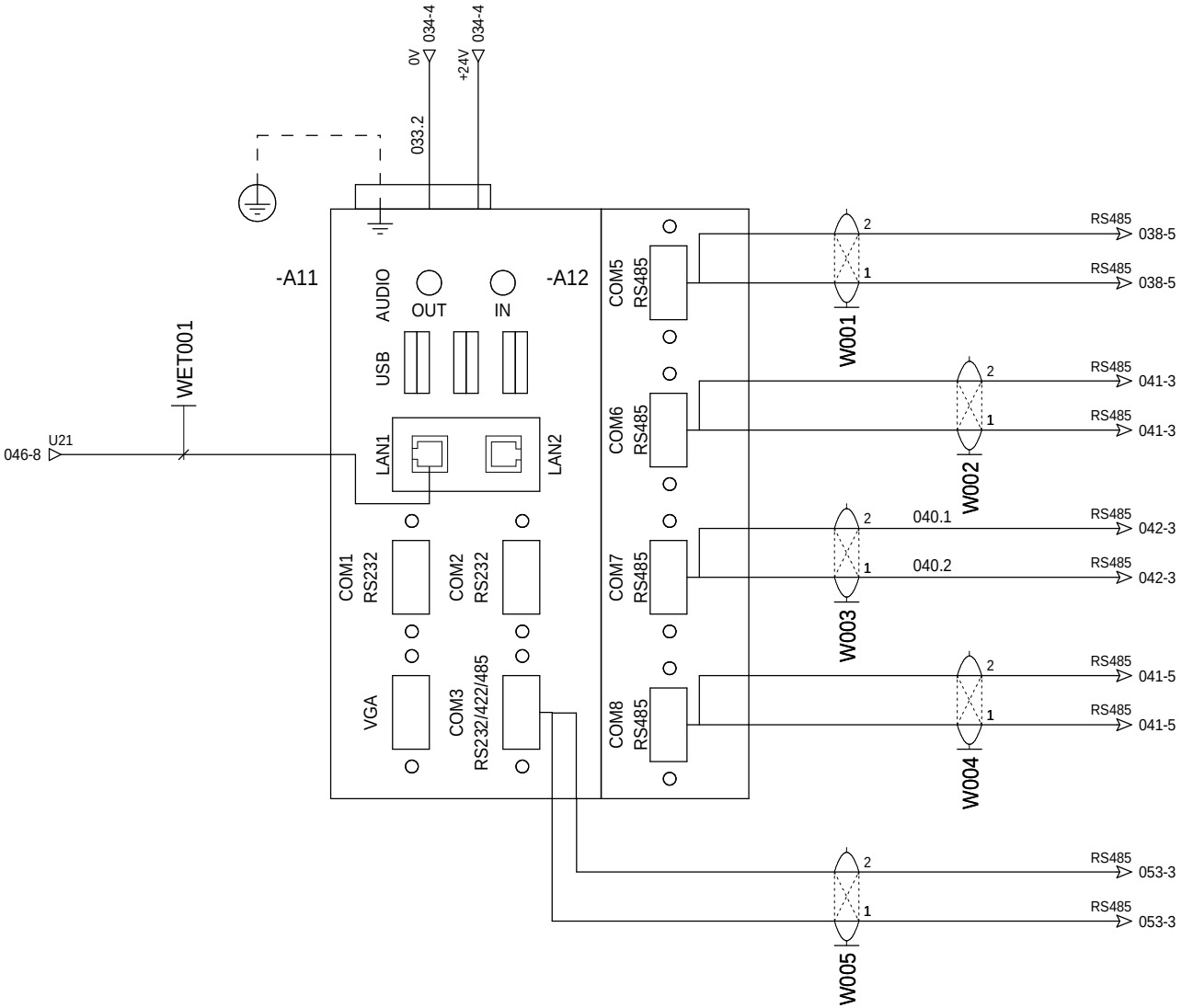

=N201
+AL01

Ind. Rev	Date Date	Modification / Modification	Archiv. Micro-filmed
01	24/03/2010	Mise à jour	
00	14/12/2009	Edition originale / First issue	

PC de télégestion
UNO-1170E

EMBEDDED AUTOMATION COMPUTER

CASINO

ISTRES

Schneider Electric

0298089000

Projet - No commande Project - Order No.	Indice Rev	Folio Sheet
FPVPB1459	01	040

A3 suite - 01/2008

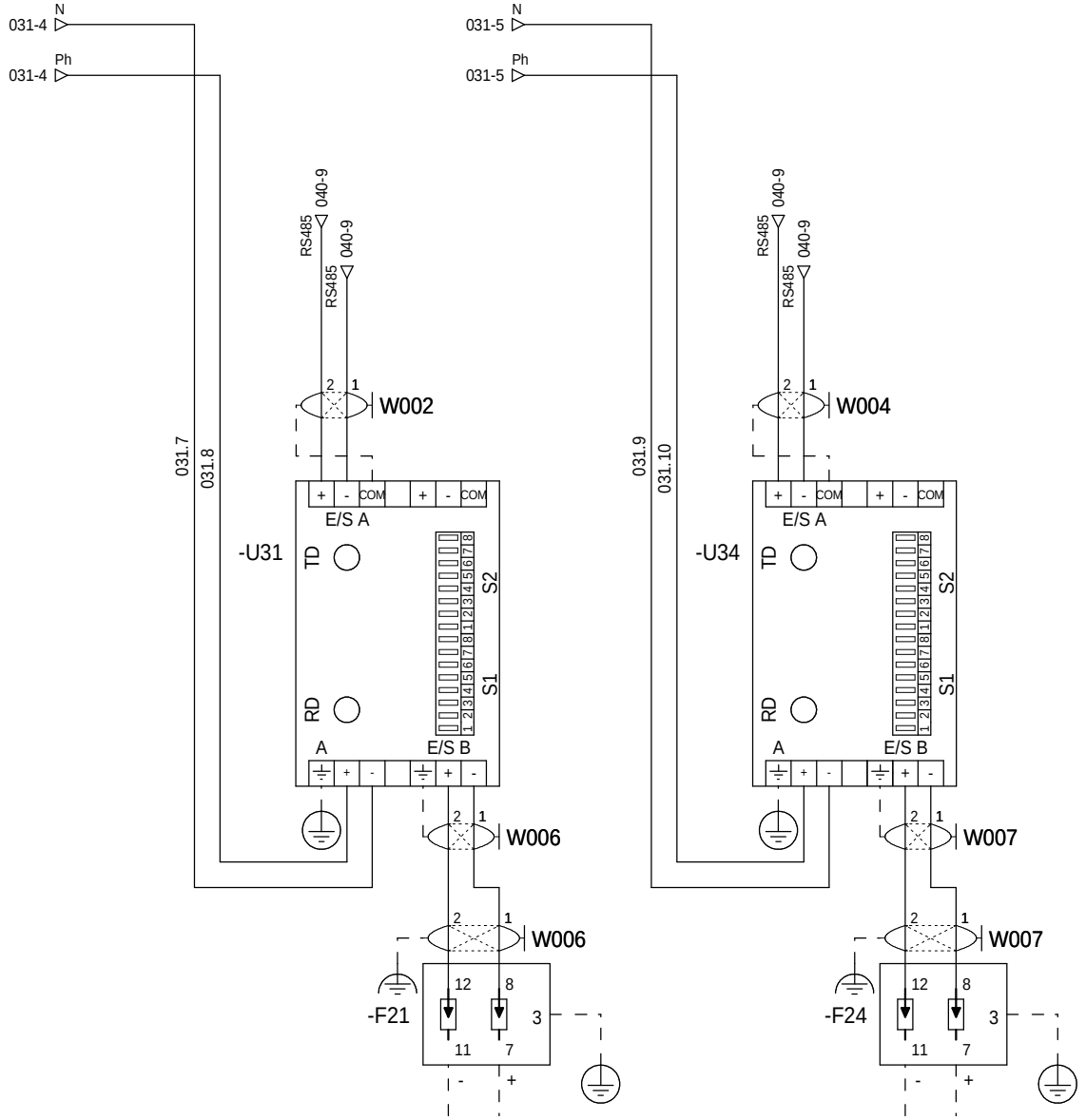

Raccordement sur parafoudre avec reprise de blindage à 360° Vers Array Box - INV2.B

Raccordement sur parafoudre avec reprise de blindage à 360° Vers Array Box - INV2.J

Configuration Switch -U31/34

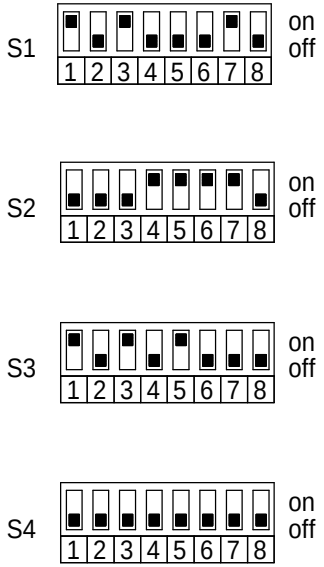

Vue de dessus de -U31/32

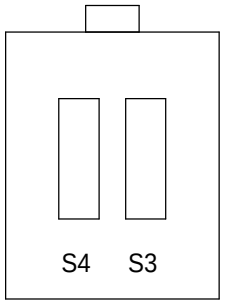

=N201
+AL01

The technical information contained in this document is the exclusive property of Schneider Electric Industries S.A.S and cannot be used or disclosed to third parties of any kind without its written consent. Only those drawings and diagrams marked "certified for construction" are to be used for execution. All diagrams shown in this document are in open position, drawn out with operating mechanism discharged and all power sources off.

Les informations techniques contenues dans ce document sont la propriete exclusive de Schneider Electric Industries S.A.S et ne peuvent etre utilisees ou divulguees a des tiers quels qu'ils soient sans son accord ecrit. Seuls nous engageant sur ce document, les plans et schemas marqués "a fin de construire". Les appareils representes sur ce schéma sont en position ouvert - désarmés - débrochés - toutes sources coupées.

Ind. Rev	Date Date	Modification / Modification	Archiv. Micro-filmed	Ind. Rev	Date Date	Modification / Modification	Archiv. Micro-filmed
04	21/09/2010	DOE					
01	24/03/2010	Mise à jour					
00	14/12/2009	Edition originale / First issue					

Extenseur Modbus RS485
24V CC

RS485 LINK EXTENDER
24V DC

CASINO

ISTRES

Schneider Electric

0298089000

Projet - No commande / Project - Order No.	Indice Rev	Folio Sheet
FPVPB1459	04	041

A3 suite - 01/2008

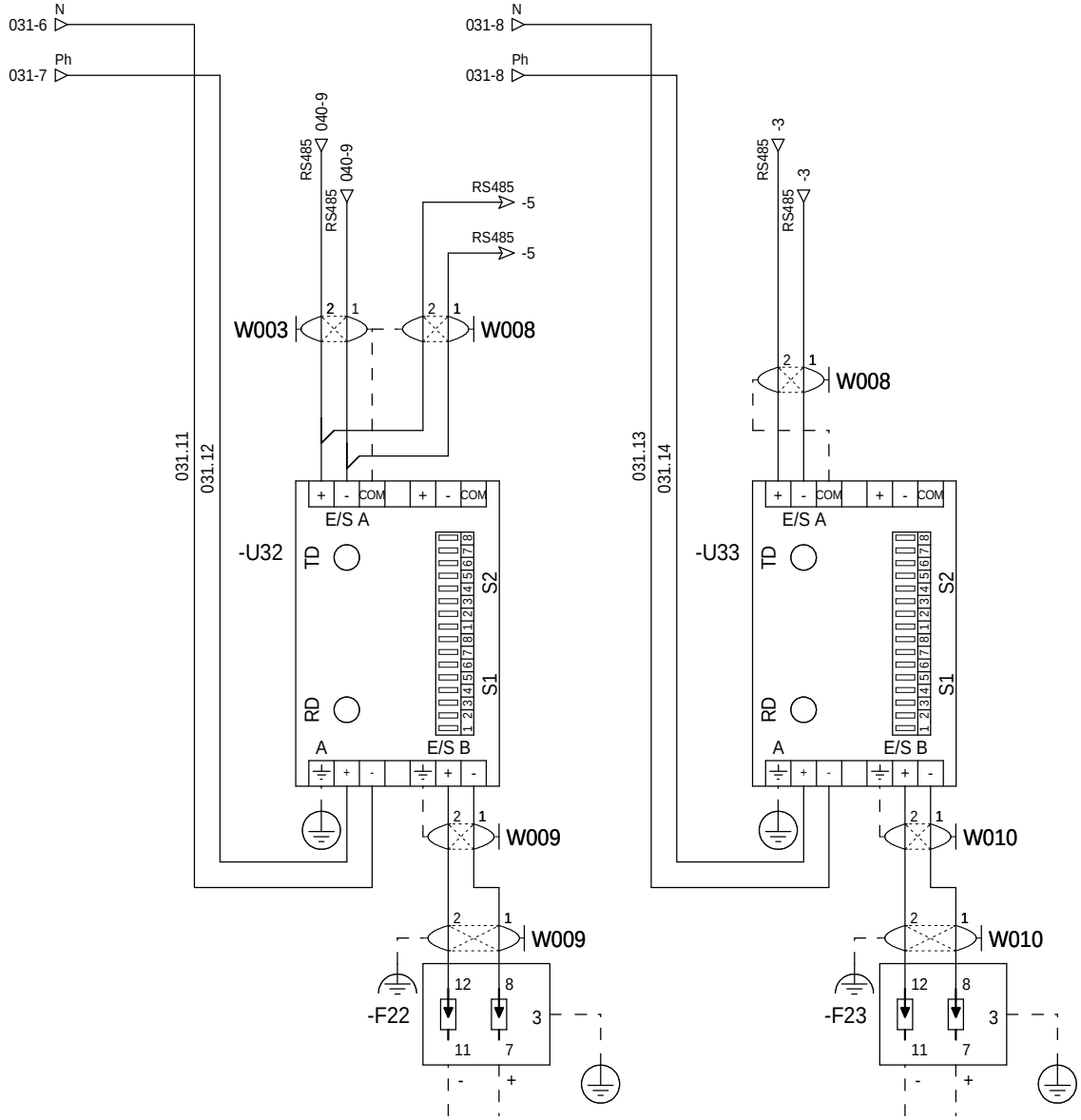

Raccordement sur parafoudre avec reprise de blindage à 360° Vers Array Box - INV2.B

Raccordement sur parafoudre avec reprise de blindage à 360° Vers Array Box - INV2.J

Configuration Switch -U33

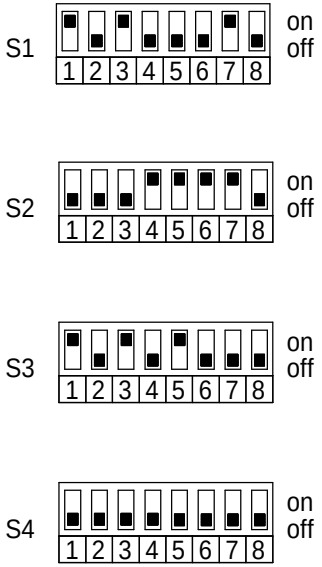

Configuration Switch -U32

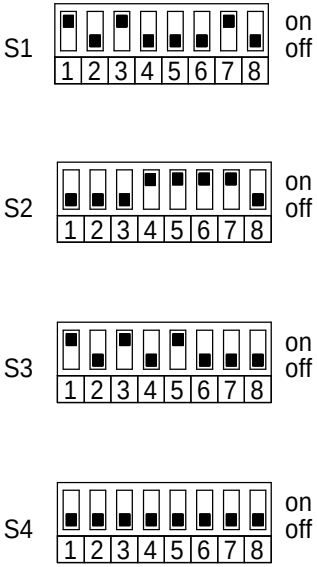

Vue de dessus de -U33/34

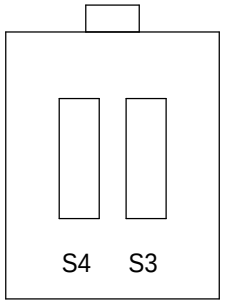

=N201
+AL01

The technical information contained in this document is the exclusive property of Schneider Electric Industries S.A.S and cannot be used or disclosed to third parties of any kind without its written consent. Only those drawings and diagrams marked "certified" are those which have been approved with the signature shown in this document. All devices shown in this diagram are in open position, drawn out with operating mechanism discharged and all power sources off.

Les informations techniques contenues dans ce document sont la propriete exclusive de Schneider Electric Industries S.A.S et ne peuvent etre utilisees ou divulguees a des tiers quels qu'ils soient sans son accord ecrit. Seuls nous engageant pour ce document, les plans et schemas signes par la construction. Les appareils representes sur ce schéma sont en position ouvert - désarmés - débrochés - toutes sources coupées.

Ind. Rev	Date Date	Modification / Modification	Archiv. Micro-filmed	Ind. Rev	Date Date	Modification / Modification	Archiv. Micro-filmed
04	21/09/2010	DOE					
01	24/03/2010	Mise à jour					
00	14/12/2009	Edition originale / First issue					

Extenseur Modbus RS485
24V CC

RS485 LINK EXTENDER
24V DC

CASINO

ISTRES

Schneider Electric

0298089000

Projet - No commande Project - Order No.	Indice Rev	Folio Sheet
FPVPB1459	04	042

A3 suite - 01/2008

Reprise de blindage
à 360° sur plaque de fond

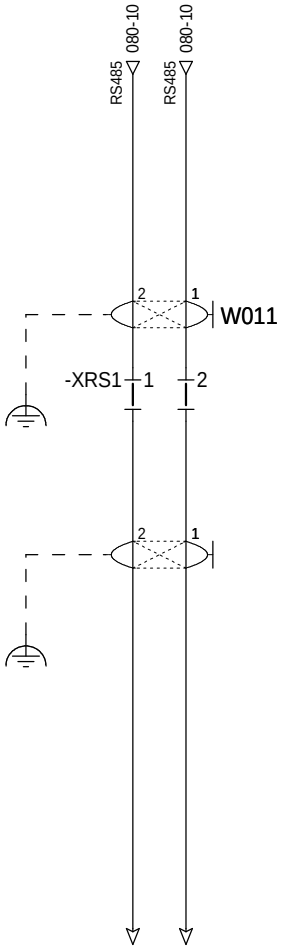

VERS
SEPAM S48

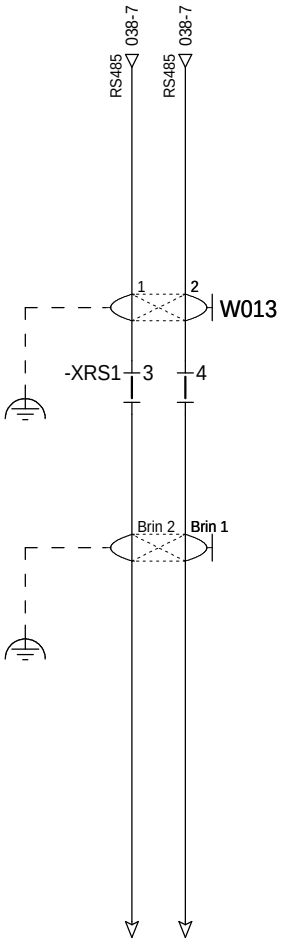

VERS
PM9C

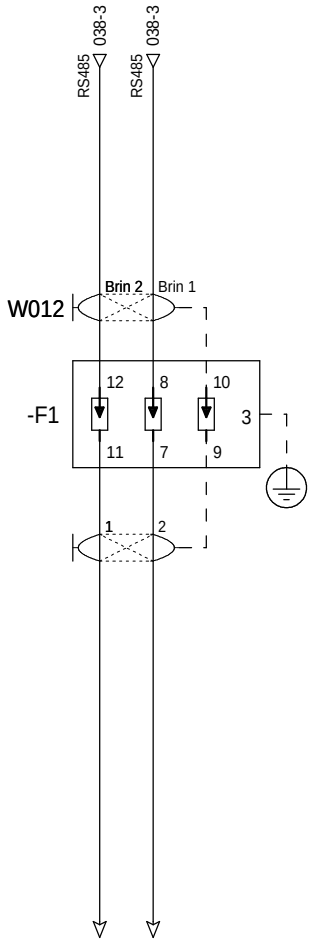

VERS
AFFICHEUR LED

=N201
+AL01

The technical information contained in this document is the exclusive propery of Schneider Electric Industries S.A.S and cannot be used or disclosed to third parties of any kind without its written consent. Only those drawings and diagrams marked "Issued for execution" are to be used for execution purposes. All devices shown in this diagram are in open position, drawn out with operating mechanism discharged and all power sources off.

Les informations techniques contenues dans ce document sont la propriete exclusive de Schneider Electric Industries S.A.S et ne peuvent etre utilisees ou divulguees a des tiers quels qu'ils soient sans son accord ecrit. Seuls nous engageant sur ce schéma sont en position ouvert - désarmés - débrochés - toutes sources coupées.

Ind. Rev	Date Date	Modification / Modification	Archiv. Micro-filmed	Ind. Rev	Date Date	Modification / Modification	Archiv. Micro-filmed
03	15/04/2010	Ajout alimentation ACE949 SM6 et mise à jour suivant revue de detail du 150410					
01	24/03/2010	Mise à jour					
00	14/12/2009	Edition originale / First issue					

Dérivation Modbus
RS485

UNI-TELWAY TAP JUNCTION

CASINO

ISTRES

Schneider Electric

0298089000

Projet - No commande Project - Order No.	Indice Rev	Folio Sheet
FPVPB1459	03	043

A3 suite - 01/2008

The technical information contained in this document is the exclusive propery of Schneider Electric Industries S.A.S and cannot be used or disclosed to third parties of any kind without its written consent. Only those drawings and diagrams marked "certified" or "for approval" are binding for execution. All drawings shown in this document are in open position, drawn out with operating mechanism discharged and all power sources off.

Les informations techniques contenues dans ce document sont la propriete exclusive de Schneider Electric Industries S.A.S et ne peuvent etre utilisees ou divulguees a des tiers quels qu'ils soient sans son accord ecrit. Seuls nous engageant sur ce schéma sont en position ouvert - désarmés - débrochés - toutes sources coupées.

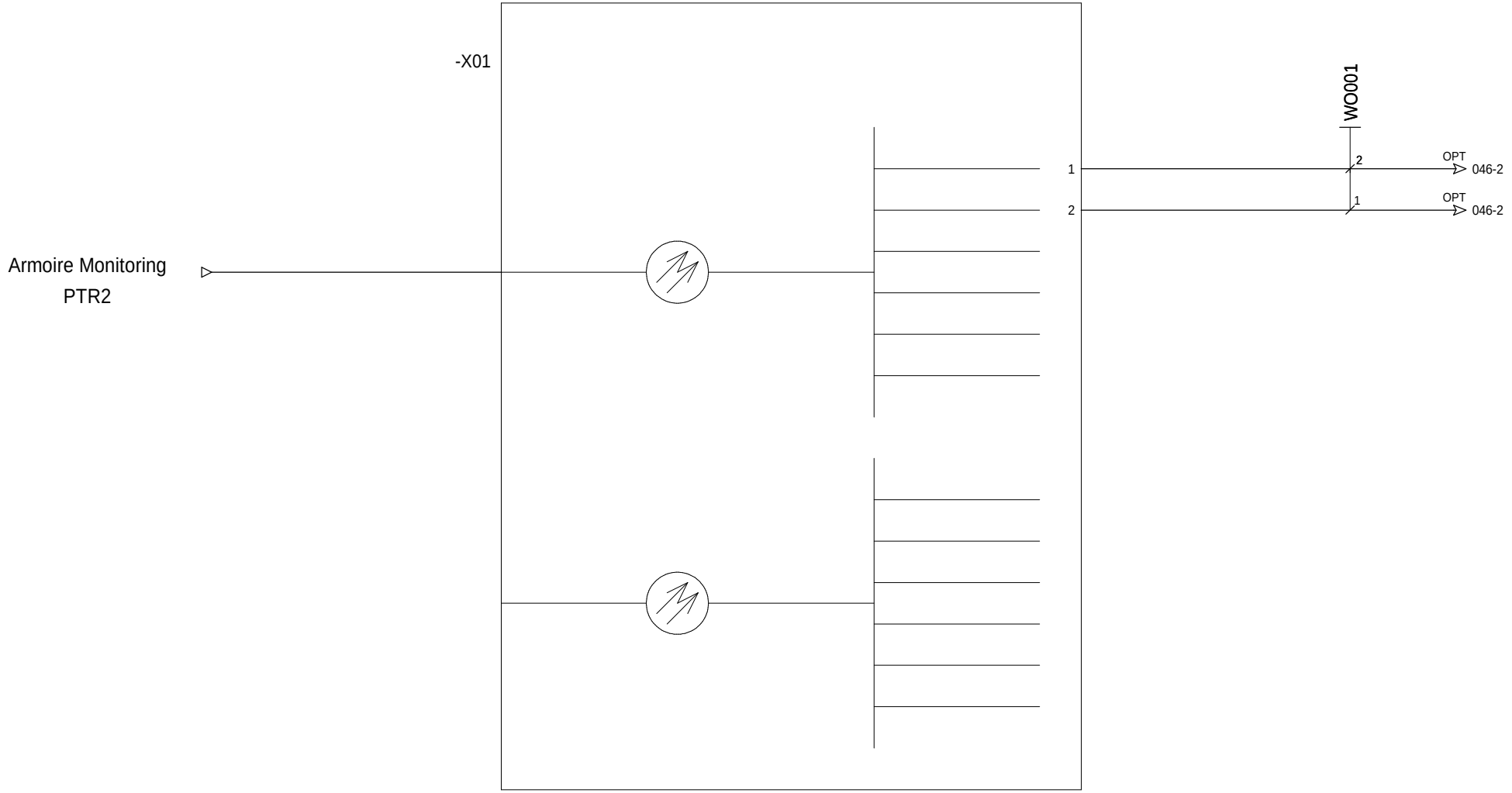

=N201
+AL01

Ind. Rev	Date Date	Modification / Modification	Archiv. Micro-filmed	Ind. Rev	Date Date	Modification / Modification	Archiv. Micro-filmed
01	24/03/2010	Mise à jour					
00	11/06/2009	Edition originale / First issue					

Coffret optique
FIDGI V2

OPTICAL BOX
FIDGI V2

CASINO

ISTRES

Schneider Electric

0298089000

Projet - No commande Project - Order No.	Indice Rev	Folio Sheet
FPVPB1459	01	045

A3 suite - 01/2008

The technical information contained in this document is the exclusive propery of Schneider Electric Industries S.A.S and cannot be used or disclosed to third parties of any kind without its written consent. Only those drawings and diagrams marked "certified" are to be used for execution purposes. All devices shown in the diagrams are in open position, drawn out with operating mechanism discharged and all power sources off.

Les informations techniques contenues dans ce document sont la propriete exclusive de Schneider Electric Industries S.A.S et ne peuvent etre utilisees ou divulguees a des tiers quels qu'ils soient sans son accord ecrit. Seuls nous engageant pour ce document, les plans certifies et ceux mis a jour ulterieurement. Les appareils representes sur ce schéma sont en position ouvert - désarmés - débrochés - toutes sources coupées.

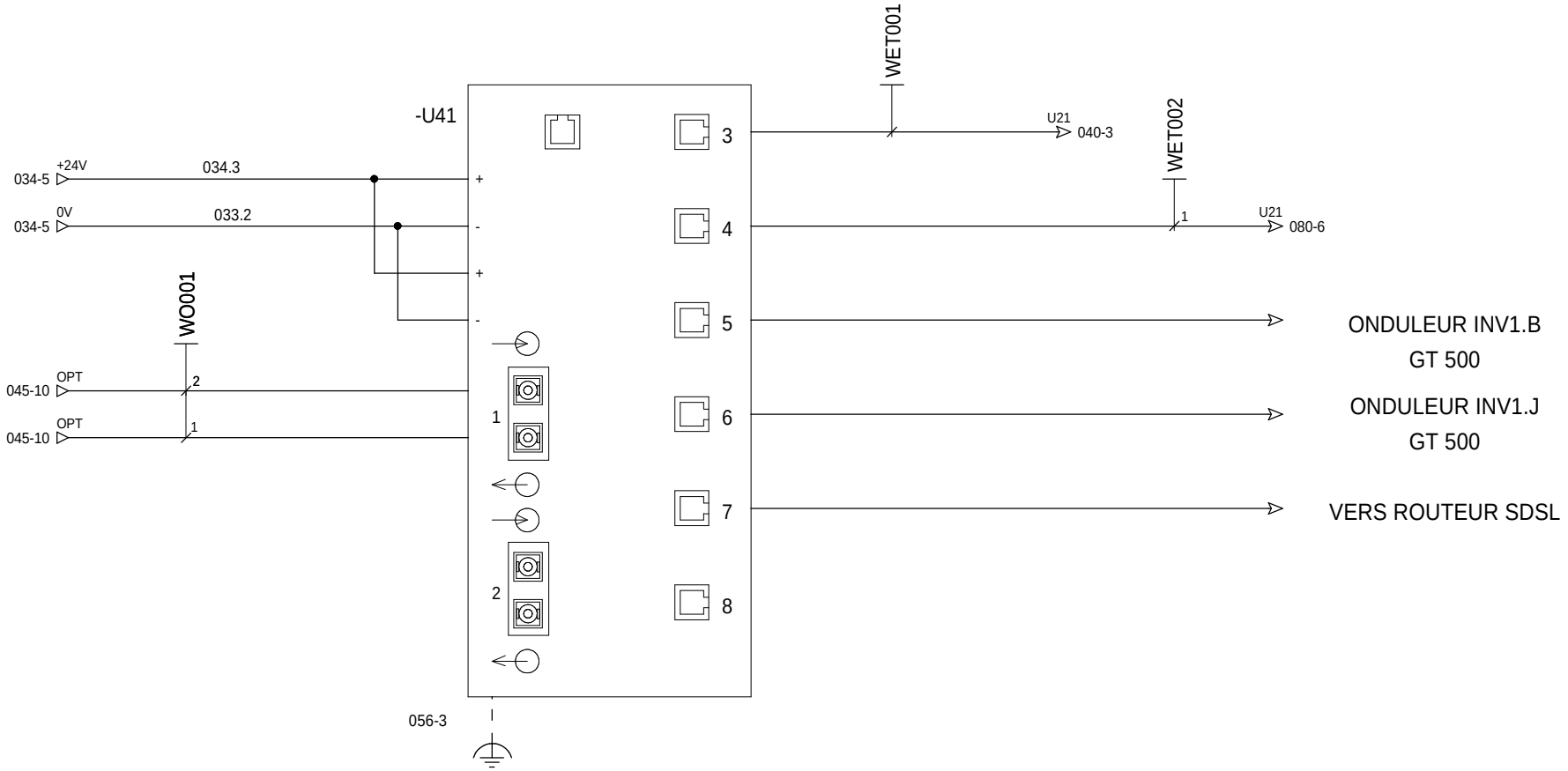

=N201
+AL01

Ind. Rev	Date Date	Modification / Modification	Archiv. Micro-filmed	Ind. Rev	Date Date	Modification / Modification	Archiv. Micro-filmed
01	24/03/2010	Mise à jour					
00	11/06/2009	Edition originale / First issue					

Switch ethernet 6 PORTS 10/100 TX ET 2 PORTS 100 FX-MM

SWITCH 6TX/2FX-MM

CASINO

ISTRES

Schneider Electric

0298089000

Projet - No commande / Project - Order No.	Indice Rev	Folio Sheet
FPVPB1459	01	046

A3 suite - 01/2008

Reprise de blindage
à 360° sur plaque de fond

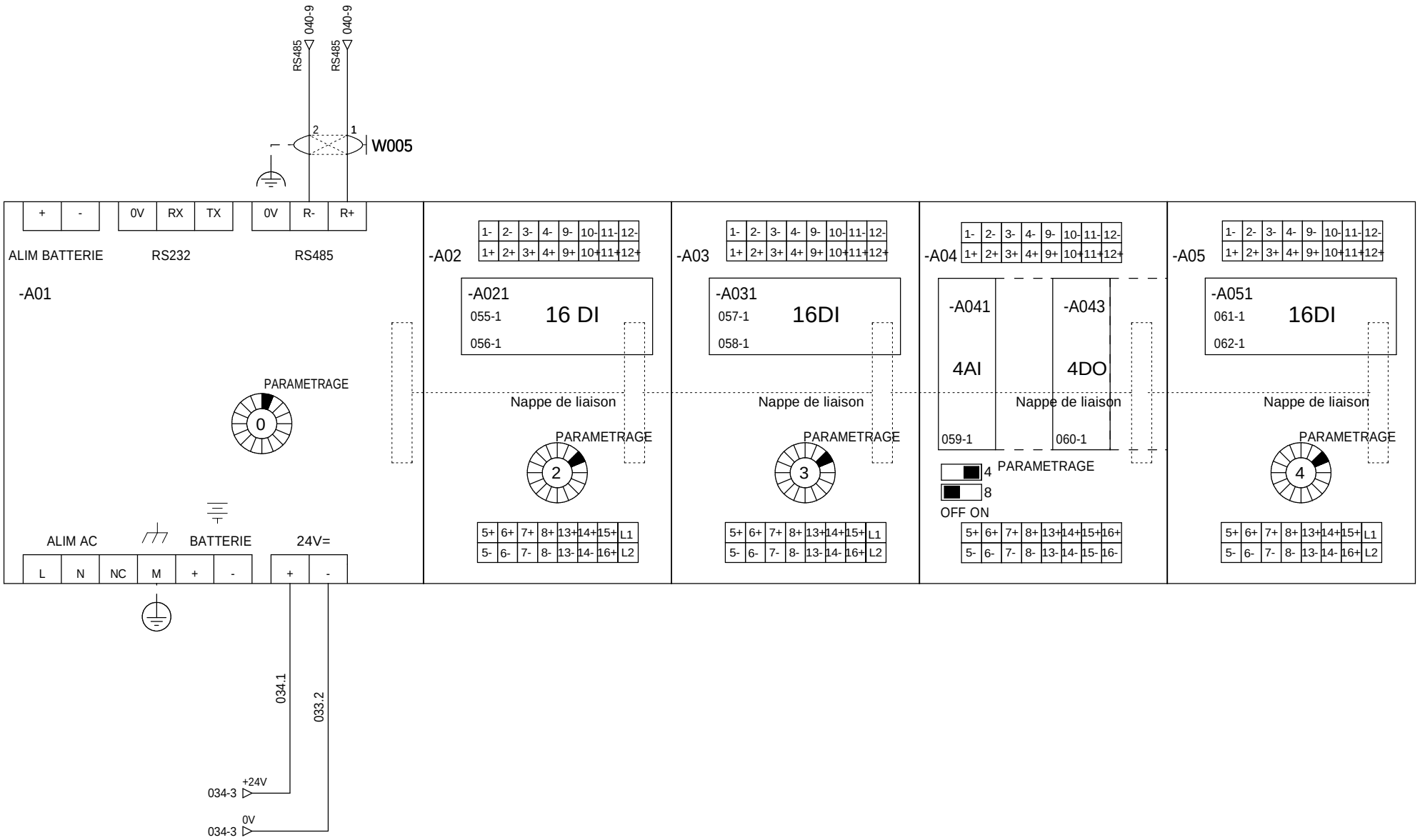

=N201
+AL01

The technical information contained in this document is the exclusive property of Schneider Electric Industries S.A.S and cannot be used or disclosed to third parties of any kind without its written consent. Only those drawings and information certified for construction are to be used for construction purposes. All devices shown in this drawing are in open position, drawn out with operating mechanism discharged and all power sources off.

Les informations techniques contenues dans ce document sont la propriete exclusive de Schneider Electric Industries S.A.S et ne peuvent etre utilisees ou divulguees a des tiers quels qu'ils soient sans son accord ecrit. Seuls nous engageant sur ce schéma sont en position ouvert - désarmés - débrochés - toutes sources coupées.

Ind. Rev	Date Date	Modification / Modification	Archiv. Micro-filmed	Ind. Rev	Date Date	Modification / Modification	Archiv. Micro-filmed
01	24/03/2010	Mise à jour					
00	14/12/2009	Edition originale / First issue					

API NAPAC

PLC NAPAC

CASINO

ISTRES

Schneider Electric

0298089000

Projet - No commande / Project - Order No.	Indice / Rev	Folio / Sheet
FPVPB1459	01	053

A3 suite - 01/2008

POSTE POSITION PORTE	AUXILIAIRE DISJONCTEUR 230VAC SECOURU SYNTHESE	POSTE PORTE LOCAL MT	RESERVE	AUXILIAIRE DISJONCTEUR AUXILIAIRE NON PRIORITAIRE	AUXILIAIRE DISJONCTEUR MONITORING	AUXILIAIRE DISJONCTEUR PRODUCTION PROTECTION PV	AUXILIAIRE DISJONCTEUR GENERAL

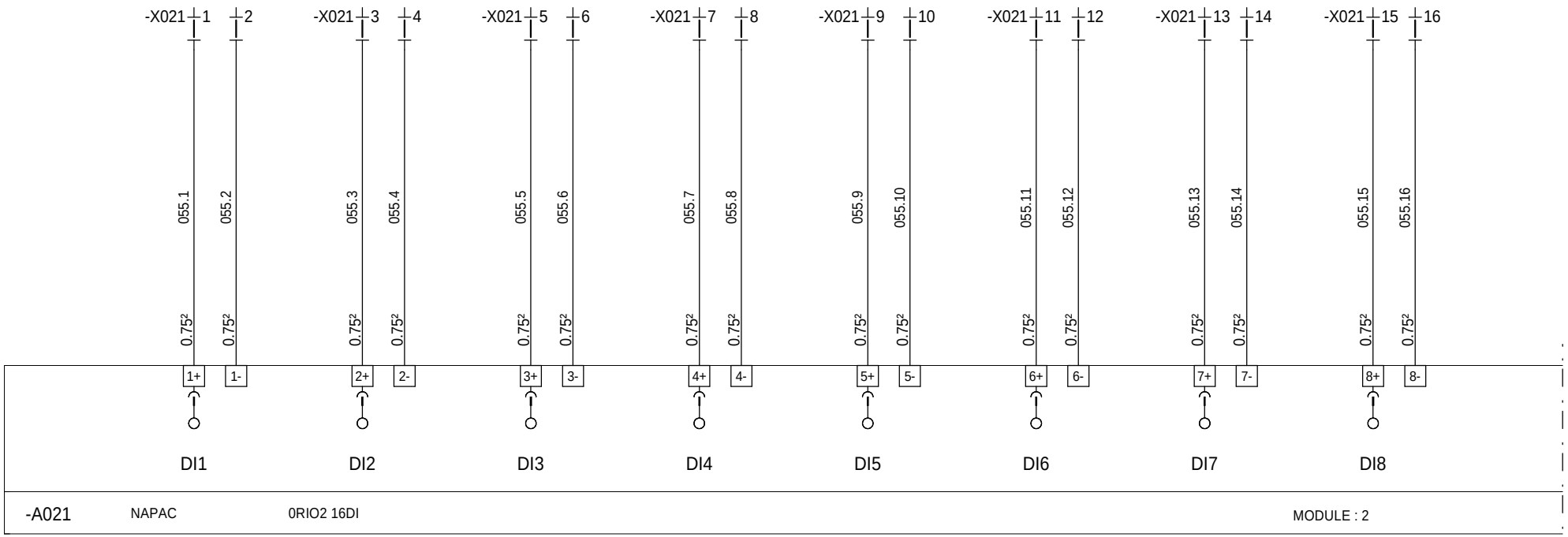

=N201
+AL01

Ind. Rev	Date Date	Modification / Modification	Archiv. Micro-filmed	Ind. Rev	Date Date	Modification / Modification	Archiv. Micro-filmed
03	15/04/2010	Ajout alimentation ACE949 SM6 et mise à jour suivant revue de detail du 150410					
01	24/03/2010	Mise à jour					
00	14/12/2009	Edition originale / First issue					

CARTE 16 ENTREES TOR
ENTREE 1 à 8

DIGITAL INPUTS BOARD

CASINO

ISTRES

Schneider Electric

0298089000

Projet - No commande Project - Order No.	Indice Rev	Folio Sheet
FPVPB1459	03	055

A3 suite - 01/2008

The technical information contained in this document is the exclusive property of Schneider Electric Industries S.A.S and cannot be used or disclosed to third parties of any kind without its written consent. Only those drawings and diagrams specified for order have been approved for execution. All devices shown in this diagram are in open position, drawn out with operating mechanism discharged and all power sources off.

Les informations techniques contenues dans ce document sont la propriete exclusive de Schneider Electric Industries S.A.S et ne peuvent etre utilisees ou divulguees a des tiers quels qu'ils soient sans son accord ecrit. Seuls nous engageant au sur ce schéma sont en position ouvert - désarmés - débrochés - toutes sources coupées.

AUXILIAIRE SYNTHESE BF PARAFOUDRE BT + DISJONCTEUR VARISTANCES	MONITORING ETAT SWITCH RESEAU	MONITORING ETAT ROUTEUR	MONITORING ALIMENTATION 24V CC	COMPTAGE VENTE PAR EDF	COMPTAGE ACHAT PAR EDF	MONITORING CHIEN DE GARDE AUTOMATE M340	MAGASIN BOUTON AU

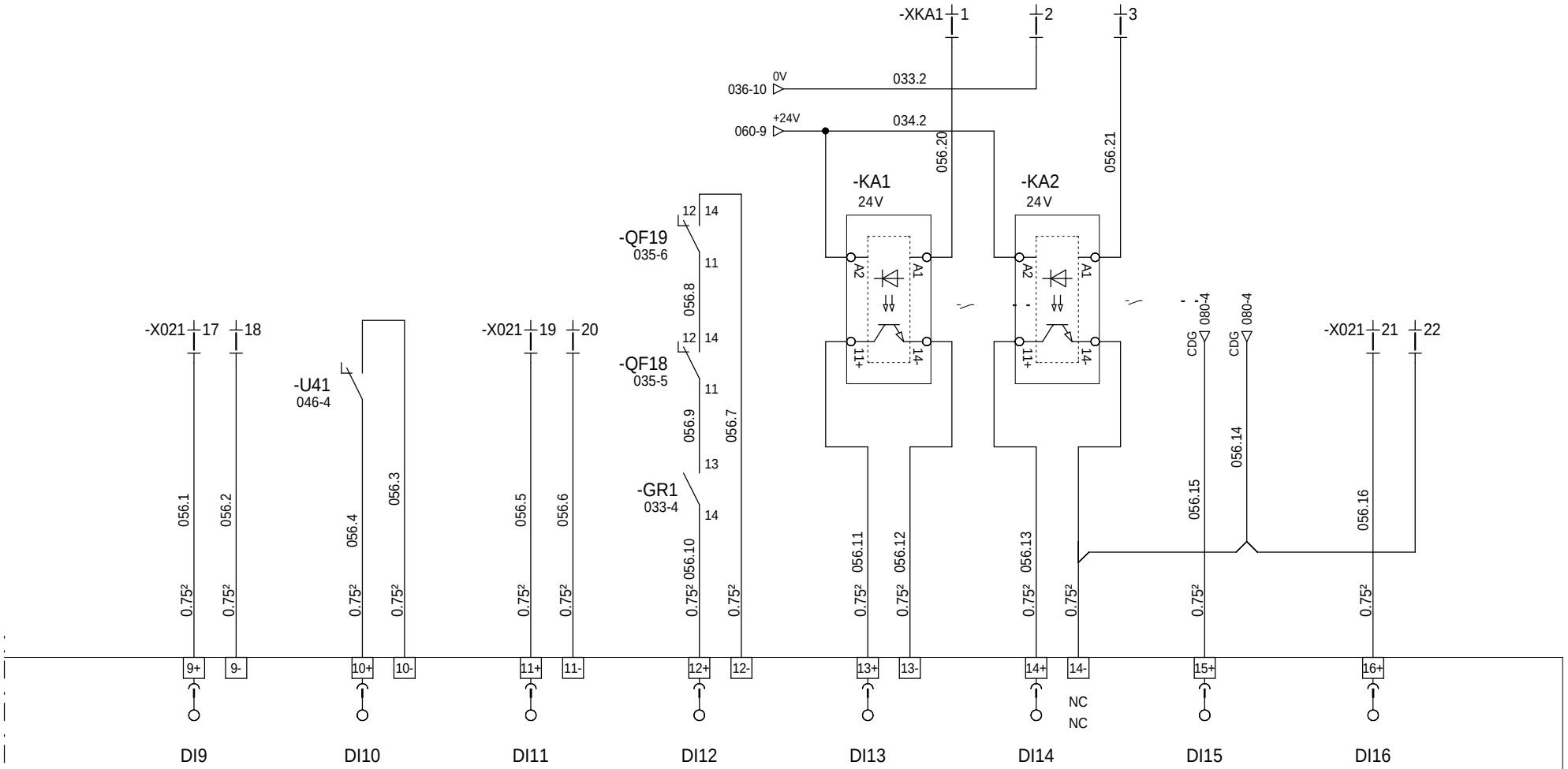

=N201
+AL01

Ind. Rev	Date Date	Modification / Modification	Archiv. Micro-filmed	Ind. Rev	Date Date	Modification / Modification	Archiv. Micro-filmed
03	15/04/2010	Ajout alimentation ACE949 SM6 et mise à jour suivant revue de detail du 150410					
01	24/03/2010	Mise à jour					
00	14/12/2009	Edition originale / First issue					

CARTE 16 ENTREES TOR
ENTREE 9 à 16

DIGITAL INPUTS BOARD

CASINO

ISTRES

Schneider Electric

0298089000

Projet - No commande
Project - Order No.
FPVPB1459

Indice Rev 03

Folio Sheet 056

A3 suite - 01/2008

The technical information contained in this document is the exclusive property of Schneider Electric Industries S.A.S and cannot be used or disclosed to third parties of any kind without its written consent. Only those drawings and diagrams marked "certified for construction" are authorized for execution. All devices shown in this diagram are in open position, drawn out with operating mechanism discharged and all power sources off.

Les informations techniques contenues dans ce document sont la propriete exclusive de Schneider Electric Industries S.A.S et ne peuvent etre utilisees ou divulguees a des tiers quels qu'ils soient sans son accord ecrit. Seuls nous engagent ceux des dessins marqués "bons pour execution". Les appareils representes sur ce schéma sont en position ouvert - désarmés - débrochés - toutes sources coupées.

UPS POSTE SYNTHESE ETAT UPS	UPS POSTE FONCTIONNEMENT SUR BATTERIES	UPS BATTERIES FAIBLES OU TRES FAIBLES	48V MT SYNTHESE ETAT	48V MT FONCTIONNEMENT SUR BATTERIE	48V MT BATTERIES FAIBLES OU TRES FAIBLES	SM6 IMEDF2 INTERRUPTEUR	SM6 IMEDF2 SECTIONNEUR DE TERRE

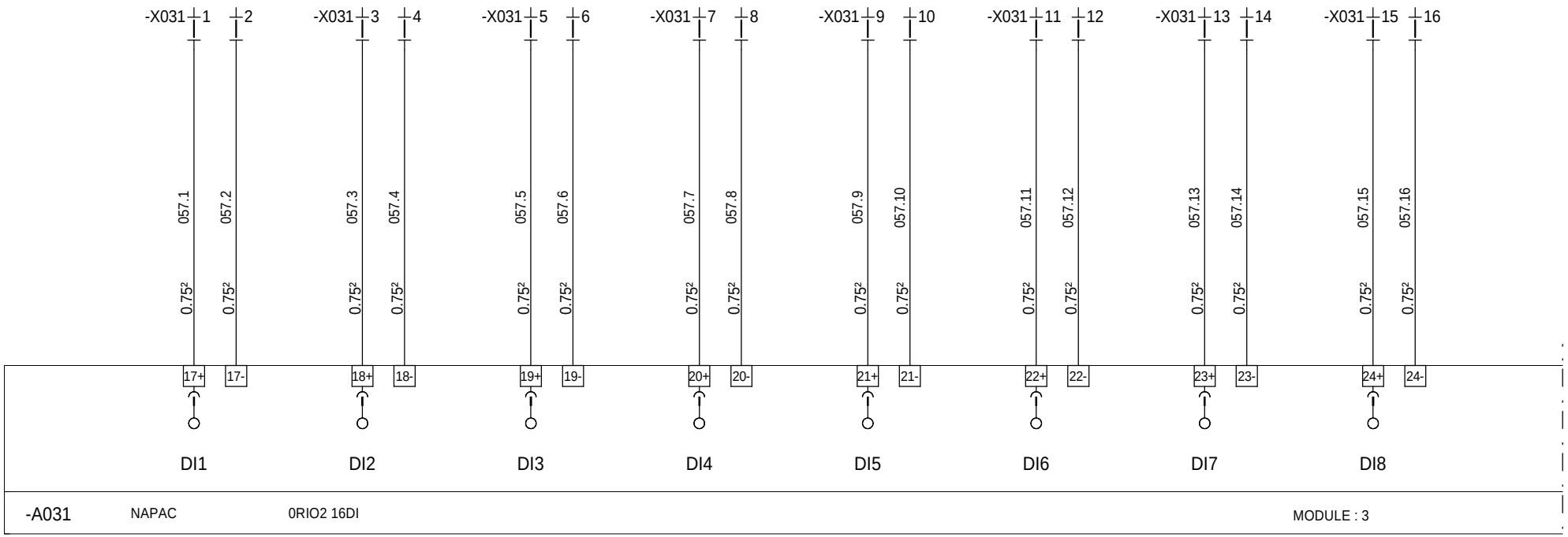

=N201
+AL01

Ind. Rev	Date Date	Modification / Modification	Archiv. Micro-filmed	Ind. Rev	Date Date	Modification / Modification	Archiv. Micro-filmed
03	15/04/2010	Ajout alimentation ACE949 SM6 et mise à jour suivant revue de detail du 150410					
01	24/03/2010	Mise à jour					
00	14/12/2009	Edition originale / First issue					

CARTE 16 ENTREES TOR
ENTREE 9 à 16

DIGITAL INPUTS BOARD

CASINO

ISTRES

Schneider Electric

0298089000

Projet - No commande / Project - Order No.: FPVPB1459

Indice Rev: 03

Folio Sheet: 057

A3 suite - 01/2008

The technical information contained in this document is the exclusive propery of Schneider Electric Industries S.A.S and cannot be used or disclosed to third parties of any kind without its written consent. Only those drawings and diagrams marked "certified" are valid for execution. All devices shown in the diagrams are in open position, drawn out with operating mechanism discharged and all power sources off.

Les informations techniques contenues dans ce document sont la propriete exclusive de Schneider Electric Industries S.A.S et ne peuvent etre utilisees ou divulguees a des tiers quels qu'ils soient sans son accord ecrit. Seuls nous engagent ou sur ce schéma sont en position ouvert - désarmés - débrochés - toutes sources coupées. les documents "certifiés" et les schémas et dessins ou les appareils représentés sont en position ouverte, mécanisme d'armement déchargé et toutes sources coupées.

SM6 CM FUSIBLE	SM6 CM DISJONCTEUR MESURE U	SM6 DM2 SECTIONNEUR LIGNE	SM6 DM2 SECTIONNEUR DE TERRE	SM6 DM2 CHIEN DE GARDE SEPAM	SM6 TQ SECTIONNEUR LIGNE	SM6 TQ SECTIONNEUR DE TERRE (UNIQUEMENT POUR QM)	SM6 TQ FUSIBLE

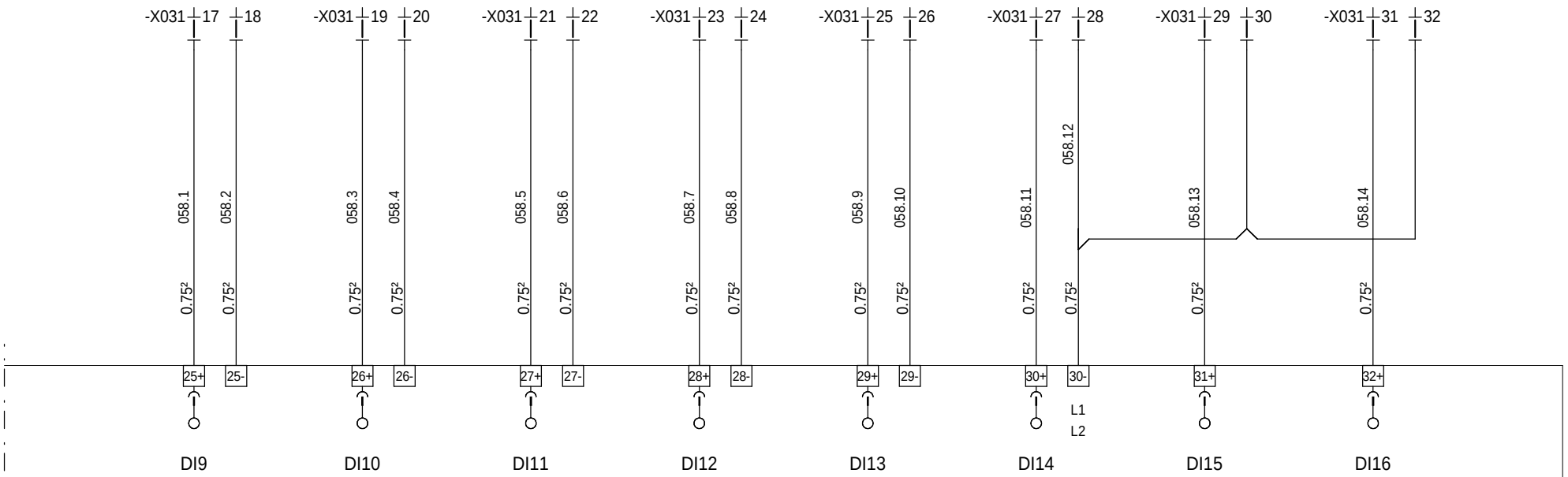

=N201
+AL01

Ind. Rev	Date Date	Modification / Modification	Archiv. Micro-filmed	Ind. Rev	Date Date	Modification / Modification	Archiv. Micro-filmed
03	15/04/2010	Ajout alimentation ACE949 SM6 et mise à jour suivant revue de detail du 150410					
01	24/03/2010	Mise à jour					
00	14/12/2009	Edition originale / First issue					

CARTE 16 ENTREES TOR
ENTREE 1 à 8

DIGITAL INPUTS BOARD

CASINO

ISTRES

Schneider Electric

0298089000

Projet - No commande Project - Order No.	Indice Rev	Folio Sheet
FPVPB1459	03	058

A3 suite - 01/2008

The technical information contained in this document is the exclusive property of Schneider Electric Industries S.A.S and cannot be used or disclosed to third parties of any kind without its written consent. Only those drawings and diagrams marked "certified" or "for approval" are binding for execution. All devices shown in the diagrams are in open position, drawn out with operating mechanism discharged and all power sources off.

Les informations techniques contenues dans ce document sont la propriete exclusive de Schneider Electric Industries S.A.S et ne peuvent etre utilisees ou divulguees a des tiers quels qu'ils soient sans son accord ecrit. Seuls nous engageant pour ce schéma sont les dessins certifiés "pour exécution". Les appareils représentés sur ce schéma sont en position ouvert - désarmés - débrochés - toutes sources coupées.

TEMPERATURE INTERIEURE POSTE	TEMPERATURE EXTERIEURE POSTE (COTE OMBRE)	RESERVE	RESERVE

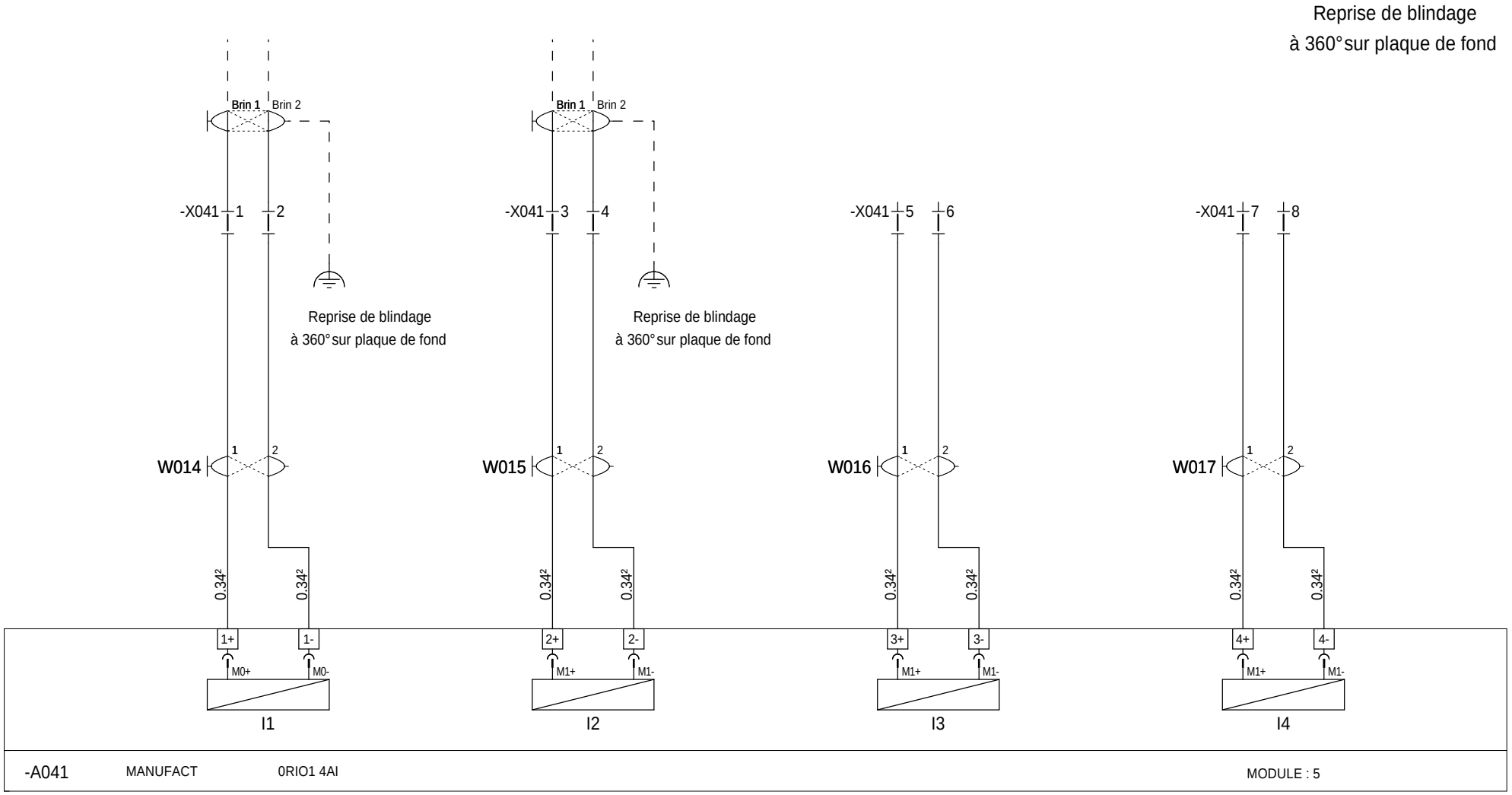

-A041 MANUFACT 0RIO1 4AI MODULE : 5

=N201
+AL01

Ind. Rev	Date Date	Modification / Modification	Archiv. Micro-filmed	Ind. Rev	Date Date	Modification / Modification	Archiv. Micro-filmed
03	15/04/2010	Ajout alimentation ACE949 SM6 et mise à jour suivant revue de detail du 150410					
01	24/03/2010	Mise à jour					
00	14/12/2009	Edition originale / First issue					

CARTE 4 ENTREES ANALOGIQUE UNIVERSELLE
ENTREE 1 à 4
ANALOGUE INPUT BOARD

CASINO
ISTRES

Schneider Electric

0298089000

Projet - No commande / Project - Order No.: FPVPB1459
Indice / Rev: 03
Folio / Sheet: 059

A3 suite - 01/2008

The technical information contained in this document is the exclusive property of Schneider Electric Industries S.A.S and cannot be used or disclosed to third parties of any kind without its written consent. Only those drawings and diagrams marked "certified" are valid for execution and all drawings shown in this document are in open position, drawn out with operating mechanism discharged and all power sources off.

Les informations techniques contenues dans ce document sont la propriete exclusive de Schneider Electric Industries S.A.S et ne peuvent etre utilisees ou divulguees a des tiers quels qu'ils soient sans son accord ecrit. Seuls nous engageant sur ce schéma sont en position ouvert - désarmés - débrochés - toutes sources coupées, les dessins marqués "certifié" et les dessins et schéma des appareils représentés

48V MT COMMANDE REARMEMENT	RESERVE	RESERVE	RESERVE				

-A043 NAPAC 0RIO1 4DO MODULE : 7

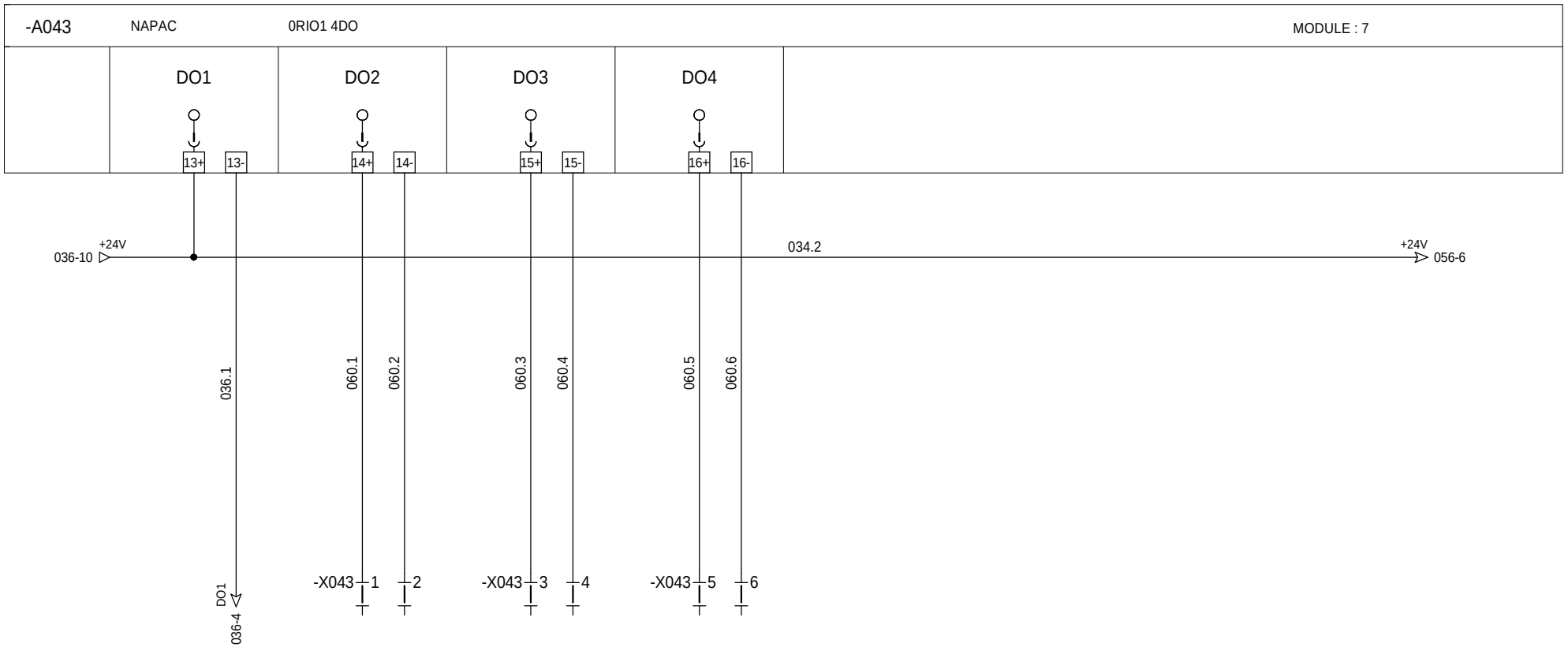

=N201
+AL01

Ind. Rev	Date Date	Modification / Modification	Archiv. Micro-filmed	Ind. Rev	Date Date	Modification / Modification	Archiv. Micro-filmed
03	15/04/2010	Ajout alimentation ACE949 SM6 et mise à jour suivant revue de detail du 150410					
01	24/03/2010	Mise à jour					
00	14/12/2009	Edition originale / First issue					

CARTE 4 SORTIE TOR

SPARE

CASINO

ISTRES

Schneider Electric

0298089000

Projet - No commande / Project - Order No.: FPVPB1459

Indice / Rev: 03

Folio / Sheet: 060

A3 suite - 01/2008

The technical information contained in this document is the exclusive property of Schneider Electric Industries S.A.S and cannot be used or disclosed to third parties of any kind without its written consent. Only those drawings and diagrams marked "certified" are to be used for execution. All devices shown in the diagrams are in open position, drawn out with operating mechanism discharged and all power sources off.

Les informations techniques contenues dans ce document sont la propriete exclusive de Schneider Electric Industries S.A.S et ne peuvent etre utilisees ou divulguees a des tiers quels qu'ils soient sans son accord ecrit. Seuls nous engageant sur ce schéma sont en position ouvert - désarmés - débroché - toutes sources coupées.

TR1 ALARME DECLENCHEMENT	TR1 TRANSFORMATEUR ALARME 1ER SEUIL TEMPERATURE	RESERVE	RESERVE	RESERVE	RESERVE	RESERVE	RESERVE

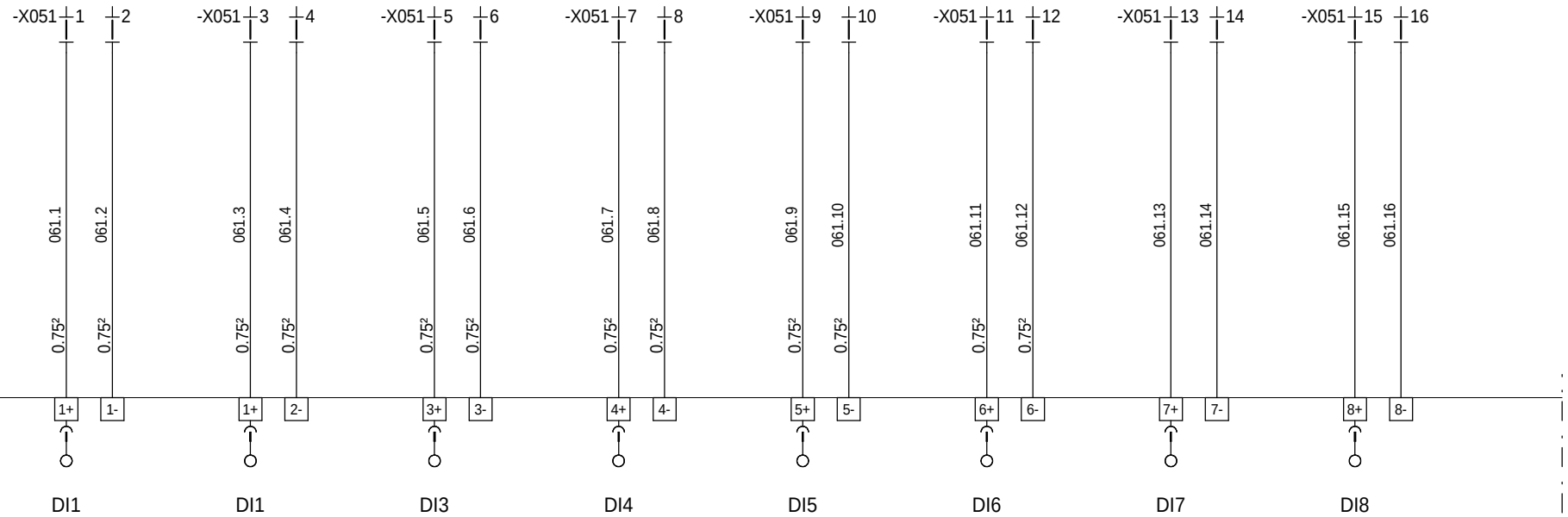

-A051 NAPAC 0RIO2 16DI MODULE : 4

=N201
+AL01

Ind. Rev	Date Date	Modification / Modification	Archiv. Micro-filmed	Ind. Rev	Date Date	Modification / Modification	Archiv. Micro-filmed
03	15/04/2010	Ajout alimentation ACE949 SM6 et mise à jour suivant revue de detail du 150410					
01	24/03/2010	Mise à jour					
00	14/12/2009	Edition originale / First issue					

CARTE 16 ENTREES TOR
ENTREE 1 à 8

DIGITAL INPUTS BOARD

CASINO

ISTRES

Schneider Electric

0298089000

Projet - No commande / Project - Order No.: FPVPB1459

Indice Rev: 03

Folio Sheet: 061

A3 suite - 01/2008

The technical information contained in this document is the exclusive property of Schneider Electric Industries S.A.S and cannot be used or disclosed to third parties of any kind without its written consent. Only those drawings and diagrams marked "certified" are valid for execution. All devices shown in this diagram are in open position, drawn out with operating mechanism discharged and all power sources off.

Les informations techniques contenues dans ce document sont la propriete exclusive de Schneider Electric Industries S.A.S et ne peuvent etre utilisees ou divulguees a des tiers quels qu'ils soient sans son accord ecrit. Seuls nous engagent ceux des documents marques "certifie". Les appareils representes sur ce schéma sont en position ouvert - désarmés - débrochés - toutes sources coupées.

RESERVE	RESERVE	RESERVE	COFFRET DC INV1.B RELAIS HOMOPOLAIRE	COFFRET DC INV1.J RELAIS HOMOPOLAIRE	IM EDF1 INTERRUPTEUR	IM EDF1 SECTIONNEUR DE TERRE	IM EDF1 HTA (Flair)

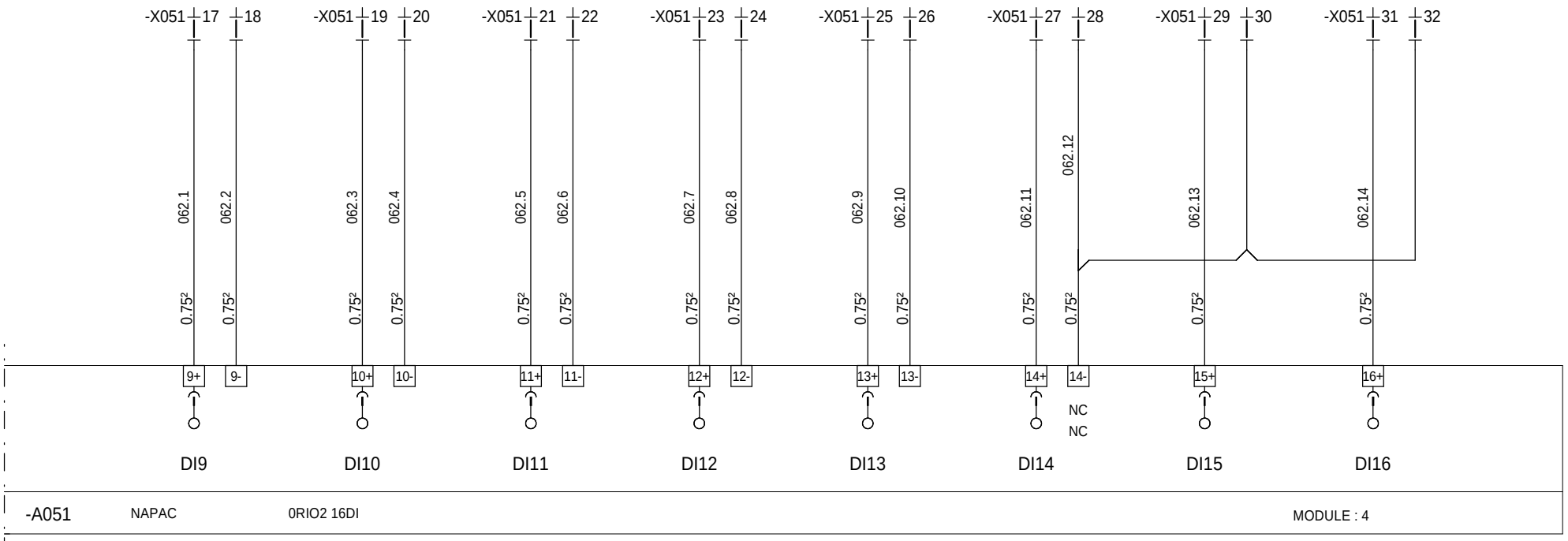

=N201
+AL01

Ind. Rev	Date Date	Modification / Modification	Archiv. Micro-filmed	Ind. Rev	Date Date	Modification / Modification	Archiv. Micro-filmed
03	15/04/2010	Ajout alimentation ACE949 SM6 et mise à jour suivant revue de detail du 150410					
01	24/03/2010	Mise à jour					
00	14/12/2009	Edition originale / First issue					

CARTE 16 ENTREES TOR
ENTREE 9 à 16

DIGITAL INPUTS BOARD

CASINO

ISTRES

Schneider Electric

0298089000

Projet - No commande / Project - Order No.: FPVPB1459

Indice Rev: 03

Folio Sheet: 062

A3 suite - 01/2008

The technical information contained in this document is the exclusive property of Schneider Electric Industries S.A.S and cannot be used or disclosed to third parties of any kind without its written consent. Only those drawings and diagrams marked "certified" or "for execution" are binding for execution. All devices shown in this diagram are in open position, drawn out with operating mechanism discharged and all power sources off.

Les informations techniques contenues dans ce document sont la propriete exclusive de Schneider Electric Industries S.A.S et ne peuvent etre utilisees ou divulguees a des tiers quels qu'ils soient sans son accord ecrit. Seuls nous engagent ou sur engagent les plans et schemas «certifiés» ou «pour execution». Les appareils representés sur ce schéma sont en position ouvert - désarmés - débrochés - toutes sources coupées.

M340 -AP1R1 TELEMECANIQUE BMX XBP 0600

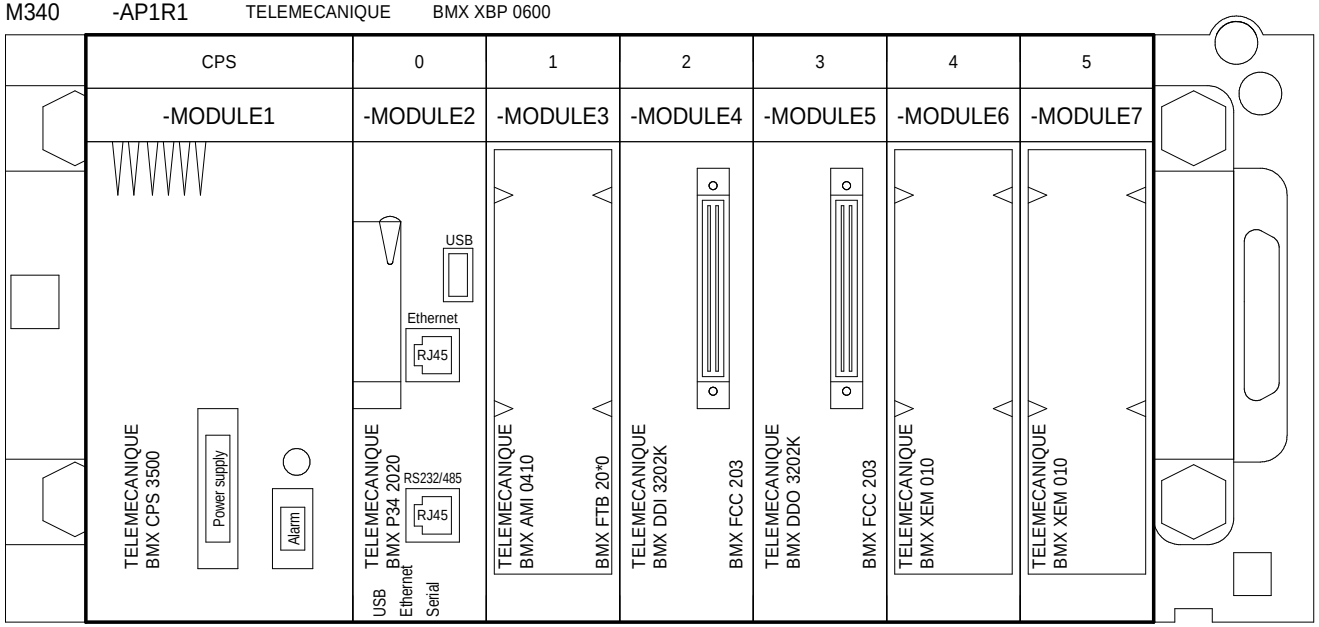

Pour le raccordement du module analogique BMXAMI0410 à l'ABE7CPA410
utiliser le kit de reprise de blindage BMXXBP..00 et les bagues de serrage STBXSP30.0

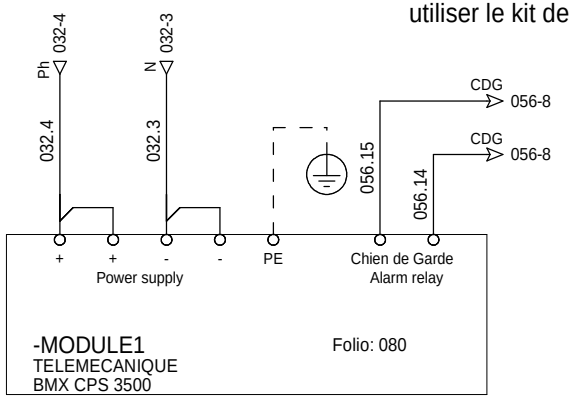

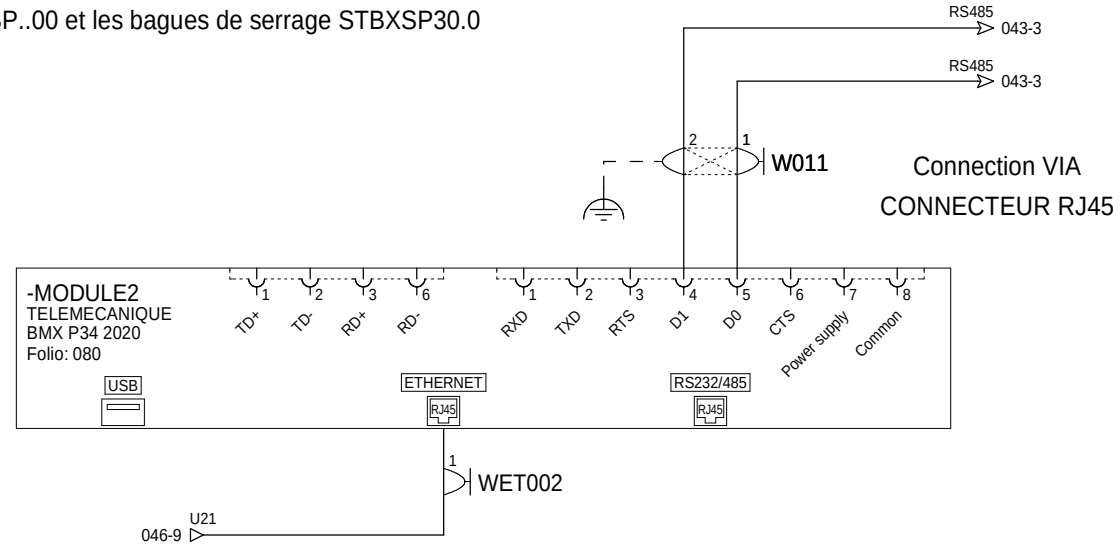

=N201
+AL01

Ind. Rev	Date Date	Modification / Modification	Archiv. Micro-filmed	Ind. Rev	Date Date	Modification / Modification	Archiv. Micro-filmed
03	15/04/2010	Ajout alimentation ACE949 SM6 et mise à jour suivant revue de detail du 150410					
01	24/03/2010	Mise à jour					
00	14/12/2009	Edition originale / First issue					

AP1R1 - Configuration Automate

CASINO

ISTRES

Schneider Electric

0298089000

Projet - No commande Project - Order No.	Indice Rev	Folio Sheet
FPVPB1459	03	080

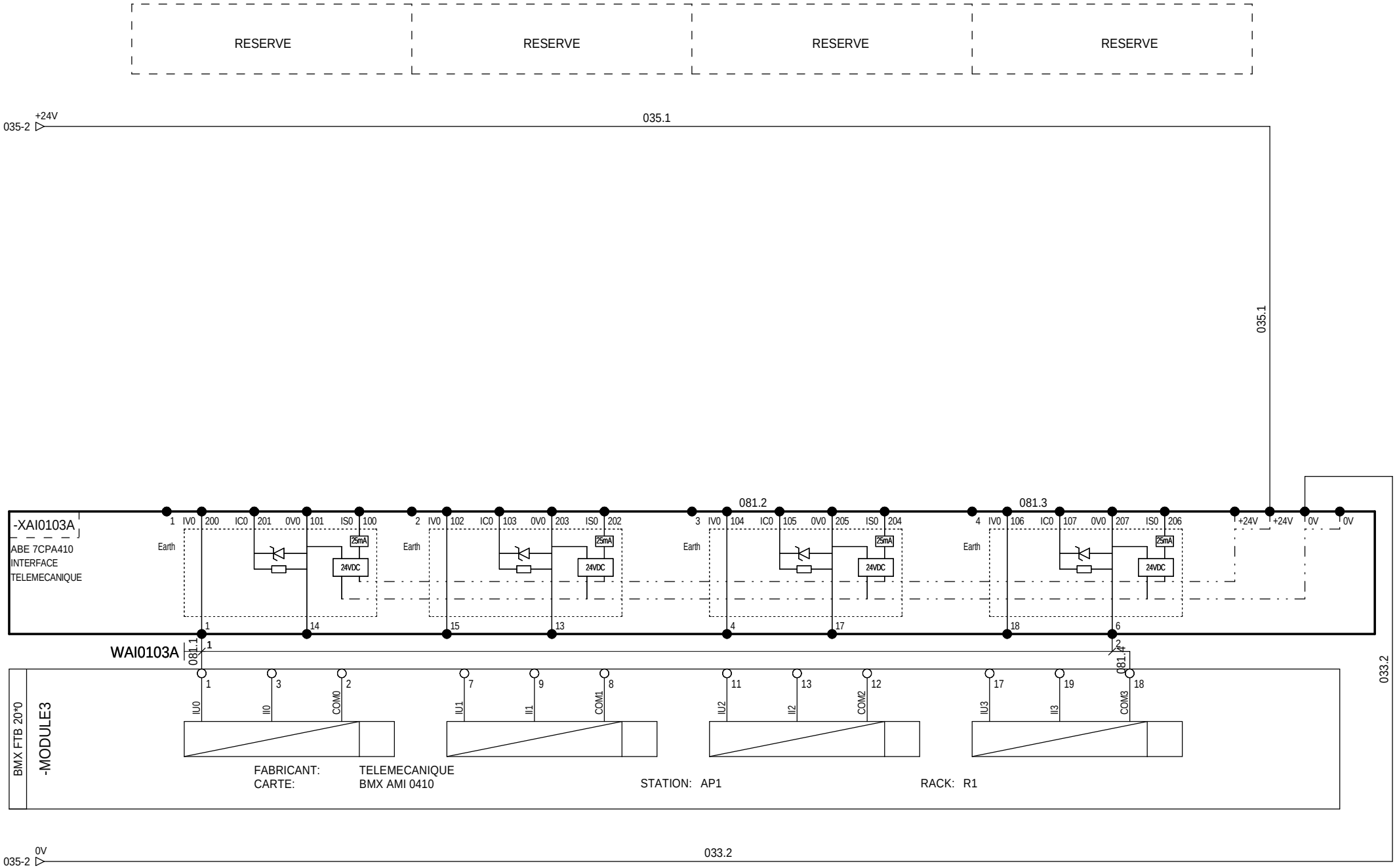

=N201

+AL01

Ind. Rev	Date Date	Modification / Modification	Archiv. Micro-filmed	Ind. Rev	Date Date	Modification / Modification	Archiv. Micro-filmed
01	24/03/2010	Mise à jour					
00	14/12/2009	Edition originale / First issue					

E ANA - Module d'entrées

CASINO

ISTRES

Schneider Electric

0298089000

Projet - No commande Project - Order No.	Indice Rev	Folio Sheet
FPVPB1459	01	081

1	2	3	4	5	6	7	8	9	10

SM6 DM1PTR1 SECTIONNEUR DE LIGNE	SM6 DM1PTR1 SECTIONNEUR DE TERRE	RESERVE	SM6 DM PTR1 FONCTIONNEMENT SEPAM	RESERVE	SM6 DM PTR2 SECTIONNEUR DE LIGNE	SM6 DM PTR2 SECTIONNEUR DE TERRE	RESERVE

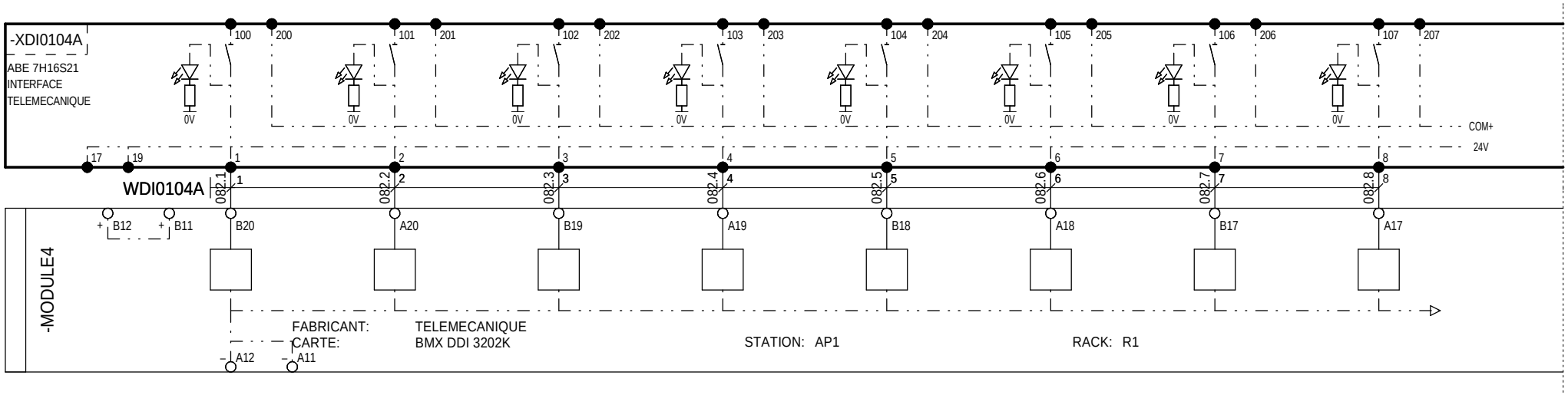

=N201
+AL01

Ind. Rev	Date Date	Modification / Modification	Archiv. Micro-filmed	Ind. Rev	Date Date	Modification / Modification	Archiv. Micro-filmed
01	24/03/2010	Mise à jour					
00	14/12/2009	Edition originale / First issue					

E TOR - Module d'entrées

CASINO

ISTRES

Schneider Electric

0298089000

Projet - No commande Project - Order No.	Indice Rev	Folio Sheet
FPVPB1459	01	082

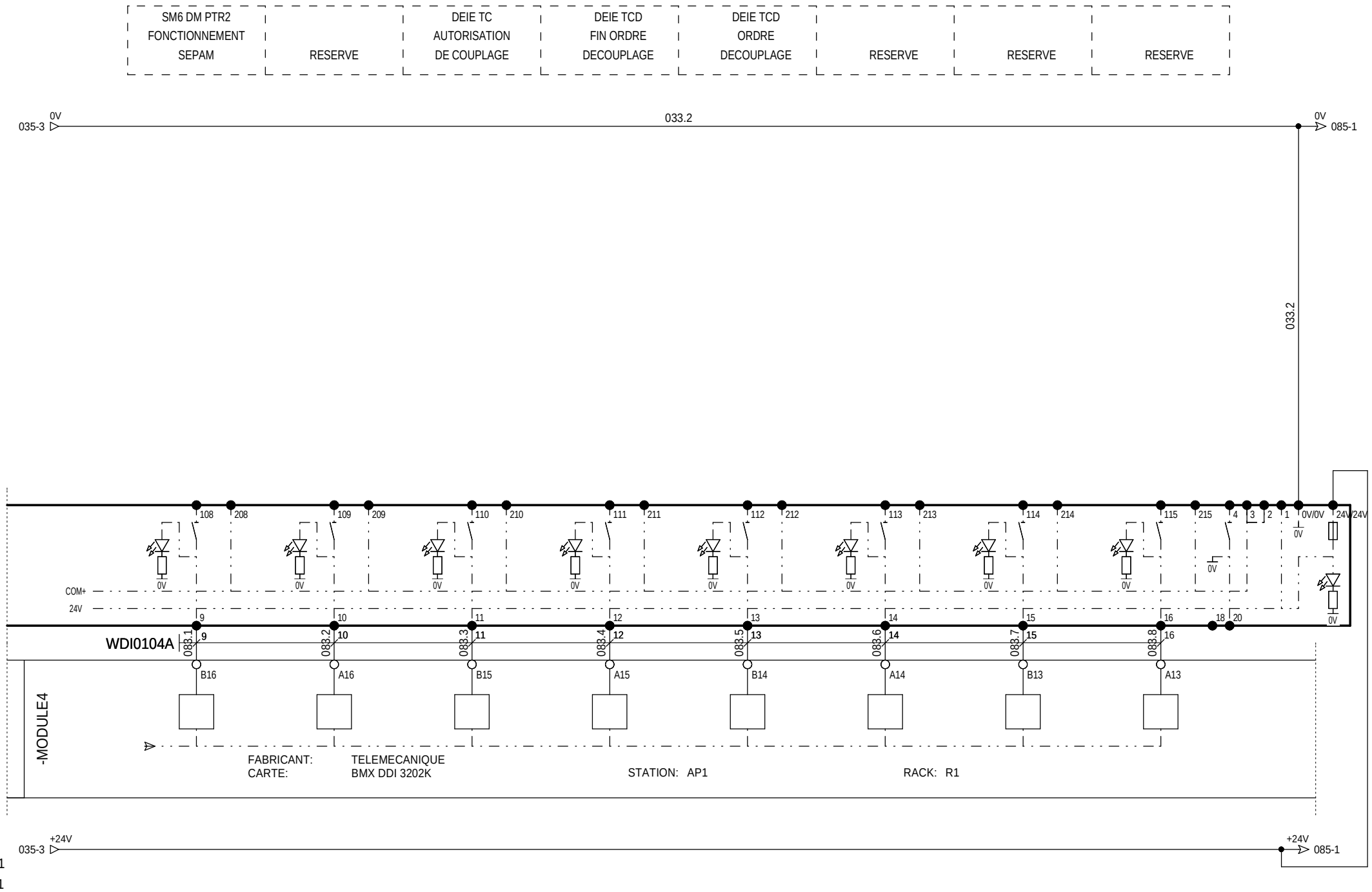

Ind. Rev	Date Date	Modification / Modification	Archiv. Micro-filmed	Ind. Rev	Date Date	Modification / Modification	Archiv. Micro-filmed
01	24/03/2010	Mise à jour					
00	14/12/2009	Edition originale / First issue					

E TOR - Module d'entrées

CASINO

ISTRES

Schneider Electric

0298089000

Projet - No commande Project - Order No.	Indice Rev	Folio Sheet
FPVPB1459	01	083

1	2	3	4	5	6	7	8	9	10

RESERVE	RESERVE	RESERVE	RESERVE	RESERVE	RESERVE	RESERVE	RESERVE

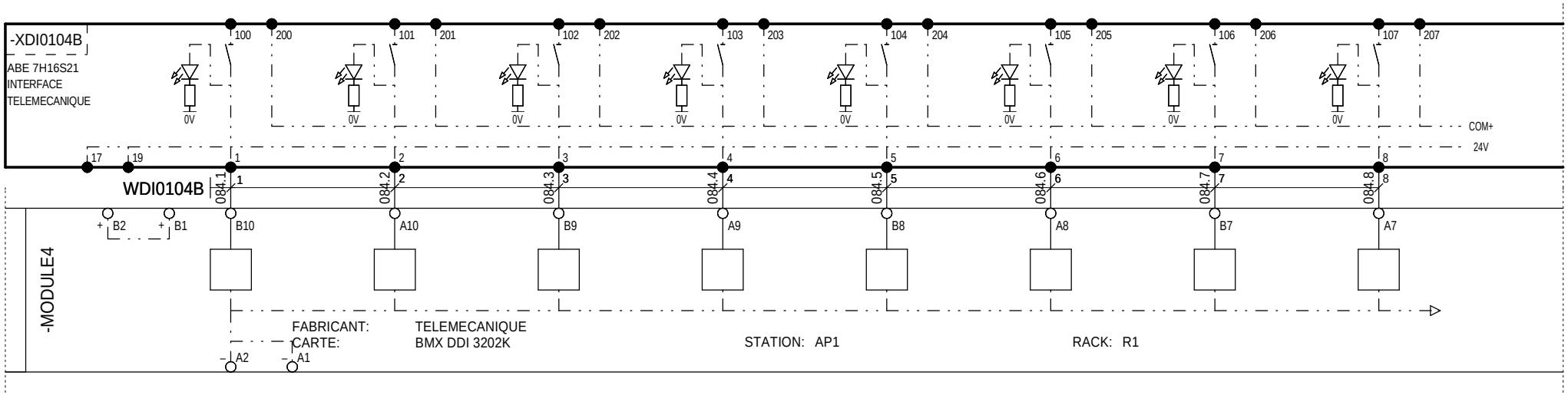

=N201

+AL01

Ind. Rev	Date Date	Modification / Modification	Archiv. Micro-filmed	Ind. Rev	Date Date	Modification / Modification	Archiv. Micro-filmed
01	24/03/2010	Mise à jour					
00	14/12/2009	Edition originale / First issue					

E TOR - Module d'entrées

CASINO

ISTRES

Schneider Electric

0298089000

Projet - No commande Project - Order No.	Indice Rev	Folio Sheet
FPVPB1459	01	084

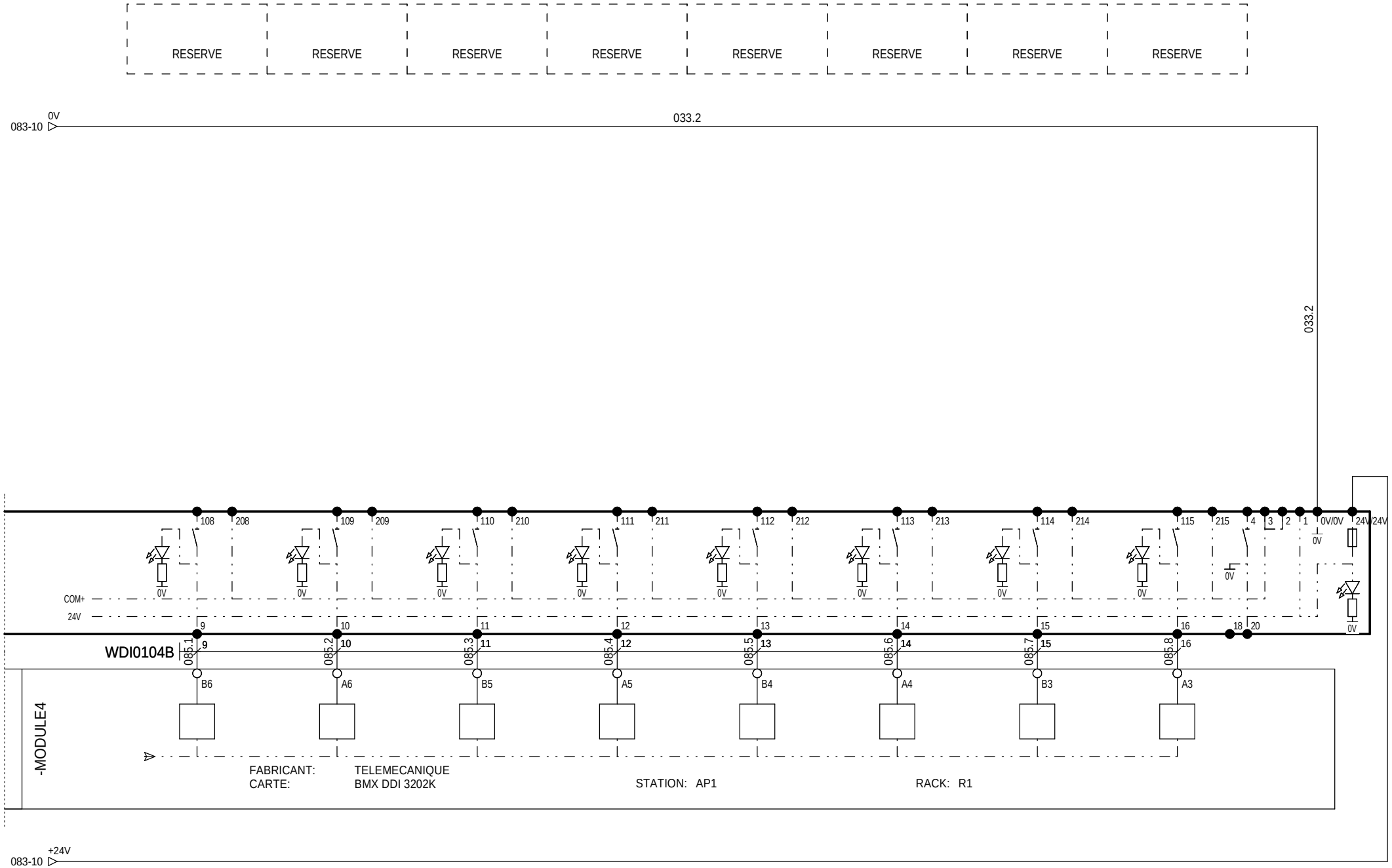

=N201

+AL01

Ind. Rev	Date Date	Modification / Modification	Archiv. Micro-filmed	Ind. Rev	Date Date	Modification / Modification	Archiv. Micro-filmed
01	24/03/2010	Mise à jour					
00	14/12/2009	Edition originale / First issue					

E TOR - Module d'entrées

CASINO

ISTRES

Schneider Electric

0298089000

Projet - No commande Project - Order No.	Indice Rev	Folio Sheet
FPVPB1459	01	085

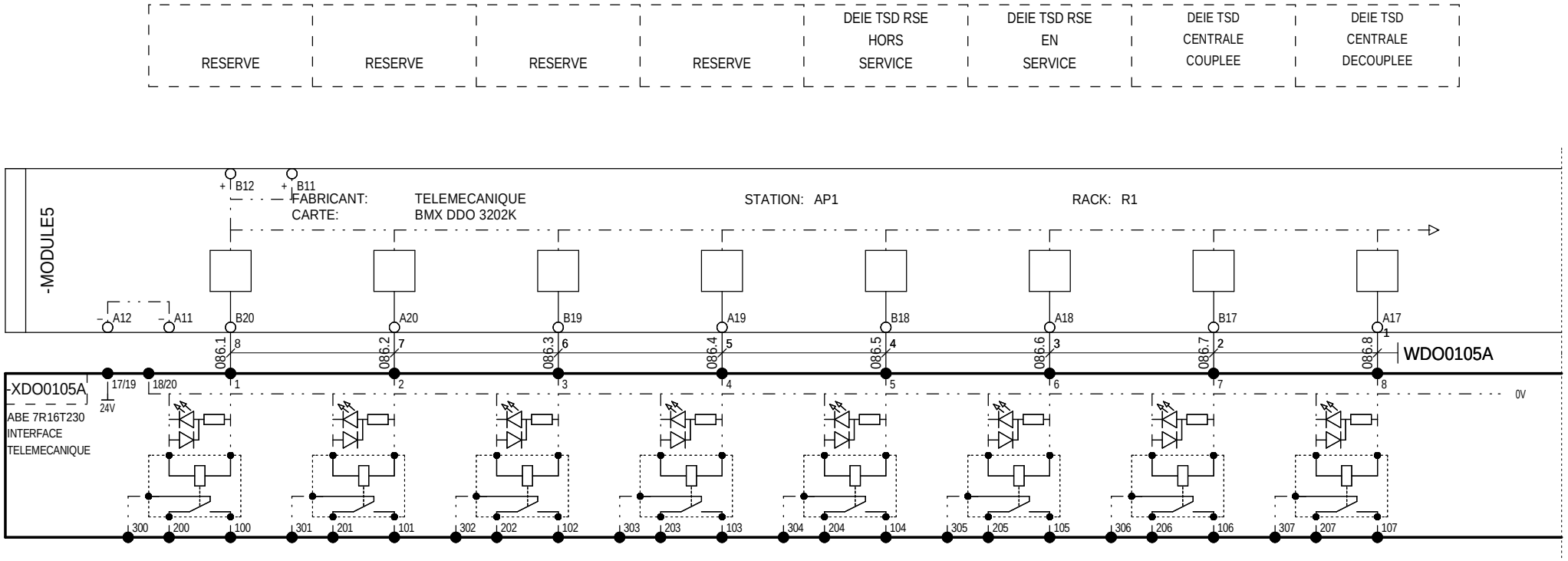

=N201

+AL01

Ind. Rev	Date Date	Modification / Modification	Archiv. Micro-filmed	Ind. Rev	Date Date	Modification / Modification	Archiv. Micro-filmed
01	24/03/2010	Mise à jour					
00	14/12/2009	Edition originale / First issue					

S TOR - Module de sorties

CASINO

ISTRES

Schneider Electric

0298089000

Projet - No commande Project - Order No.	Indice Rev	Folio Sheet
FPVPB1459	01	086

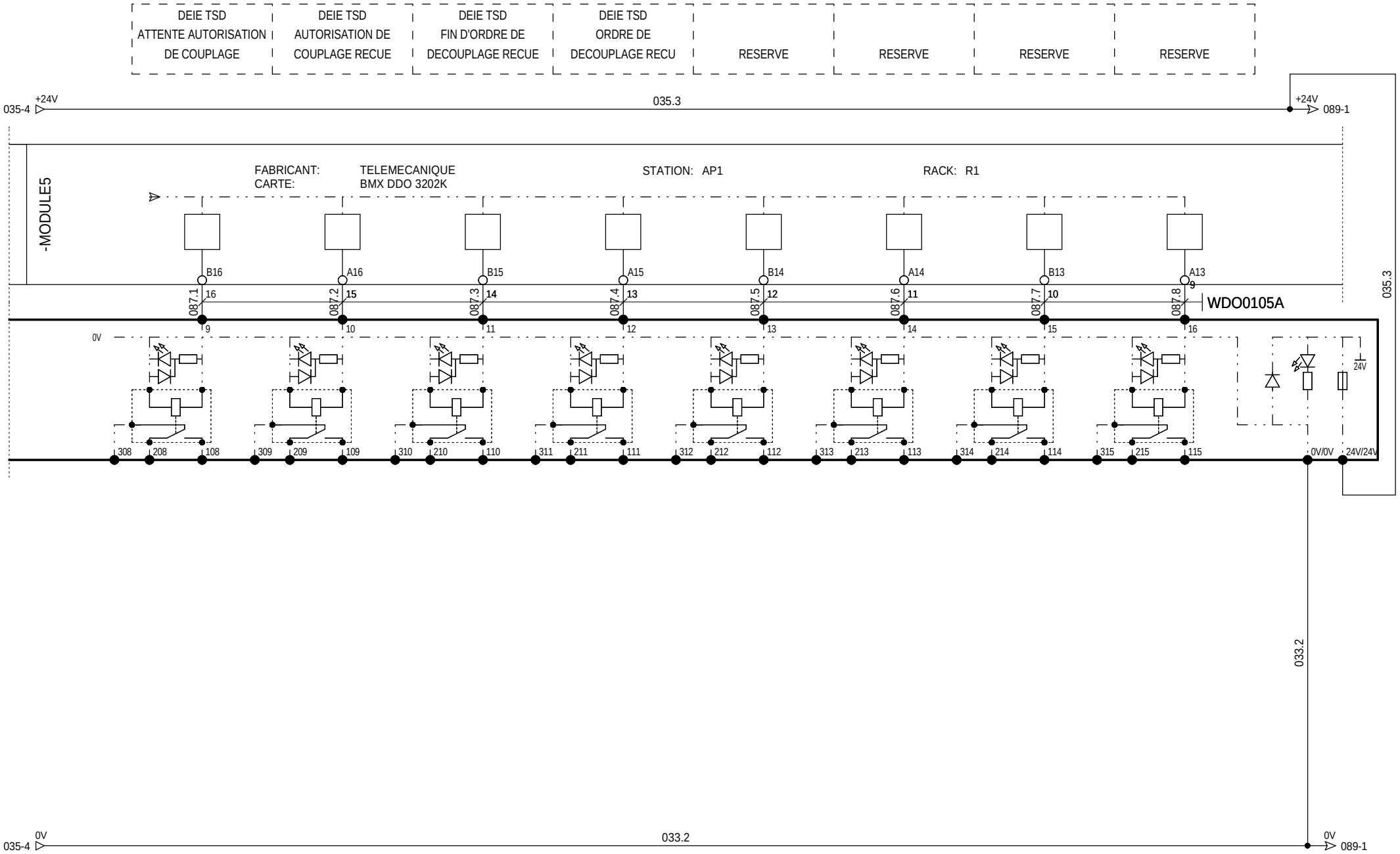

=N201

+AL01

Ind. Rev	Date Date	Modification / Modification	Archiv. Micro-filmed	Ind. Rev	Date Date	Modification / Modification	Archiv. Micro-filmed
01	24/03/2010	Mise à jour					
00	14/12/2009	Edition originale / First issue					

S TOR - Module de sorties

CASINO

ISTRES

Schneider Electric

0298089000

Projet - No commande Project - Order No.	Indice Rev	Folio Sheet
FPVPB1459	01	087

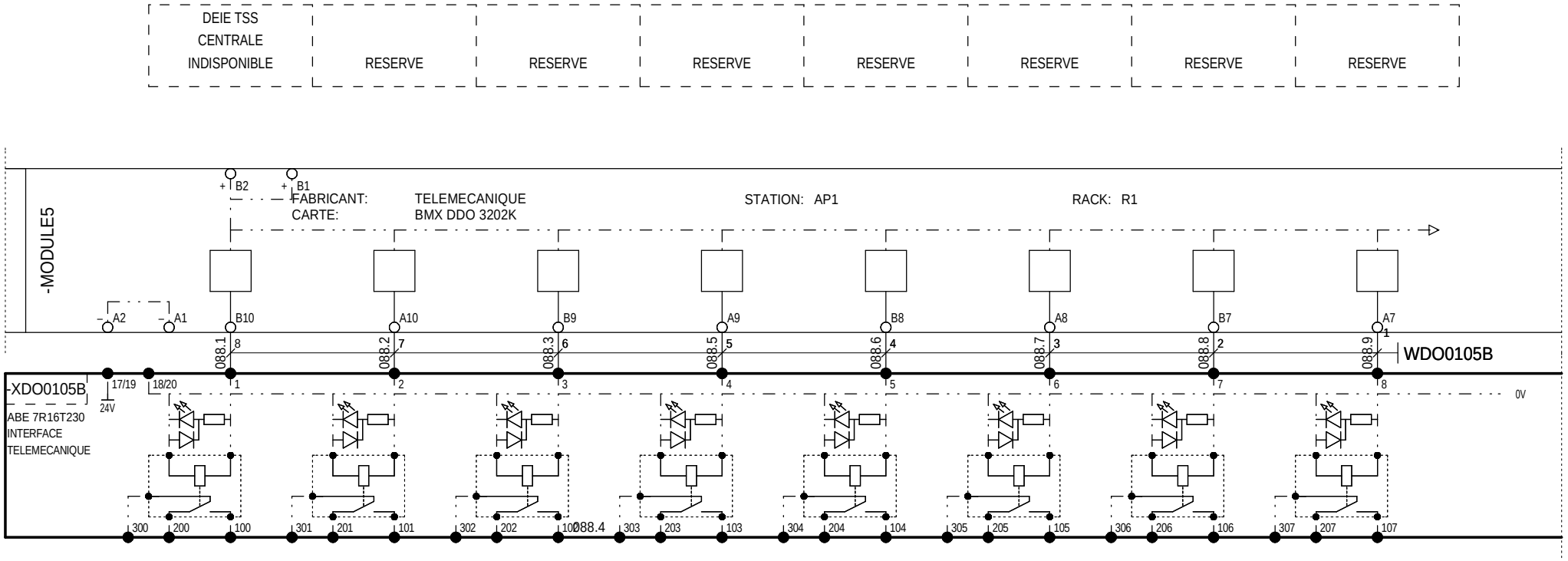

=N201
+AL01

Ind. Rev	Date Date	Modification / Modification	Archiv. Micro-filmed	Ind. Rev	Date Date	Modification / Modification	Archiv. Micro-filmed
01	24/03/2010	Mise à jour					
00	14/12/2009	Edition originale / First issue					

S TOR - Module de sorties

CASINO

ISTRES

Schneider Electric

0298089000

Projet - No commande Project - Order No.	Indice Rev	Folio Sheet
FPVPB1459	01	088

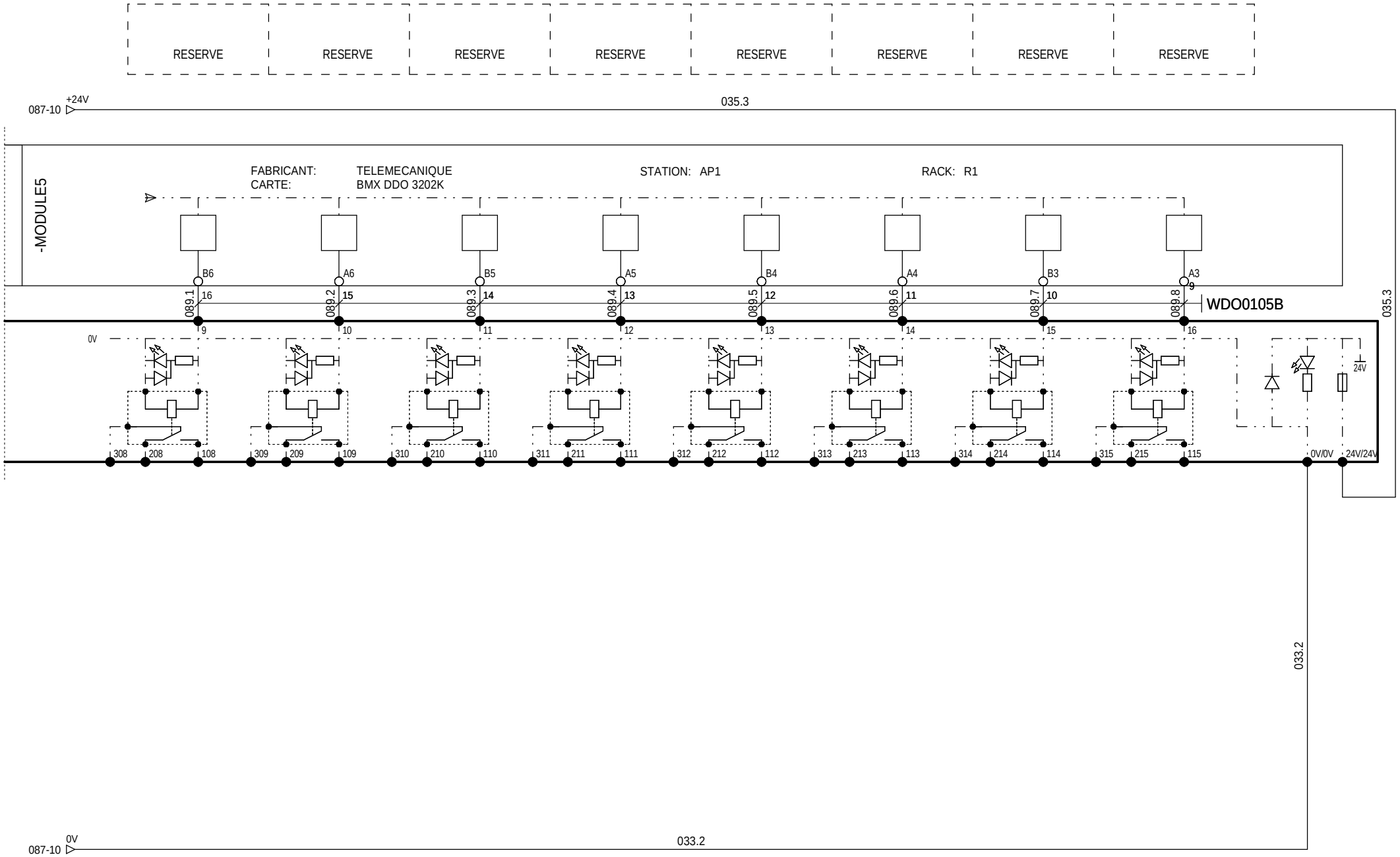

=N201
+AL01

Ind. Rev	Date Date	Modification / Modification	Archiv. Micro-filmed	Ind. Rev	Date Date	Modification / Modification	Archiv. Micro-filmed
01	24/03/2010	Mise à jour					
00	14/12/2009	Edition originale / First issue					

S TOR - Module de sorties

CASINO

ISTRES

Schneider Electric

0298089000

Projet - No commande Project - Order No.	Indice Rev	Folio Sheet
FPVPB1459	01	089

The technical information contained in this document is the exclusive property of Schneider Electric Industries S.A.S and cannot be used or disclosed to third parties of any kind without its written consent. Only those drawings and diagrams marked "certified" are to be used for execution. All devices shown in this document are in open position, drawn out with operating mechanism discharged and all power sources off.

Les informations techniques contenues dans ce document sont la propriete exclusive de Schneider Electric Industries S.A.S et ne peuvent etre utilisees ou divulguees a des tiers quels qu'ils soient sans son accord ecrit. Seuls nous engageant sur ce schéma sont les plans et schémas annotés «certifiés» et les dessins d'execution. Les appareils représentés sur ce schéma sont en position ouvert - désarmés - débrochés - toutes sources coupées.

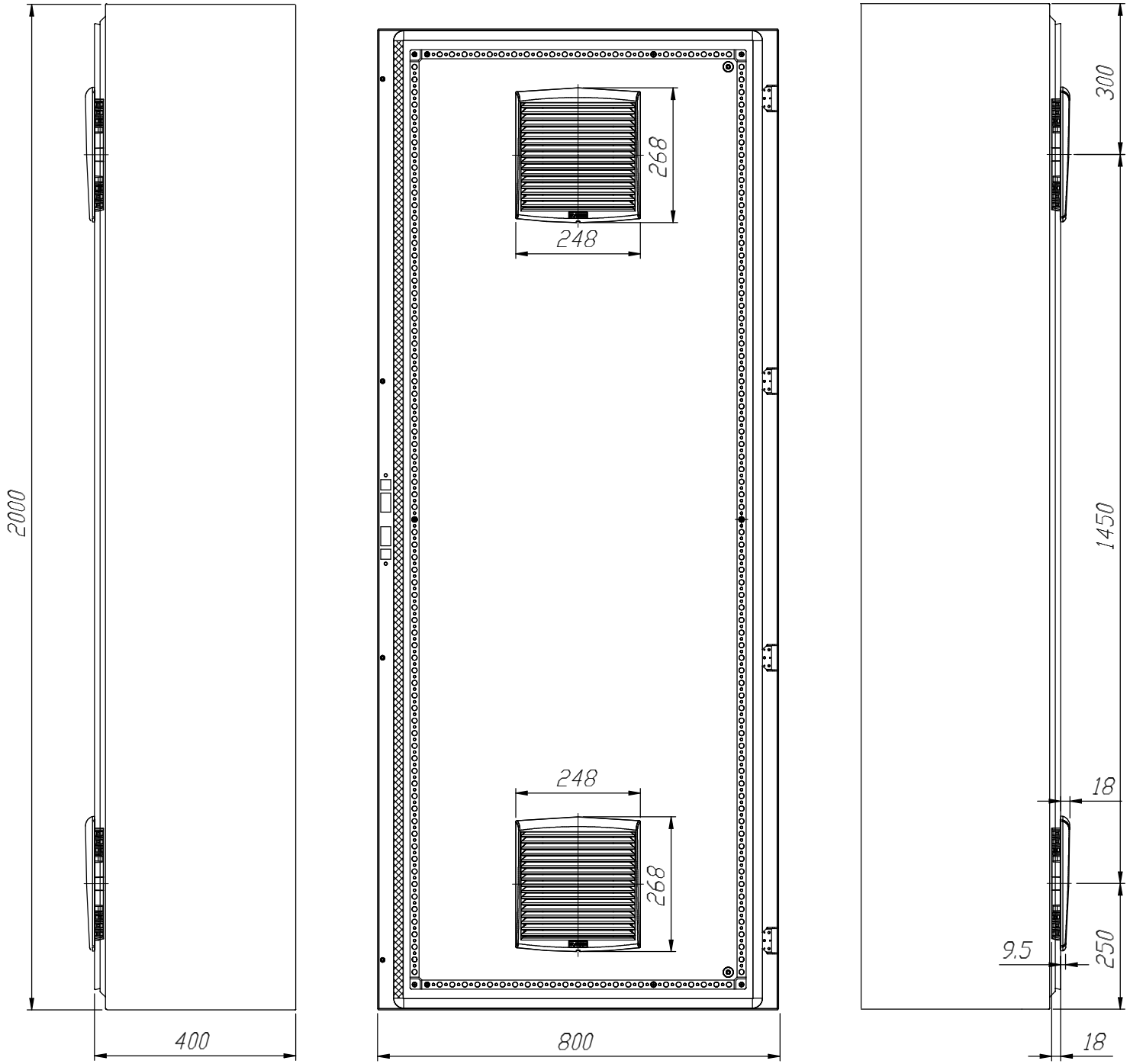

=N201
+AL01

Ind. Rev	Date Date	Modification / Modification	Archiv. Micro-filmed	Ind. Rev	Date Date	Modification / Modification	Archiv. Micro-filmed
03	15/04/2010	Ajout alimentation ACE949 SM6 et mise à jour suivant revue de detail du 150410					
01	24/03/2010	Mise à jour					
00	14/12/2009	Edition originale / First issue					

Armoire monobloc
2000x600x300

MONOBLOC ENCLOSURE
EXTERNAL LAYOUT

CASINO

ISTRES

Schneider Electric

0298089000

Projet - No commande Project - Order No.	Indice Rev	Folio Sheet
FPVPB1459	03	100

A3 suite - 01/2008

The technical information contained in this document is the exclusive property of Schneider Electric Industries S.A.S and cannot be used or disclosed to third parties of any kind without its written consent. Only those drawings and diagrams marked "certified" are to be used for execution. All devices shown in this diagram are in open position, drawn out with operating mechanism discharged and all power sources off.

Les informations techniques contenues dans ce document sont la propriete exclusive de Schneider Electric Industries S.A.S et ne peuvent etre utilisees ou divulguees a des tiers quels qu'ils soient sans son accord ecrit. Seuls nous engageant sur ce schéma sont en position ouvert - désarmés - débrochés - toutes sources coupées.

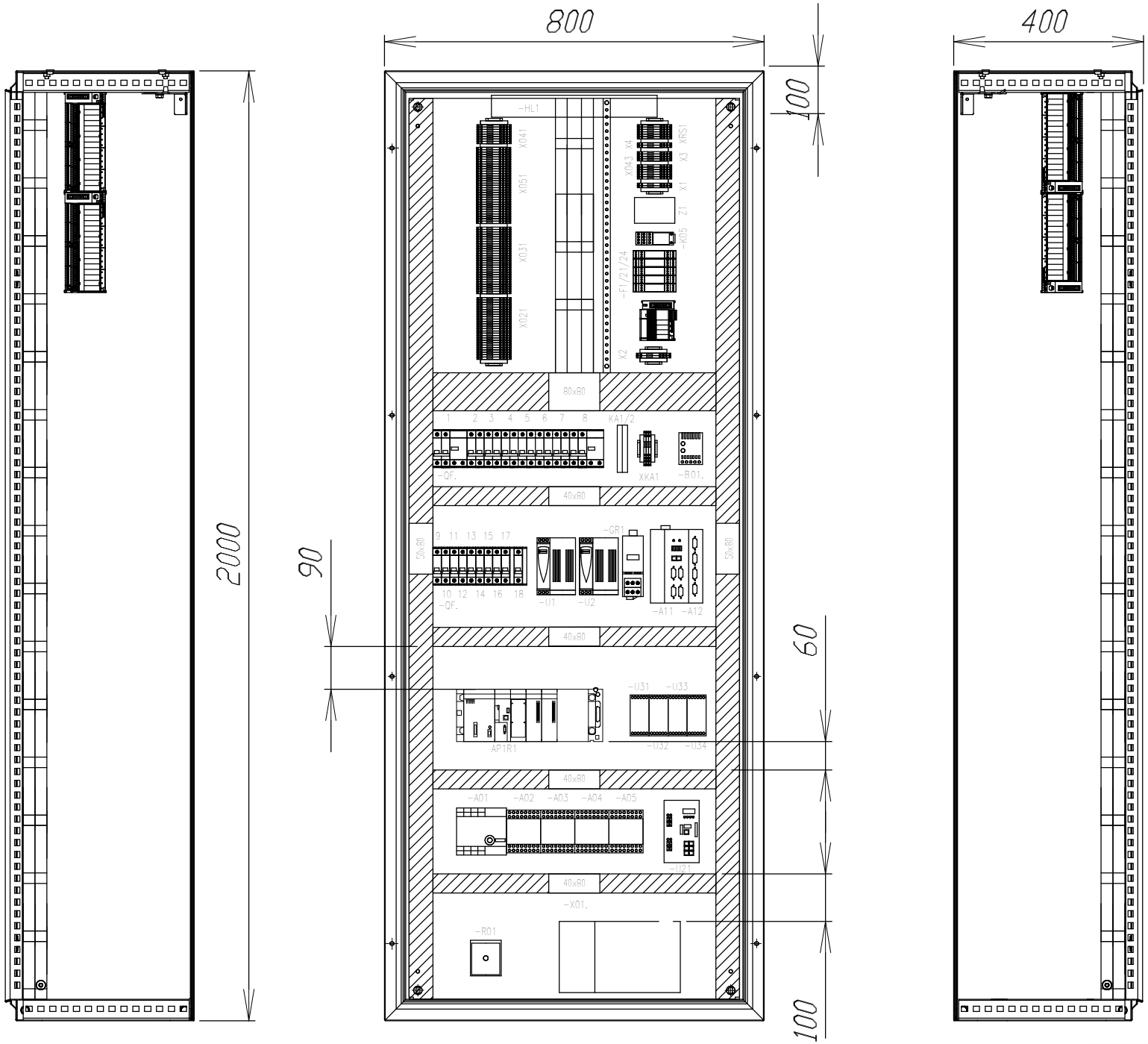

=N201
+AL01

Ind. Rev	Date Date	Modification / Modification	Archiv. Micro-filmed	Ind. Rev	Date Date	Modification / Modification	Archiv. Micro-filmed
03	15/04/2010	Ajout alimentation ACE949 SM6 et mise à jour suivant revue de detail du 150410					
01	24/03/2010	Mise à jour					
00	14/12/2009	Edition originale / First issue					

Armoire monobloc
Implantation matériel

MONOBLOC ENCLOSURE
INTERNAL LAYOUT

CASINO

ISTRES

Schneider Electric

0298089000

Projet - No commande / Project - Order No.	Indice / Rev	Folio / Sheet
FPVPB1459	03	101

A3 suite - 01/2008

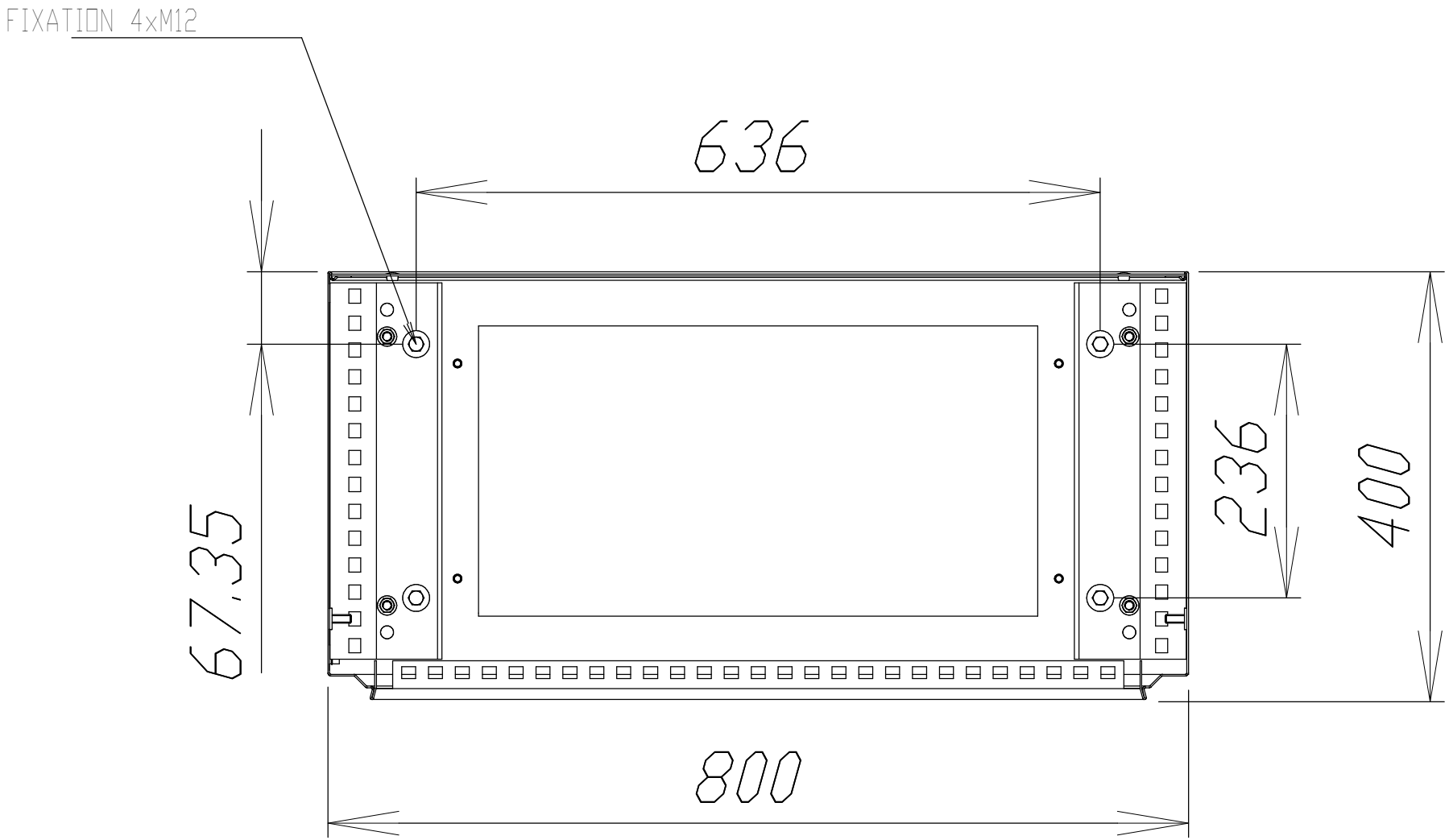

The technical information contained in this document is the exclusive property of Schneider Electric Industries S.A.S and cannot be used or disclosed to third parties of any kind without its written consent. Only those drawings and diagrams marked "certified" are to be used for execution. All devices shown in the drawings are in open position, drawn out with operating mechanism discharged and all power sources off.

Les informations techniques contenues dans ce document sont la propriete exclusive de Schneider Electric Industries S.A.S et ne peuvent etre utilisees ou divulguees a des tiers quels qu'ils soient sans son accord ecrit. Seuls nous engageant sur ce schéma sont en position ouvert - désarmés - débrochés - toutes sources coupées.
Les dessins marqués "certifié" sont les seuls utilisables pour l'execution. Les appareils représentés sont en position ouverte, mécanisme de commande déchargé et toutes sources coupées.

Ind. Rev	Date Date	Modification / Modification	Archiv. Micro-filmed	Ind. Rev	Date Date	Modification / Modification	Archiv. Micro-filmed
03	15/04/2010	Ajout alimentation ACE949 SM6 et mise à jour suivant revue de detail du 150410					
01	24/03/2010	Mise à jour					
00	14/12/2009	Edition originale / First issue					

Fixation au sol

CASINO

ISTRES

Schneider Electric

0298089000

Projet - No commande Project - Order No.	Indice Rev	Folio Sheet
FPVPB1459	03	102

A3 suite - 01/2008

Les informations techniques contenues dans ce document sont la propriete exclusive de Schneider Electric Industries S.A.S et ne peuvent etre utilisees ou divulguees a des tiers quels qu'ils soient sans son accord ecrit. Seuls nous engageant pour ce document : les plages et schemas - sauf indications contraires - sont donnes en position ouverte - appareils representes sur ce schéma sont en position ouvert - désarmés - débrochés - toutes sources coupées.

The technical information contained in this document is the exclusive property of Schneider Electric Industries S.A.S and cannot be used or disclosed to third parties of any kind without its written consent. Only those drawings and diagrams provided under order are binding and are shown in the diagrams are in open position, drawn out with operating mechanism discharged and all power sources off.

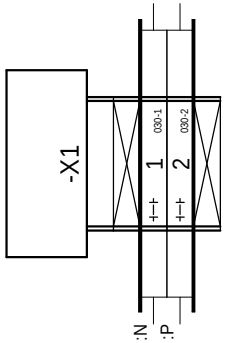

=N201
+AL01

Ind. Rev	Date Date	Modification / Modification	Archiv. Micro-filmed	Ind. Rev	Date Date	Modification / Modification	Archiv. Micro-filmed
01	24/03/2010	Mise à jour					
00	01/03/2010	Edition originale / First issue					

BORNIER : =N201+AL01-X1

CASINO

ISTRES

Schneider Electric

0298089000

Projet - No commande Project - Order No.	Indice Rev	Folio Sheet
FPVPB1459	01	150

A3 suite - 01/2008

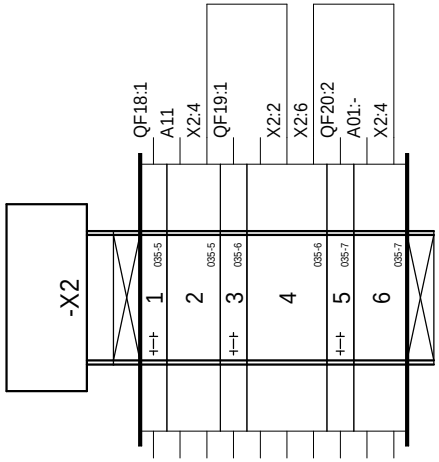

The technical information contained in this document is the exclusive propery of Schneider Electric Industries S.A.S and cannot be used or disclosed to third parties of any kind without its written consent. Only those drawings and diagrams marked "for execution" or "approved for execution" may be used for execution. All drawings shown in this document are in open position, drawn out with operating mechanism discharged and all power sources off.

Les informations techniques contenues dans ce document sont la propriete exclusive de Schneider Electric Industries S.A.S et ne peuvent etre utilisees ou divulguees a des tiers quels qu'ils soient sans son accord ecrit. Seuls nous engageant pour ce document : les plans et schemas "a mettre en execution" et ceux marqués "a l'ordre" ; tous les autres plans et schemas sont en position ouvert - désarmés - débrochés - toutes sources coupées.

=N201
+AL01

Ind. Rev	Date Date	Modification / Modification	Archiv. Micro-filmed	Ind. Rev	Date Date	Modification / Modification	Archiv. Micro-filmed
03	14/04/2010	Edition originale / First issue					

BORNIER : =N201+AL01-X2

CASINO

ISTRES

Schneider Electric

0298089000

Projet - No commande Project - Order No.	Indice Rev	Folio Sheet
FPVPB1459	03	151

The technical information contained in this document is the exclusive property of Schneider Electric Industries S.A.S and cannot be used or disclosed to third parties of any kind without its written consent. Only those drawings and diagrams marked "certified" are to be used for execution. All drawings shown in this document are in open position, drawn out with operating mechanism discharged and all power sources off.

Les informations techniques contenues dans ce document sont la propriete exclusive de Schneider Electric Industries S.A.S et ne peuvent etre utilisees ou divulguees a des tiers quels qu'ils soient sans son accord ecrit. Seuls nous engageant sur ce schéma sont en position ouvert - désarmés - débrochés - toutes sources coupées.

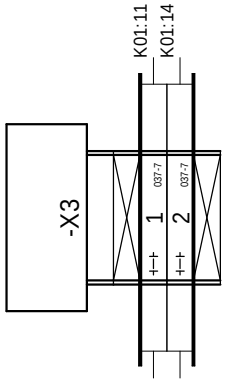

=N201
+AL01

Ind. Rev	Date Date		Archiv. Micro-filmed	Ind. Rev	Date Date		Archiv. Micro-filmed
03	14/04/2010	Edition originale / First issue					
Ind. Rev	Date Date	Modification / Modification	Archiv. Micro-filmed	Ind. Rev	Date Date	Modification / Modification	Archiv. Micro-filmed

BORNIER : =N201+AL01-X3

CASINO

ISTRES

Schneider Electric

0298089000

Projet - No commande Project - Order No.	Indice Rev	Folio Sheet
FPVPB1459	03	152

The technical information contained in this document is the exclusive property of Schneider Electric Industries S.A.S and cannot be used or disclosed to third parties of any kind without its written consent. Only those drawings and diagrams marked "for approval" or "for execution" are intended for execution. All drawings shown in this document are in open position, drawn out with operating mechanism discharged and all power sources off.

Les informations techniques contenues dans ce document sont la propriete exclusive de Schneider Electric Industries S.A.S et ne peuvent etre utilisees ou divulguees a des tiers quels qu'ils soient sans son accord ecrit. Seuls nous engageant pour execution, les plans et schemas marques "a fin d'execution" et les documents de la commande. Les appareils representes sur ce schéma sont en position ouvert - désarmés - débrochés - toutes sources coupées.

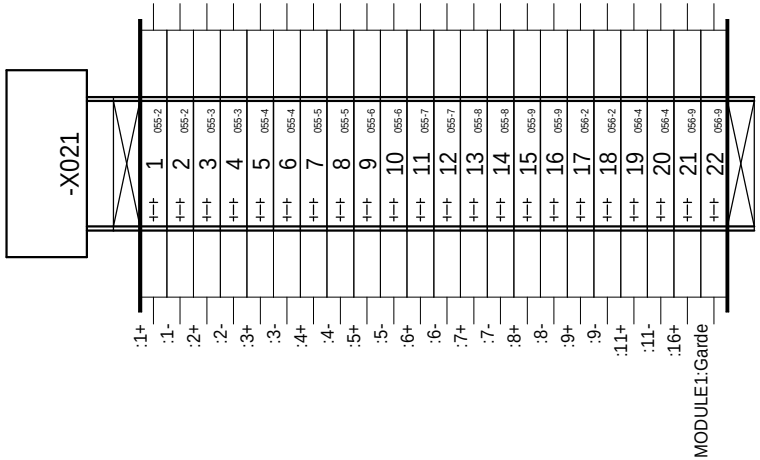

=N201
+AL01

Ind. Rev	Date Date	Modification / Modification	Archiv. Micro-filmed	Ind. Rev	Date Date	Modification / Modification	Archiv. Micro-filmed
01	24/03/2010	Edition originale / First issue					

BORNIER : =N201+AL01-X021

CASINO

ISTRES

Schneider Electric

0298089000

Projet - No commande Project - Order No.	Indice Rev	Folio Sheet
FPVPB1459	01	153

A3 suite - 01/2008

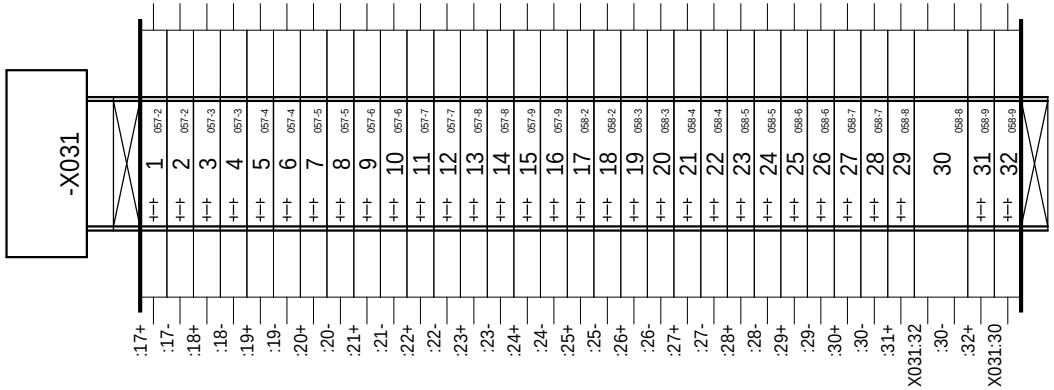

=N201
+AL01

The technical information contained in this document is the exclusive property of Schneider Electric Industries S.A.S and cannot be used or disclosed to third parties of any kind without its written consent. Only those drawings and diagrams marked "for construction" are to be used for execution. All devices shown in this diagram are in open position, drawn out with operating mechanism discharged and all power sources off.

Les informations techniques contenues dans ce document sont la propriete exclusive de Schneider Electric Industries S.A.S et ne peuvent etre utilisees ou divulguees a des tiers quels qu'ils soient sans son accord ecrit. Seuls nous engageant pour execution les plans et schemas marqués "a la construction". Les appareils representes sur ce schéma sont en position ouvert - désarmés - débrochés - toutes sources coupées.

Ind. Rev	Date Date	Modification / Modification	Archiv. Micro-filmed	Ind. Rev	Date Date	Modification / Modification	Archiv. Micro-filmed
01	24/03/2010	Mise à jour					
00	01/03/2010	Edition originale / First issue					

BORNIER : =N201+AL01-X031

CASINO

ISTRES

Schneider Electric

0298089000

Projet - No commande Project - Order No.	Indice Rev	Folio Sheet
FPVPB1459	01	154

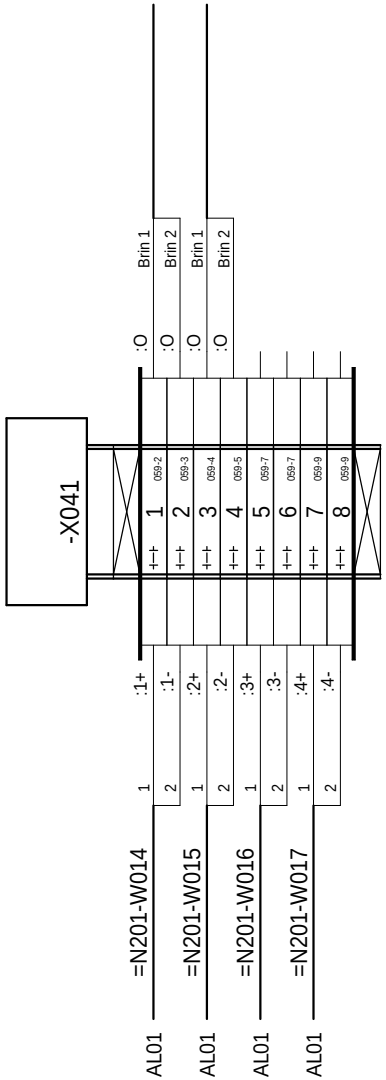

=N201
+AL01

The technical information contained in this document is the exclusive property of Schneider Electric Industries S.A.S and cannot be used or disclosed to third parties of any kind without its written consent. Only those drawings and diagrams marked "certified" are to be used for execution. All drawings shown in this document are in open position, drawn out with operating mechanism discharged and all power sources off.

Les informations techniques contenues dans ce document sont la propriete exclusive de Schneider Electric Industries S.A.S et ne peuvent etre utilisees ou divulguees a des tiers quels qu'ils soient sans son accord ecrit. Seuls nous engageant pour executer les plans et schemas marqués "certifiés" sont les conditions de l'appareillage representées sur ce schéma sont en position ouvert - désarmés - débrochés - toutes sources coupées.

Ind. Rev	Date Date	Modification / Modification	Archiv. Micro-filmed	Ind. Rev	Date Date	Modification / Modification	Archiv. Micro-filmed
01	24/03/2010	Mise à jour					
00	01/03/2010	Edition originale / First issue					

BORNIER : =N201+AL01-X041

CASINO

ISTRES

Schneider Electric

0298089000

Projet - No commande Project - Order No.	Indice Rev	Folio Sheet
FPVPB1459	01	155

A3 suite - 01/2008

The technical information contained in this document is the exclusive propery of Schneider Electric Industries S.A.S and cannot be used or disclosed to third parties of any kind without its written consent. Only those drawings and diagrams marked "certified for order" are to be used for execution. All drawings shown in this document are in open position, drawn out with operating mechanism discharged and all power sources off.

Les informations techniques contenues dans ce document sont la propriete exclusive de Schneider Electric Industries S.A.S et ne peuvent etre utilisees ou divulguees a des tiers quels qu'ils soient sans son accord ecrit. Seuls nous engageant pour ce document, les plans certifiés "schéma en ordre de service" et les documents signés par nos représentants sur ce schéma sont en position ouvert - désarmés - débrochés - toutes sources coupées.

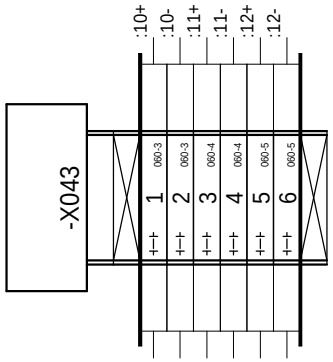

=N201
+AL01

Ind. Rev	Date Date	Modification / Modification	Archiv. Micro-filmed	Ind. Rev	Date Date	Modification / Modification	Archiv. Micro-filmed
01	24/03/2010	Mise à jour					
00	01/03/2010	Edition originale / First issue					

BORNIER : =N201+AL01-X043

CASINO

ISTRES

Schneider Electric

0298089000

Projet - No commande / Project - Order No.	Indice / Rev	Folio / Sheet
FPVPB1459	01	156

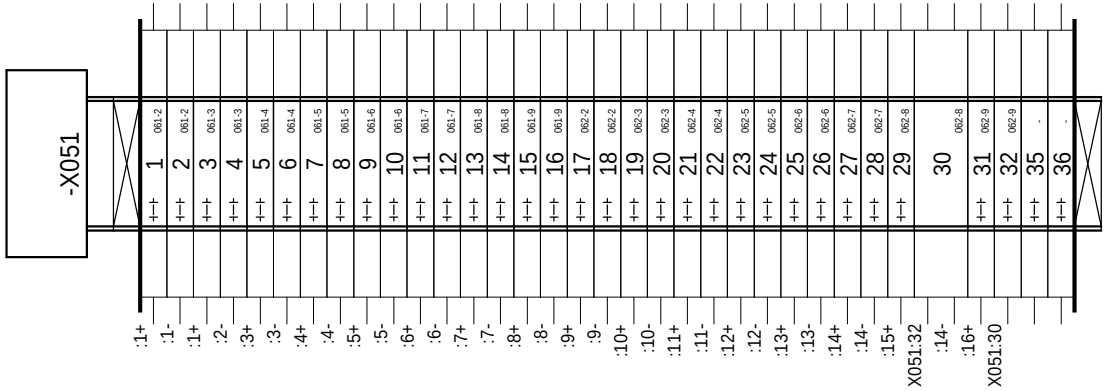

=N201
+AL01

The technical information contained in this document is the exclusive property of Schneider Electric Industries S.A.S and cannot be used or disclosed to third parties of any kind without its written consent. Only those drawings and diagrams marked "certified for construction" are to be used for execution purposes. All drawings shown in this document are in open position, drawn out with operating mechanism discharged and all power sources off.

Les informations techniques contenues dans ce document sont la propriete exclusive de Schneider Electric Industries S.A.S et ne peuvent etre utilisees ou divulguees a des tiers quels qu'ils soient sans son accord ecrit. Seuls nous engageant pour ce document, les plans et schemas "mis a jour pour construire" sont les seuls a etre utilisables. Les appareils representes sur ce schéma sont en position ouvert - désarmés - débrochés - toutes sources coupées.

Ind. Rev	Date Date	Modification / Modification	Archiv. Micro-filmed	Ind. Rev	Date Date	Modification / Modification	Archiv. Micro-filmed
01	24/03/2010	Mise à jour					
00	01/03/2010	Edition originale / First issue					

BORNIER : =N201+AL01-X051

CASINO

ISTRES

Schneider Electric

0298089000

Projet - No commande / Project - Order No.	Indice Rev	Folio Sheet
FPVPB1459	01	157

A3 suite - 01/2008

The technical information contained in this document is the exclusive property of Schneider Electric Industries S.A.S and cannot be used or disclosed to third parties of any kind without its written consent. Only those drawings and diagrams marked "certified" are to be used for execution. All drawings shown in this document are in open position, drawn out with operating mechanism discharged and all power sources off.

Les informations techniques contenues dans ce document sont la propriete exclusive de Schneider Electric Industries S.A.S et ne peuvent etre utilisees ou divulguees a des tiers quels qu'ils soient sans son accord ecrit. Seuls nous engageant sur ce schéma sont en position ouvert - désarmés - débrochés - toutes sources coupées.

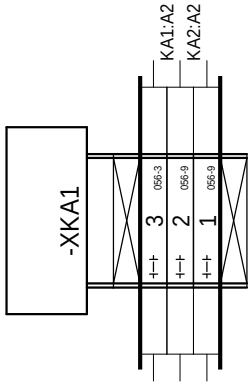

=N201
+AL01

Ind. Rev	Date Date	Modification / Modification	Archiv. Micro-filmed	Ind. Rev	Date Date	Modification / Modification	Archiv. Micro-filmed
03	15/04/2010	Ajout alimentation ACE949 SM6 et mise à jour suivant revue de detail du 150410					
00	01/03/2010	Edition originale / First issue					

BORNIER : =N201+AL01-XKA1

CASINO

ISTRES

Schneider Electric

0298089000

Projet - No commande Project - Order No.	Indice Rev	Folio Sheet
FPVPB1459	03	158

A3 suite - 01/2008

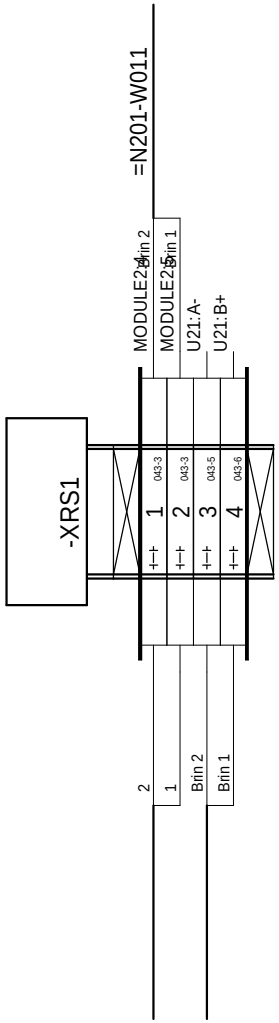

=N201
+AL01

The technical information contained in this document is the exclusive property of Schneider Electric Industries S.A.S and cannot be used or disclosed to third parties of any kind without its written consent. Only those drawings and diagrams marked "certified" are to be used for execution. All devices shown in the diagrams are in open position, drawn out with operating mechanism discharged and all power sources off.

Les informations techniques contenues dans ce document sont la propriete exclusive de Schneider Electric Industries S.A.S et ne peuvent etre utilisees ou divulguees a des tiers quels qu'ils soient sans son accord ecrit. Seuls nous engageant sur ce schéma sont en position ouvert - désarmés - débrochés - toutes sources coupées.

Ind. Rev	Date Date		Archiv. Micro-filmed	Ind. Rev	Date Date		Archiv. Micro-filmed
03	14/04/2010	Edition originale / First issue					

Modification / Modification

Modification / Modification

BORNIER : =N201+AL01-XRS1

CASINO

ISTRES

Schneider Electric

0298089000

Projet - No commande Project - Order No.	Indice Rev	Folio Sheet
FPVPB1459	03	159

A3 suite - 01/2008

Localisation (Location)	Installation (Function)	Repère (Tag)	Page (Sheet)	Designation	Fabricant (Manufacturer)	Ref. fabricant (Manufacturer Ref.)
AL01	N201	A01	053	ALIMENTATION BOITIER CPU PHENIX, BOITIER EXT-2, ADRESSAGE PAR ROUE CODEUSE, RS485 PAR SWITCH	SCHNEIDER ELECTRIC	0RIO2 UPS-2
		A02	053	BOITIER EXT-2, 1 EMPLACEMENTS CARTES T2, ADRESSAGE PAR ROUE CODEUSE	SCHNEIDER ELECTRIC	0RIO2 EXT-2
		A03	053	BOITIER EXT-2, 1 EMPLACEMENTS CARTES T2, ADRESSAGE PAR ROUE CODEUSE	SCHNEIDER ELECTRIC	0RIO2 EXT-2
		A04	053	BOITIER EXT-1, 4 EMPLACEMENTS CARTES T1, ADRESSAGE PAR ROUE CODEUSE	SCHNEIDER ELECTRIC	0RIO2 EXT-1
		A05	053	BOITIER EXT-2, 1 EMPLACEMENTS CARTES T2, ADRESSAGE PAR ROUE CODEUSE	SCHNEIDER ELECTRIC	0RIO2 EXT-2
		A11	040	PC DE TELEGESTION INTEL PENTIUM UNO	ADVANTECH	UNO-1170E
		A12	040	CARTE DE GESTION 4 PORTS RS485	ADVANTECH	PCM-3614I
		A021	053	CARTE 16 ENTREES LOGIQUES ET COMPTAGES, TAILLE 2	NAPAC	0RIO2 16DI
		A031	053	CARTE 16 ENTREES LOGIQUES ET COMPTAGES, TAILLE 2	NAPAC	0RIO2 16DI
		A041	053	CARTE 4 ENTREES ANALOGIQUES UNIVERSELLES, TAILLE 1	NAPAC	0RIO1 4AI
		A043	053	CARTE 4 SORTIES LOGIQUES RELAIS ELECTROMECANIQUE, TAILLE 1	NAPAC	0RIO1 4DO
		A051	053	CARTE 16 ENTREES LOGIQUES ET COMPTAGES, TAILLE 2	NAPAC	0RIO2 16DI
		AL01	100	ARMOIRE MONOBLOC SPACIAL 18500 2000x600x300 AVEC CHASSIS RAL 7035	SCHNEIDER ELECTRIC	NSYSM20630P
			100	GRILLE DE SORTIE POUR VENTILATEUR 223x223, RAL 7035, IP54	SCHNEIDER ELECTRIC	NSYCAG223LPF
			100	PORTE SCHEMAS A4 PLASTIQUE, PROFONDEUR 22mm, GRIS RAL 7035	SCHNEIDER ELECTRIC	NSYCPA4
			100	LOT DE 4 ANNEAUX DE LEVAGE M12	SCHNEIDER ELECTRIC	NSYSMEB
			100	BARILLET CLES 405 E	SCHNEIDER ELECTRIC	NSYIN405E1
			100	PLAQUE PASSE-CABLE 1 PARTIE 18500 600x300	SCHNEIDER ELECTRIC	NSYSMEC63
		AP1R1	080	RACK 6 EMPLACEMENTS	TELEMECANIQUE	BMX XBP 0600
			080	CACHE DE PROTECTION	TELEMECANIQUE	BMX XEM 010
			080	KIT DE REPRISE BLINDAGE POUR BMX XBP 0600	TELEMECANIQUE	BMX XSP 0600
			080	BAGUES DE SERRAGE A RESSORT POUR BMX XBP 0600, SECTION 5...11mm²	TELEMECANIQUE	STB XSP 3020
		F1	043	FICHE PARAFOUDRE LIAISON HF 3FILS-In:10kA (8/20)-Uc:13VCC	PHOENIX CONTACT	2858043
			043	EMBASE PARAFOUDRE AVEC DECOUPLAGE ECRAN/MASSE	PHOENIX CONTACT	2856126
			043	RACCORDEMENT AUTODENUDANT POUR BLINDAGE	PHOENIX CONTACT	2839295
		F21	041	FICHE PARAFOUDRE LIAISON HF 3FILS-In:10kA (8/20)-Uc:13VCC	PHOENIX CONTACT	2858043
			041	EMBASE PARAFOUDRE AVEC DECOUPLAGE ECRAN/MASSE	PHOENIX CONTACT	2856126
			041	RACCORDEMENT AUTODENUDANT POUR BLINDAGE	PHOENIX CONTACT	2839295
		F22	042	FICHE PARAFOUDRE LIAISON HF 3FILS-In:10kA (8/20)-Uc:13VCC	PHOENIX CONTACT	2858043
			042	EMBASE PARAFOUDRE AVEC DECOUPLAGE ECRAN/MASSE	PHOENIX CONTACT	2856126
			042	RACCORDEMENT AUTODENUDANT POUR BLINDAGE	PHOENIX CONTACT	2839295
		F23	042	FICHE PARAFOUDRE LIAISON HF 3FILS-In:10kA (8/20)-Uc:13VCC	PHOENIX CONTACT	2858043
			042	EMBASE PARAFOUDRE AVEC DECOUPLAGE ECRAN/MASSE	PHOENIX CONTACT	2856126
			042	RACCORDEMENT AUTODENUDANT POUR BLINDAGE	PHOENIX CONTACT	2839295
		F24	041	FICHE PARAFOUDRE LIAISON HF 3FILS-In:10kA (8/20)-Uc:13VCC	PHOENIX CONTACT	2858043
			041	EMBASE PARAFOUDRE AVEC DECOUPLAGE ECRAN/MASSE	PHOENIX CONTACT	2856126
			041	RACCORDEMENT AUTODENUDANT POUR BLINDAGE	PHOENIX CONTACT	2839295
		GR1	033	MODULE REDONDANT 24VCC/24VCC 20A	PHOENIX CONTACT	2866514
		HL1	032	ECLAIRAGE AVEC PRISE DE COURANT UTE ET INTERRUPTEUR, 11W, 250VCA	SCHNEIDER ELECTRIC	NSYLAM75UTE
		K01	036	RELAIS MINIATURE EMBROCHABLE RXM SANS DEL 4INV 24VDC	TELEMECANIQUE	RXM 4AB1BD
			036	EMBASE AVEC CONTACTS SEPARES, RACCORDEMENT CONNECTEUR	TELEMECANIQUE	RXZ E2S114M
			036	ETRIER METALLIQUE DE MAINTIEN	TELEMECANIQUE	RXZ 400
			036	MODULE DE PROTECTION 6...230VDC, DIODE	TELEMECANIQUE	RXM 040W
		KA1	056	PLC OPTOCOUPLEUR 24VDC, 100mA, 1NO	PHOENIX CONTACT	2966728
		KA2	056	PLC OPTOCOUPLEUR 24VDC, 100mA, 1NO	PHOENIX CONTACT	2966728
		MODULE1	080	MODULE D'ALIMENTATION 120/240VAC, 3.3VDC 4.5A, 24VDC 1.3A	TELEMECANIQUE	BMX CPS 3500
		MODULE2	080	MODULE PROCESSEUR M340 4096K RAM, 1 Modbus, 1 USB, 1 ETHERNET TCP/IP	TELEMECANIQUE	BMX P34 2020
		MODULE3	080	MODULE D'ENTREES ANALOGIQUE 4E ±10V, 0...10V, 0...5V, 1...5V, ±5V, 0...20mA, 4...20mA, ±20mA	TELEMECANIQUE	BMX AMI 0410
		MODULE4	080	MODULE D'ENTREES 32E 24VDC	TELEMECANIQUE	BMX DDI 3202K
		MODULE5	080	MODULE DE SORTIES TOR 32S 24VDC 0.1A	TELEMECANIQUE	BMX DDO 3202K

Ind. (Rev)	Date	Modification / Modification	Archiv. (Micro-filmed)	Ind. (Rev)	Date	Modification / Modification	Archiv. (Micro-filmed)
03	15/04/2010	Ajout alimentation ACE949 SM6 et mise à jour suivant revue de detail du 150410					
02	02/04/2010	Modification alimentation M340					
01	24/03/2010	Edition originale / First issue					

NOMENCLATURE

CASINO

ISTRES

Schneider Electric

0298089000

Projet - No commande (Project - Order No.): FPVPB1459

Indice (Rev): 03

Folio (Sheet): 200

The technical information contained in this document is the exclusive property of Schneider Electric Industries S.A.S and cannot be used or disclosed to third parties of any kind without its written consent. Only those drawings and diagrams permitted under contract may be used for work purposes. All drawings shown in this document are in open position, drawn out with operating mechanism discharged and all power sources off.

Les informations techniques contenues dans ce document sont la propriete exclusive de Schneider Electric Industries S.A.S et ne peuvent etre utilisees ou divulguees a des tiers quels qu'ils soient sans son accord ecrit. Seuls nous engagent les dessins permis par le contrat et ceux relatifs aux travaux en cours. Les dessins ci-dessous sont en position ouvert - désarmés - débrochés - toutes sources coupées.

A3 suite - 11/2006

Nom composant / Component name (Localisation / Location, Installation / Function, Repère / Tag)	Page / Sheet	Designation	Fabricant / Manufacturer	Ref. fabricant / Manufacturer Ref.
MODULE6	080	CACHE DE PROTECTION	TELEMECANIQUE	BMX XEM 010
MODULE7	080	CACHE DE PROTECTION	TELEMECANIQUE	BMX XEM 010
QF1	031	DISJONCTEUR C60N BI 10A COURBE C	MERLIN GERIN	24201
	031	BLOC VIGI C60 = 25A BI 220-415VAC 300mA	MERLIN GERIN	26511
QF2	031	DISJONCTEUR C60N BI 2 A COURBE C	MERLIN GERIN	24197
QF3	031	DISJONCTEUR C60N BI 2 A COURBE C	MERLIN GERIN	24197
QF4	031	DISJONCTEUR C60N BI 1A COURBE C	MERLIN GERIN	24196
QF5	031	DISJONCTEUR C60N BI 1A COURBE C	MERLIN GERIN	24196
QF6	031	DISJONCTEUR C60N BI 1A COURBE C	MERLIN GERIN	24196
QF7	031	DISJONCTEUR C60N BI 1A COURBE C	MERLIN GERIN	24196
QF8	032	DISJONCTEUR C60N BI 2 A COURBE C	MERLIN GERIN	24197
	032	BLOC VIGI C60 = 25A BI 220-415 VAC 30mA	MERLIN GERIN	26509
QF9	032	DISJONCTEUR C60N BI 3A COURBE C	MERLIN GERIN	24198
QF10	034	DISJONCTEUR C60H-DC UNI 2 A COURBE C	MERLIN GERIN	61502
QF11	034	DISJONCTEUR C60H-DC UNI 1 A COURBE C	MERLIN GERIN	61501
QF12	034	DISJONCTEUR C60H-DC UNI 1 A COURBE C	MERLIN GERIN	61501
QF13	034	DISJONCTEUR C60H-DC UNI 2 A COURBE C	MERLIN GERIN	61502
QF14	034	DISJONCTEUR C60H-DC UNI 2 A COURBE C	MERLIN GERIN	61502
QF15	035	DISJONCTEUR C60H-DC UNI 1 A COURBE C	MERLIN GERIN	61501
QF16	035	DISJONCTEUR C60H-DC UNI 1 A COURBE C	MERLIN GERIN	61501
QF17	035	DISJONCTEUR C60H-DC UNI 1 A COURBE C	MERLIN GERIN	61501
QF18	035	DISJONCTEUR C60H-DC UNI 2 A COURBE C	MERLIN GERIN	61502
	035	CONTACT OF+SD/OF	MERLIN GERIN	26929
QF19	035	DISJONCTEUR C60H-DC UNI 2 A COURBE C	MERLIN GERIN	61502
	035	CONTACT OF+SD/OF	MERLIN GERIN	26929
QF20	035	DISJONCTEUR C60H-DC UNI 1 A COURBE C	MERLIN GERIN	61501
U1	033	ALIMENTATION REGULEE A DECOUP. MONO 100...240VAC/24VDC	PHOENIX CONTACT	2866323
U2	033	ALIMENTATION REGULEE A DECOUP. MONO 100...240VAC/24VDC	PHOENIX CONTACT	2866323
U21	038	ISOLATEUR DE LIGNE RS485, 24Vcc, ISOLATION 2.5KV	ETIC	SI 485
U31	041	EXTENSEUR DE LIAISON RS485	EQUIP'TRANS	EL485RD2/230VAC
U32	042	EXTENSEUR DE LIAISON RS485	EQUIP'TRANS	EL485RD2/230VAC
U33	042	EXTENSEUR DE LIAISON RS485	EQUIP'TRANS	EL485RD2/230VAC
U34	041	EXTENSEUR DE LIAISON RS485	EQUIP'TRANS	EL485RD2/230VAC
U41	046	SWITCH ETHERNET 6 PORTS 10/100 TX ET 2 PORTS 100 FX-MM	TELEMECANIQUE	TCSESM083F2CU0
W001	040	CABLE MULTICONDUCTEURS BLINDE RS485	TELEMECANIQUE	490NAA27101
W002	040	CABLE MULTICONDUCTEURS BLINDE RS485	TELEMECANIQUE	490NAA27101
W003	040	CABLE MULTICONDUCTEURS BLINDE RS485	TELEMECANIQUE	490NAA27101
W004	040	CABLE MULTICONDUCTEURS BLINDE RS485	TELEMECANIQUE	490NAA27101
W005	053	CABLE MULTICONDUCTEURS BLINDE RS485	TELEMECANIQUE	490NAA27101
W006	041	CABLE MULTICONDUCTEURS BLINDE RS485	TELEMECANIQUE	490NAA27101
W007	041	CABLE MULTICONDUCTEURS BLINDE RS485	TELEMECANIQUE	490NAA27101
W008	042	CABLE MULTICONDUCTEURS BLINDE RS485	TELEMECANIQUE	490NAA27101
W009	042	CABLE MULTICONDUCTEURS BLINDE RS485	TELEMECANIQUE	490NAA27101
W010	042	CABLE MULTICONDUCTEURS BLINDE RS485	TELEMECANIQUE	490NAA27101
W011	080	CORDON MODBUS RS485, 1 CONNECTEUR RJ45 ET 1 CONNECTEUR SUB-D 15 CONTACTS, 3 METRES	TELEMECANIQUE	VW3 A8 306
W012	038	CABLE MULTICONDUCTEURS BLINDE RS485	TELEMECANIQUE	490NAA27101
W013	038	CABLE MULTICONDUCTEURS BLINDE RS485	TELEMECANIQUE	490NAA27101
W014	059	CABLE MULTICONDUCTEURS BLINDE RS485	TELEMECANIQUE	490NAA27101
W015	059	CABLE MULTICONDUCTEURS BLINDE RS485	TELEMECANIQUE	490NAA27101
W016	059	CABLE MULTICONDUCTEURS BLINDE RS485	TELEMECANIQUE	490NAA27101

Ind. Rev	Date Date	Modification / Modification	Archiv. Micro-filmed	Ind. Rev	Date Date	Modification / Modification	Archiv. Micro-filmed
03	15/04/2010	Ajout alimentation ACE949 SM6 et mise à jour suivant revue de detail du 150410					
02	02/04/2010	Modification alimentation M340					
01	24/03/2010	Edition originale / First issue					

NOMENCLATURE

CASINO

ISTRES

Schneider Electric

0298089000

Projet - No commande / Project - Order No.: FPVPB1459

Indice / Rev: 03

Folio / Sheet: 201

The technical information contained in this document is the exclusive propery of Schneider Electric Industries S.A.S and cannot be used or disclosed to third parties of any kind without its written consent. Only those drawings and diagrams permitted under contract are to be used for the purpose shown in the diagrams. All devices shown in the diagrams are in open position, drawn out with operating mechanism discharged and all power sources off.

La propriété exclusive de Schneider Electric Industries S.A.S et ne peuvent etre utilisées ou divulguées a des tiers quels qu'ils soient sans son accord écrit. Seuls nous engageant pour ce document les plans et schéma annexés au contrat. Les appareils représentés sur ce schéma sont en position ouvert - désarmés - débrochés - toutes sources coupées.

Les informations techniques contenues dans ce document sont la propriete exclusive de Schneider Electric Industries S.A.S

Nom composant / Component name (Localisation / Location, Installation / Function, Repère / Tag)	Page / Sheet	Designation	Fabricant / Manufacturer	Ref. fabricant / Manufacturer Ref.
W017	059	CABLE MULTICONDUCTEURS BLINDE RS485	TELEMECANIQUE	490NAA27101
WAI0103A	081	CORDON PREEQUIPE POUR CONNECTION BMX AMI 0410 ET ABE 7CPA41*, 3m	TELEMECANIQUE	BMX FCA300
WDI0104A	082	CORDON PREEQUIPE POUR CONNECTEUR 40 CONTACTS 2x20 FILS, 2m	TELEMECANIQUE	BMX FCC 203
WDI0104B	084	CORDON PREEQUIPE POUR CONNECTEUR 40 CONTACTS 2x20 FILS, 2m	TELEMECANIQUE	BMX FCC 203
WDI0105A	086	CORDON PREEQUIPE POUR CONNECTEUR 40 CONTACTS 2x20 FILS, 2m	TELEMECANIQUE	BMX FCC 203
WDI0105B	088	CORDON PREEQUIPE POUR CONNECTEUR 40 CONTACTS 2x20 FILS, 2m	TELEMECANIQUE	BMX FCC 203
WET001	046	CORDON RESEAU ETHERNET BLINDE, CATEGORIE 5, PAIRE TORSADEE DROIT 2M	TELEMECANIQUE	490 NTW 000 02
WET002	046	CORDON RESEAU ETHERNET BLINDE, CATEGORIE 5, PAIRE TORSADEE DROIT 2M	TELEMECANIQUE	490 NTW 000 02
WO001	045	CORDON ZIPCORD SC-PC/SC-PC MULTIMODE 62.5/125µm 2.8mm, 2m, ORANGE	ICTL	502101004
X01	045	COFFRET FIDJI V2 FOLAN 12SC AVEC MODULE DE CONNECTION DIRECT	ICTL	621081008
X1		BLOC DE JONCTION SECTIONNABLE A COUTEAU 2.5mm2, GRIS, 5mm	TELEMECANIQUE	AB1RRNSC235U2
X2		BLOC DE JONCTION SECTIONNABLE A COUTEAU 2.5mm2, GRIS, 5mm	TELEMECANIQUE	AB1RRNSC235U2
		CLOISON POUR BLOCS DE JONCTION, EPAISSEUR 1.5mm	TELEMECANIQUE	AB1RRNAC243GR
X3		BLOC DE JONCTION SECTIONNABLE A COUTEAU 2.5mm2, GRIS, 5mm	TELEMECANIQUE	AB1RRNSC235U2
X021		BLOC DE JONCTION SECTIONNABLE A COUTEAU 2.5mm2, GRIS, 5mm	TELEMECANIQUE	AB1RRNSC235U2
		CLOISON POUR BLOCS DE JONCTION, EPAISSEUR 1.5mm	TELEMECANIQUE	AB1RRNAC243GR
X031		BLOC DE JONCTION SECTIONNABLE A COUTEAU 2.5mm2, GRIS, 5mm	TELEMECANIQUE	AB1RRNSC235U2
		CLOISON POUR BLOCS DE JONCTION, EPAISSEUR 1.5mm	TELEMECANIQUE	AB1RRNAC243GR
X041		BLOC DE JONCTION SECTIONNABLE A COUTEAU 2.5mm2, GRIS, 5mm	TELEMECANIQUE	AB1RRNSC235U2
		CLOISON POUR BLOCS DE JONCTION, EPAISSEUR 1.5mm	TELEMECANIQUE	AB1RRNAC243GR
X043		BLOC DE JONCTION SECTIONNABLE A COUTEAU 2.5mm2, GRIS, 5mm	TELEMECANIQUE	AB1RRNSC235U2
		CLOISON POUR BLOCS DE JONCTION, EPAISSEUR 1.5mm	TELEMECANIQUE	AB1RRNAC243GR
X051		BLOC DE JONCTION SECTIONNABLE A COUTEAU 2.5mm2, GRIS, 5mm	TELEMECANIQUE	AB1RRNSC235U2
		CLOISON POUR BLOCS DE JONCTION, EPAISSEUR 1.5mm	TELEMECANIQUE	AB1RRNAC243GR
XAI0103A	081	EMBASE DE RACCORDEMENT 4 VOIES D'ENTREES ANA	TELEMECANIQUE	ABE 7CPA410
XDI0104A	082	EMBASE DE RACCORDEMENT PASSIVE 16 VOIES	TELEMECANIQUE	ABE 7H16S21
XDI0104B	084	EMBASE DE RACCORDEMENT PASSIVE 16 VOIES	TELEMECANIQUE	ABE 7H16S21
XDO0105A	086	EMBASE DE SORTIES A RELAIS 16 VOIES	TELEMECANIQUE	ABE 7R16T230
XDO0105B	088	EMBASE DE SORTIES A RELAIS 16 VOIES	TELEMECANIQUE	ABE 7R16T230
XKA1		BLOC DE JONCTION SECTIONNABLE A COUTEAU 2.5mm2, GRIS, 5mm	TELEMECANIQUE	AB1RRNSC235U2
		CLOISON POUR BLOCS DE JONCTION, EPAISSEUR 1.5mm	TELEMECANIQUE	AB1RRNAC243GR
XRS1		BLOC DE JONCTION SECTIONNABLE A COUTEAU 2.5mm2, GRIS, 5mm	TELEMECANIQUE	AB1RRNSC235U2
		CLOISON POUR BLOCS DE JONCTION, EPAISSEUR 1.5mm	TELEMECANIQUE	AB1RRNAC243GR
Z1	030	FILTRE CEM FN 680, COURANT DE SERVICE DE 1 A 10A	SCHAFFNER	FN 682-6.5/06

The technical information contained in this document is the exclusive propery of Schneider Electric Industries S.A.S and cannot be used or disclosed to third parties of any kind without its written consent. Only those drawings and documents permitted under the terms of the contract may be used for the purpose shown in the drawings and are in open position, drawn out with operating mechanism discharged and all power sources off.

Les informations techniques contenues dans ce document sont la propriete exclusive de Schneider Electric Industries S.A.S et ne peuvent etre utilisees ou divulguees a des tiers quels qu'ils soient sans son accord ecrit. Seuls nous engagent les dessins et documents admis dans le cadre du contrat et dessinés en position ouvert - désarmés - débrochés - toutes sources coupées, sur ce schéma sont en position ouvert - désarmés - débrochés - toutes sources coupées.

Ind. / Rev	Date / Date	Modification / Modification	Archiv. / Micro-filmed	Ind. / Rev	Date / Date	Modification / Modification	Archiv. / Micro-filmed
03	15/04/2010	Ajout alimentation ACE949 SM6 et mise à jour suivant revue de detail du 150410					
02	02/04/2010	Modification alimentation M340					
01	24/03/2010	Edition originale / First issue					

NOMENCLATURE

CASINO

ISTRES

Schneider Electric

0298089000

Projet - No commande / Project - Order No.	Indice / Rev	Folio / Sheet
FPVPB1459	03	202