The technical information contained in this document is the exclusive property of Schneider Electric Industries S.A.S and cannot be used or disclosed to third parties of any kind without the written consent. Only those drawings and diagrams marked "Issued after order" can be used for execution. All devices shown in this diagrams are in open position, drawn out with operating mechanism discharged and all power sources off.

Les informations techniques contenues dans ce document sont la propriete exclusive de Schneider Electric Industries S.A.S et ne peuvent etre utilisees ou divulguees a des tiers quels qu'ils soient sans son accord ecrit. Seuls vous engagent les dessins et schemas marqués "Emis apres commande". Les appareils representes sur ce schéma sont en position ouvert - désarmés - toutes sources coupées.

DOE

Ind Rev	Date Date	Modification / Modification	Nom / Name	Visa	Nom / Name	Visa	Nom / Name	Visa	Archiv. Micro-filmed
F	28/09/2011	DOE	G.CERCIAT		A.SADORGE		G.RAYBAUT		
E	04/08/2011	Mise à jours TQC chantier	N.DAMS		A.SADORGE		G.RAYBAUT		
D	19/05/2011	Mise à jours	N.DAMS		A.SADORGE		G.RAYBAUT		
C	16/11/2010	MAJ	B.VIANNEY		F DAVILA				
B	28/10/2010	MAJ	B VIANNEY		F DAVILA				
A	24/09/2010	Edition originale / First issue	B VIANNEY		F DAVILA				
			Dessine / Drawn		Verifie / Checked		Approuve / Approved		

BOCAGE B250
PTR1 + PDL
REGIME DE NEUTRE TNS
250 KVA
POSTE DE TRANSFO. ET LIVRAISON

PARC PHOTOVOLTAIQUE CASINO
CARCASSONNE
PDL + PTR1

Echelle
Scale

Unite / Department
EPSYS

Schneider Electric

Code diffusion
Distribution code

Projet - No commande
Project - Order No.
473104

SAP1005003

Indice
Rev
F

Folio
Sheet
001

Format SEE A3 garde - 06/2003

The technical information contained in this document is the exclusive property of Schneider Electric Industries S.A.S and cannot be used or disclosed to third parties without the express written consent of those drawings and diagrams. Unless otherwise specified, the diagrams are in open position, drawn out with operating mechanism discharged and all power sources off.

Les informations techniques contenues dans ce document sont la propriete exclusive de Schneider Electric Industries S.A.S et ne peuvent etre utilisees ou divulguees a des tiers sans son accord ecrit. Sauf indications contraires, les appareils pour lesquels des schemas developpes ou de principe sont utilisés, les sources sont coupées. Les appareils représentés sur ce schéma sont en position ouvert - désarmés - décrochés - toutes sources coupées.

Folio Sheet	Designation	Indice de modification Revision									
001	PAGE DE GARDE	A	B	C	D	E	F				
002	Récap folios A3 (2 colonnes)	A	B	C	D	E	F				
003	UNIFILAIRE	A	B	D							
004	UNIFILAIRE	A	C	D	E						
005	UNIFILAIRE	A	C	E							
006	UNIFILAIRE	A	C								
007	UNIFILAIRE	A	C								
009	UNIFILAIRE	A									
010	CIRCUIT DE TERRE PTR1	A	B	C							
011	PUISSANCE ARRIVEE PTR1	A	B	C	D						
012	PUISSANCE ARRIVEE PTR1	A	C	D							
013	PUISSANCE DEPARTS PTR1	A	B	C							
014	PUISSANCE DEPARTS PTR1	A									
015	PUISSANCE DEPARTS PTR1	A	C	D							
016	PUISSANCE DEPARTS PTR1	A	C	D							
017	PUISSANCE ONDULEUR 5KVA PTR1	A	C								
018	RESEAU ONDULE 230V PTR1	A	B	C	D						
019	RESEAU ONDULE 230V PTR1	A	C	D	E						
020	CIRCUIT ARRET D'URGENCE PTR1	A	B	D	E						
022	SYNTHESE POSITION DISJONCTEURS NON PRIORITAIRES PTR1	A	C	D							
023	SYNTHESE POSITION DISJONCTEURS PROTECTION PRODUCTION PRIORITAI	A	B	C	D						
024	PROTECTION TRANSFO ELEVATEUR PTR1	A	C	E							
025	PROTECTION TRANSFO ELEVATEUR PTR1	A	B	C	D						
026	INTERLIAISONS PORTES / ARMOIRE PLC	A									
027	INTERLIAISONS ARMOIRE XANTREX PTR1	A									
028	INTERLIAISONS SONDE / ARMOIRE PLC PTR1	A									
029	CARACTERISTIQUES PTR1	A									
030	FAV COFFRET BT VUE AVEC PLASTRONS VUE AVEC PLASTRONS PTR1	A	C								
031	FAV COFFRET BT (détail) PTR1	A	C								
032	FAV COFFRET TR1 PTR1	B									
034	PUISSANCE GT250E 1 PTR1	A	B								
035	PUISSANCE TRANSFO PTR1	A	B	D							
038	CIRCUIT DE TERRE PDL	A	C								
039	PUISSANCE DEPARTS 400V COFFRET BT PDL	C	D								
040	PUISSANCE DEPARTS 400V COFFRET BT PDL	A	C								
041	PUISSANCE DEPARTS 400V COFFRET BT PDL	A	B	C							
042	PUISSANCE DEPARTS 400V COFFRET BT PDL	A	C								
044	PUISSANCE ONDULEUR 1KVA COFFRET BT PDL	A	C								
045	RESEAU ONDULE 230V COFFRET BT PDL	A	B	C							
048	SYNTHESE POSITION DISJONCTEURS NON PRIORITAIRES MONITORING COF	A	C	D							
049	SYNTESE POSITION DISJONCTEURS PROTECTION PRODUCTION PRIORITAIR	A	C	D							
050	DISTRIBUTION 48VCC COFFRET 48VCC PDL	A	C								

Folio Sheet	Designation	Indice de modification Revision									
051	SYNTHESE POSITION DISJONCTEURS 48VCC PRIORITAIRES COFFRET 48VC	A									
053	COFFRET BN DEIE BORNIER DEIE PDL	A	C	D							
054	COFFRET BN DEIE BORNIER DEIE PDL	A	F								
056	INTERLIAISONS CELLULES HT / ARMOIRE MONITORING PDL	A	C								
057	INTERLIAISONS CELLULES HT / ARMOIRE MONITORING PDL	A	E								
058	INTERLIAISONS SONDES ET MODEM / ARMOIRE MONITORING PDL	A									
060	INTERLIAISONS CELLULES HT PDL	A									
061	INTERLIAISONS CELLULES HT PDL	A									
062	CHASSIS DE COMPTAGE PDL	A	B	C							
063	CARACTERISTIQUES COFFRET BT PDL	A									
065	FAV COFFRET BT VUE AVEC PLASTRONS PDL	A	B	C	E						
066	FAV COFFRET BT (détail)	B	C	E							
067	FAV COFFRET BN DEIE VUE AVEC ET SANS PORTE PDL	A									
068	FAV GAINE BHRD + PARAFOUDRES	B	C								
069	REPARTITEUR TELEPHONIQUE PARAFOUDRE PDL	A									
070	REPARTITEUR TELEPHONIQUE PARAFOUDRE PDL	A									
073	Nomenclature matériel CEI	A	B	C							
074	Nomenclature matériel CEI	A	B	C							
075	Nomenclature matériel CEI	A	B	C							
076	Nomenclature matériel CEI	A	B	C	D						

Archivage
Microfilmed

Recapitulatif des folios
et indices de modification
Page summary
with modification indexes

PARC PHOTOVOLTAIQUE CASINO
CARCASSONNE
PDL + PTR1

Schneider Electric

SAP1005003

Projet - No commande Project - Order No.	Indice Rev	Folio Sheet
473104	F	002

Format SEE A3 recap 2 - 06/2003

The technical information contained in this document is the exclusive property of Schneider Electric Industries S.A.S and cannot be used or disclosed to third parties without written consent. Only those drawings and diagrams marked "for design" or "for construction" are intended for execution. All devices shown in the diagrams are in open position, drawn out with operating mechanism discharged and all power sources off.

Les informations techniques contenues dans ce document sont la propriete exclusive de Schneider Electric Industries S.A.S et ne peuvent etre utilisees ou divulguees a des tiers quels qu'ils soient sans son accord ecrit. Seuls ceux qui ont ete ecrits "pour conception" ou "pour execution" peuvent etre utilisees. Les appareils representes sur ce schema sont en position ouvert - desarmes - debrochés - toutes sources coupées.

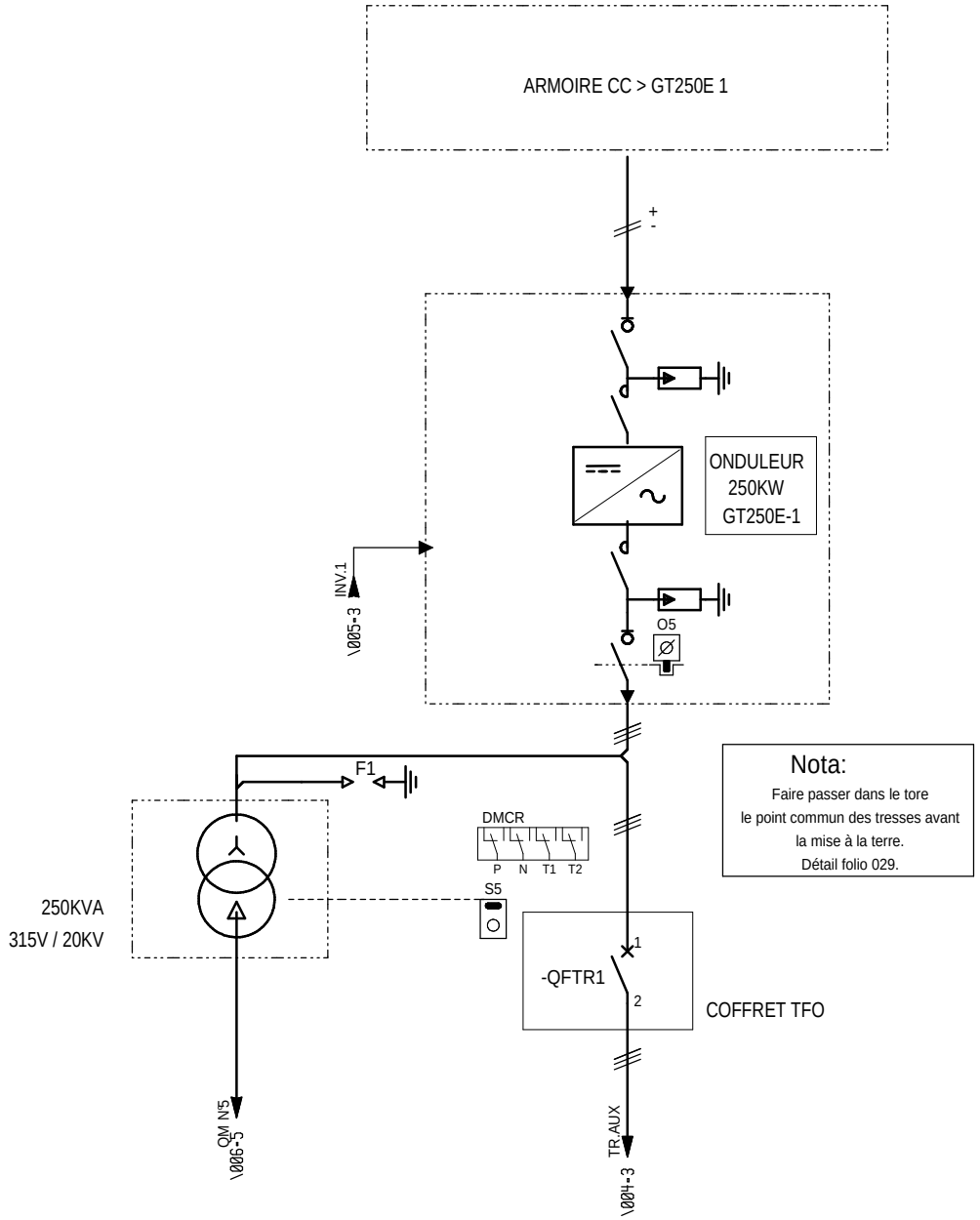

Nota:
Faire passer dans le tore
le point commun des tresses avant
la mise à la terre.
Détail folio 029.

Ind. Rev	Date Date	Modification / Modification	Archiv. Micro-filmed	Ind. Rev	Date Date	Modification / Modification	Archiv. Micro-filmed
D	19/05/2011	Mise à jours					
B	28/10/2010	MAJ					
A	24/09/2010	Edition originale / First issue					

UNIFILAIRE

PARC PHOTOVOLTAIQUE CASINO
CARCASSONNE
PDL + PTR1

Schneider Electric

SAP1005003

Projet - No commande Project - Order No.	Indice Rev	Folio Sheet
473104	D	003

Format SEE A3 suite - 06/2003

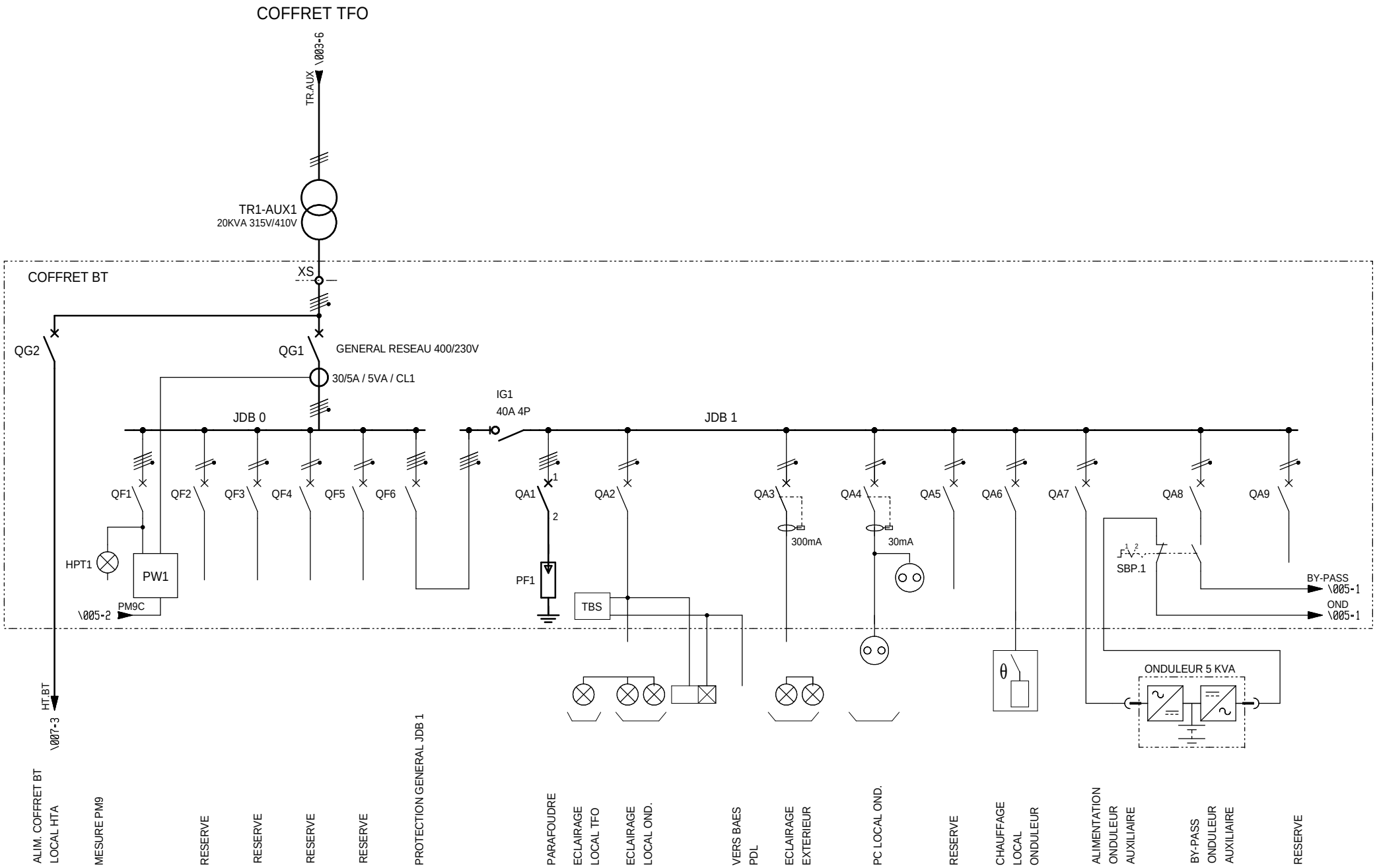

The technical information contained in this document is the exclusive property of Schneider Electric Industries S.A.S and cannot be used or disclosed to a third party without its written consent. Only those drawings and diagrams entitled after execution are valid. All devices shown in the diagrams are in open position, drawn out with operating mechanism discharged and all power sources off.

Les informations techniques contenues dans ce document sont la propriete exclusive de Schneider Electric Industries S.A.S et ne peuvent etre utilisees ou divulguees a des tiers quels qu'ils soient sans son accord ecrit. Seuls toute engagement par ecrit de la societe Schneider Electric Industries S.A.S peut en etre le fondement. Les appareils representes sur ce schema sont en position ouvert - desarmes - debroches - toutes sources coupees.

Ind. Rev	Date Date	Modification / Modification	Archiv. Micro-filmed	Ind. Rev	Date Date	Modification / Modification	Archiv. Micro-filmed
D	19/05/2011	Mise à jours					
C	16/11/2010	MAJ					
A	24/09/2010	Edition originale / First issue		E	04/08/2011	Mise à jours TQC chantier	

UNIFILAIRE

PARC PHOTOVOLTAIQUE CASINO
CARCASSONNE
PDL + PTR1

Schneider Electric

SAP1005003

Projet - No commande / Project - Order No.	Indice / Rev	Folio / Sheet
473104	E	004

Format SEE A3 suite - 06/2003

The technical information contained in this document is the exclusive property of Schneider Electric Industries S.A.S and cannot be used or disclosed to any third parties without written consent. Only those drawings and diagrams intended for operation are included in this document. All devices shown in this drawing are in open position, drawn out with operating mechanism discharged and all power sources off.

Les informations techniques contenues dans ce document sont la propriete exclusive de Schneider Electric Industries S.A.S et ne peuvent etre utilisees ou divulguees a des tiers quels qu'ils soient sans son accord ecrit. Seuls route engagement pour ce schema sont en position ouvert - desarmes - debrochés - toutes sources coupées. Les appareils representes sur ce schéma sont en position ouvert - ensemble mecanisme de commande - toutes sources coupées.

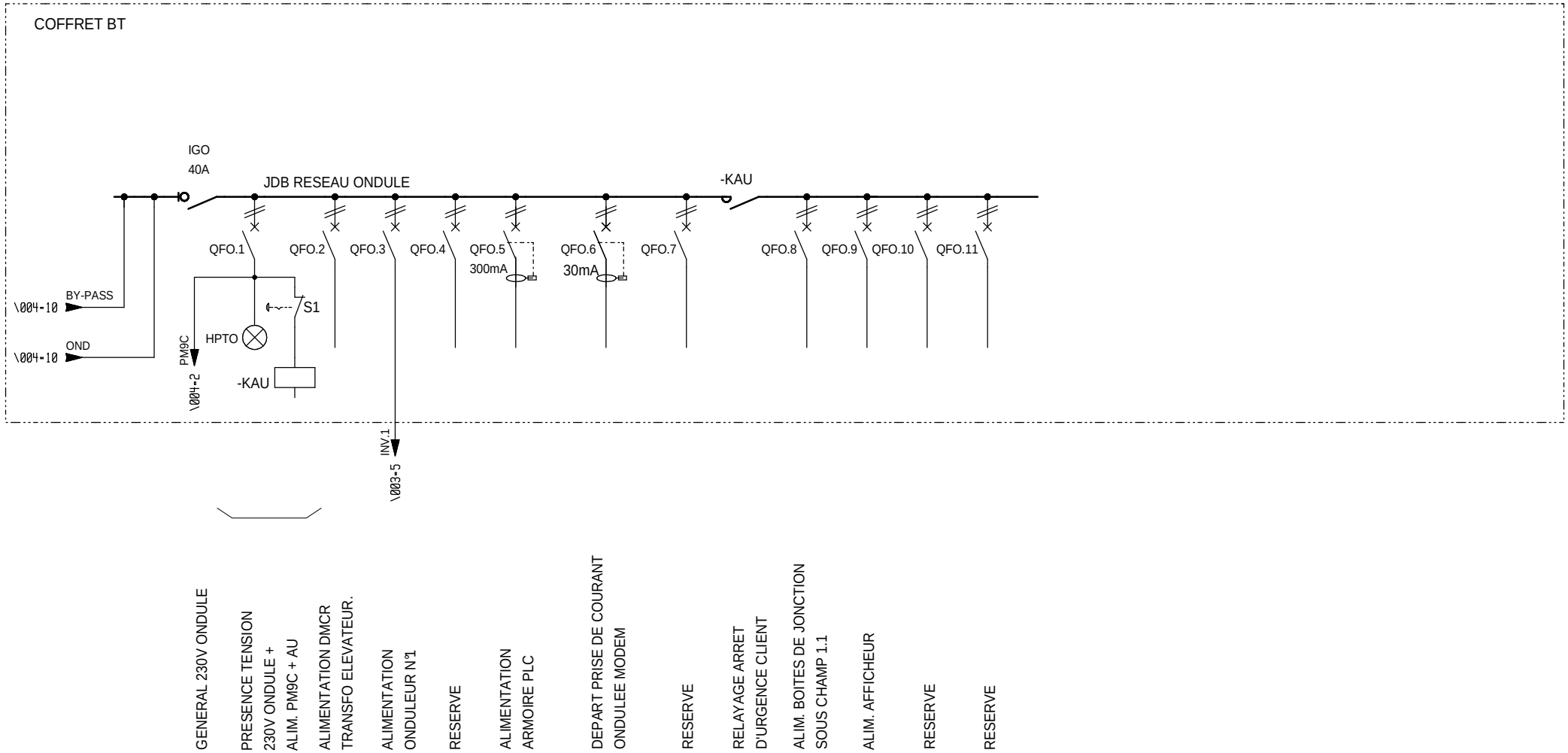

Ind. Rev	Date Date	Modification / Modification	Archiv. Micro-filmed	Ind. Rev	Date Date	Modification / Modification	Archiv. Micro-filmed
E	04/08/2011	Mise à jours TQC chantier					
C	16/11/2010	MAJ					
A	24/09/2010	Edition originale / First issue					

UNIFILAIRE

PARC PHOTOVOLTAIQUE CASINO
CARCASSONNE
PDL + PTR1

Schneider Electric

SAP1005003

Projet - No commande Project - Order No.	Indice Rev	Folio Sheet
473104	E	005

Format SEE A3 suite - 06/2003

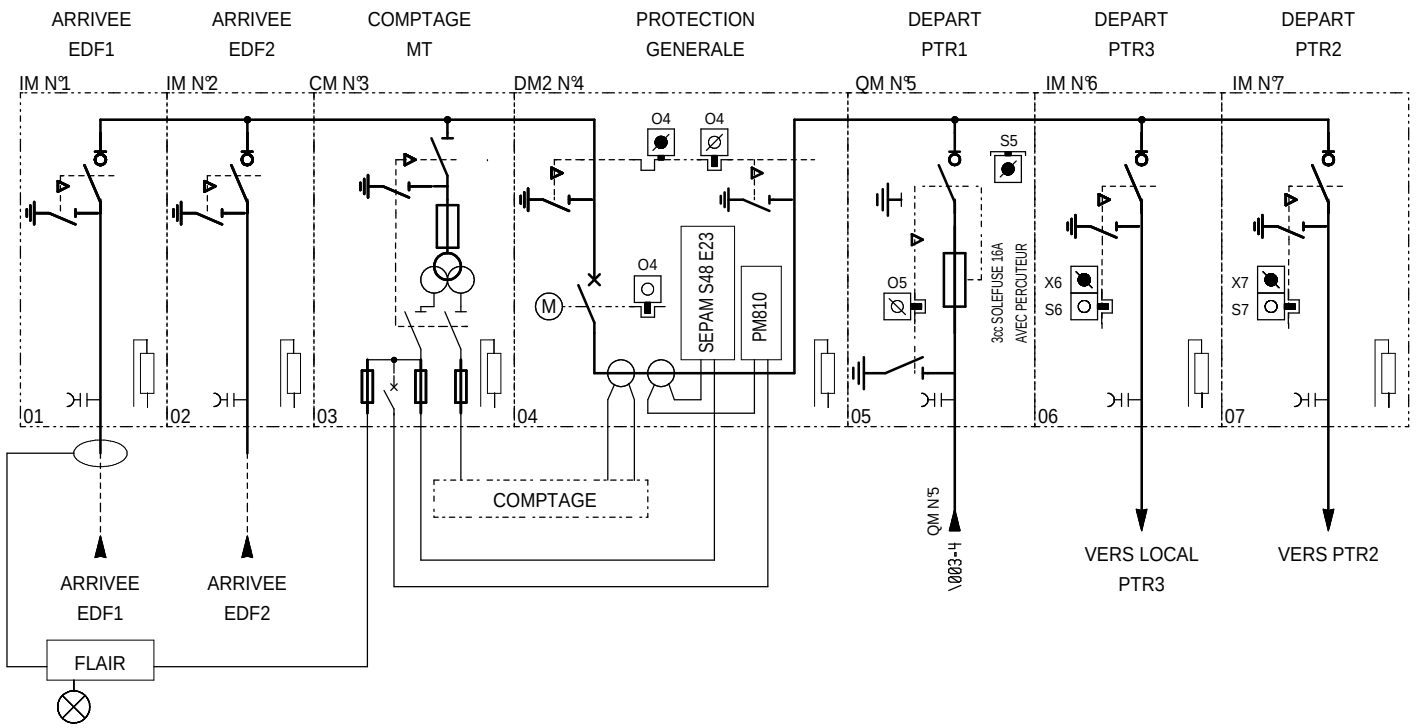

The technical information contained in this document is the exclusive property of Schneider Electric Industries S.A.S and cannot be used or disclosed to a third party without its written consent. Only those drawings and diagrams marked "for construction" are intended for use. Only those drawings and diagrams marked "for construction" are in open position, drawn out with operating mechanism discharged and all power sources off.

Les informations techniques contenues dans ce document sont la propriete exclusive de Schneider Electric Industries S.A.S et ne peuvent etre utilisees ou divulguees a des tiers quels qu'ils soient sans son accord ecrit. Seuls sont engagent contractuellement les schemas et plans d'ensemble. Les appareils representes sur ce schema sont en position ouvert - desarmes - debrochés - toutes sources coupées.

Ind. Rev	Date Date	Modification / Modification	Archiv. Micro-filmed	Ind. Rev	Date Date	Modification / Modification	Archiv. Micro-filmed
C	19/11/2010	MAJ					
A	24/09/2010	Edition originale / First issue					

UNIFILAIRE

PARC PHOTOVOLTAIQUE CASINO
CARCASSONNE
PDL + PTR1

Schneider Electric

SAP1005003

Projet - No commande Project - Order No.	Indice Rev	Folio Sheet
473104	C	006

Format SEE A3 suite - 06/2003

The technical information contained in this document is the exclusive property of Schneider Electric Industries S.A.S and cannot be used or disclosed to any third party without its written consent. Only those drawings and diagrams marked "Issued for execution" are authorized for execution. All devices shown in the diagrams are in open position, drawn out with operating mechanism discharged and all power sources off.

Les informations techniques contenues dans ce document sont la propriete exclusive de Schneider Electric Industries S.A.S et ne peuvent etre utilisees ou divulguees a des tiers quels qu'ils soient sans son accord ecrit. Seuls ceux marqués "Emis pour execution" sont autorisés pour execution. Les appareils représentés sur ce schéma sont en position ouvert - désarmés - débrochés - toutes sources coupées.

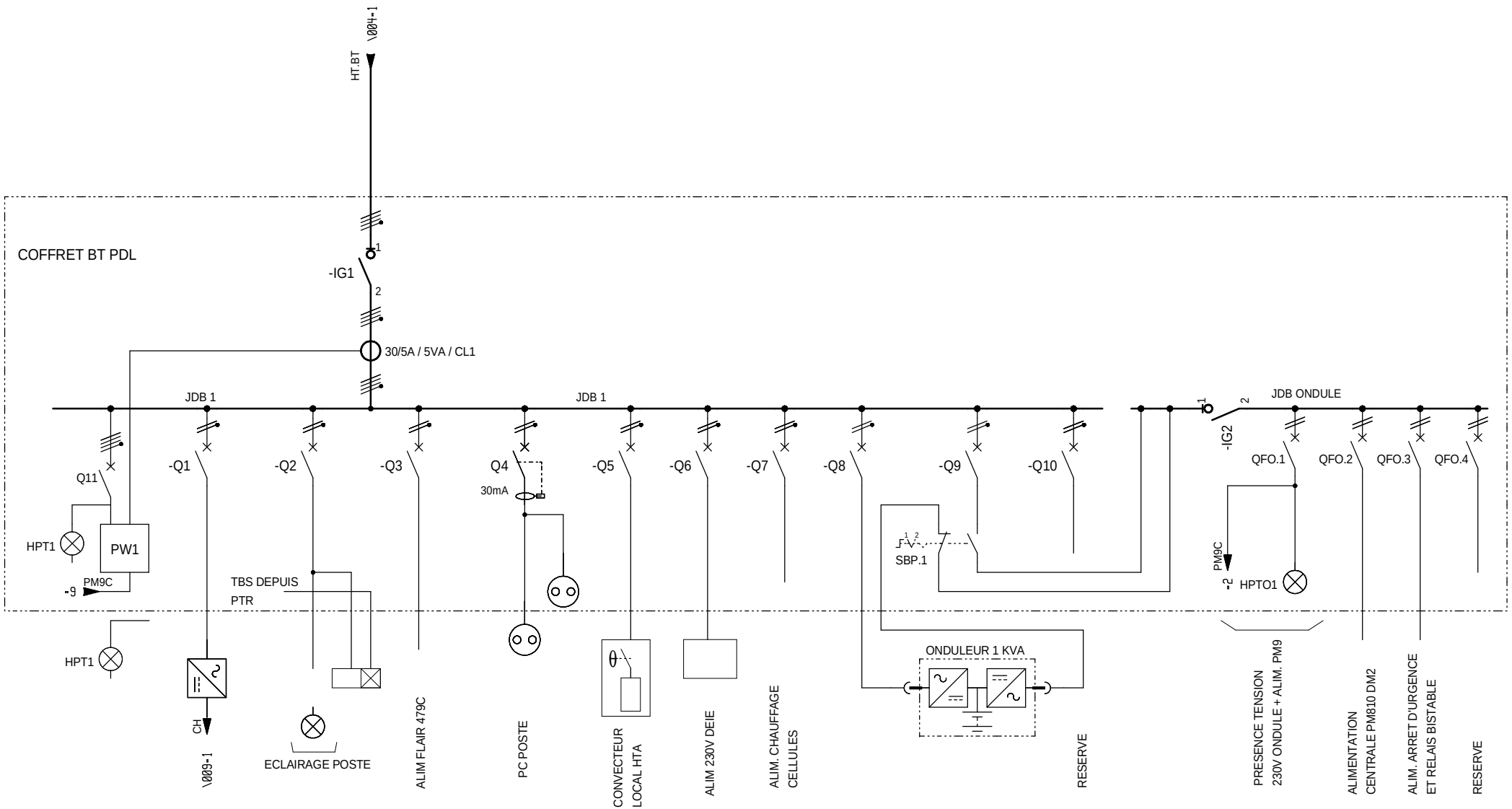

Ind. Rev	Date Date	Modification / Modification	Archiv. Micro-filmed	Ind. Rev	Date Date	Modification / Modification	Archiv. Micro-filmed
C	16/11/2010	MAJ					
A	24/09/2010	Edition originale / First issue					

UNIFILAIRE

PARC PHOTOVOLTAIQUE CASINO
CARCASSONNE
PDL + PTR1

Schneider Electric

SAP1005003

Projet - No commande Project - Order No.	Indice Rev	Folio Sheet
473104	C	007

Format SEE A3 suite - 06/2003

The technical information contained in this document is the exclusive property of Schneider Electric Industries S.A.S and cannot be used or disclosed to any third parties without its written consent. Only those drawings and diagrams marked "issued for execution" are to be used for execution. All devices shown in this diagrams are in open position, drawn out with operating mechanism discharged and all power sources off.

Les informations techniques contenues dans ce document sont la propriete exclusive de Schneider Electric Industries S.A.S et ne peuvent etre utilisees ou divulguees a des tiers quels qu'ils soient sans son accord ecrit. Seuls les plans marques "pour execution" peuvent etre utilises pour la construction. Les appareils representes sur ce schema sont en position ouvert - desarmes - deroches - toutes sources coupees.

COFFRET BT PDL

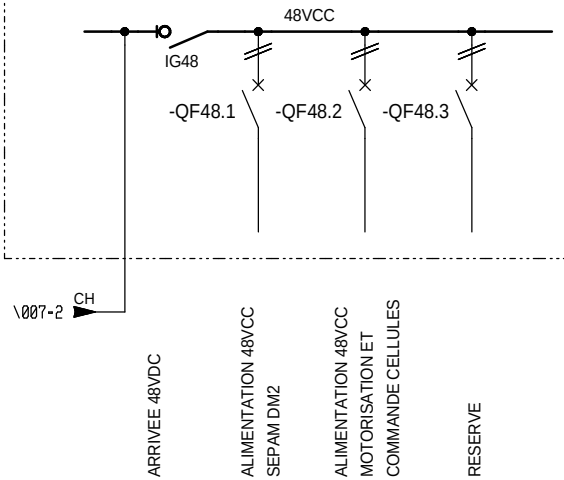

Ind. Rev	Date Date	Modification / Modification	Archiv. Micro-filmed	Ind. Rev	Date Date	Modification / Modification	Archiv. Micro-filmed
A	24/09/2010	Edition originale / First issue					

UNIFILAIRE

PARC PHOTOVOLTAIQUE CASINO
CARCASSONNE
PDL + PTR1

Schneider Electric

SAP1005003

Projet - No commande Project - Order No.	Indice Rev	Folio Sheet
473104	A	009

Format SEE A3 suite - 06/2003

The technical information contained in this document is the exclusive property of Schneider Electric Industries S.A.S and cannot be used or disclosed to a third party without its written consent. Only those drawings and diagrams entitled "Electrical diagram" are delivered for execution. All devices shown in this diagrams are in open position, drawn out with operating mechanism discharged and all power sources off.

Les informations techniques contenues dans ce document sont la propriete exclusive de Schneider Electric Industries S.A.S et ne peuvent etre utilisees ou divulguees a des tiers quels qu'ils soient sans son accord ecrit. Seuls ceux intitules "Schema electrique" doivent etre executes. Les appareils representes sur ce schema sont en position ouvert - desarmes - deroches - toutes sources coupees.

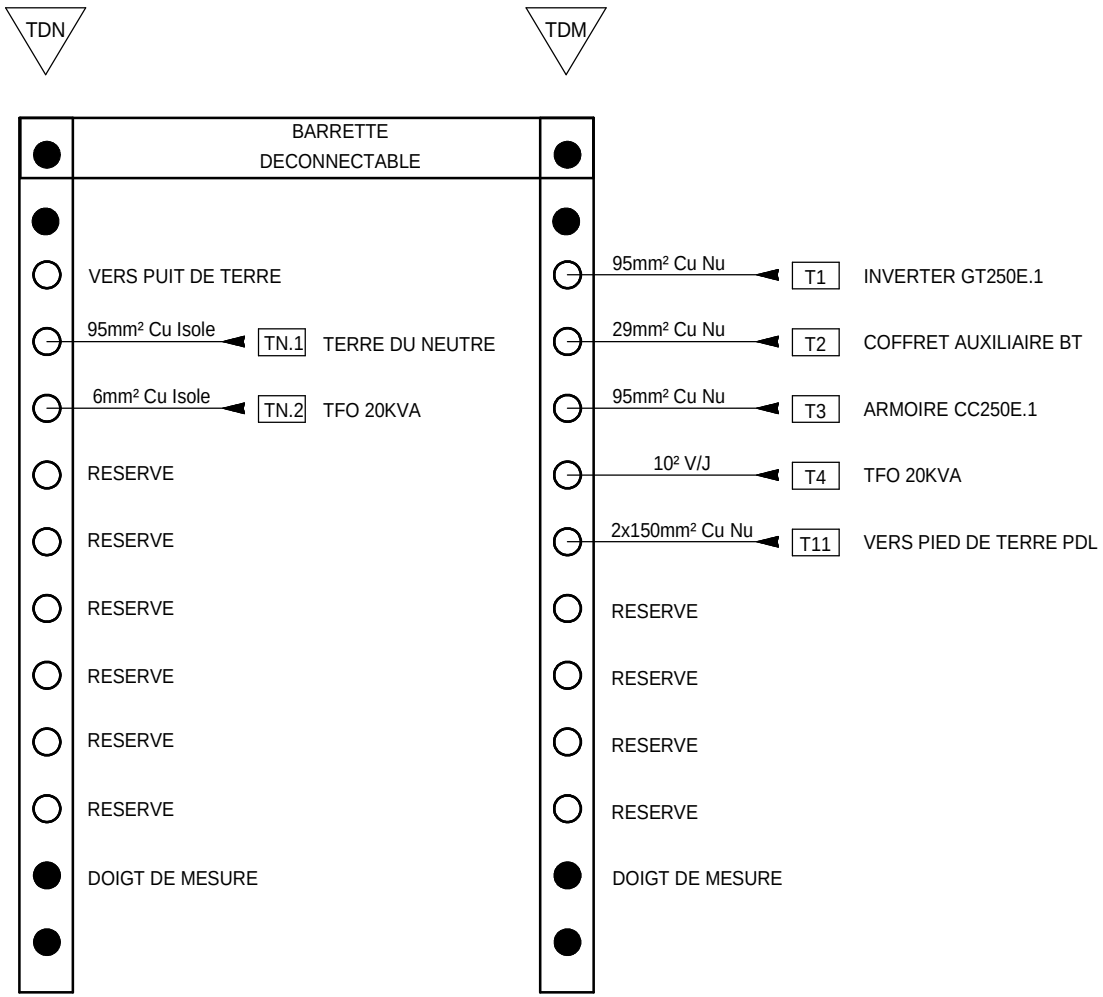

Ind. Rev	Date Date	Modification / Modification	Archiv. Micro-filmed	Ind. Rev	Date Date	Modification / Modification	Archiv. Micro-filmed
C	16/11/2010	MAJ					
B	28/10/2010	MAJ					
A	24/09/2010	Edition originale / First issue					

CIRCUIT DE TERRE
PTR1

PARC PHOTOVOLTAIQUE CASINO
CARCASSONNE
PDL + PTR1

Schneider Electric

SAP1005003

Projet - No commande Project - Order No.	Indice Rev	Folio Sheet
473104	C	010

Format SEE A3 suite - 06/2003

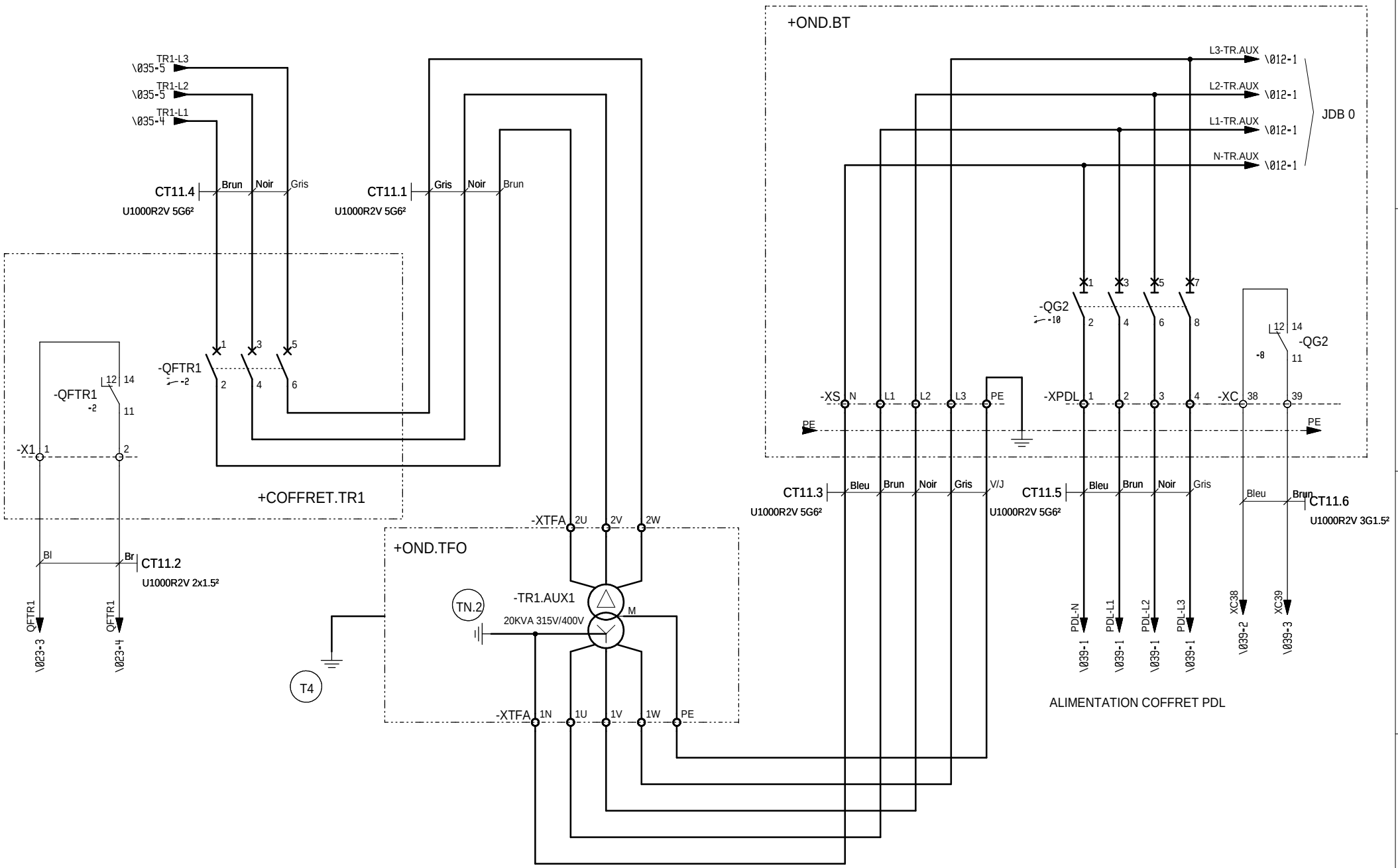

The technical information contained in this document is the exclusive property of Schneider Electric Industries S.A.S and cannot be used or disclosed to others without prior written consent. Only those drawings and diagrams marked "Issued for construction" are intended for use in the field. Unless shown in this diagram are in open position, drawn out with operating mechanism discharged and all power sources off.

Les informations techniques contenues dans ce document sont la propriete exclusive de Schneider Electric Industries S.A.S et ne peuvent etre utilisees ou divulguees a des tiers quels qu'ils soient sans son accord ecrit. Seuls ceux qui ont ete marques "Emis pour construction" peuvent etre utilisees a des fins de realisation. Les appareils representes sur ce schema sont en position ouvert - desarmes - deconnectes - toutes sources coupees.

Ind. Rev	Date Date	Modification / Modification	Archiv. Micro-filmed	Ind. Rev	Date Date	Modification / Modification	Archiv. Micro-filmed
C	18/11/2010	MAJ					
B	28/10/2010	MAJ					
A	24/09/2010	Edition originale / First issue		D	19/05/2011	Mise à jours	

PUISSANCE ARRIVEE
PTR1

PARC PHOTOVOLTAIQUE CASINO
CARCASSONNE
PDL + PTR1

Schneider Electric

SAP1005003

Projet - No commande / Project - Order No.	Indice / Rev	Folio / Sheet
473104	D	011

Format SEE A3 suite - 06/2003

The technical information contained in this document is the exclusive property of Schneider Electric Industries S.A.S and cannot be used or disclosed to any third party without its written consent. All these drawings and diagrams contained herein are intended for working on equipment which is shown in the dead state and are in open position, drawn out with operating mechanism discharged and all power sources off.

Les informations techniques contenues dans ce document sont la propriete exclusive de Schneider Electric Industries S.A.S et ne peuvent etre utilisees ou divulguees a des tiers quels qu'ils soient sans son accord ecrit. Seuls roule engagent les dessins et les diagrammes ci-dessous qui ont ete etablis pour travailler sur ce materiel hors tension. Les appareils representes sur ce schema sont en position ouvert - desarmes - decroches - toutes sources coupees.

+OND.BT	GENERAL ARRIVEE 230/400V	PROTECTION CENTRALE DE MESURE ET PRESENCE TENSION	PROTECTION GENERAL JDB 1	PROTECTION PARAFOUDRE

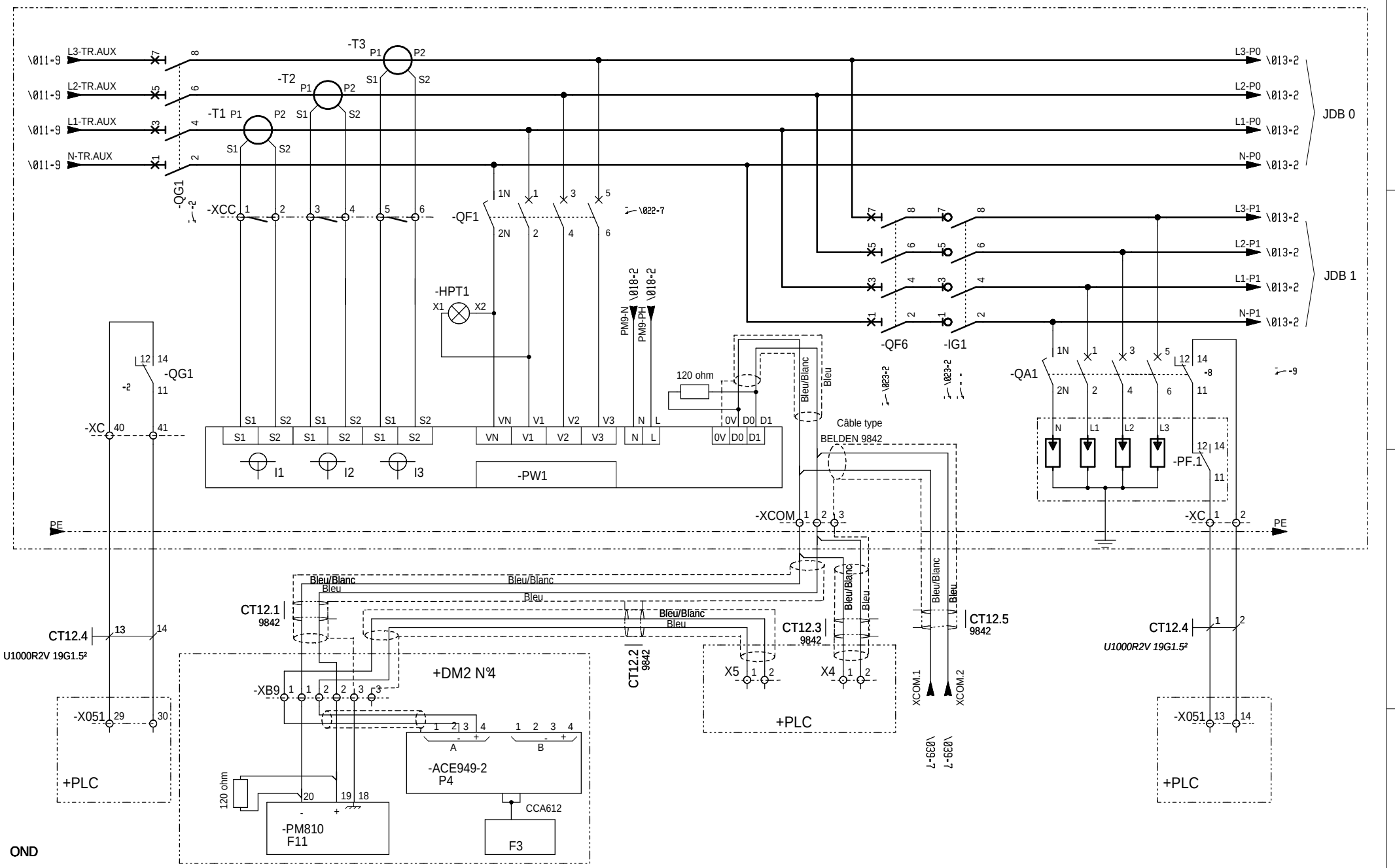

OND

Ind. Rev	Date Date	Modification / Modification	Archiv. Micro-filmed	Ind. Rev	Date Date	Modification / Modification	Archiv. Micro-filmed
D	19/05/2011	Mise à jours					
C	16/11/2010	MAJ					
A	24/09/2010	Edition originale / First issue					

PUISSANCE ARRIVEE
PTR1

PARC PHOTOVOLTAIQUE CASINO
CARCASSONNE
PDL + PTR1

Schneider Electric

SAP1005003

Projet - No commande Project - Order No.	Indice Rev	Folio Sheet
473104	D	012

Format SEE A3 suite - 06/2003

ECLAIRAGE

POSTE DE TRANSFORMATION

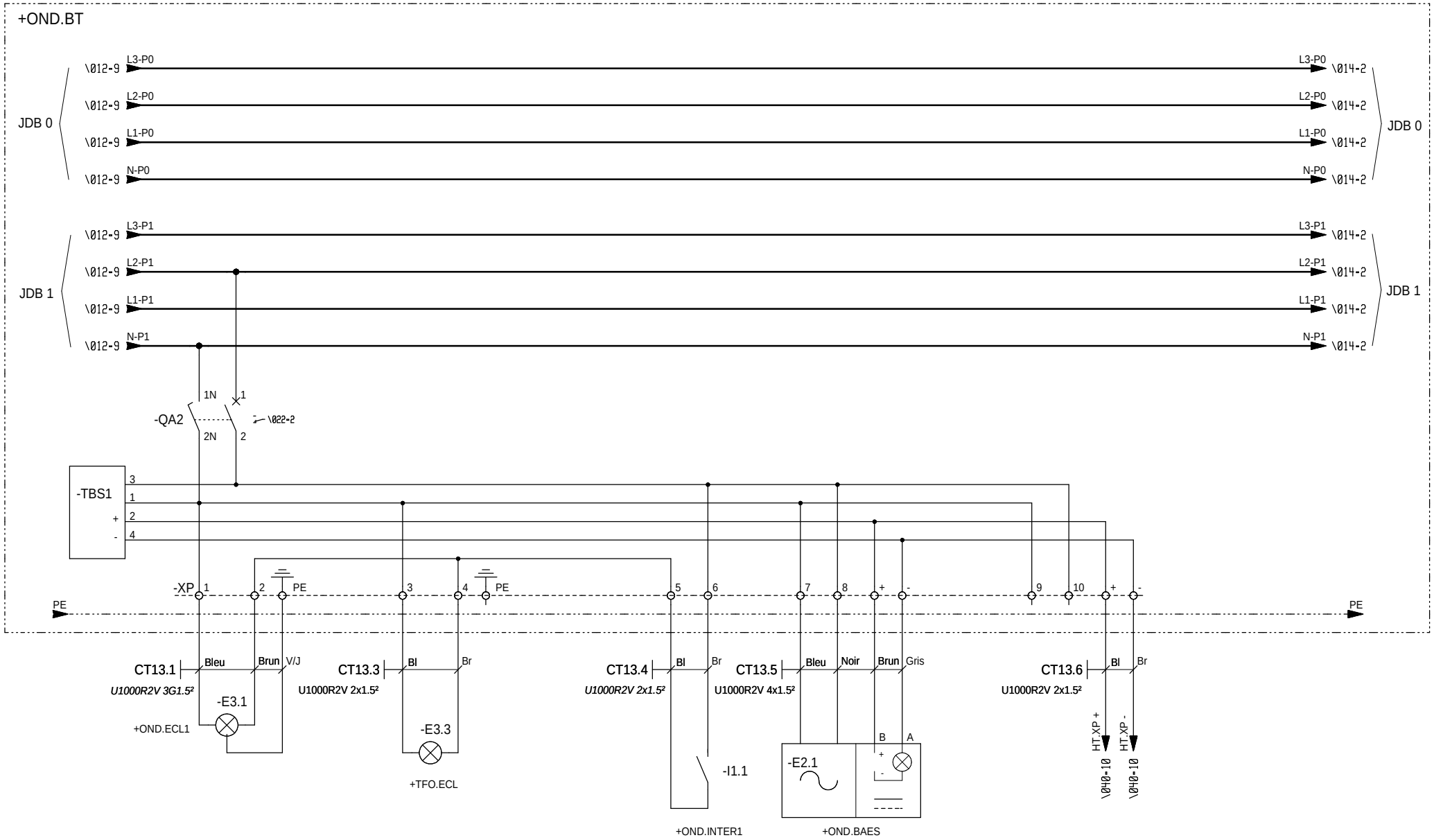

OND

Ind. Rev	Date Date	Modification / Modification	Archiv. Micro-filmed	Ind. Rev	Date Date	Modification / Modification	Archiv. Micro-filmed
C	16/11/2010	MAJ					
B	28/10/2010	MAJ					
A	24/09/2010	Edition originale / First issue					

PUISSANCE DEPARTS
PTR1

PARC PHOTOVOLTAIQUE CASINO
CARCASSONNE
PDL + PTR1

Schneider Electric

SAP1005003

Projet - No commande Project - Order No.	Indice Rev	Folio Sheet
473104	C	013

Format SEE A3 suite - 06/2003

The technical information contained in this document is the exclusive property of Schneider Electric Industries S.A.S and cannot be used or disclosed to any third parties without written consent. Only those drawings and diagrams entitled effective or delivered for execution are binding. All devices shown in the diagrams are in open position, drawn out with operating mechanism discharged and all power sources off.

Les informations techniques contenues dans ce document sont la propriete exclusive de Schneider Electric Industries S.A.S et ne peuvent etre utilisees ou divulguees a des tiers quels qu'ils soient sans son accord ecrit. Seuls route engagent les dessins entitres effectifs ou livres pour execution. Tous les appareils representes sur ce schema sont en position ouvert - desarmes - debrochés - toutes sources coupées.

ECLAIRAGE EXTERIEUR

PROTECTION P.C. 10/16A 230V

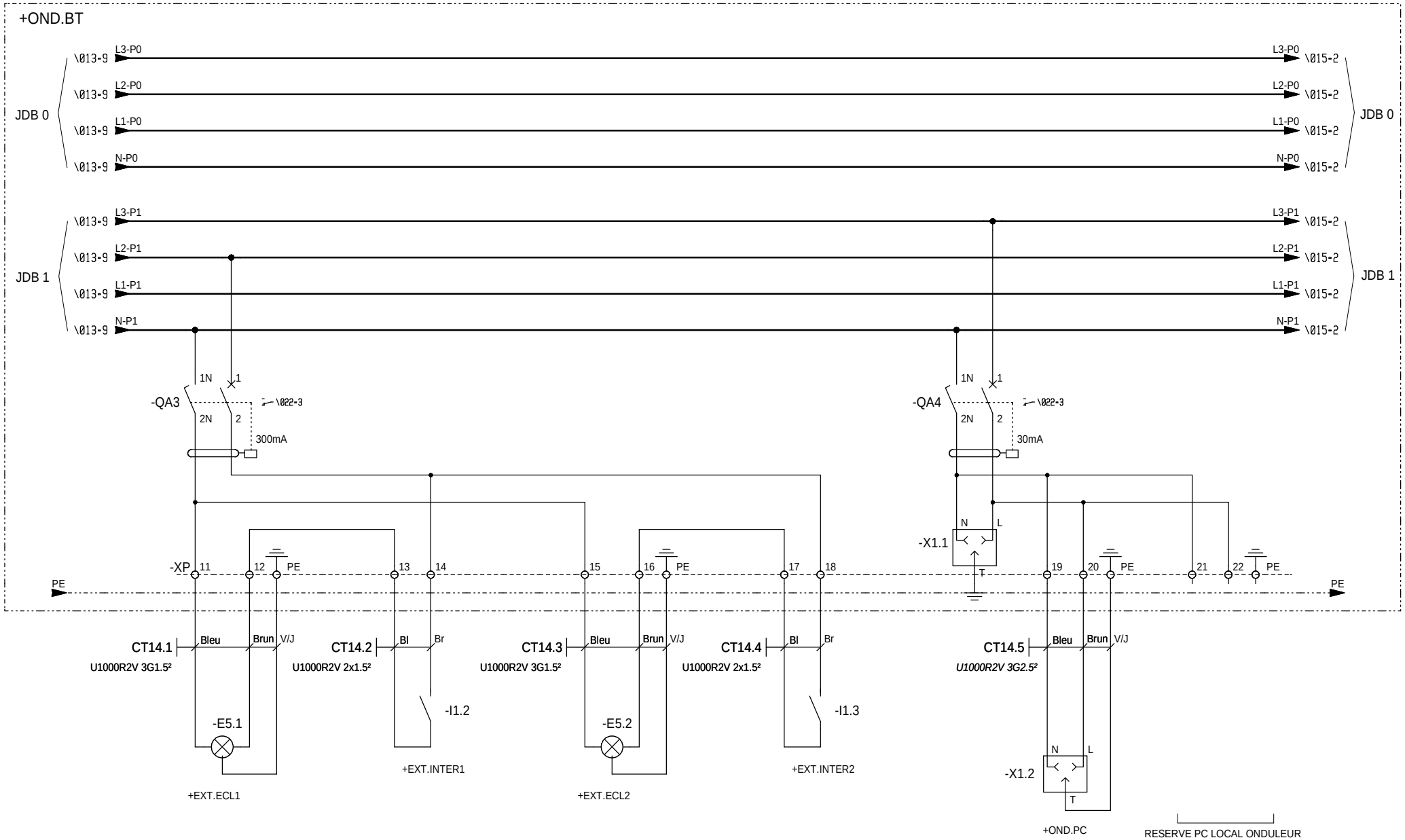

OND

Ind. Rev	Date Date	Modification / Modification	Archiv. Micro-filmed	Ind. Rev	Date Date	Modification / Modification	Archiv. Micro-filmed
A	24/09/2010	Edition originale / First issue					

PUISSANCE DEPARTS
PTR1

PARC PHOTOVOLTAIQUE CASINO
CARCASSONNE
PDL + PTR1

Schneider Electric

SAP1005003

Projet - No commande Project - Order No.	Indice Rev	Folio Sheet
473104	A	014

Format SEE A3 suite - 06/2003

The technical information contained in this document is the exclusive property of Schneider Electric Industries S.A.S and cannot be used or disclosed to other parties without written consent. Only these drawings and diagrams entitled after operation are functional and show that the electrical devices shown in the diagrams are in open position, drawn out with operating mechanism discharged and all power sources off.

Les informations techniques contenues dans ce document sont la propriete exclusive de Schneider Electric Industries S.A.S et ne peuvent etre utilisees ou divulguees a des tiers quels qu'ils soient sans son accord ecrit. Seuls toute engagement sur ce schéma sont en position ouvert - désarmés - débrochés - toutes sources coupées.

RESERVE	CONVECTEUR LOCAL ONDULEUR	RESERVE	RESERVE	RESERVE	RESERVE

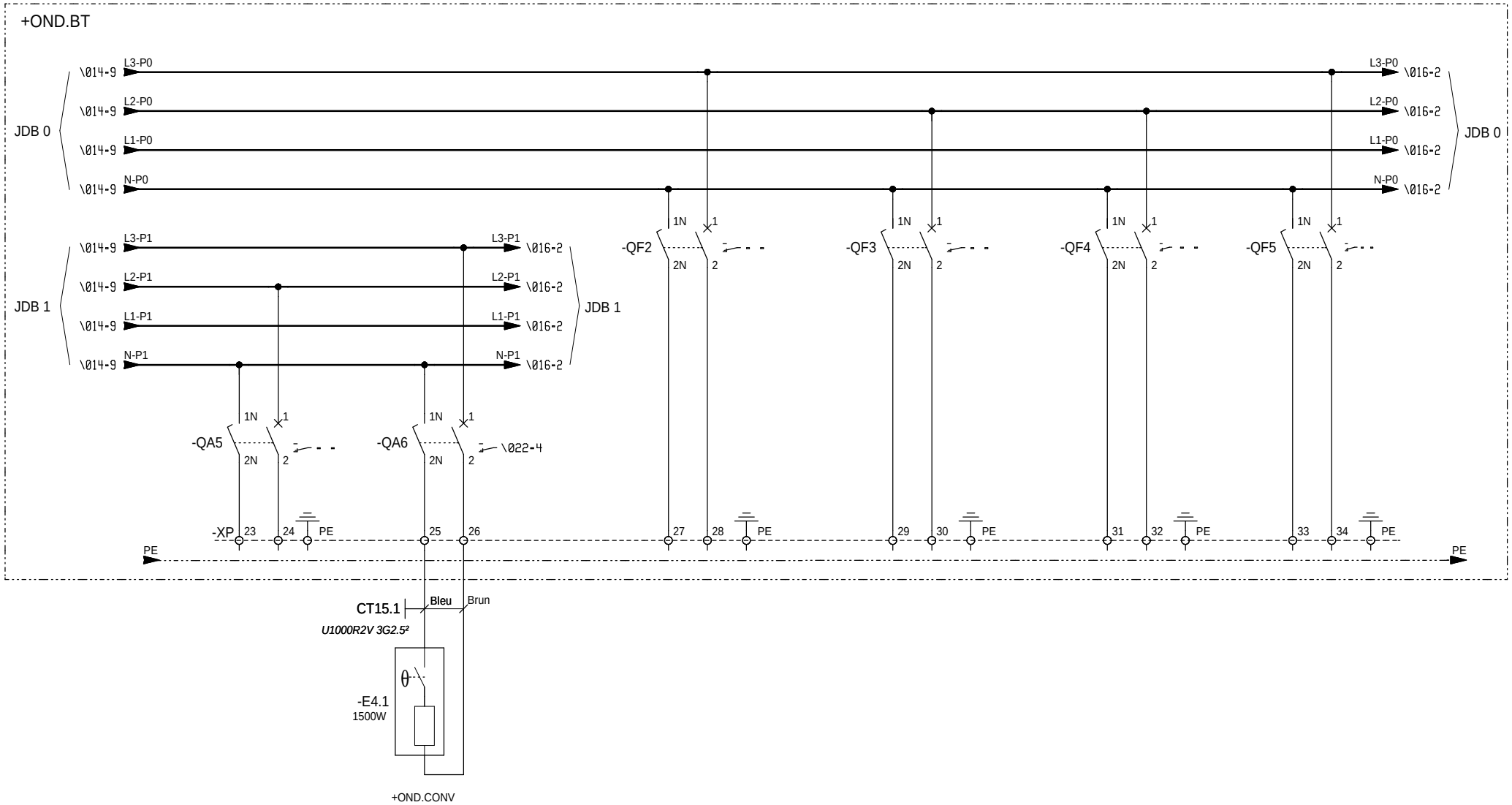

OND

Ind. Rev	Date Date	Modification / Modification	Archiv. Micro-filmed	Ind. Rev	Date Date	Modification / Modification	Archiv. Micro-filmed
D	19/05/2011	Mise à jours					
C	16/11/2010	MAJ					
A	24/09/2010	Edition originale / First issue					

PUISSANCE DEPARTS
PTR1

PARC PHOTOVOLTAIQUE CASINO
CARCASSONNE
PDL + PTR1

Schneider Electric

SAP1005003

Projet - No commande Project - Order No.	Indice Rev	Folio Sheet
473104	D	015

Format SEE A3 suite - 06/2003

The technical information contained in this document is the exclusive property of Schneider Electric Industries S.A.S and cannot be used or disclosed to others without its written consent. Only these drawings and diagrams entered into the Schneider Electric Industries S.A.S quality system are valid. All devices shown in this diagrams are in open position, drawn out with operating mechanism discharged and all power sources off.

Les informations techniques contenues dans ce document sont la propriete exclusive de Schneider Electric Industries S.A.S et ne peuvent etre utilisees ou divulguees a des tiers quels qu'ils soient sans son accord ecrit. Seuls roule engagent ce qui est entre dans le cadre de la qualite Schneider Electric Industries S.A.S. Les appareils representes sur ce schema sont en position ouvert - desarmes - debrochés - toutes sources coupées.

ALIMENTATION ONDULEUR AUXILIAIRE 5KVA	BY-PASS ONDULEUR AUXILIAIRE 5KVA	RESERVE

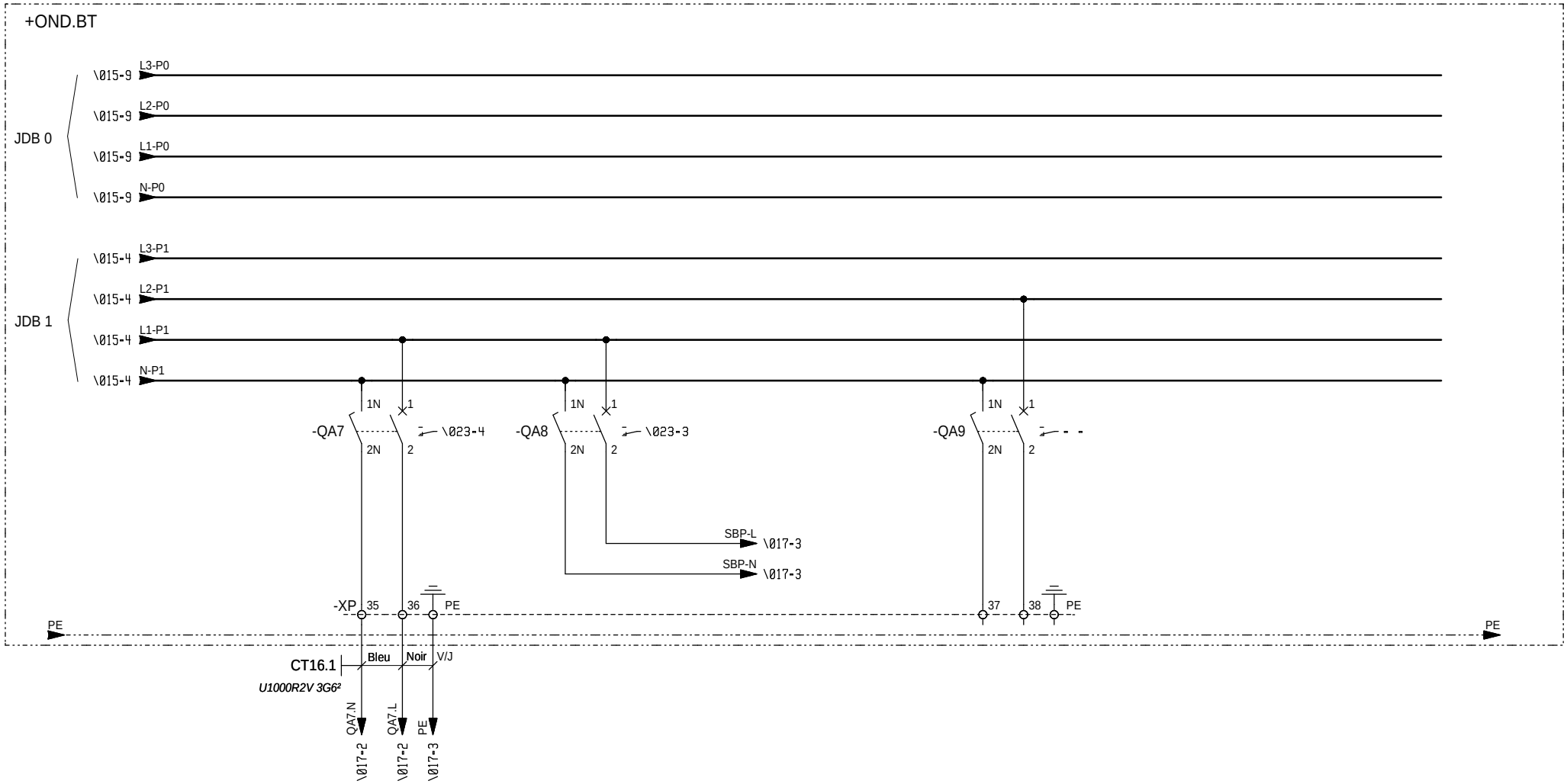

OND

Ind. Rev	Date Date	Modification / Modification	Archiv. Micro-filmed	Ind. Rev	Date Date	Modification / Modification	Archiv. Micro-filmed
D	19/05/2011	Mise à jours					
C	16/11/2010	MAJ					
A	24/09/2010	Edition originale / First issue					

PUISSANCE DEPARTS
PTR1

PARC PHOTOVOLTAIQUE CASINO
CARCASSONNE
PDL + PTR1

Schneider Electric

SAP1005003

Projet - No commande Project - Order No.	Indice Rev	Folio Sheet
473104	D	016

Format SEE A3 suite - 06/2003

The technical information contained in this document is the exclusive property of Schneider Electric Industries S.A.S and cannot be used or disclosed to third parties in any form without prior written consent. Only those drawings and diagrams entitled after operating mechanism discharged and all power sources off. are in open position, drawn out with operating mechanism discharged and all power sources off.

Les informations techniques contenues dans ce document sont la propriete exclusive de Schneider Electric Industries S.A.S et ne peuvent etre utilisees ou divulguees a des tiers quels qu'ils soient sans son accord ecrit. Seuls toute engagement au sujet des informations et schemas entrant dans le champ de la commande. Les appareils representes sur ce schema sont en position ouvert - desarmes - debrochés - toutes sources coupées.

The technical information contained in this document is the exclusive property of Schneider Electric Industries S.A.S and cannot be used or disclosed to any third parties in any form without its written consent. Only those drawings and diagrams entitled effectively for execution are authorized. Unless otherwise shown in this diagrams are in open position, drawn out with operating mechanism discharged and all power sources off.

Les informations techniques contenues dans ce document sont la propriete exclusive de Schneider Electric Industries S.A.S et ne peuvent etre utilisees ou divulguees a des tiers quels qu'ils soient sans son accord ecrit. Seuls sont engagent pour l'execution, les schemas et plans etablis a cette fin. Les appareils representes sur ce schéma sont en position ouvert - desarmés - debrochés - toutes sources coupées.

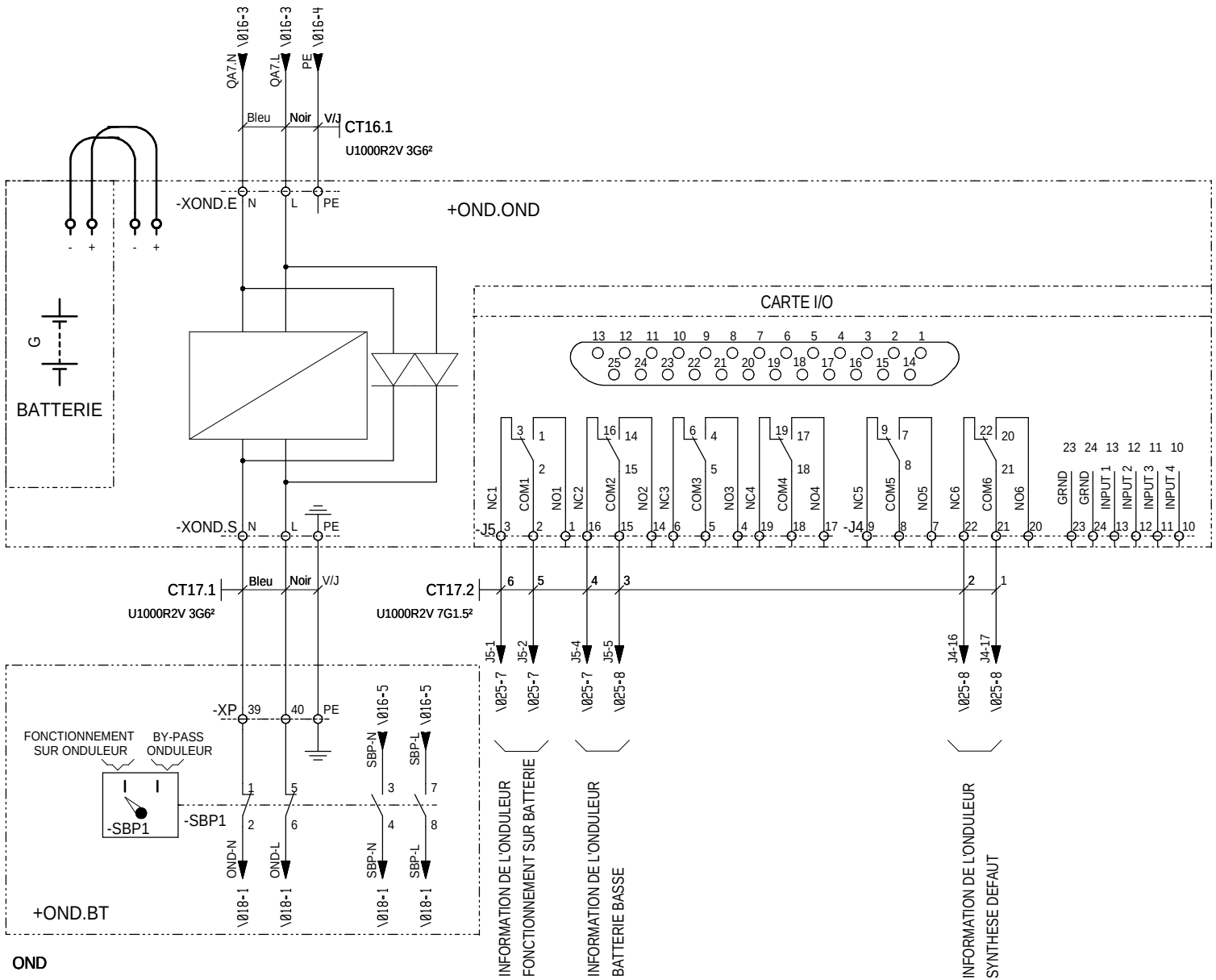

TABLEAU CONFIGURATION CARTE I/O

I/O	CONFIGURATION 1	CONFIGURATION 2	CONFIGURATION 3
CONFIGURATION. SWITCH SETTINGS			
1	OFF	ON	OFF
2	OFF	OFF	ON
3	OFF	OFF	OFF
4	OFF	OFF	OFF
INPUTS			
1	Turn the UPS on		
2	Turn the UPS off		Turn the UPS off gracefully
3	Start UPS self test		
4	Shut down the UPS (when it is on-battery except during self-test on runtime calibration)	Put the UPS in by-pass (if by-pass is available on the UPS)	Shut down the UPS (when it is on-battery except during self-test on runtime calibration)
OUTPUTS			
1	The UPS is on battery (e.g.,during a power failure, self test or runtime calibration		
2	The UPS has a low battery.		
3	The protected load is not recevieng power from the UPS or communication betwen the UPS andthe relais I/O Module has been lost		
4	Remplace the UPS battery		UPS commanded to turn on (echo of Input 1)
5	The UPS is overload	The UPS is bypass by software,front panel, or rear panel selection	UPS commanded to turn off gracefully (echo of Input 2)
6	Any UPS fault or self-test failure	Any UPS fault, self-test failure or overload	Any UPS fault, self-test failure overload, or remplace battery.

Ind. Rev	Date Date	Modification / Modification	Archiv. Micro-filmed	Ind. Rev	Date Date	Modification / Modification	Archiv. Micro-filmed
C	16/11/2010	MAJ					
A	24/09/2010	Edition originale / First issue					

PUISSANCE ONDULEUR 5KVA
PTR1

PARC PHOTOVOLTAIQUE CASINO
CARCASSONNE
PDL + PTR1

Schneider Electric

SAP1005003

Projet - No commande Project - Order No.	Indice Rev	Folio Sheet
473104	C	017

Format SEE A3 suite - 06/2003

INTER GENERAL ARRIVEE ONDULEE	PROTECTION PRESENCE TENSION + ALIM. PM9C + ARRET D'URGENCE	PROTECTION RELAYAGE D.M.C.R.	ALIMENTATION 230V ONDULEE ONDULEUR N°1 GT250E 1	RESERVE	ALIMENTATION ARMOIRE PLC

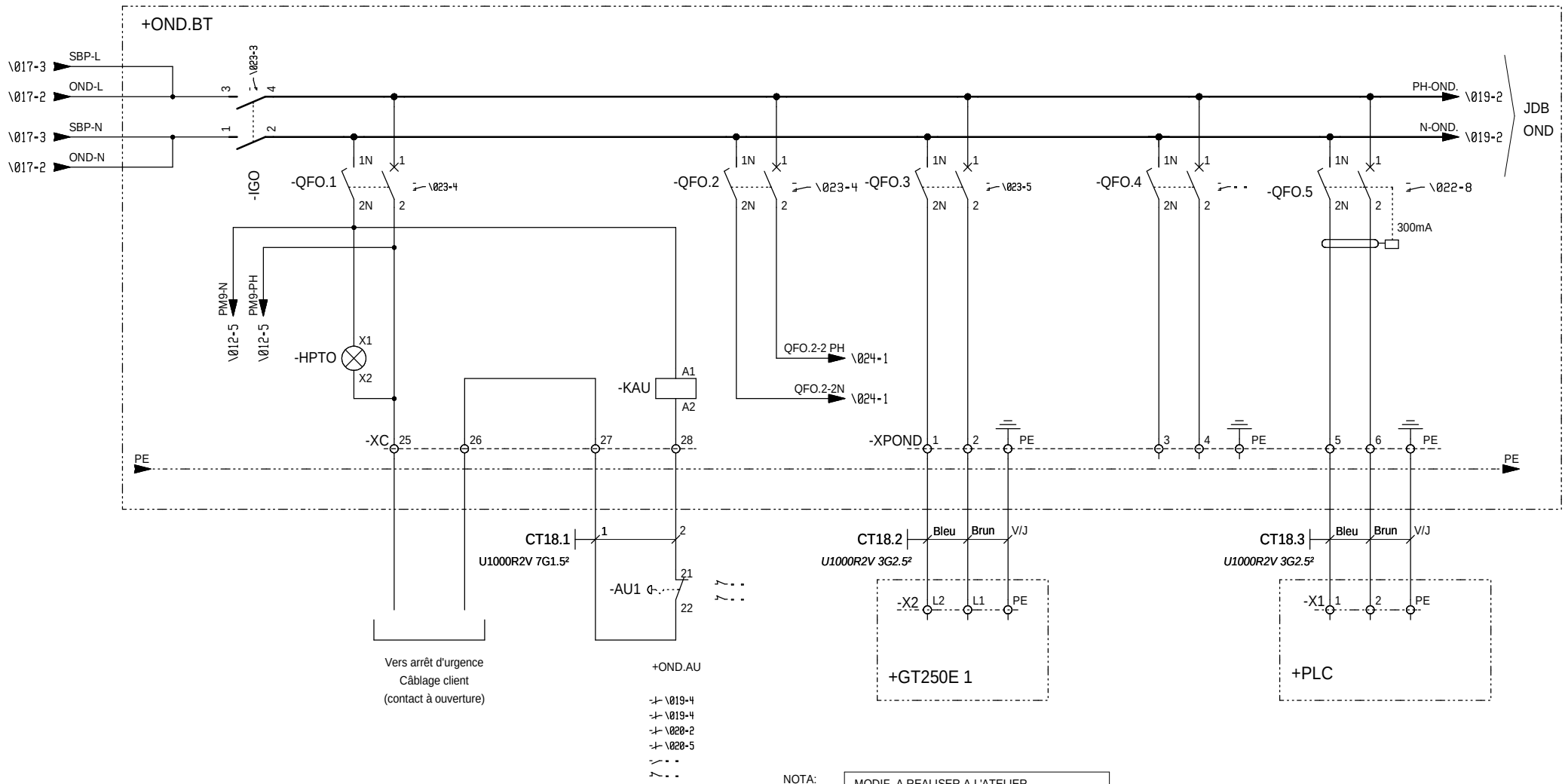

NOTA:

MODIF. A REALISER A L'ATELIER
MODIFIER LE CABLAGE DU TRANSFO DANS L'ONDULEUR > PASSER LE PRIMAIRE SUR 230V

OND

Ind. Rev	Date Date	Modification / Modification	Archiv. Micro-filmed	Ind. Rev	Date Date	Modification / Modification	Archiv. Micro-filmed
C	16/11/2010	MAJ					
B	28/10/2010	MAJ					
A	24/09/2010	Edition originale / First issue		D	19/05/2011	Mise à jours	

RESEAU ONDULE 230V
PTR1

PARC PHOTOVOLTAIQUE CASINO
CARCASSONNE
PDL + PTR1

Schneider Electric

SAP1005003

Projet - No commande Project - Order No.	Indice Rev	Folio Sheet
473104	D	018

Format SEE A3 suite - 06/2003

The technical information contained in this document is the exclusive property of Schneider Electric Industries S.A.S and cannot be used or disclosed to other parties without written consent. Only those drawings and diagrams marked "Issued for construction" are authorized for construction purposes. All drawings are in open position, drawn out with operating mechanism discharged and all power sources off.

Les informations techniques contenues dans ce document sont la propriete exclusive de Schneider Electric Industries S.A.S et ne peuvent etre utilisees ou divulguees a des tiers quels qu'ils soient sans son accord ecrit. Seuls route engagent les dessins marques "Emis pour construction". Les dessins et schemas ci-joints ne sont valables que sur ce schéma sont en position ouvert - désarmés - déchrochés - toutes sources coupées.

DEPART PRISE DE COURANT OND. MODEM	RESERVE	ALIM. BOITES DE JONCTION SOUS CHAMP 1.1	ALIM AFFICHEUR	RESERVE	RESERVE

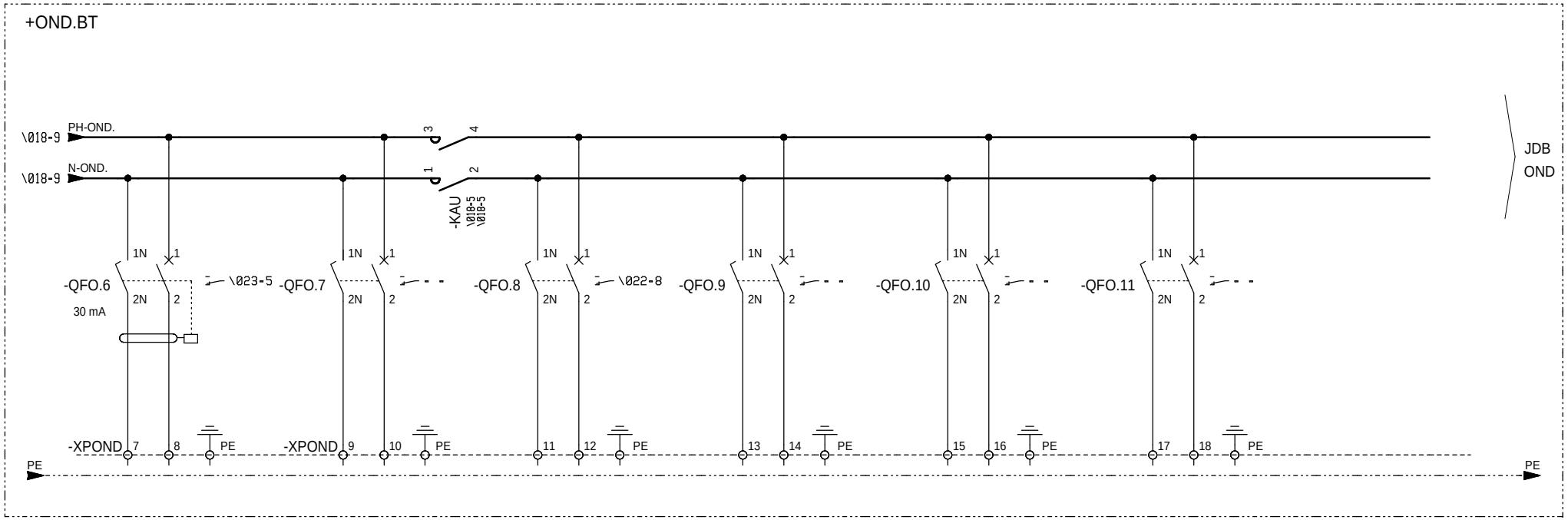

OND

Ind. Rev	Date Date	Modification / Modification	Archiv. Micro-filmed	Ind. Rev	Date Date	Modification / Modification	Archiv. Micro-filmed
D	19/05/2011	Mise à jours					
C	16/11/2010	MAJ					
A	24/09/2010	Edition originale / First issue		E	04/08/2011	Mise à jours TQC chantier	

RESEAU ONDULE 230V
PTR1

PARC PHOTOVOLTAIQUE CASINO
CARCASSONNE
PDL + PTR1

Schneider Electric

SAP1005003

Projet - No commande Project - Order No.	Indice Rev	Folio Sheet
473104	E	019

Format SEE A3 suite - 06/2003

The technical information contained in this document is the exclusive property of Schneider Electric Industries S.A.S and cannot be used or disclosed to any third party without written consent. Only those drawings and diagrams marked "Issued for construction" are intended for use in the field. Do not work on any equipment unless you have read and understood the information and diagrams and are in open position, drawn out with operating mechanism discharged and all power sources off.

Les informations techniques contenues dans ce document sont la propriete exclusive de Schneider Electric Industries S.A.S et ne peuvent etre utilisees ou divulguees a des tiers quels qu'ils soient sans son accord ecrit. Seuls ceux ayant ete marqués "Pour construction" peuvent etre utilisés sur le chantier. Les appareils ne peuvent être manoeuvrés que si le schéma sont en position ouvert - désarmés - débrochés - toutes sources coupées.

The technical information contained in this document is the exclusive property of Schneider Electric Industries S.A.S and cannot be used or disclosed to third parties in any kind without its written consent. Only those drawings and diagrams marked "for construction" or "for execution" are to be used for execution purposes. All diagrams shown in this document are in open position, drawn out with operating mechanism discharged and all power sources off.

Les informations techniques contenues dans ce document sont la propriete exclusive de Schneider Electric Industries S.A.S et ne peuvent etre utilisees ou divulguees a des tiers quels qu'ils soient sans son accord ecrit. Seuls ceux marqués "pour execution" ou "pour construction" peuvent etre utilisés pour l'execution. Les appareils représentés sur ce schéma sont en position ouvert - désarmés - débrochés - toutes sources coupées.

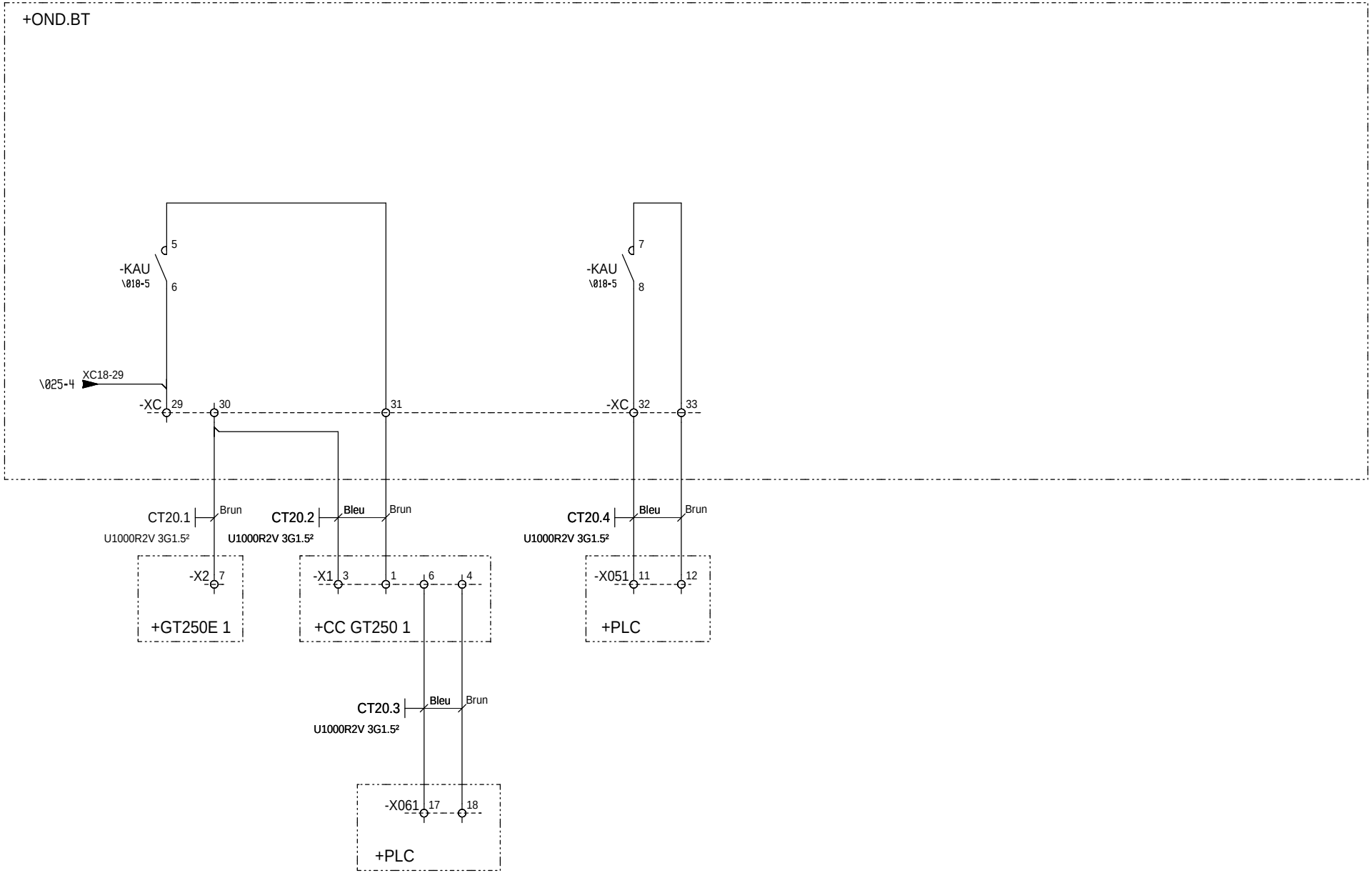

Ind. Rev	Date Date	Modification / Modification	Archiv. Micro-filmed	Ind. Rev	Date Date	Modification / Modification	Archiv. Micro-filmed
D	19/05/2011	Mise à jours					
B	28/10/2010	MAJ					
A	24/09/2010	Edition originale / First issue		E	04/08/2011	Mise à jours TQC chantier	

CIRCUIT ARRET D'URGENCE
PTR1

PARC PHOTOVOLTAIQUE CASINO
CARCASSONNE
PDL + PTR1

Schneider Electric

SAP1005003

Projet - No commande Project - Order No.	Indice Rev	Folio Sheet
473104	E	020

Format SEE A3 suite - 06/2003

SYNTHESE POSITION DISJONCTEURS AUXILIAIRES NON PRIORITAIRES

SYNTHESE POSITION DISJONCTEURS MONITORING

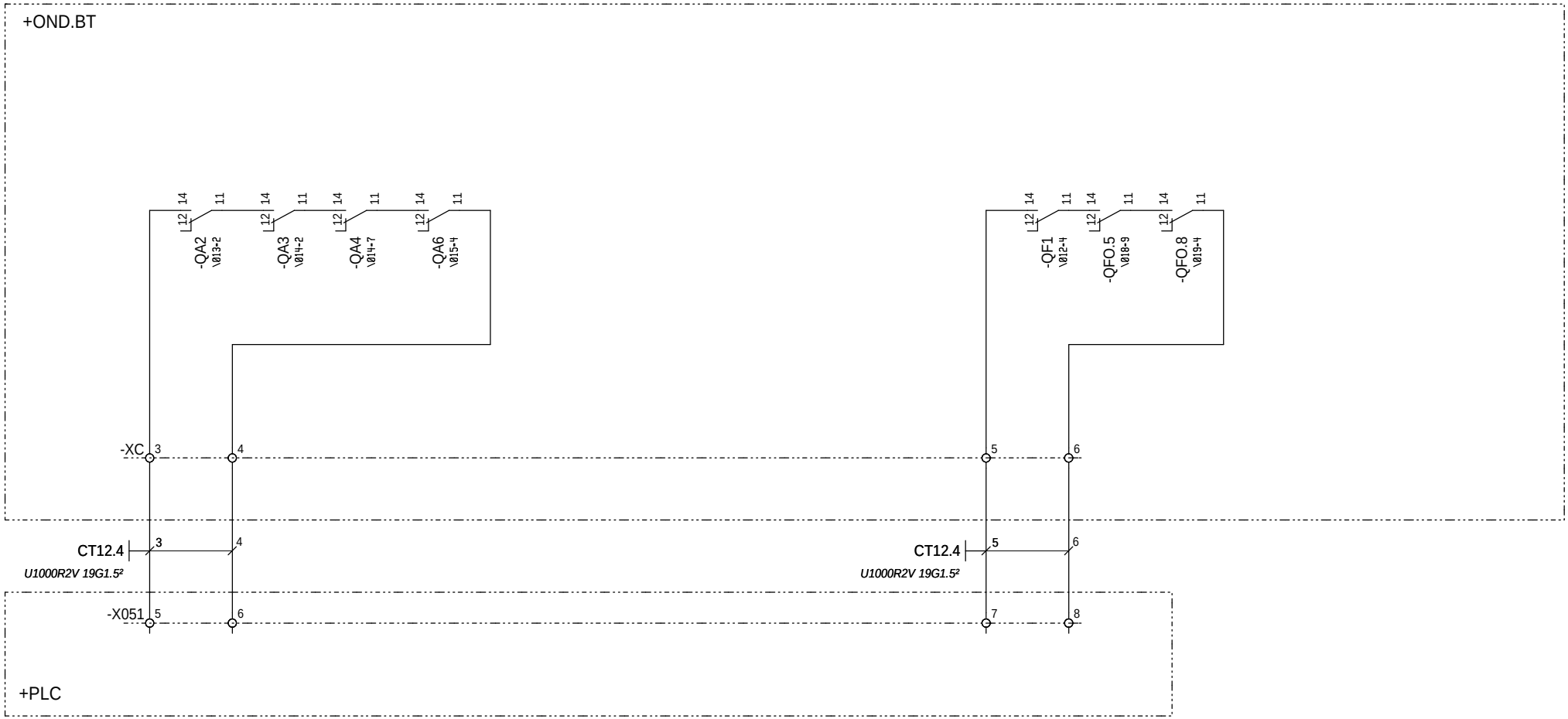

OND

Ind. Rev	Date Date	Modification / Modification	Archiv. Micro-filmed	Ind. Rev	Date Date	Modification / Modification	Archiv. Micro-filmed
D	19/05/2011	Mise à jours					
C	16/11/2010	MAJ					
A	24/09/2010	Edition originale / First issue					

SYNTHESE POSITION DISJONCTEURS NON PRIORITAIRES PTR1

PARC PHOTOVOLTAIQUE CASINO CARCASSONNE PDL + PTR1

Schneider Electric

SAP1005003

Projet - No commande Project - Order No.	Indice Rev	Folio Sheet
473104	D	022

Format SEE A3 suite - 06/2003

The technical information contained in this document is the exclusive property of Schneider Electric Industries S.A.S and cannot be used or disclosed to third parties without written consent. Only those drawings and diagrams marked "for design purposes" are intended for use in building control systems. All devices shown in this diagrams are in open position, drawn out with operating mechanism discharged and all power sources off.

Les informations techniques contenues dans ce document sont la propriete exclusive de Schneider Electric Industries S.A.S et ne peuvent etre utilisees ou divulguees a des tiers quels qu'ils soient sans son accord ecrit. Seuls ceux marqués "pour la conception" ou "pour le controle" peuvent etre utilisés pour la commande. Les appareils représentés sur ce schéma sont en position ouvert - désarmés - débrochés - toutes sources coupées.

SYNTHESE POSITION DISJONCTEURS PROTECTION / PRODUCTION PRIORITAIRES

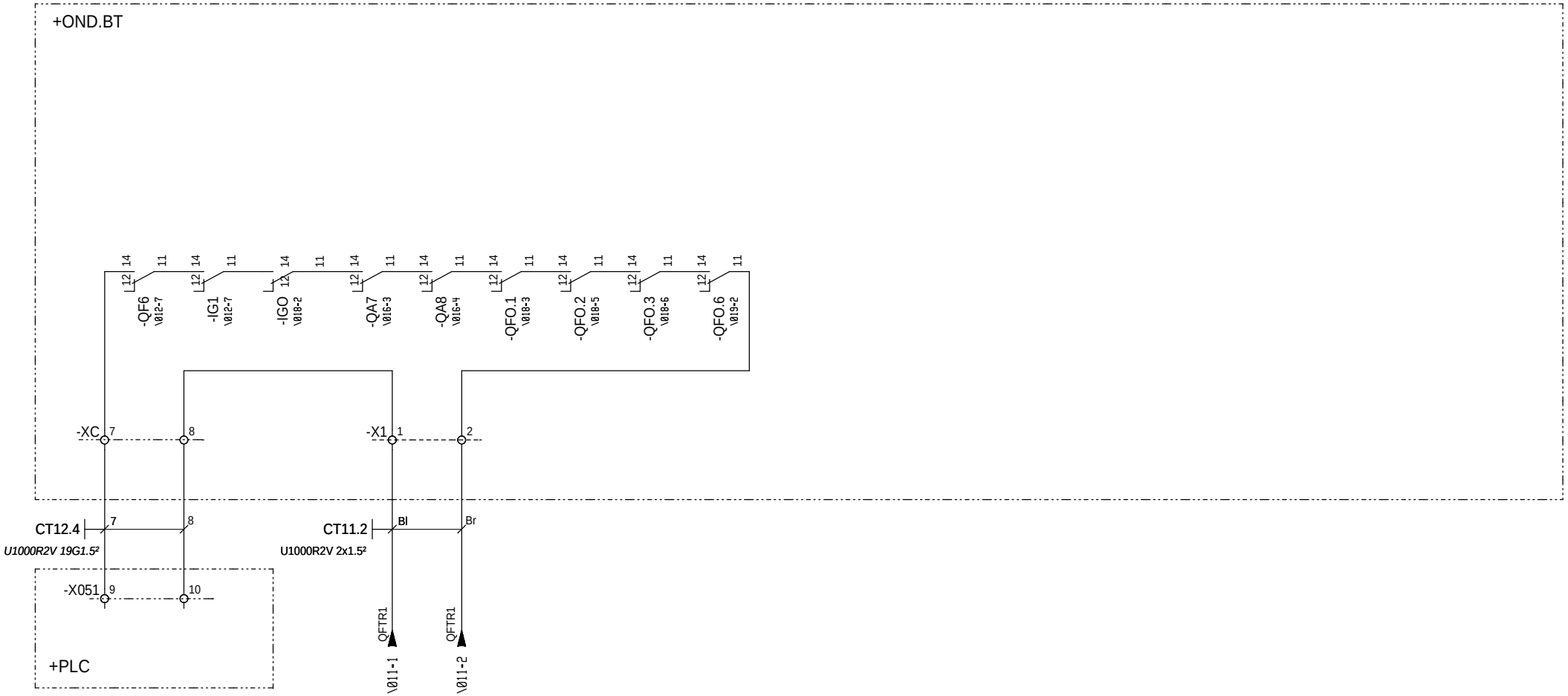

OND

The technical information contained in this document is the exclusive property of Schneider Electric Industries S.A.S and cannot be used or disclosed to any third party without its written consent. Only those drawings and diagrams entitled "Electrical Diagrams" are valid. All devices shown in the diagrams are in open position, drawn out with operating mechanism discharged and all power sources off.

Les informations techniques contenues dans ce document sont la propriete exclusive de Schneider Electric Industries S.A.S et ne peuvent etre utilisees ou divulguees a des tiers quels qu'ils soient sans son accord ecrit. Seuls "plans et schemas electriques" ont valeur contractuelle. Les appareils representes sur ce schema sont en position ouvert - desarmes - debrochés - toutes sources coupées.

Ind. Rev	Date Date	Modification / Modification	Archiv. Micro-filmed	Ind. Rev	Date Date	Modification / Modification	Archiv. Micro-filmed
C	16/11/2010	MAJ					
B	28/10/2010	MAJ					
A	24/09/2010	Edition originale / First issue		D	19/05/2011	Mise à jours	

SYNTHESE POSITION DISJONCTEURS PROTECTION PRODUCTION PRIORITAIRES PTR1

PARC PHOTOVOLTAIQUE CASINO CARCASSONNE PDL + PTR1

Schneider Electric

SAP1005003

Projet - No commande Project - Order No.	Indice Rev	Folio Sheet
473104	D	023

Format SEE A3 suite - 06/2003

RELAYAGE SONDE TRANSFO. AUXILIAIRE	ALARME TRANSFO. SEUIL 1	ALARME NIVEAU PRESSION	DECLENCHEMENT TRANSFO.SEUIL 2	DEFAUT QM N°5	RELAYAGE DEFAUT QM N°5	DECLENCHEMENT QM N°5

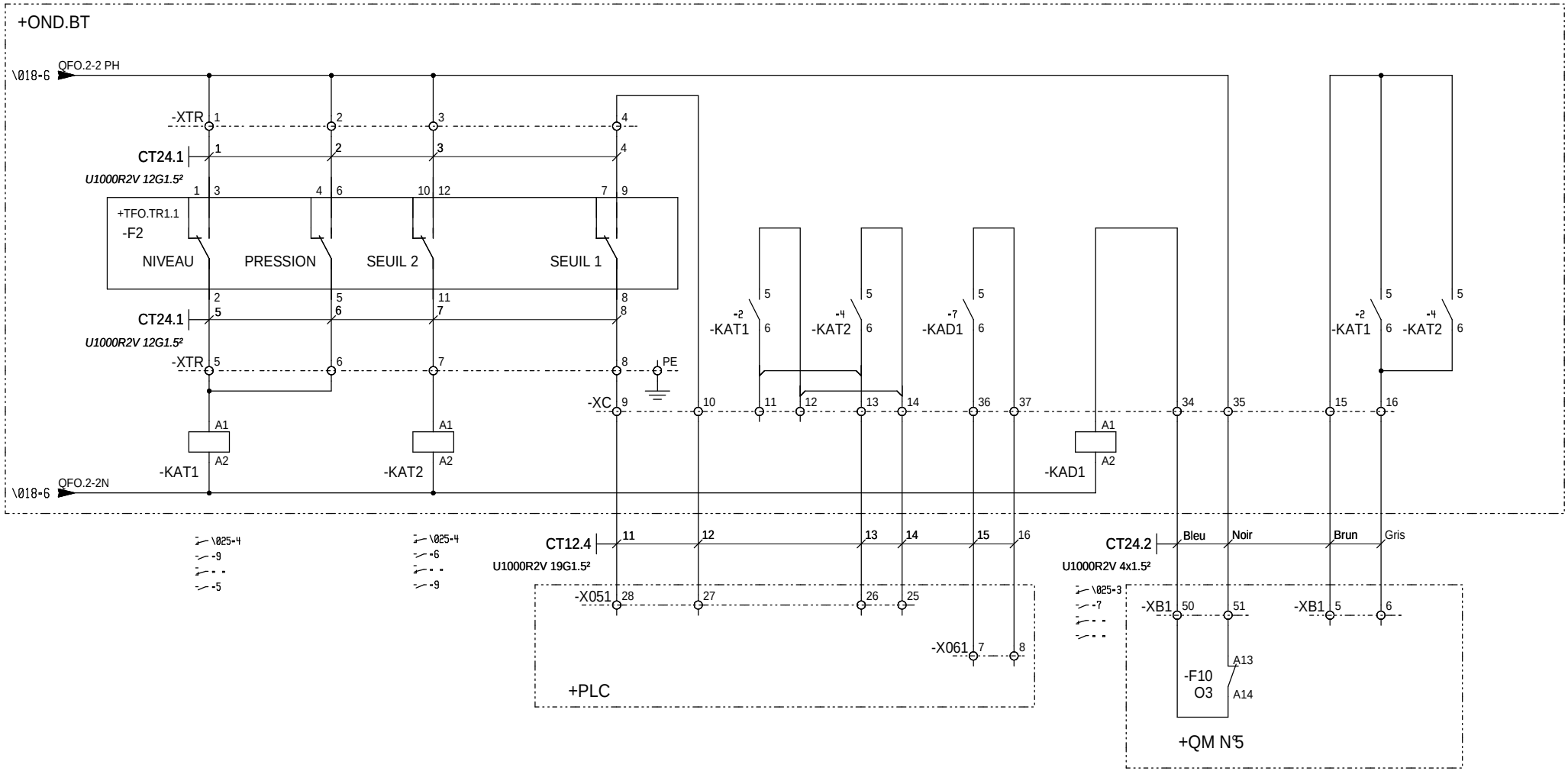

OND

Ind. Rev	Date Date	Modification / Modification	Archiv. Micro-filmed	Ind. Rev	Date Date	Modification / Modification	Archiv. Micro-filmed
E	04/08/2011	Mise à jours TQC chantier					
C	16/11/2010	MAJ					
A	24/09/2010	Edition originale / First issue					

PROTECTION TRANSFO ELEVATEUR
PTR1

PARC PHOTOVOLTAIQUE CASINO
CARCASSONNE
PDL + PTR1

Schneider Electric

SAP1005003

Projet - No commande / Project - Order No.	Indice / Rev	Folio / Sheet
473104	E	024

Format SEE A3 suite - 06/2003

The technical information contained in this document is the exclusive property of Schneider Electric Industries S.A.S and cannot be used or disclosed to a third party without written consent. Only those drawings and diagrams marked "Issued for Construction" are to be used for construction purposes. All drawings are in open position, drawn out with operating mechanism discharged and all power sources off.

Les informations techniques contenues dans ce document sont la propriete exclusive de Schneider Electric Industries S.A.S et ne peuvent etre utilisees ou divulguees a des tiers quels qu'ils soient sans son accord ecrit. Seuls ceux qui ont ete ecrits pour la construction peuvent etre utilisees. Les appareils representes sur ce schema sont en position ouvert - desarmes - debrochés - toutes sources coupées.

VERROUILLAGE EXTERNE
ONDULEUR N°1 GT250E 1

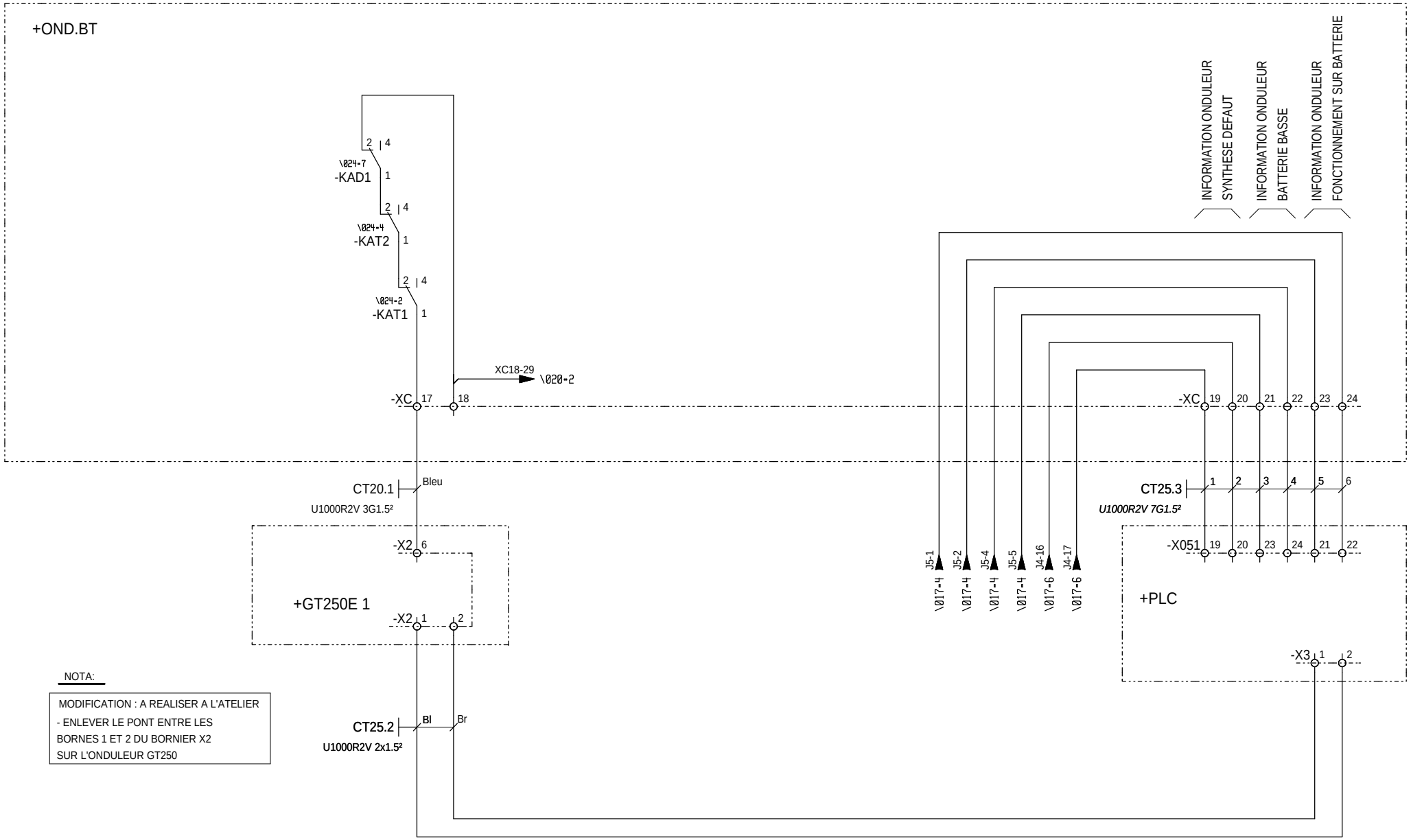

NOTA:

MODIFICATION : A REALISER A L'ATELIER
- ENLEVER LE PONT ENTRE LES
BORNES 1 ET 2 DU BORNIER X2
SUR L'ONDULEUR GT250

OND

Ind. Rev	Date Date	Modification / Modification	Archiv. Micro-filmed	Ind. Rev	Date Date	Modification / Modification	Archiv. Micro-filmed
C	16/11/2010	MAJ					
B	28/10/2010	MAJ					
A	24/09/2010	Edition originale / First issue		D	19/05/2011	Mise à jours	

PROTECTION TRANSFO ELEVATEUR
PTR1

PARC PHOTOVOLTAIQUE CASINO
CARCASSONNE
PDL + PTR1

Schneider Electric

SAP1005003

Projet - No commande / Project - Order No.	Indice Rev	Folio Sheet
473104	D	025

Format SEE A3 suite - 06/2003

The technical information contained in this document is the exclusive property of Schneider Electric Industries S.A.S and cannot be used or disclosed by third parties or any kind without its written consent. Only those drawings and diagrams emitted after order placing are binding. All devices shown in the diagrams are in open position, drawn out with operating mechanism discharged and all power sources off.

Les informations techniques contenues dans ce document sont la propriete exclusive de Schneider Electric Industries S.A.S et ne peuvent etre utilisees ou divulguees a des tiers quels qu'ils soient sans son accord ecrit. Seuls toute engagement ou autorisation ne prennent effet qu'apres emission de commande. Les appareils representes sur ce schema sont en position ouvert - desarmes - debrochés - toutes sources coupées.

The technical information contained in this document is the exclusive property of Schneider Electric Industries S.A.S and cannot be used or disclosed to third parties without its written consent. Only those drawings and diagrams marked "Issued for construction" are to be used for execution. All devices shown in this diagrams are in open position, drawn out with operating mechanism discharged and all power sources off.

Les informations techniques contenues dans ce document sont la propriete exclusive de Schneider Electric Industries S.A.S et ne peuvent etre utilisees ou divulguees a des tiers quels qu'ils soient sans son accord ecrit. Seuls route engagent les plans marqués "Emis pour construction". Les appareils representes sur ce schéma sont en position ouvert - désarmés - débrochés - toutes sources coupées.

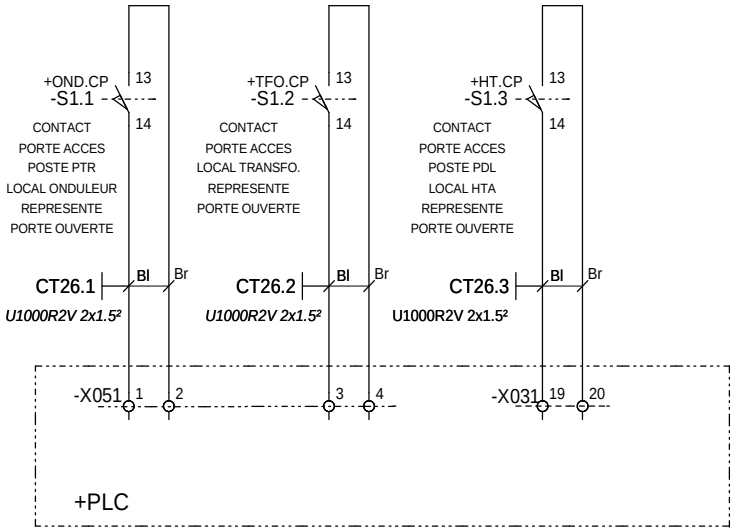

OND

Ind. Rev	Date Date	Modification / Modification	Archiv. Micro-filmed	Ind. Rev	Date Date	Modification / Modification	Archiv. Micro-filmed
A	24/09/2010	Edition originale / First issue					

INTERLIAISONS
PORTES / ARMOIRE PLC

PARC PHOTOVOLTAIQUE CASINO
CARCASSONNE
PDL + PTR1

Schneider Electric

SAP1005003

Projet - No commande Project - Order No.	Indice Rev	Folio Sheet
473104	A	026

Format SEE A3 suite - 06/2003

The technical information contained in this document is the exclusive property of Schneider Electric Industries S.A.S and cannot be used or disclosed to a third party without its written consent. Only those drawings and diagrams entitled after delivery of order are binding for execution. All devices shown in the diagrams are in open position, drawn out with operating mechanism discharged and all power sources off.

Les informations techniques contenues dans ce document sont la propriete exclusive de Schneider Electric Industries S.A.S et ne peuvent etre utilisees ou divulguees a des tiers quels qu'ils soient sans son accord ecrit. Seuls route engagent apres livraison les plans et schemas ecrits apres execution. Les appareils representes sur ce schema sont en position ouvert - desarmes - debrochés - toutes sources coupées.

NOTA: MODULE DE COMMUNICATION POSE SUR SITE

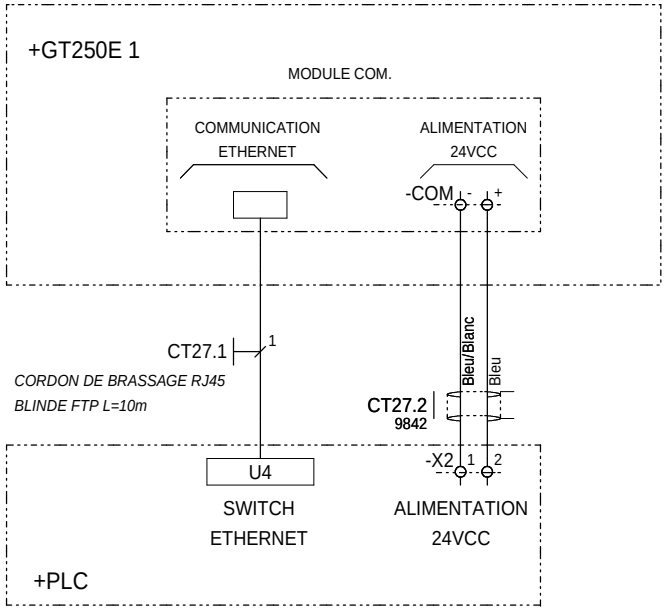

OND

Ind. Rev	Date Date	Modification / Modification	Archiv. Micro-filmed	Ind. Rev	Date Date	Modification / Modification	Archiv. Micro-filmed
A	24/09/2010	Edition originale / First issue					

INTERLIAISONS
ARMOIRE XANTREX
PTR1

PARC PHOTOVOLTAIQUE CASINO
CARCASSONNE
PDL + PTR1

Schneider Electric

SAP1005003

Projet - No commande Project - Order No.	Indice Rev	Folio Sheet
473104	A	027

Format SEE A3 suite - 06/2003

The technical information contained in this document is the exclusive property of Schneider Electric Industries S.A.S and cannot be used or disclosed to third parties without its written consent. Only those drawings and diagrams entitled after execution are binding. All devices shown in this diagrams are in open position, drawn out with operating mechanism discharged and all power sources off.

Les informations techniques contenues dans ce document sont la propriete exclusive de Schneider Electric Industries S.A.S et ne peuvent etre utilisees ou divulguees a des tiers quels qu'ils soient sans son accord ecrit. Seuls toute engagent les dessins et diagrammes etablis apres execution. Les appareils representes sur ce schema sont en position ouvert - desarmes - debrochés - toutes sources coupées.

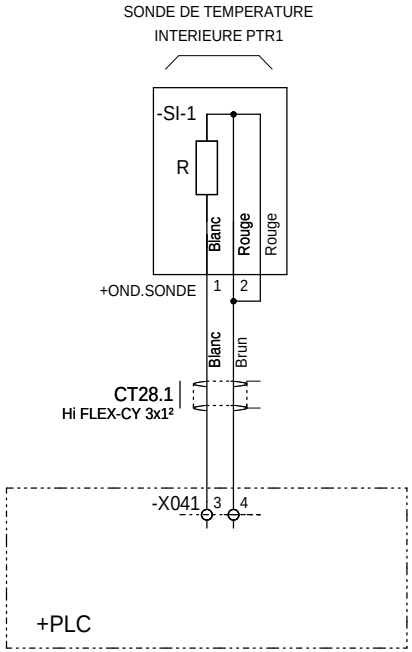

OND

Ind. Rev	Date Date	Modification / Modification	Archiv. Micro-filmed	Ind. Rev	Date Date	Modification / Modification	Archiv. Micro-filmed
A	24/09/2010	Edition originale / First issue					

INTERLIAISONS
SONDE / ARMOIRE PLC
PTR1

PARC PHOTOVOLTAIQUE CASINO
CARCASSONNE
PDL + PTR1

Schneider Electric

SAP1005003

Projet - No commande Project - Order No.	Indice Rev	Folio Sheet
473104	A	028

Format SEE A3 suite - 06/2003

DONNEES TECHNIQUE

ARRIVEE DES CANALISATION	PUISSANCE		COMMANDE
	ALIMENTATION	DEPARTS	
PAR LE HAUT	■		■
PAR LE BAS	■	■	■

CIRCUITS AUXILIAIRES	TENSION (V)	TYPE		FREQUENCE (HZ)	SOURCE	
		CA	CC		INT.	EXT.
COMMANDE ARRIVEE / COUPLAGE						
COMMANDE DEPART						
RELAYAGE	230	■		50	■	
SIGNALISATION	230	■		50	■	
MESURE	400	■		50	■	

CARACTERISTIQUES ELECTRIQUES

RESEAU

TENSION NOMINALE	=	410	V
PUISSANCE NOMINALE	=	20	KVA
INTENSITE NOMINALE	=	25	A
FREQUENCE NOMINALE	=	50	HZ
NOMBRE DE SOURCE	=	1	EN PARALLELE
INTENSITE DE COURT-CIRCUIT	=	20	KA RMS 1S
COURANT MAX DE CRETE	=	42	KA

TABLEAU

TENUE AU COURT-CIRCUIT	=	20	KA RMS 1S
COURANT MAX DE CRETE	=	42	KVA
POUVOIR DE COUPURE ULTIME MINIMUM DEMANDE DES DISJONCTEURS DEPARTS	=	20	KA (ICU)

REGIME DE NEUTRE

TT	IT	TNC	TNS
			■

CARACTERISTIQUES DE L'ENVELOPPE

DEGRE DE PROTECTION : IP 30

ACCES AU RACCORDEMENT AVANT ■ ARRIERE □ COTE □

CLOISONNEMENT FORME				
	ARRIVEES :	□ 1	■ 2	□ 3
	DEPARTS :	□ 1	■ 2	□ 3
	JEU BARRES :	□ 1	■ 2	

MODE DE RACCORDEMENT ET DE REPERAGE

REPERAGE DES JEUX DE BARRES :

PHASE 1 : L1 PHASE 2 : L2 PHASE 3 : L3

NEUTRE : N PEN : TERRE : ⏚

REPERAGE FILERIE : □ SANS

■ AVEC TYPE : TENANT

SPECIFICATION DETAIL DE RACCORDEMENT

NOTA : COFFRET ALIMENTE DEPUIS LE TRANSFO AUXILIAIRE DE 20KVA

The technical information contained in this document is the exclusive property of Schneider Electric Industries S.A.S and cannot be used or disclosed to any third party without its written consent. Only those drawings and diagrams marked "for design or detailed working drawings" are to be used for construction. All drawings are in open position, drawn out with operating mechanism discharged and all power sources off.

Les informations techniques contenues dans ce document sont la propriete exclusive de Schneider Electric Industries S.A.S et ne peuvent etre utilisees ou divulguees a des tiers quels qu'ils soient sans son accord ecrit. Seuls ceux marqués "pour conception ou plans detaillés" sont utilisables pour la construction. Les appareils représentés sur ce schéma sont en position ouvert - désarmés - débrochés - toutes sources coupées.

Ind. Rev	Date Date	Modification / Modification	Archiv. Micro-filmed	Ind. Rev	Date Date	Modification / Modification	Archiv. Micro-filmed
A	24/09/2010	Edition originale / First issue					

CARACTERISTIQUES
PTR1

PARC PHOTOVOLTAIQUE CASINO
CARCASSONNE
PDL + PTR1

Schneider Electric

SAP1005003

Projet - No commande Project - Order No.	Indice Rev	Folio Sheet
473104	A	029

Format SEE A3 suite - 06/2003

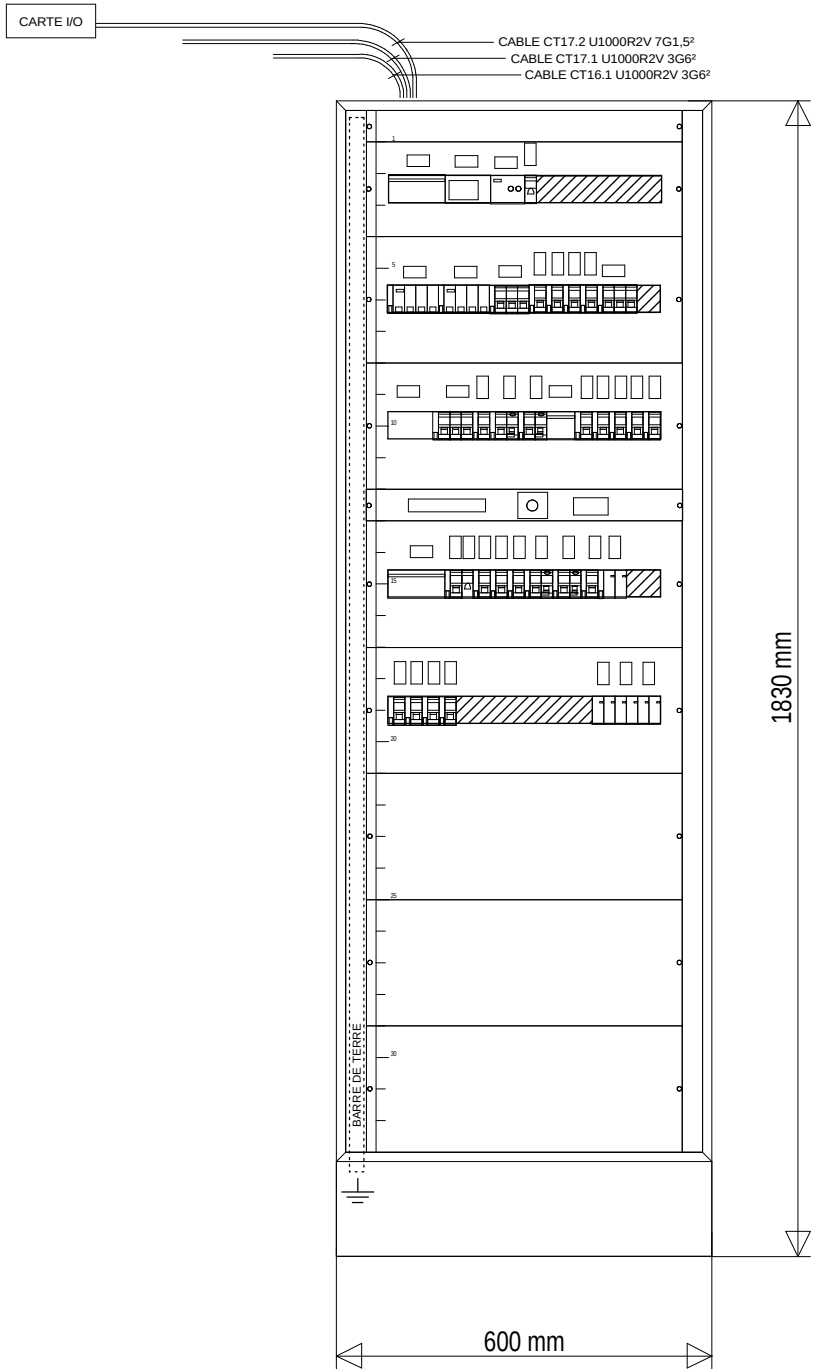

REMARQUE :

Pour la gravure faire apparaitre :

- le N° du départ et le libéllé

(Exemple QF1 - Mesure PM9C)

The technical information contained in this document is the exclusive property of Schneider Electric Industries S.A.S and cannot be used or disclosed to other parties without its written consent. Only those drawings and diagrams marked "Issued for construction" are intended for execution. All devices shown in the drawings are in open position, drawn out with operating mechanism discharged and all power sources off.

Les informations techniques contenues dans ce document sont la propriete exclusive de Schneider Electric Industries S.A.S et ne peuvent etre utilisees ou divulguees a des tiers quels qu'ils soient sans son accord ecrit. Seuls ceux ayant ete ecrits "Emis pour construction" peuvent etre utilises pour l'execution. Les dispositifs montres sur ce schéma sont en position ouvert - désarmés - débrochés - toutes sources coupées.

Ind. Rev	Date Date	Modification / Modification	Archiv. Micro-filmed	Ind. Rev	Date Date	Modification / Modification	Archiv. Micro-filmed
C	16/11/2010	MAJ					
A	24/09/2010	Edition originale / First issue					

FAV COFFRET BT VUE AVEC PLASTRONS
VUE AVEC PLASTRONS
PTR1

PARC PHOTOVOLTAIQUE CASINO
CARCASSONNE
PDL + PTR1

Schneider Electric

SAP1005003

Projet - No commande Project - Order No.	Indice Rev	Folio Sheet
473104	C	030

Format SEE A3 suite - 06/2003

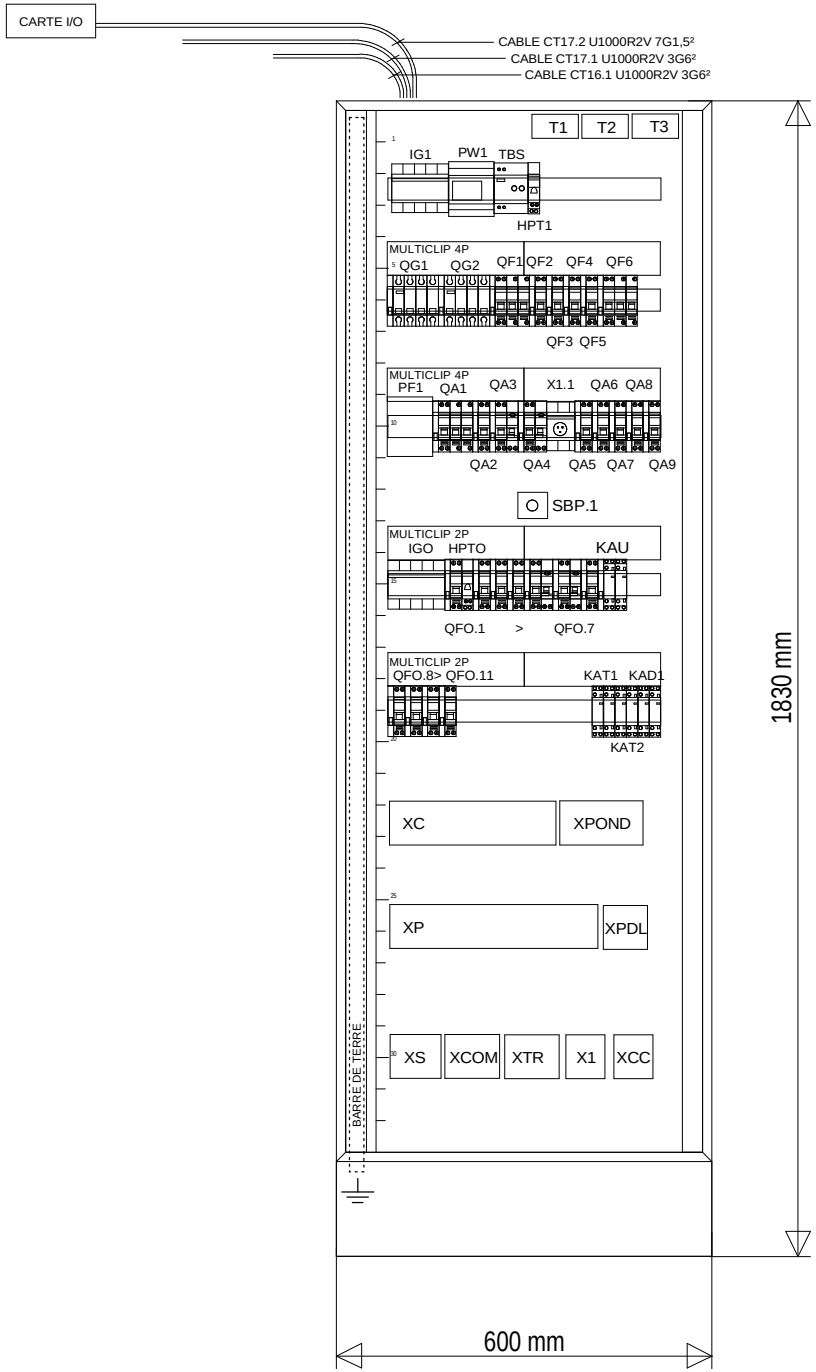

The technical information contained in this document is the exclusive property of Schneider Electric Industries S.A.S and cannot be used or disclosed to other parties without its written consent. Only those drawings and diagrams entitled "Electrical Diagram" are valid for use in the field. All other items shown in this drawing are in open position, drawn out with operating mechanism discharged and all power sources off.

Les informations techniques contenues dans ce document sont la propriete exclusive de Schneider Electric Industries S.A.S et ne peuvent etre utilisees ou divulguees a des tiers quels qu'ils soient sans son accord ecrit. Seuls ceux des schemas et diagrammes intitules "Schemas electriques" ou "Schemas de principe" sont valides pour la commande. Les appareils representes sur ce schema sont en position ouvert - desarmes - debrochés - toutes sources coupées.

Ind. Rev	Date Date	Modification / Modification	Archiv. Micro-filmed	Ind. Rev	Date Date	Modification / Modification	Archiv. Micro-filmed
C	16/11/2010	MAJ					
A	24/09/2010	Edition originale / First issue					

FAV COFFRET BT (détail)
PTR1

PARC PHOTOVOLTAIQUE CASINO
CARCASSONNE
PDL + PTR1

Schneider Electric

SAP1005003

Projet - No commande Project - Order No.	Indice Rev	Folio Sheet
473104	C	031

Format SEE A3 suite - 06/2003

The technical information contained in this document is the exclusive property of Schneider Electric Industries S.A.S and cannot be used or disclosed to third parties without its written consent. Only those drawings and diagrams emitted after order placing are binding as regards execution. All devices shown in diagrams are in open position, drawn out with operating mechanism discharged and all power sources off.

Les informations techniques contenues dans ce document sont la propriete exclusive de Schneider Electric Industries S.A.S et ne peuvent etre utilisees ou divulguees a des tiers quels qu'ils soient sans son accord ecrit. Seuls nous engagent les plans emis apres passation de commande. Les appareils representes sur ce schema sont en position ouvert - desarmes - debrochés - toutes sources coupées.

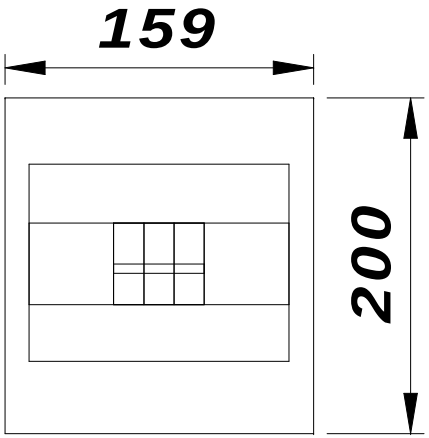

Ind. Rev	Date Date	Modification / Modification	Archiv. Micro-filmed	Ind. Rev	Date Date	Modification / Modification	Archiv. Micro-filmed
B	28/10/2010	Edition originale / First issue					

FAV COFFRET TR1
PTR1

PARC PHOTOVOLTAIQUE CASINO
CARCASSONNE
PDL + PTR1

Schneider Electric

SAP1005003

Projet - No commande Project - Order No.	Indice Rev	Folio Sheet
473104	B	032

Format SEE A3 suite - 06/2003

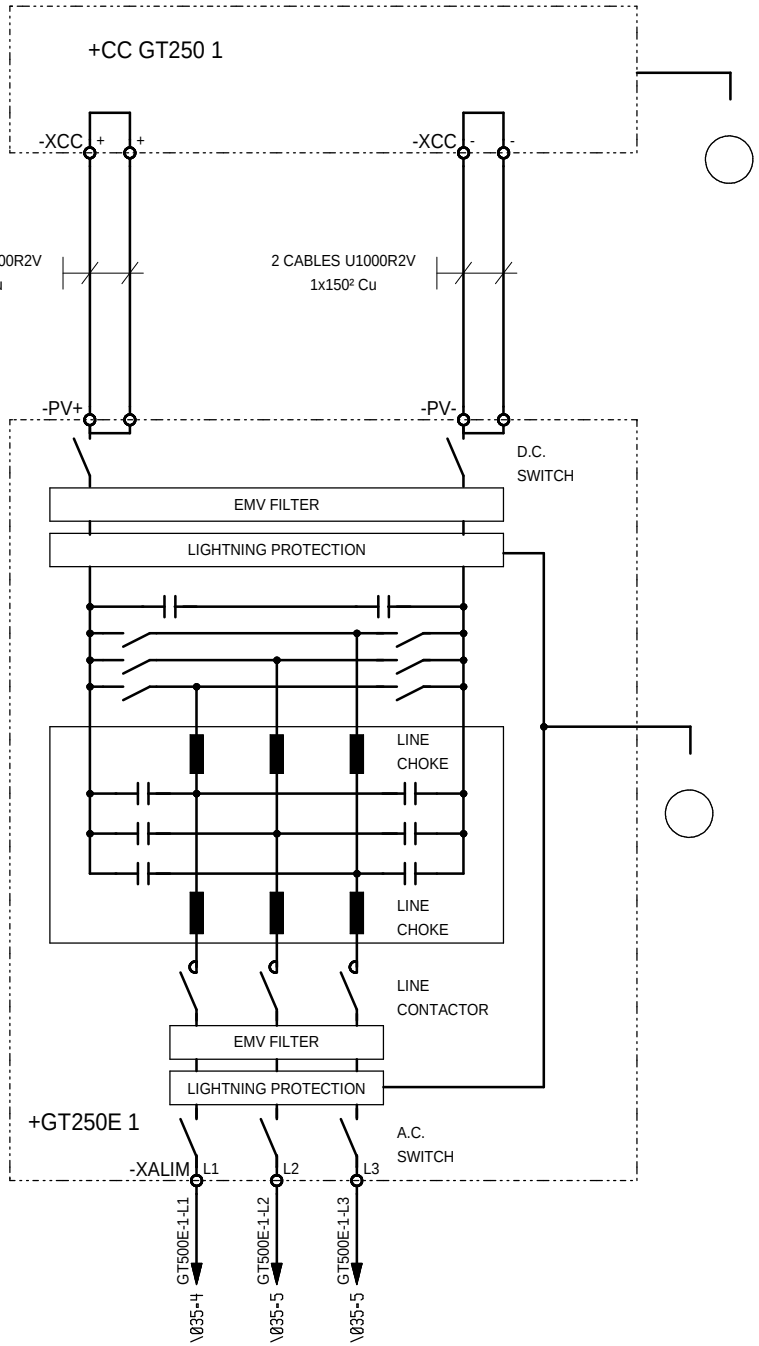

CES CABLES SONT A PASSER SOUS FOURREAUX
2 CABLES DE MEME POLARITE PAR FOURREAUX
DONC POUR LE GT250 :
1 FOURREAU AVEC 2 CABLES DE 150² POLARITE +
1 FOURREAU AVEC 2 CABLES DE 150² POLARITE -

The technical information contained in this document is the exclusive property of Schneider Electric Industries S.A.S and cannot be used or disclosed to a third party without its written consent. Only those drawings and diagrams marked "issued for construction" are binding for execution. All devices shown in this drawing are in open position, drawn out with operating mechanism discharged and all power sources off.

Les informations techniques contenues dans ce document sont la propriete exclusive de Schneider Electric Industries S.A.S et ne peuvent etre utilisees ou divulguees a des tiers quels qu'ils soient sans son accord ecrit. Seuls sont engagent en execution les plans et schemas entiers et cotes. Les appareils representes sur ce schéma sont en position ouvert - désarmés - débrochés - toutes sources coupées.

Ind. Rev	Date Date	Modification / Modification	Archiv. Micro-filmed	Ind. Rev	Date Date	Modification / Modification	Archiv. Micro-filmed
B	28/10/2010	MAJ					
A	24/09/2010	Edition originale / First issue					

PUISSANCE GT250E 1
PTR1

PARC PHOTOVOLTAIQUE CASINO
CARCASSONNE
PDL + PTR1

Schneider Electric

SAP1005003

Projet - No commande Project - Order No.	Indice Rev	Folio Sheet
473104	B	034

Format SEE A3 suite - 06/2003

The technical information contained in this document is the exclusive property of Schneider Electric Industries S.A.S and cannot be used or disclosed to third parties without its written consent. Only those drawings and diagrams marked "issued for construction" are to be used for execution. All devices shown in the diagrams are in open position, drawn out with operating mechanism discharged and all power sources off.

Les informations techniques contenues dans ce document sont la propriete exclusive de Schneider Electric Industries S.A.S et ne peuvent etre utilisees ou divulguees a des tiers quels qu'ils soient sans son accord ecrit. Seuls sont engagent pour l'execution les plans et schemas marques "a construire". Les appareils representes sur ce schema sont en position ouvert - desarmes - deconnectes - toutes sources coupees.

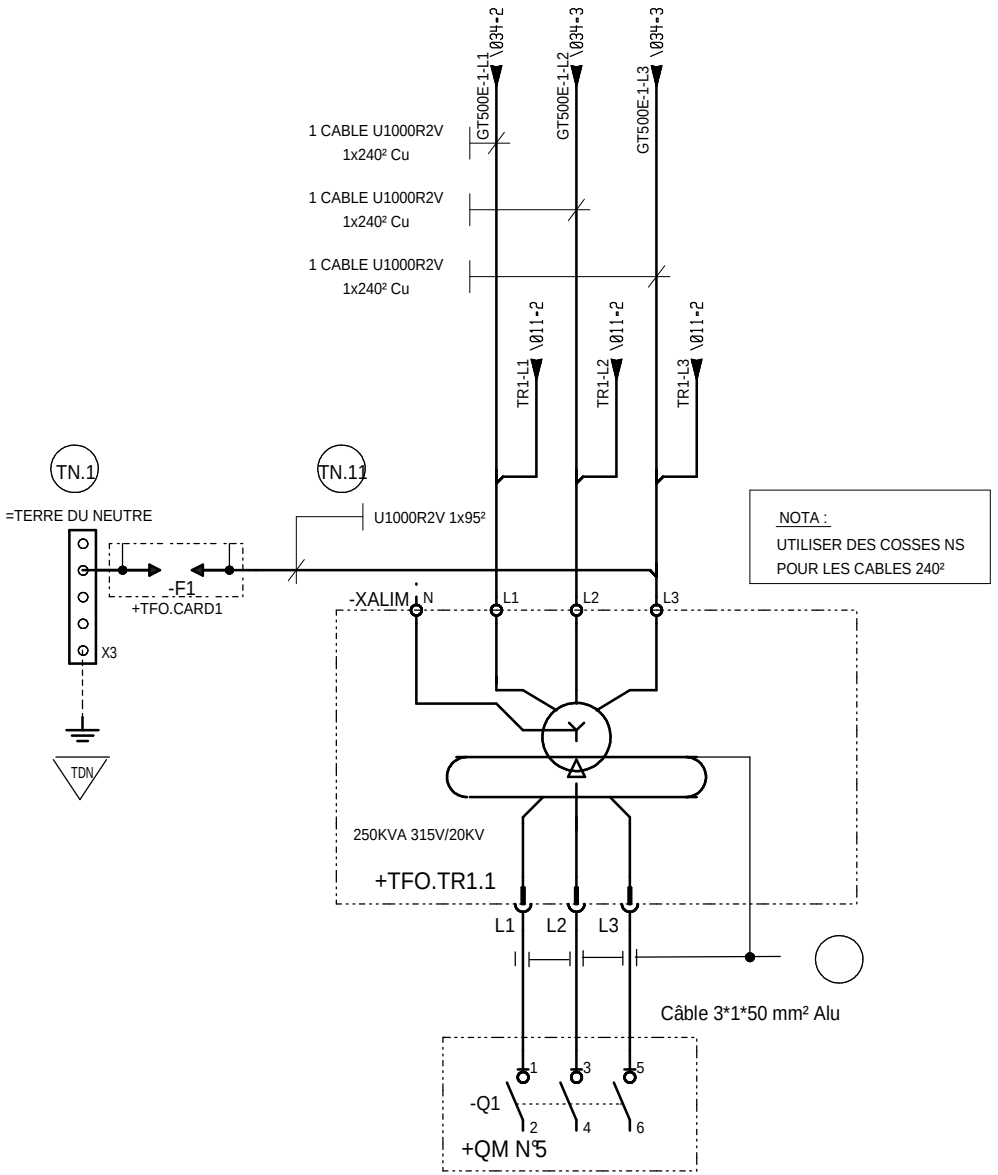

NOTA :
UTILISER DES COSSES NS
POUR LES CABLES 240²

NOTA : INSTALLATION DES TORES.
MISE A LA TERRE DE L'ECRAN DU CABLE.

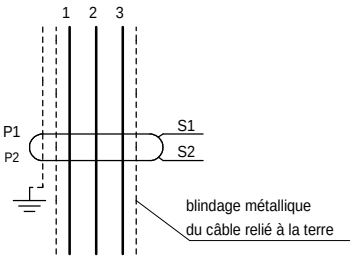

Ind. Rev	Date Date	Modification / Modification	Archiv. Micro-filmed	Ind. Rev	Date Date	Modification / Modification	Archiv. Micro-filmed
D	19/05/2011	Mise à jours					
B	28/10/2010	MAJ					
A	24/09/2010	Edition originale / First issue					

PUISSANCE TRANSFO
PTR1

PARC PHOTOVOLTAIQUE CASINO
CARCASSONNE
PDL + PTR1

Schneider Electric

SAP1005003

Projet - No commande Project - Order No.	Indice Rev	Folio Sheet
473104	D	035

Format SEE A3 suite - 06/2003

Les informations techniques contenues dans ce document sont la propriete exclusive de Schneider Electric Industries S.A.S et ne peuvent etre utilisees ou divulguees a des tiers quels qu'ils soient sans son accord ecrit. Seuls ceux ayant signe un accord de confidentialite peuvent en prendre connaissance. Les appareils representes sur ce schema sont en position ouvert - desarmes - debrochés - toutes sources coupées.

The technical information contained in this document is the exclusive property of Schneider Electric Industries S.A.S and cannot be used or disclosed to third parties of any kind without its written consent. Only those parties that have signed a confidentiality agreement may access the information. All devices shown in this diagram are in open position, drawn out with operating mechanism discharged and all power sources off.

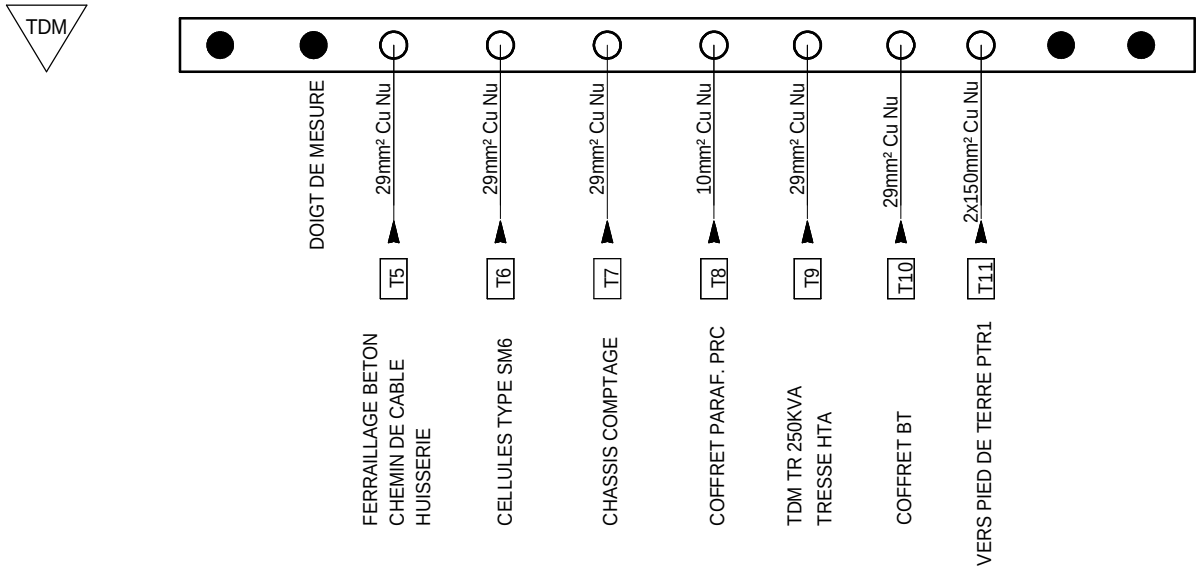

Ind. Rev	Date Date	Modification / Modification	Archiv. Micro-filmed	Ind. Rev	Date Date	Modification / Modification	Archiv. Micro-filmed
C	16/11/2010	MAJ					
A	24/09/2010	Edition originale / First issue					

CIRCUIT DE TERRE
PDL

PARC PHOTOVOLTAIQUE CASINO
CARCASSONNE
PDL + PTR1

Schneider Electric

SAP1005003

Projet - No commande Project - Order No.	Indice Rev	Folio Sheet
473104	C	038

Format SEE A3 suite - 06/2003

GENERAL
230VCA

PROTECTION
CENTRALE DE MESURE ET PRESENCE TENSION

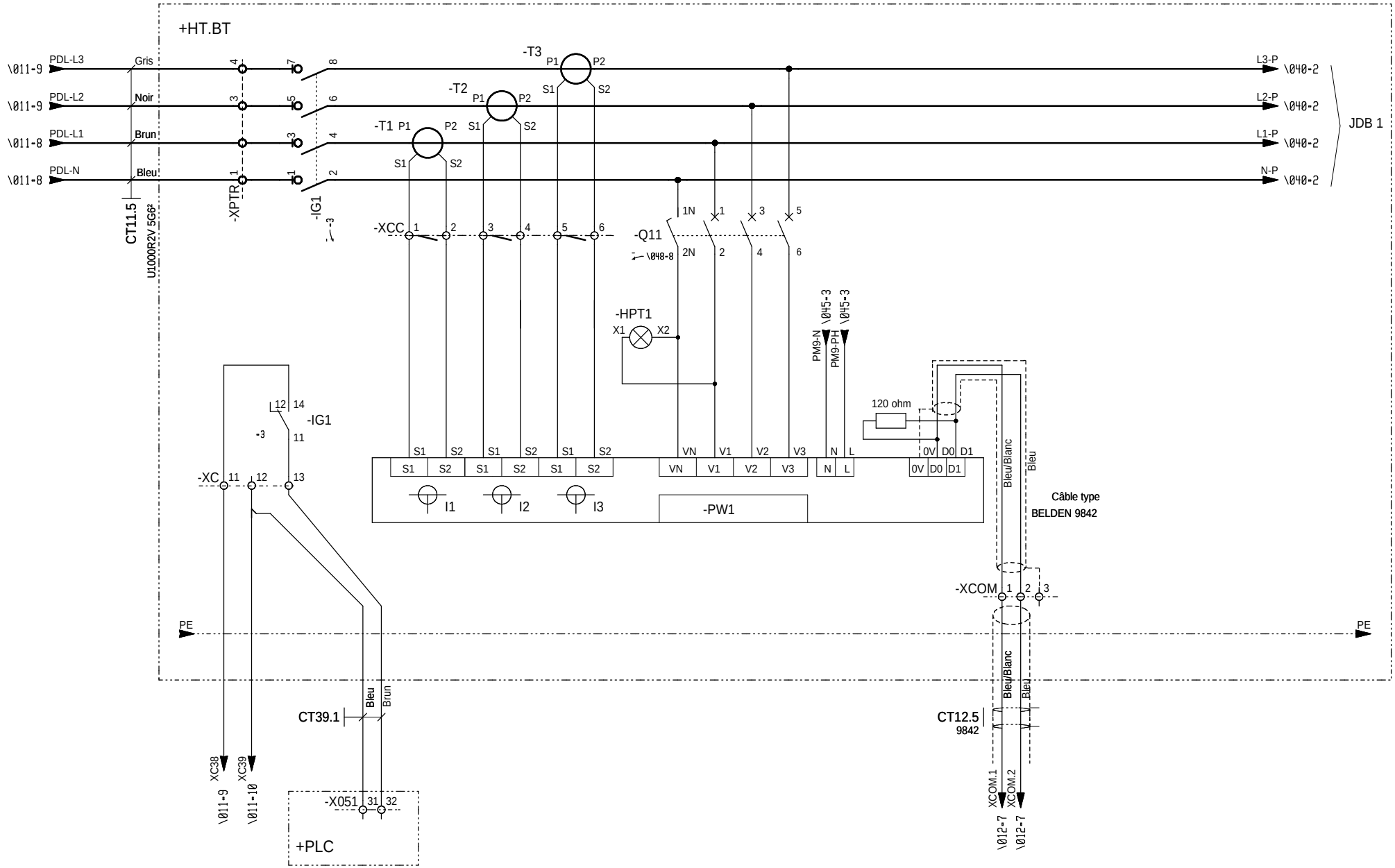

The technical information contained in this document is the exclusive property of Schneider Electric Industries S.A.S and cannot be used or disclosed to other parties without the express written consent. Unless otherwise specified, these drawings and diagrams represent the electrical circuits in the de-energized state. All devices shown in the diagrams are in open position, drawn out with operating mechanism discharged and all power sources off.

Les informations techniques contenues dans ce document sont la propriete exclusive de Schneider Electric Industries S.A.S et ne peuvent etre utilisees ou divulguees a des tiers quels qu'ils soient sans son accord ecrit. Sauf indication contraire, les schemas et plans sont presentes en position ouverte - desarmes - toutes sources coupees. Les appareils representes sur ce schema sont en position ouverte - debrochés - toutes sources coupées.

Ind. Rev	Date Date	Modification / Modification	Archiv. Micro-filmed	Ind. Rev	Date Date	Modification / Modification	Archiv. Micro-filmed
D	19/05/2011	Mise à jours					
C	16/11/2010	Edition originale / First issue					

PUISSANCE DEPARTS 400V
COFFRET BT
PDL

PARC PHOTOVOLTAIQUE CASINO
CARCASSONNE
PDL + PTR1

Schneider Electric

SAP1005003

Projet - No commande Project - Order No.	Indice Rev	Folio Sheet
473104	D	039

Format SEE A3 suite - 06/2003

GENERAL 230VCA | ALIMENTATION 230V 50HZ CHARGEUR | ECLAIRAGE POSTE DE LIVRAISON

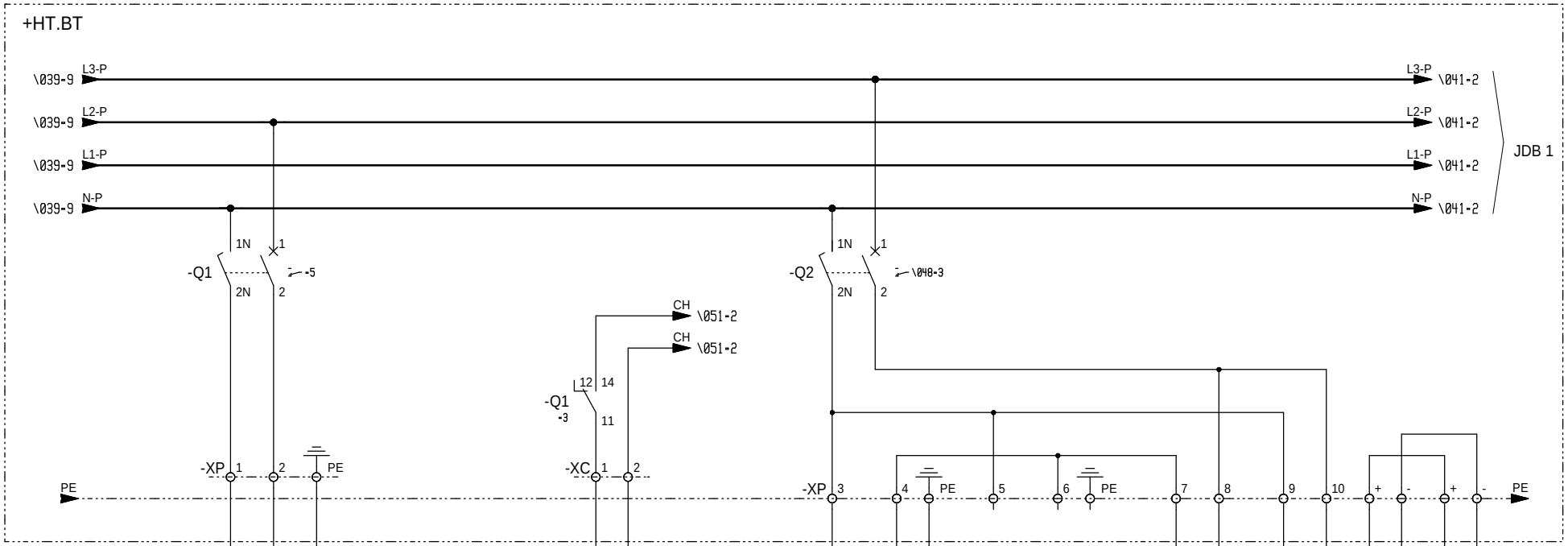

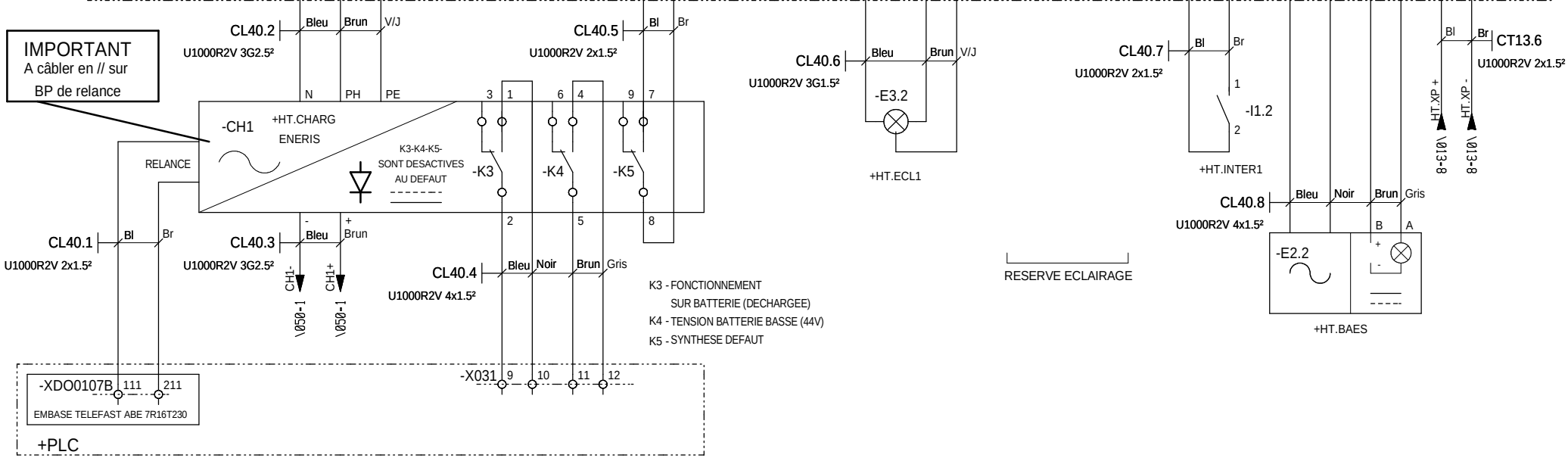

Ind. Rev	Date Date	Modification / Modification	Archiv. Micro-filmed	Ind. Rev	Date Date	Modification / Modification	Archiv. Micro-filmed
C	16/11/2010	MAJ					
A	24/09/2010	Edition originale / First issue					

PUISSANCE DEPARTS 400V
COFFRET BT
PDL

PARC PHOTOVOLTAIQUE CASINO
CARCASSONNE
PDL + PTR1

Schneider Electric

SAP1005003

Projet - No commande / Project - Order No.	Indice / Rev	Folio / Sheet
473104	C	040

Format SEE A3 suite - 06/2003

The technical information contained in this document is the exclusive property of Schneider Electric Industries S.A.S and cannot be used or disclosed to a third party without written consent. Only those drawings and diagrams created after order placing are binding on Schneider Electric. All drawings are in open position, drawn out with operating mechanism discharged and all power sources off.

Les informations techniques contenues dans ce document sont la propriete exclusive de Schneider Electric Industries S.A.S et ne peuvent etre utilisees ou divulguees a des tiers quels qu'ils soient sans son accord ecrit. Seuls route engagent les schemas crees apres passation de commande. Les appareils representes sur ce schema sont en position ouvert - desarmes - debrochés - toutes sources coupées.

The technical information contained in this document is the exclusive property of Schneider Electric Industries S.A.S and cannot be used or disclosed to third parties without written consent. Only those drawings and diagrams marked "Issued for construction" are to be used for execution. All devices shown in the drawings are in open position, drawn out with operating mechanism discharged and all power sources off.

Les informations techniques contenues dans ce document sont la propriete exclusive de Schneider Electric Industries S.A.S et ne peuvent etre utilisees ou divulguees a des tiers sans son accord ecrit. Seuls ceux qui ont ete marques "Pour construction" peuvent etre utilises pour execution. Les appareils representes sur ce schema sont en position ouvert - desarmes - decroches - toutes sources coupees.

ALIM. FLAIR 479C - TP57V	PROTECTION P.C.10/16A 230V	CONVECTEUR LOCAL HTA

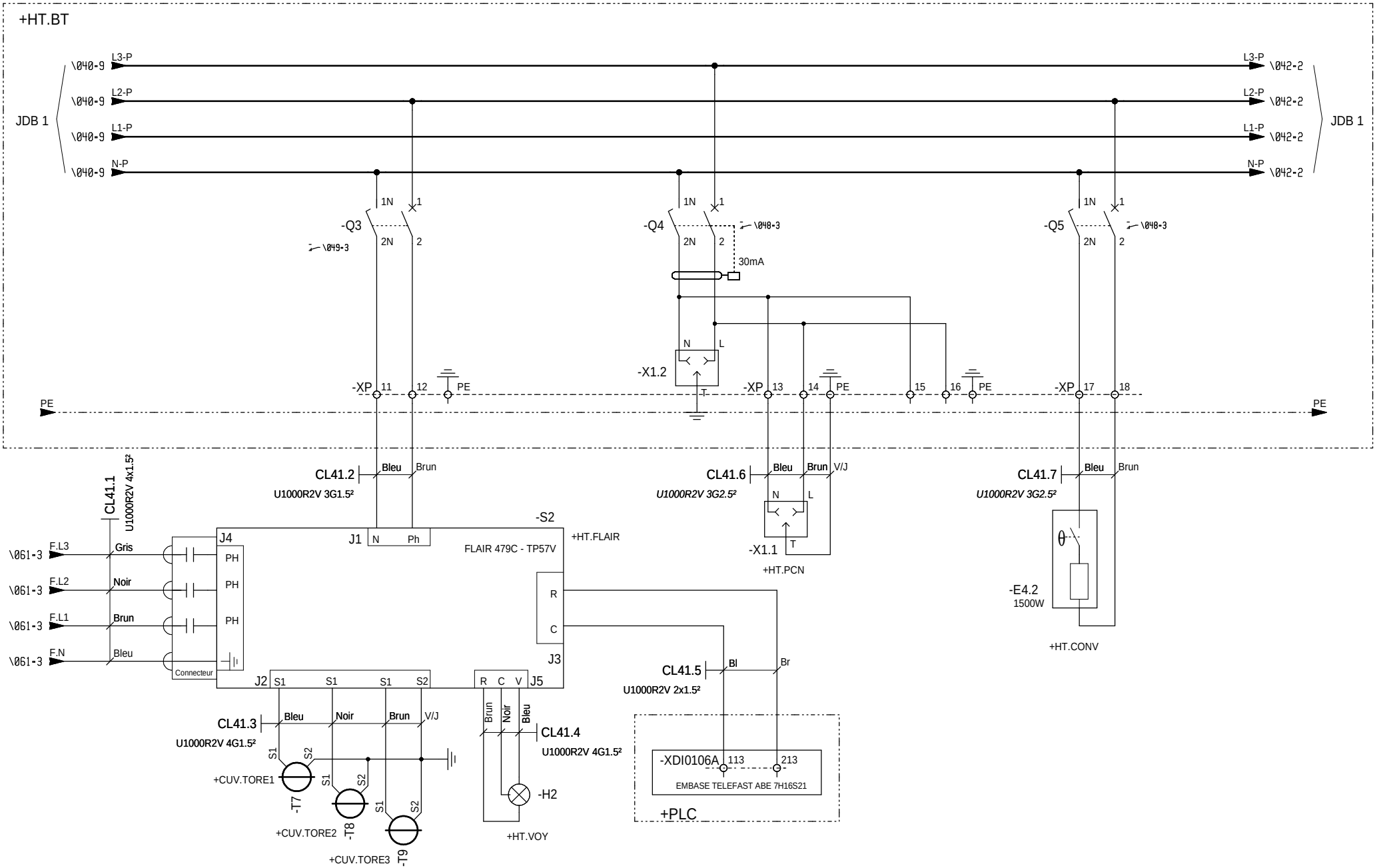

Ind. Rev	Date Date	Modification / Modification	Archiv. Micro-filmed	Ind. Rev	Date Date	Modification / Modification	Archiv. Micro-filmed
C	16/11/2010	MAJ					
B	28/10/2010	MAJ					
A	24/09/2010	Edition originale / First issue					

PUISSANCE DEPARTS 400V
COFFRET BT
PDL

PARC PHOTOVOLTAIQUE CASINO
CARCASSONNE
PDL + PTR1

Schneider Electric

SAP1005003

Projet - No commande Project - Order No.	Indice Rev	Folio Sheet
473104	C	041

Format SEE A3 suite - 06/2003

ALIMENTATION 230V COFFRET DEIE (PA)	ALIMENTATION CHAUFFAGE CELLULES	ALIMENTATION ONDULEUR AUXILIAIRE 1KVA	BY-PASS ONDULEUR AUXILIAIRE 1KVA	RESERVE

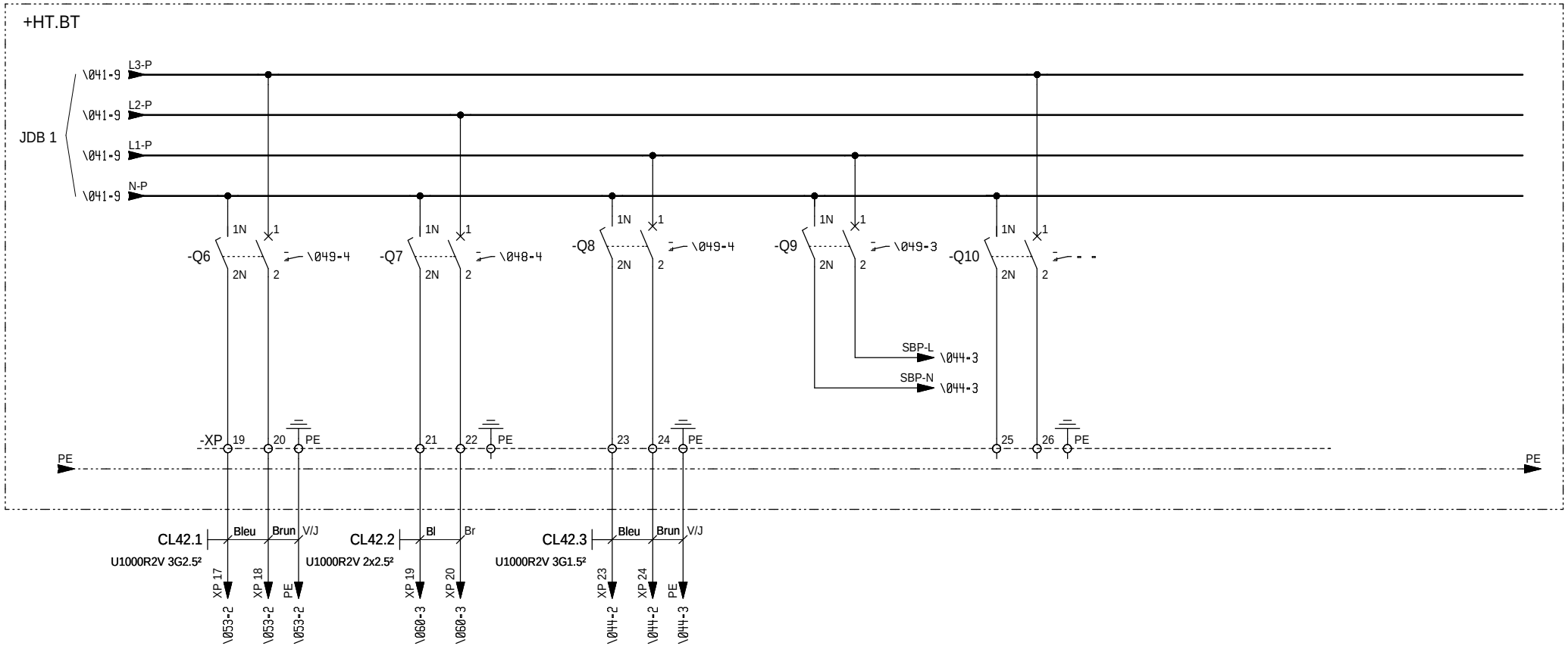

The technical information contained in this document is the exclusive property of Schneider Electric Industries S.A.S and cannot be used or disclosed to third parties without written consent. Only those drawings and diagrams marked "for construction" are intended for use. All devices shown in the diagrams are in open position, drawn out with operating mechanism discharged and all power sources off.

Les informations techniques contenues dans ce document sont la propriete exclusive de Schneider Electric Industries S.A.S et ne peuvent etre utilisees ou divulguees a des tiers quels qu'ils soient sans son accord ecrit. Seuls route engagement contractuel exprimes ecrits emanant de la commande. Les appareils representes sur ce schema sont en position ouvert - desarmes - debrochés - toutes sources coupées.

Ind. Rev	Date Date	Modification / Modification	Archiv. Micro-filmed	Ind. Rev	Date Date	Modification / Modification	Archiv. Micro-filmed
C	16/11/2010	MAJ					
A	24/09/2010	Edition originale / First issue					

PUISSANCE DEPARTS 400V
COFFRET BT
PDL

PARC PHOTOVOLTAIQUE CASINO
CARCASSONNE
PDL + PTR1

Schneider Electric

SAP1005003

Projet - No commande Project - Order No.	Indice Rev	Folio Sheet
473104	C	042

Format SEE A3 suite - 06/2003

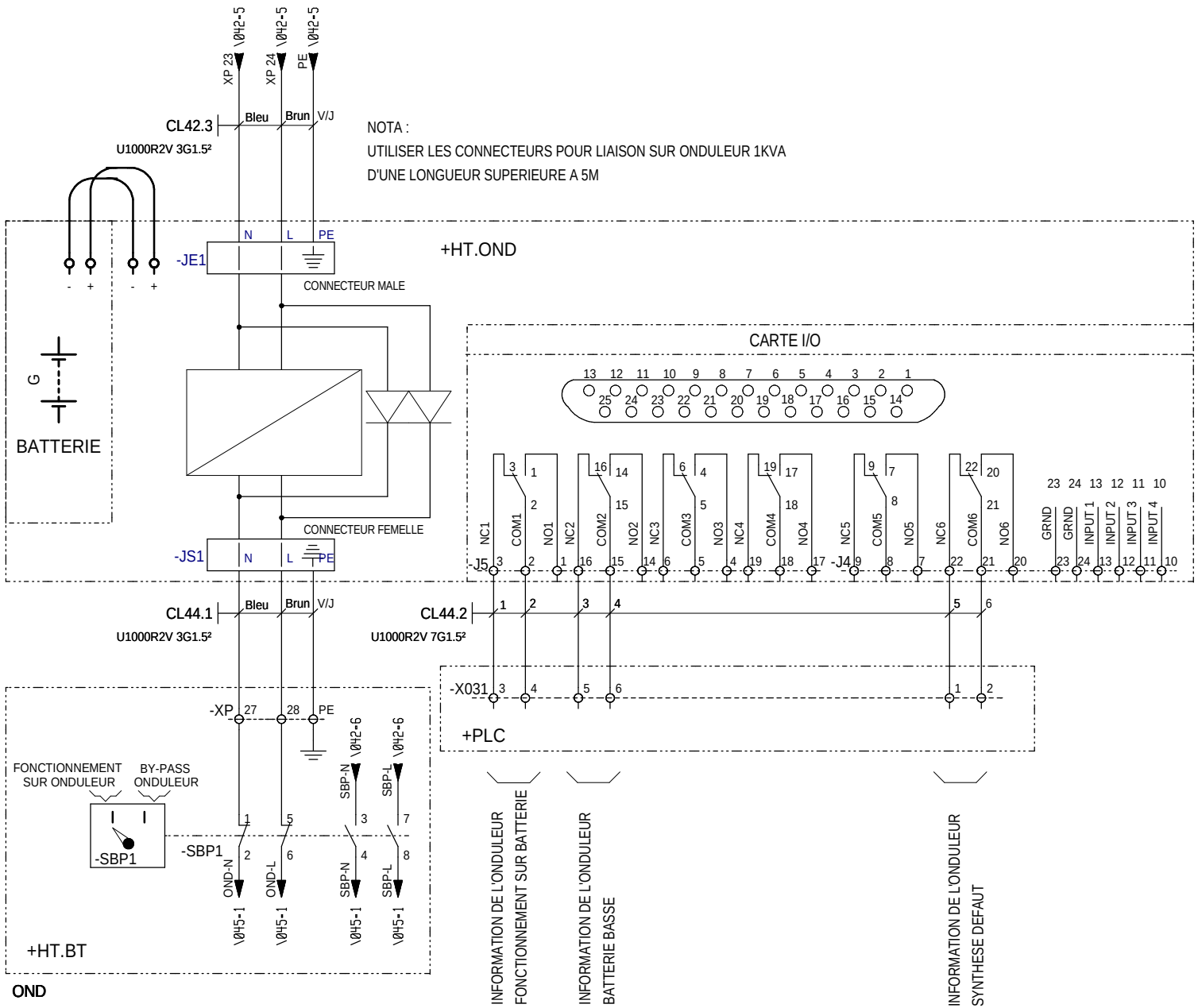

TABLEAU CONFIGURATION CARTE I/O			
I/O	CONFIGURATION 1	CONFIGURATION 2	CONFIGURATION 3
CONFIGURATION. SWITCH SETTINGS			
1	OFF	ON	OFF
2	OFF	OFF	ON
3	OFF	OFF	OFF
4	OFF	OFF	OFF
INPUTS			
1	Turn the UPS on		
2	Turn the UPS off		Turn the UPS off gracefully
3	Start UPS self test		
4	Shut down the UPS (when it is on-battery except during self-test on runtime calibration)	Put the UPS in by-pass (if by-pass is available on the UPS)	Shut down the UPS (when it is on-battery except during self-test on runtime calibration)
OUTPUTS			
1	The UPS is on battery (e.g.,during a power failure, self test or runtime calibration		
2	The UPS has a low battery.		
3	The protected load is not recevieng power from the UPS or communication betwen the UPS andthe relais I/O Module has been lost		
4	Remplace the UPS battery		UPS commanded to turn on (echo of Input 1)
5	The UPS is overload	The UPS is bypass by software,front panel, or rear panel selection	UPS commanded to turn off gracefully (echo of Input 2)
6	Any UPS fault or self-test failure	Any UPS fault, self-test failure or overload	Any UPS fault, self-test failure overload, or remplace battery.

The technical information contained in this document is the exclusive property of Schneider Electric Industries S.A.S and cannot be used or disclosed to a third party without written consent. Only those drawings and diagrams marked "Certified" are intended for construction purposes. All drawings and diagrams are in open position, drawn out with operating mechanism discharged and all power sources off.

Les informations techniques contenues dans ce document sont la propriete exclusive de Schneider Electric Industries S.A.S et ne peuvent etre utilisees ou divulguees a des tiers quels qu'ils soient sans son accord ecrit. Seuls route engagement ou reference indiques comme "certifies" sont destines a la construction. Les appareils representes sur ce schema sont en position ouvert - desarmes - deconnectes - toutes sources coupees.

Ind. Rev	Date Date	Modification / Modification	Archiv. Micro-filmed	Ind. Rev	Date Date	Modification / Modification	Archiv. Micro-filmed
C	16/11/2010	MAJ					
A	24/09/2010	Edition originale / First issue					

PUISSANCE ONDULEUR 1KVA
COFFRET BT
PDL

PARC PHOTOVOLTAIQUE CASINO
CARCASSONNE
PDL + PTR1

Schneider Electric

SAP1005003

Projet - No commande Project - Order No.	Indice Rev	Folio Sheet
473104	C	044

Format SEE A3 suite - 06/2003

INTER GENERAL ARRIVEE ONDULEE	PROTECTION PRESENCE TENSION + PM9	ALIMENTATION CENTRALE PM810 DM2	ALIM. ARRET D'URGENCE ET RELAIS BISTABLE	RESERVE

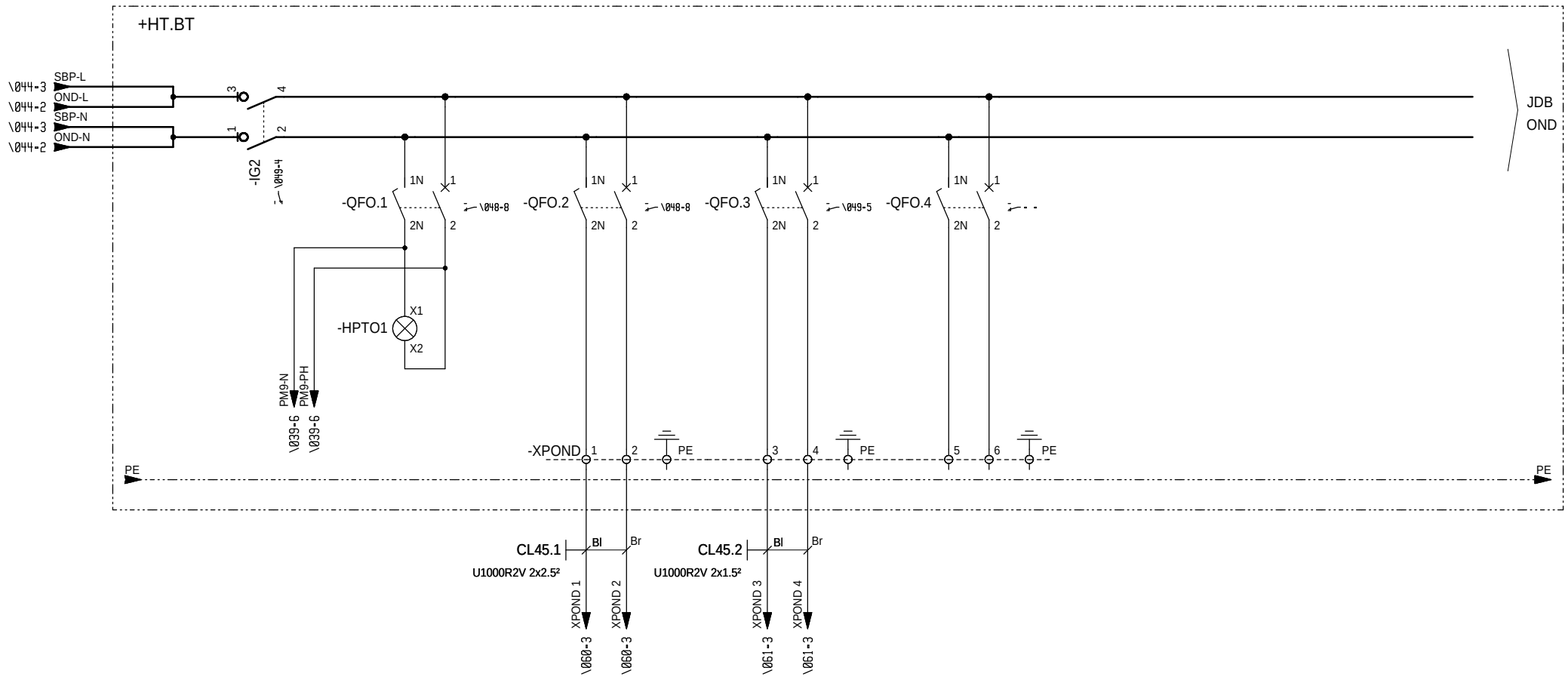

The technical information contained in this document is the exclusive property of Schneider Electric Industries S.A.S and cannot be used or disclosed to a third party without its written consent. Only those drawings and diagrams marked "for construction" are binding. Unless otherwise specified, all devices shown in this drawing are in open position, drawn out with operating mechanism discharged and all power sources off.

Les informations techniques contenues dans ce document sont la propriete exclusive de Schneider Electric Industries S.A.S et ne peuvent etre utilisees ou divulguees a des tiers quels qu'ils soient sans son accord ecrit. Seuls route engagent les plans marqués "pour construction". Les appareils representes sur ce schéma sont en position ouvert - désarmés - décrochés - toutes sources coupées.

Ind. Rev	Date Date	Modification / Modification	Archiv. Micro-filmed	Ind. Rev	Date Date	Modification / Modification	Archiv. Micro-filmed
C	16/11/2010	MAJ					
B	28/10/2010	MAJ					
A	24/09/2010	Edition originale / First issue					

RESEAU ONDULE 230V
COFFRET BT
PDL

PARC PHOTOVOLTAIQUE CASINO
CARCASSONNE
PDL + PTR1

Schneider Electric

SAP1005003

Projet - No commande Project - Order No.	Indice Rev	Folio Sheet
473104	C	045

Format SEE A3 suite - 06/2003

SYNTHESE POSITION DISJONCTEURS AUXILIAIRES NON PRIORITAIRES ET RESERVE

SYNTHESE POSITION DISJONCTEURS MONITORING

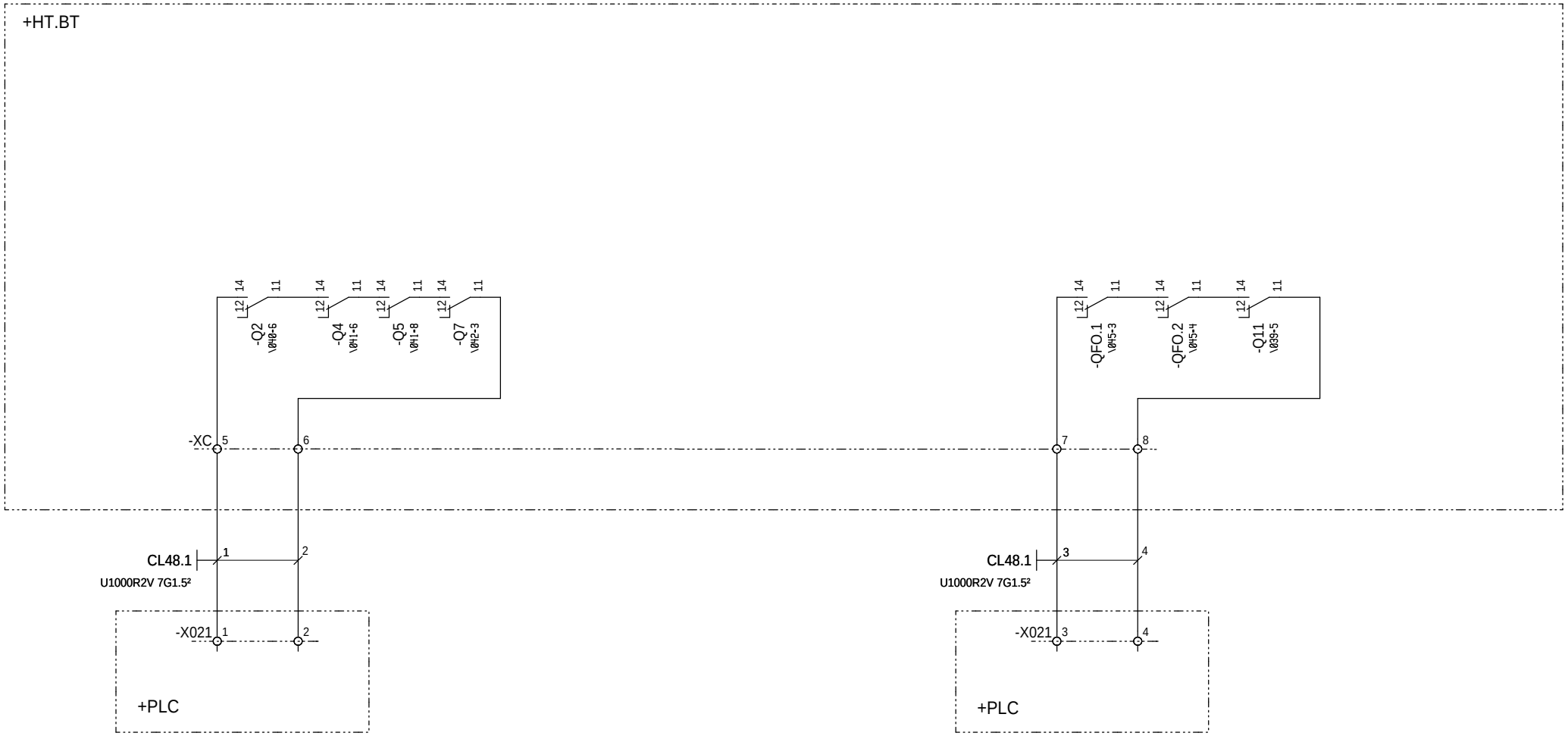

The technical information contained in this document is the exclusive property of Schneider Electric Industries S.A.S and cannot be used or disclosed to a third party without its written consent. Only those drawings and diagrams marked "Issued for construction" are to be used for execution. All devices shown in the diagrams are in open position, drawn out with operating mechanism discharged and all power sources off.

Les informations techniques contenues dans ce document sont la propriete exclusive de Schneider Electric Industries S.A.S et ne peuvent etre utilisees ou divulguees a des tiers quels qu'ils soient sans son accord ecrit. Seuls route engagent les plans marques "Emis pour construction". Les appareils representes sur ce schema sont en position ouvert - desarmes - debrochés - toutes sources coupées.

Ind. Rev	Date Date	Modification / Modification	Archiv. Micro-filmed	Ind. Rev	Date Date	Modification / Modification	Archiv. Micro-filmed
D	19/05/2011	Mise à jours					
C	16/11/2010	MAJ					
A	24/09/2010	Edition originale / First issue					

SYNTHESE POSITION DISJONCTEURS
NON PRIORITAIRES
MONITORING
COFFRET BT
PDL

PARC PHOTOVOLTAIQUE CASINO
CARCASSONNE
PDL + PTR1

Schneider Electric

SAP1005003

Projet - No commande Project - Order No.	Indice Rev	Folio Sheet
473104	D	048

Format SEE A3 suite - 06/2003

SYNTHESE POSITION DISJONCTEURS PROTECTION / PRODUCTION PRIORITAIRES

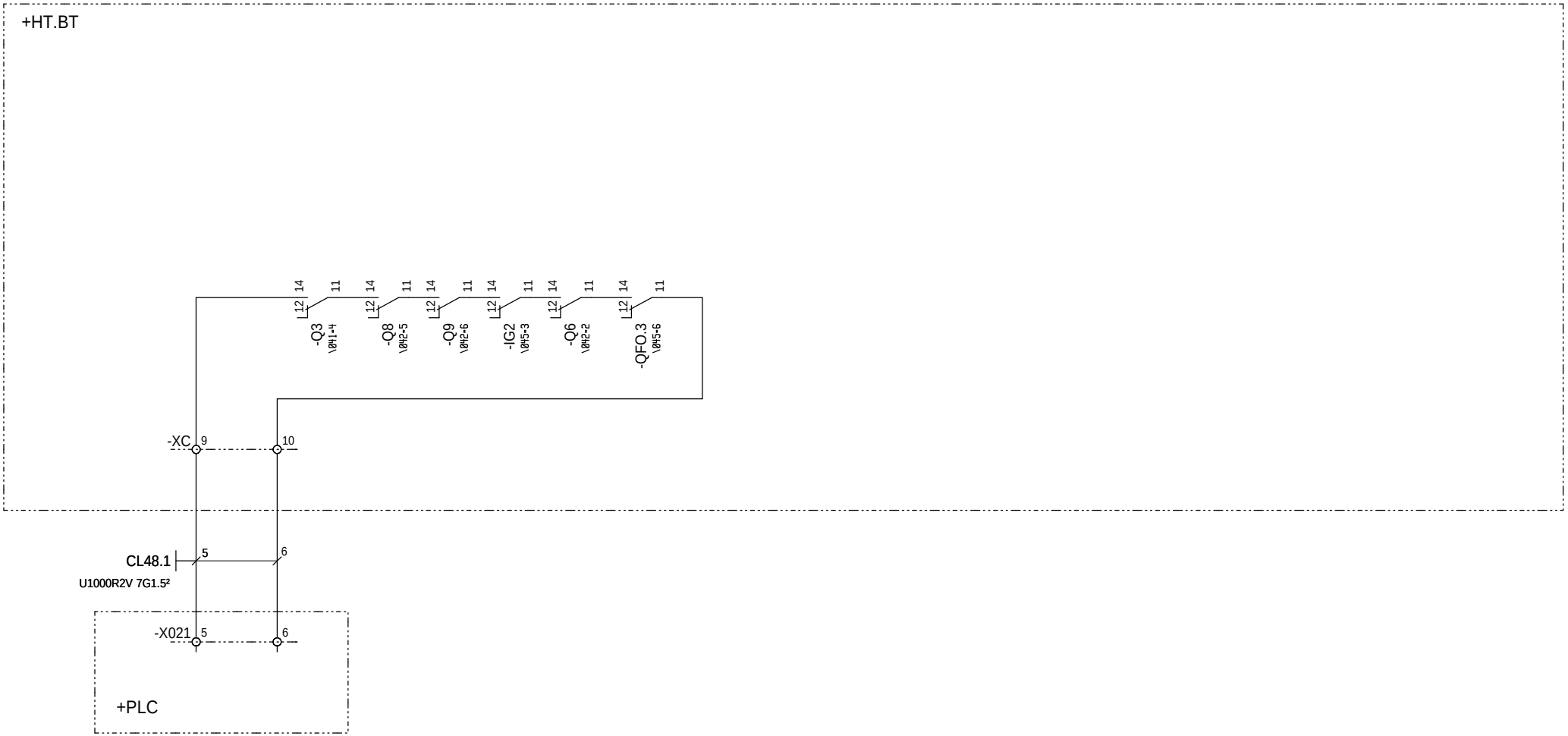

The technical information contained in this document is the exclusive property of Schneider Electric Industries S.A.S and cannot be used or disclosed to a third party without its written consent. Only those drawings and diagrams entitled "Electrical Diagram" are intended for execution. All devices shown in the diagrams are in open position, drawn out with operating mechanism discharged and all power sources off.

Les informations techniques contenues dans ce document sont la propriete exclusive de Schneider Electric Industries S.A.S et ne peuvent etre utilisees ou divulguees a des tiers quels qu'ils soient sans son accord ecrit. Seuls route engagement contractuel ne saurait etre pris que par les schemas entitules "schemas electriques". Les appareils representes sur ce schema sont en position ouvert - desarmes - debrochés - toutes sources coupées.

Ind. Rev	Date Date	Modification / Modification	Archiv. Micro-filmed	Ind. Rev	Date Date	Modification / Modification	Archiv. Micro-filmed
D	19/05/2011	Mise à jours					
C	16/11/2010	MAJ					
A	24/09/2010	Edition originale / First issue					

SYNTESE POSITION DISJONCTEURS
PROTECTION PRODUCTION PRIORITAIRES
MONITORING
COFFRET BT
PDL

PARC PHOTOVOLTAIQUE CASINO
CARCASSONNE
PDL + PTR1

Schneider Electric

SAP1005003

Projet - No commande Project - Order No.	Indice Rev	Folio Sheet
473104	D	049

Format SEE A3 suite - 06/2003

GENERAL ALIM. 48VCC	ALIMENTATION 48VCC SEPAM	ALIMENTATION 48VCC MOT. ET CDE	RESERVE

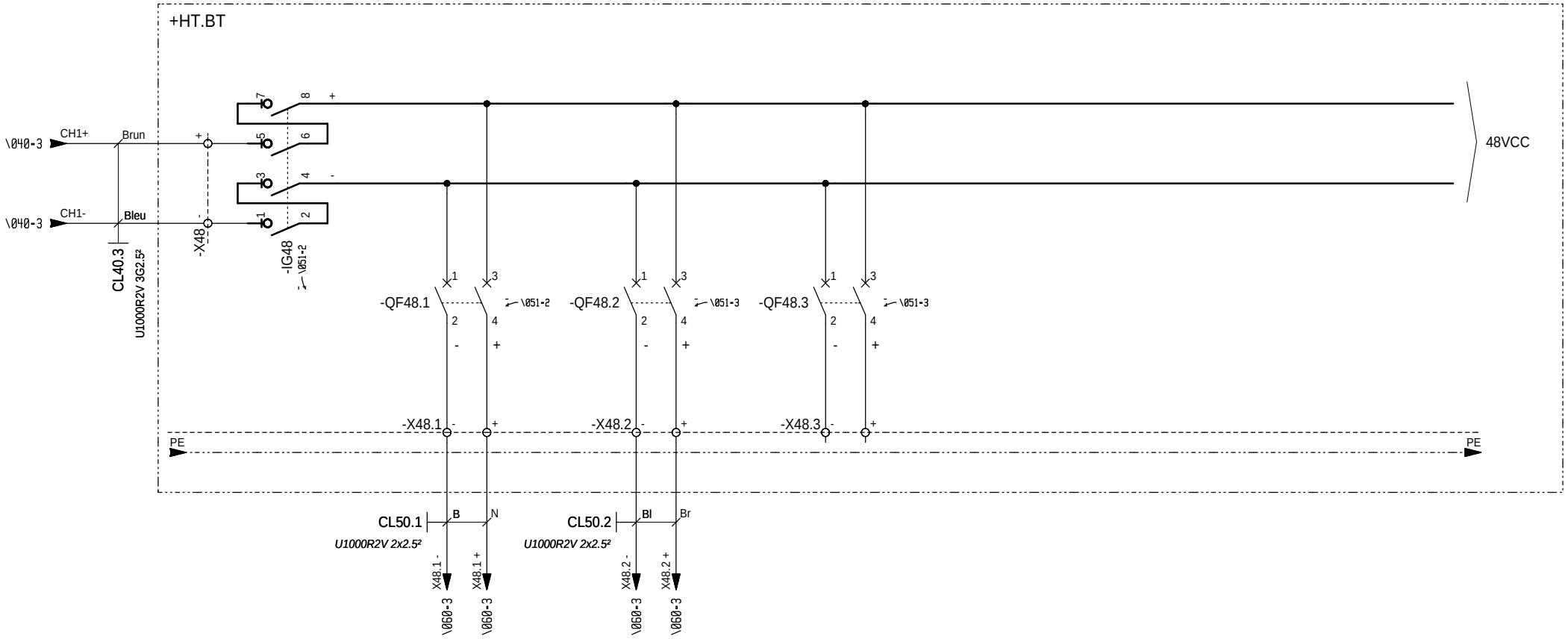

The technical information contained in this document is the exclusive property of Schneider Electric Industries S.A.S and cannot be used or disclosed to any third party without its written consent. Only those drawings and diagrams marked "for construction" are intended for use in the execution of work. All drawings are shown in the forms are in open position, drawn out with operating mechanism discharged and all power sources off.

Les informations techniques contenues dans ce document sont la propriete exclusive de Schneider Electric Industries S.A.S et ne peuvent etre utilisees ou divulguees a des tiers quels qu'ils soient sans son accord ecrit. Seuls route engagent les dessins marques "pour construction". Les dessins et diagrammes ci-joints sont en position ouvert - desarmes - debrochés - toutes sources coupées.

Ind. Rev	Date Date	Modification / Modification	Archiv. Micro-filmed	Ind. Rev	Date Date	Modification / Modification	Archiv. Micro-filmed
C	16/11/2010	MAJ					
A	24/09/2010	Edition originale / First issue					

DISTRIBUTION 48VCC
COFFRET 48VCC
PDL

PARC PHOTOVOLTAIQUE CASINO
CARCASSONNE
PDL + PTR1

Schneider Electric

SAP1005003

Projet - No commande Project - Order No.	Indice Rev	Folio Sheet
473104	C	050

Format SEE A3 suite - 06/2003

SYNTHESE POSITION DISJONCTEURS 48V CONTINU

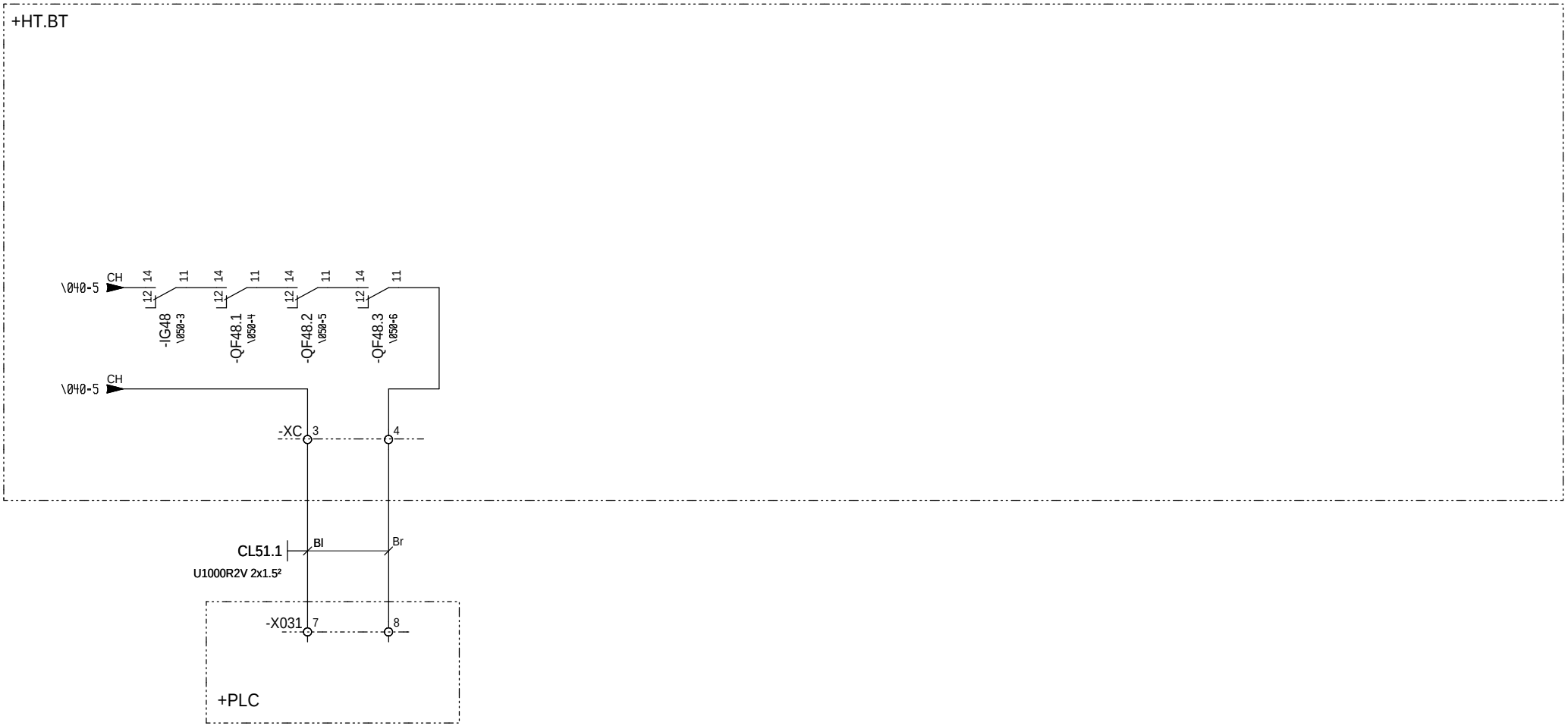

The technical information contained in this document is the exclusive property of Schneider Electric Industries S.A.S and cannot be used or disclosed to a third party without its written consent. Only those drawings and diagrams entitled "Operating diagram" are binding on execution. All devices shown in the diagrams are in open position, drawn out with operating mechanism discharged and all power sources off.

Les informations techniques contenues dans ce document sont la propriete exclusive de Schneider Electric Industries S.A.S et ne peuvent etre utilisees ou divulguees a des tiers quels qu'ils soient sans son accord ecrit. Seuls route engagent les schemas intitules "schemas de principe" et "schemas de commande". Les appareils representes sur ce schema sont en position ouvert - desarmes - debrochés - toutes sources coupées.

Ind. Rev	Date Date	Modification / Modification	Archiv. Micro-filmed	Ind. Rev	Date Date	Modification / Modification	Archiv. Micro-filmed
A	24/09/2010	Edition originale / First issue					

SYNTHESE POSITION DISJONCTEURS 48VCC
PRIORITAIRES
COFFRET 48VCC
PDL

PARC PHOTOVOLTAIQUE CASINO
CARCASSONNE
PDL + PTR1

Schneider Electric

SAP1005003

Projet - No commande Project - Order No.	Indice Rev	Folio Sheet
473104	A	051

Format SEE A3 suite - 06/2003

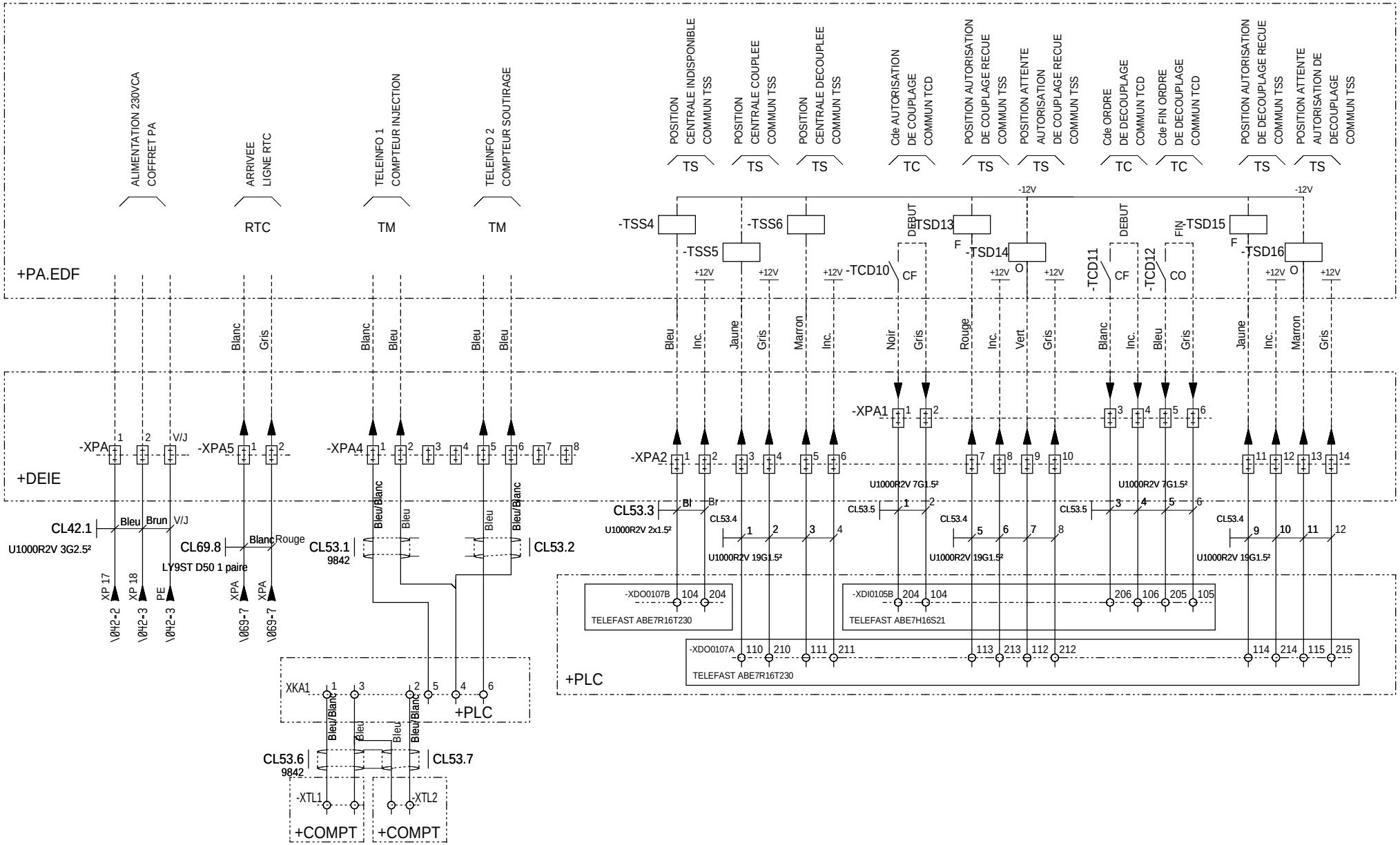

The technical information contained in this document is the exclusive property of Schneider Electric Industries S.A.S and cannot be used or disclosed to a third parties (even within customers) without its written consent. Only those drawings and diagrams received by the end user as part of a delivery order are valid. All drawings are in open position, drawn out with operating mechanism discharged and all power sources off.

Les informations techniques contenues dans ce document sont la propriete exclusive de Schneider Electric Industries S.A.S et ne peuvent etre utilisees ou divulguees a des tiers quels qu'ils soient sans son accord ecrit. Seuls les plans, schemas et diagrammes recus par le client final en cadre d'une commande sont valables. Ils ne peuvent etre utilisees que pour ce schéma sont en position ouvert - désarmés - débrochés - toutes sources coupées. Les appareils représentés sont en position ouvert - désarmés - débrochés - toutes sources coupées.

Ind. Rev	Date Date	Modification / Modification	Archiv. Micro-filmed	Ind. Rev	Date Date	Modification / Modification	Archiv. Micro-filmed
D	19/05/2011	Mise à jours					
C	16/11/2010	MAJ					
A	24/09/2010	Edition originale / First issue					

COFFRET BN DEIE
BORNIER DEIE
PDL

PARC PHOTOVOLTAIQUE CASINO
CARCASSONNE
PDL + PTR1

Schneider Electric

SAP1005003

Projet - No commande Project - Order No.	Indice Rev	Folio Sheet
473104	D	053

Format SEE A3 suite - 06/2003

The technical information contained in this document is the exclusive property of Schneider Electric Industries S.A.S and cannot be altered or disclosed to third parties without written consent. Only those drawings and diagrams bearing the effective revision number are valid. All dimensions are in mm. All diagrams are in open position, drawn out with operating mechanism discharged and all power sources off.

Les informations techniques contenues dans ce document sont la propriete exclusive de Schneider Electric Industries S.A.S et ne peuvent etre utilisees ou divulguees a des tiers quels qu'ils soient sans son accord ecrit. Seuls toute engagement pour ce schéma sont en position ouvert - désarmés - déclochés - toutes sources coupées.

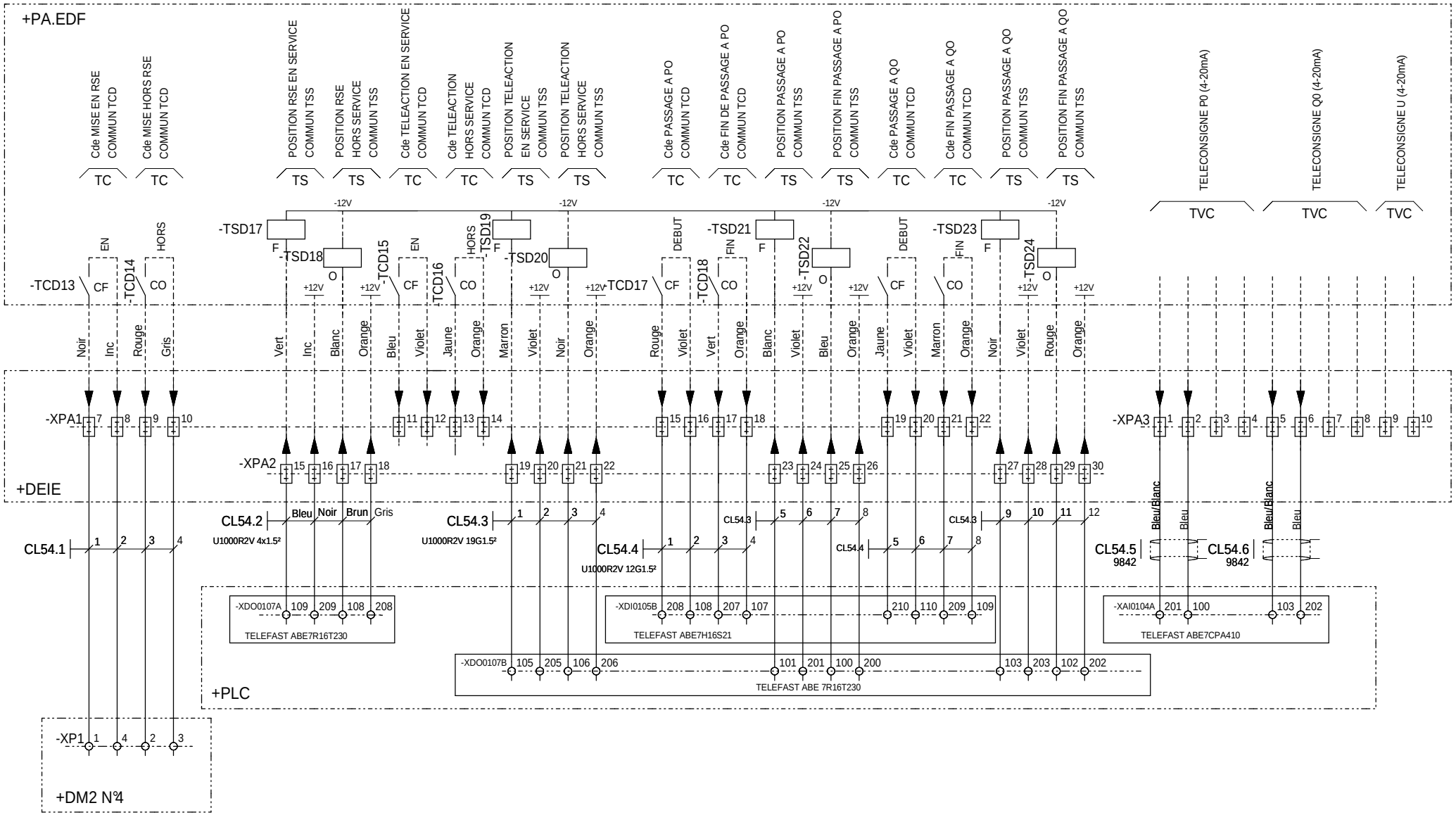

Ind. Rev	Date Date	Modification / Modification	Archiv. Micro-filmed	Ind. Rev	Date Date	Modification / Modification	Archiv. Micro-filmed
F	28/09/2011	DOE					
A	24/09/2010	Edition originale / First issue					

COFFRET BN DEIE
BORNIER DEIE
PDL

PARC PHOTOVOLTAIQUE CASINO
CARCASSONNE
PDL + PTR1

Schneider Electric

SAP1005003

Projet - No commande / Project - Order No.	Indice / Rev	Folio / Sheet
473104	F	054

Format SEE A3 suite - 06/2003

The technical information contained in this document is the exclusive property of Schneider Electric Industries S.A.S and cannot be used or disclosed to other parties without its written consent. Only those drawings and diagrams certified for operation are binding. Devices shown in this diagrams are in open position, drawn out with operating mechanism discharged and all power sources off.

Les informations techniques contenues dans ce document sont la propriete exclusive de Schneider Electric Industries S.A.S et ne peuvent etre utilisees ou divulguees a des tiers quels qu'ils soient sans son accord ecrit. Seuls route engagent les dessins et diagrammes certifies aptes a l'execution. Les appareils representes sur ce schema sont en position ouvert - desarmes - debrochés - toutes sources coupées.

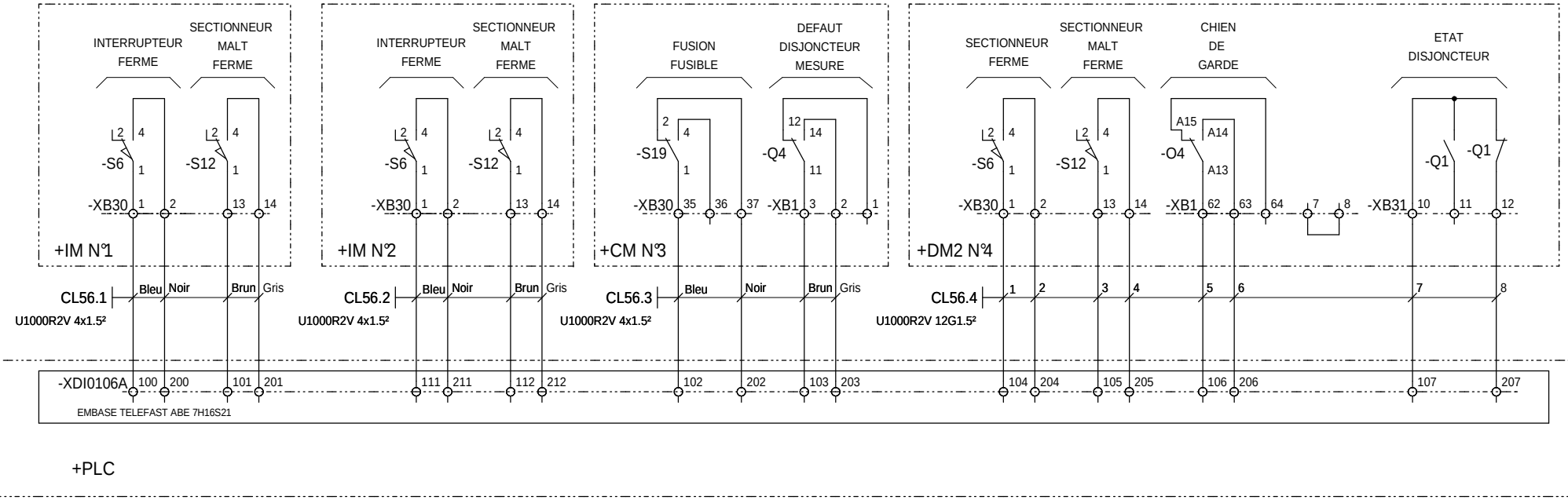

Ind. Rev	Date Date	Modification / Modification	Archiv. Micro-filmed	Ind. Rev	Date Date	Modification / Modification	Archiv. Micro-filmed
C	16/11/2010	MAJ					
A	24/09/2010	Edition originale / First issue					

INTERLIAISONS
CELLULES HT / ARMOIRE MONITORING
PDL

PARC PHOTOVOLTAIQUE CASINO
CARCASSONNE
PDL + PTR1

Schneider Electric

SAP1005003

Projet - No commande / Project - Order No.	Indice / Rev	Folio / Sheet
473104	C	056

Format SEE A3 suite - 06/2003

The technical information contained in this document is the exclusive property of Schneider Electric Industries S.A.S and cannot be used or disclosed to other parties without its written consent. Only those drawings and diagrams marked "Issued for construction" are intended for execution. All devices shown in diagrams are intended after installation to be in the operating position, drawn out with operating mechanism discharged and all power sources off.

Les informations techniques contenues dans ce document sont la propriete exclusive de Schneider Electric Industries S.A.S et ne peuvent etre utilisees ou divulguees a des tiers quels qu'ils soient sans son accord ecrit. Seuls route engagent les plans marques "Emis pour construction". Les appareils representes sur ce schema sont en position ouvert - desarmes - deroches - toutes sources coupees.

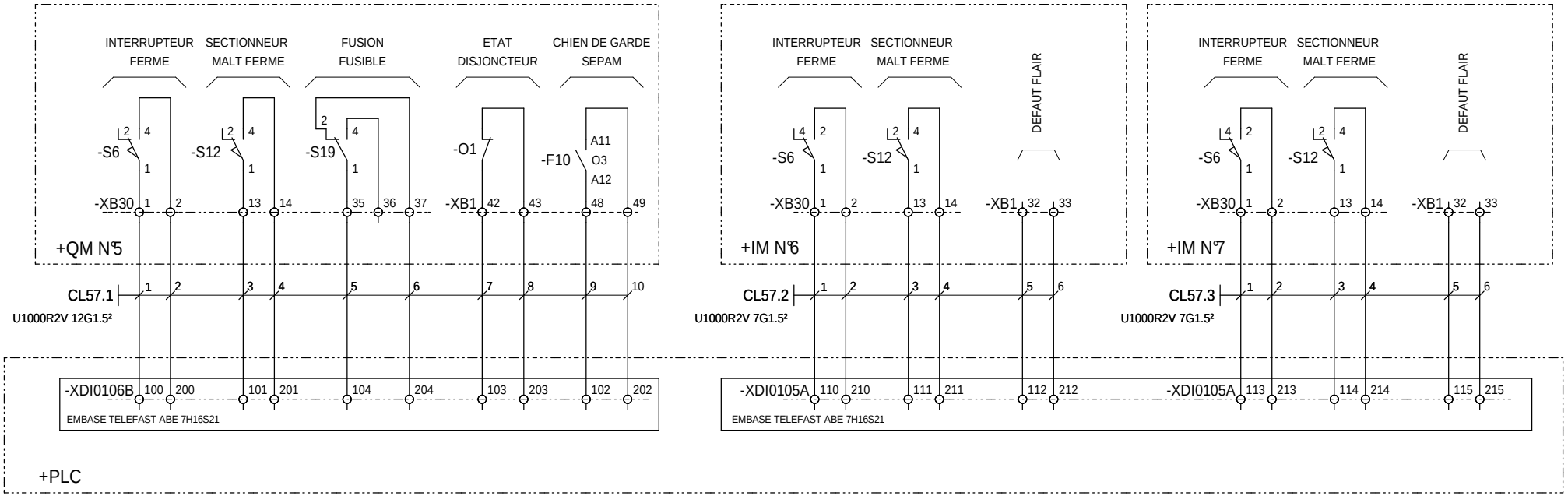

Ind. Rev	Date Date	Modification / Modification	Archiv. Micro-filmed	Ind. Rev	Date Date	Modification / Modification	Archiv. Micro-filmed
E	05/08/2011	Mise à jours TQC chantier					
A	24/09/2010	Edition originale / First issue					

INTERLIAISONS
CELLULES HT / ARMOIRE MONITORING
PDL

PARC PHOTOVOLTAIQUE CASINO
CARCASSONNE
PDL + PTR1

Schneider Electric

SAP1005003

Projet - No commande / Project - Order No.	Indice / Rev	Folio / Sheet
473104	E	057

The technical information contained in this document is the exclusive property of Schneider Electric Industries S.A.S and cannot be used or disclosed to a third parties without its written consent. Only those drawings and diagrams emitted after order confirmation are binding as regards execution. All devices shown in this diagrams are in open position, drawn out with operating mechanism discharged and all power sources off.

Les informations techniques contenues dans ce document sont la propriete exclusive de Schneider Electric Industries S.A.S et ne peuvent etre utilisees ou divulguees a des tiers quels qu'ils soient sans son accord ecrit. Seuls faire foi les documents emis apres confirmation de la commande. Les appareils representes sur ce schema sont en position ouvert - desarmes - debrochés - toutes sources coupées.

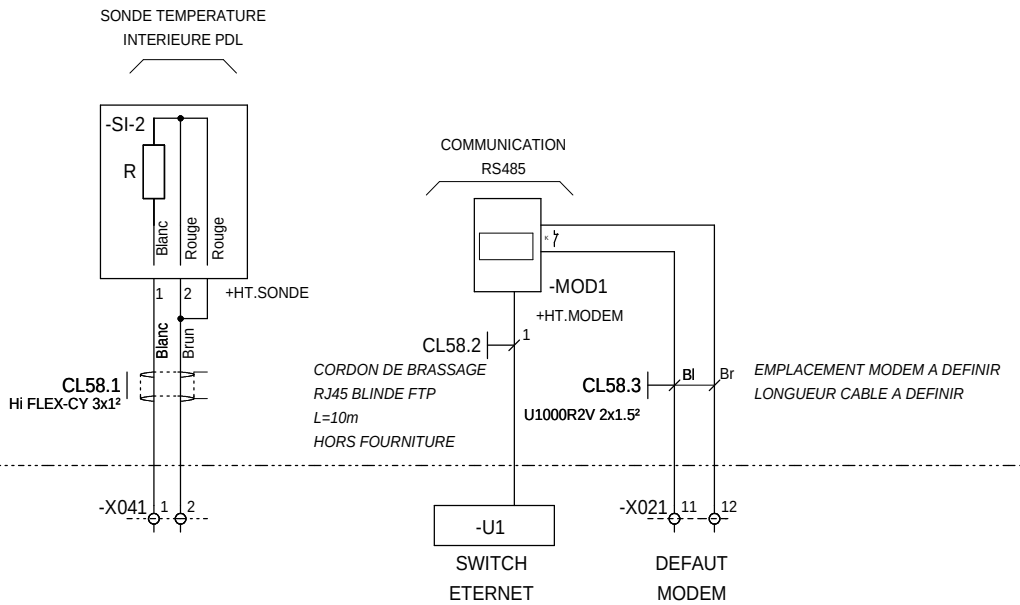

Ind. Rev	Date Date	Modification / Modification	Archiv. Micro-filmed	Ind. Rev	Date Date	Modification / Modification	Archiv. Micro-filmed
A	24/09/2010	Edition originale / First issue					

INTERLIAISONS
SONDES ET MODEM / ARMOIRE MONITORING
PDL

PARC PHOTOVOLTAIQUE CASINO
CARCASSONNE
PDL + PTR1

Schneider Electric

SAP1005003

Projet - No commande Project - Order No.	Indice Rev	Folio Sheet
473104	A	058

Format SEE A3 suite - 06/2003

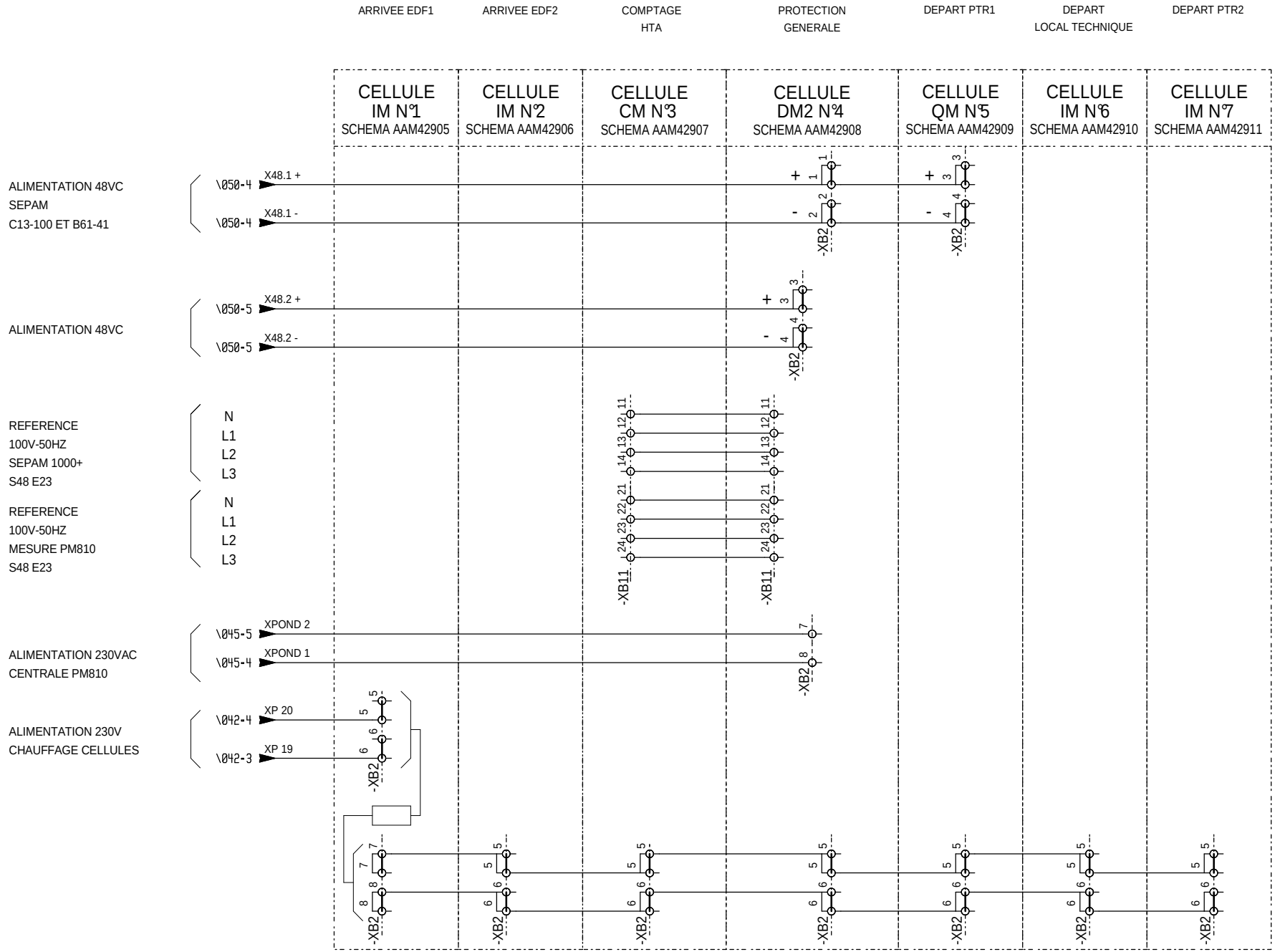

The technical information contained in this document is the exclusive property of Schneider Electric Industries S.A.S and cannot be used or disclosed to any third parties without written consent. Only those drawings and diagrams marked "Issued for construction" are intended for execution. All devices shown in this drawing are in open position, drawn out with operating mechanism discharged and all power sources off.

Les informations techniques contenues dans ce document sont la propriete exclusive de Schneider Electric Industries S.A.S et ne peuvent etre utilisees ou divulguees a des tiers quels qu'ils soient sans son accord ecrit. Seuls ceux marqués "Pour execution" ou "Pour construction" peuvent etre utilisés pour la construction. Les appareils representes sur ce schéma sont en position ouvert - désarmés - débrochés - toutes sources coupées.

Ind. Rev	Date Date	Modification / Modification	Archiv. Micro-filmed	Ind. Rev	Date Date	Modification / Modification	Archiv. Micro-filmed
A	24/09/2010	Edition originale / First issue					

INTERLIAISONS
CELLULES HT
PDL

PARC PHOTOVOLTAIQUE CASINO
CARCASSONNE
PDL + PTR1

Schneider Electric

SAP1005003

Projet - No commande Project - Order No.	Indice Rev	Folio Sheet
473104	A	060

Format SEE A3 suite - 06/2003

The technical information contained in this document is the exclusive property of Schneider Electric Industries S.A.S and cannot be used or disclosed to a third party without written consent. Only those drawings and diagrams marked "Issued for construction" are to be used for construction. All devices shown in the drawings are in open position, drawn out with operating mechanism discharged and all power sources off.

Les informations techniques contenues dans ce document sont la propriete exclusive de Schneider Electric Industries S.A.S et ne peuvent etre utilisees ou divulguees a des tiers quels qu'ils soient sans son accord ecrit. Seuls ceux marques "Emis pour construction" peuvent etre utilisés pour la construction. Les appareils representes sur ce schéma sont en position ouvert - désarmés - débrochés - toutes sources coupées.

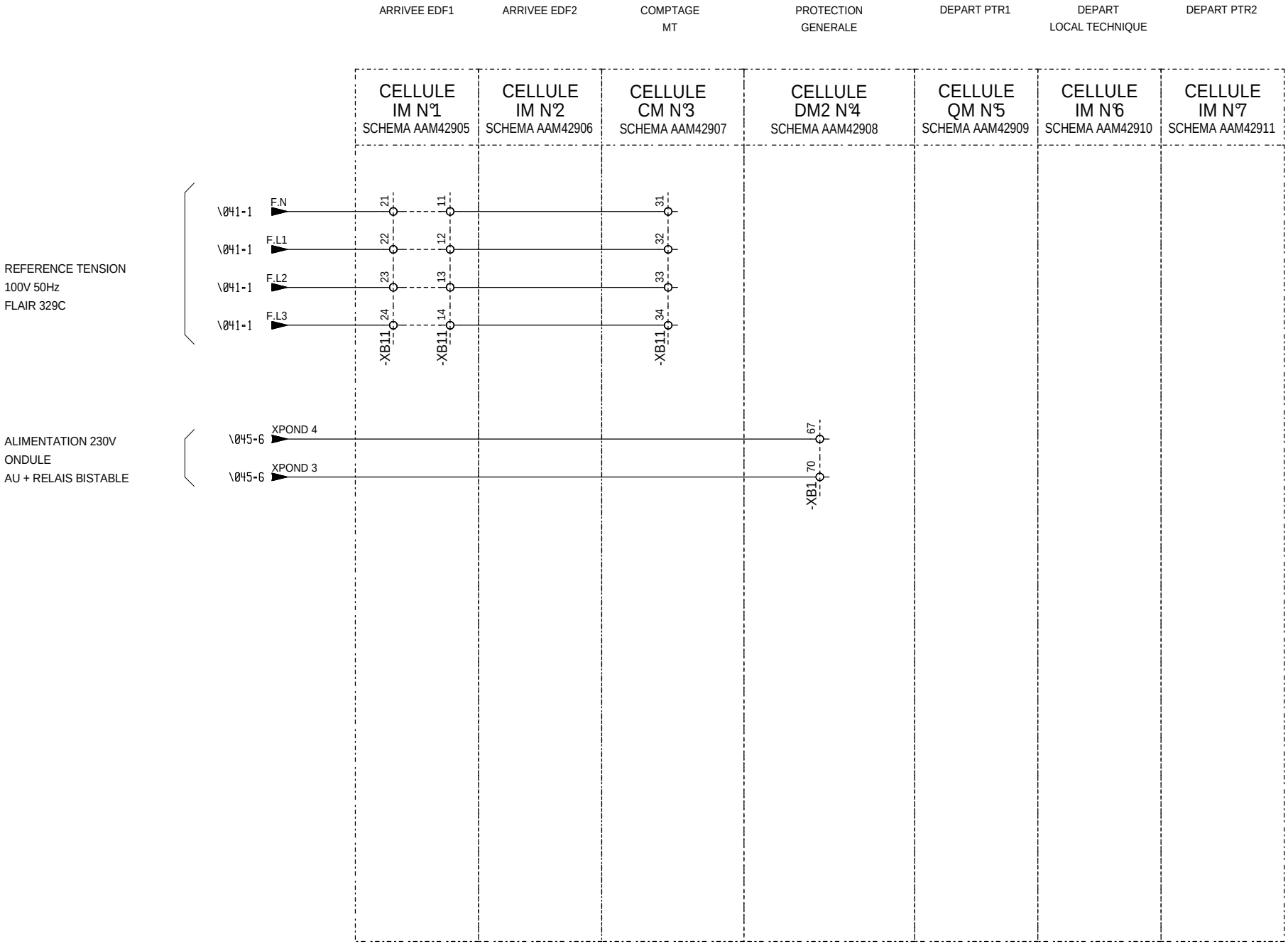

Ind. Rev	Date Date	Modification / Modification	Archiv. Micro-filmed	Ind. Rev	Date Date	Modification / Modification	Archiv. Micro-filmed
A	24/09/2010	Edition originale / First issue					

INTERLIAISONS
CELLULES HT
PDL

PARC PHOTOVOLTAIQUE CASINO
CARCASSONNE
PDL + PTR1

Schneider Electric

SAP1005003

Projet - No commande Project - Order No.	Indice Rev	Folio Sheet
473104	A	061

Format SEE A3 suite - 06/2003

The technical information contained in this document is the exclusive property of Schneider Electric Industries S.A.S and cannot be used or disclosed to a third party without its written consent. Only those drawings and diagrams entitled after order confirmation are binding. All devices shown in the diagrams are in open position, drawn out with operating mechanism discharged and all power sources off.

Les informations techniques contenues dans ce document sont la propriete exclusive de Schneider Electric Industries S.A.S et ne peuvent etre utilisees ou divulguees a des tiers quels qu'ils soient sans son accord ecrit. Seuls route engagent les plans et schemas etablis apres engagement de la commande. Les appareils sont en position ouvert - desarmes - deroches - toutes sources coupees.

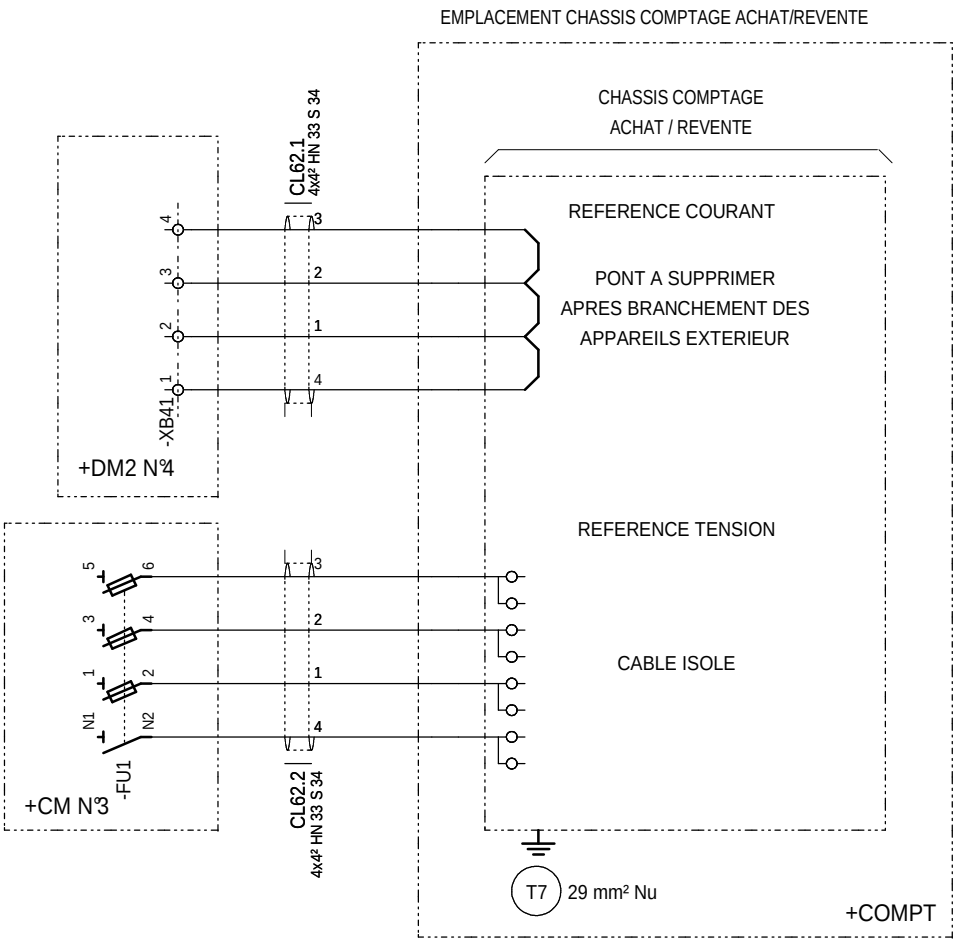

Ind. Rev	Date Date	Modification / Modification	Archiv. Micro-filmed	Ind. Rev	Date Date	Modification / Modification	Archiv. Micro-filmed
C	16/11/2010	MAJ					
B	28/10/2010	MAJ					
A	24/09/2010	Edition originale / First issue					

CHASSIS DE COMPTAGE
PDL

PARC PHOTOVOLTAIQUE CASINO
CARCASSONNE
PDL + PTR1

Schneider Electric

SAP1005003

Projet - No commande Project - Order No.	Indice Rev	Folio Sheet
473104	C	062

Format SEE A3 suite - 06/2003

DONNEES TECHNIQUE

ARRIVEE DES CANALISATION	PUISSANCE		COMMANDE
	ALIMENTATION	DEPARTS	
PAR LE HAUT			
PAR LE BAS		■	■

CIRCUITS AUXILIAIRES	TENSION (V)	TYPE		FREQUENCE (HZ)	SOURCE	
		CA	CC		INT.	EXT.
COMMANDE ARRIVEE / COUPLAGE	230	■		50	■	
COMMANDE DEPART						
RELAYAGE	230	■		50	■	
SIGNALISATION	230	■		50	■	
MESURE	400	■		50	■	

CARACTERISTIQUES ELECTRIQUES

RESEAU

TENSION NOMINALE = 410 V

PUISSANCE NOMINALE = SANS

INTENSITE NOMINALE = 63 A

FREQUENCE NOMINALE = 50 HZ

NOMBRE DE SOURCE = 0

INTENSITE DE COURT-CIRCUIT = 10 KA RMS 1S

COURANT MAX DE CRETE = 21 KA

TABLEAU

TENUE AU COURT-CIRCUIT = 10 KA RMS 1S

COURANT MAX DE CRETE = 21 KVA

POUVOIR DE COUPURE ULTIME = 10 KA (ICU)

MINIMUM DEMANDE DES DISJONCTEURS DEPARTS

REGIME DE NEUTRE

TT	IT	TNC	TNS
			■

CARACTERISTIQUES DE L'ENVELOPPE

DEGRE DE PROTECTION : IP 30

ACCES AU RACCORDEMENT AVANT ■ ARRIERE □ COTE □

CLOISONNEMENT FORME

ARRIVEES : ■ 1 □ 2 □ 3

DEPARTS : ■ 1 □ 2 □ 3

JEU BARRES : ■ 1 □ 2

MODE DE RACCORDEMENT ET DE REPERAGE

REPERAGE DES JEUX DE BARRES :

PHASE 1 : L1 PHASE 2 : L2 PHASE 3 : L3

NEUTRE : N PEN : PEN TERRE :

REPERAGE FILERIE : □ SANS

■ AVEC TYPE : TENANT

SPECIFICATION DETAIL DE RACCORDEMENT

NOTA : COFFRET ALIMENTE DEPUIS LE COFFRET PTR

The technical information contained in this document is the exclusive property of Schneider Electric Industries S.A.S and cannot be used or disclosed to any third party without its written consent. Only those drawings and diagrams marked "Issued for construction" are to be used for construction purposes. All drawings are in open position, drawn out with operating mechanism discharged and all power sources off.

Les informations techniques contenues dans ce document sont la propriete exclusive de Schneider Electric Industries S.A.S et ne peuvent etre utilisees ou divulguees a des tiers quels qu'ils soient sans son accord ecrit. Seuls ceux marqués "Emis pour construction" peuvent etre utilisés pour la construction. Les appareils représentés sur ce schéma sont en position ouvert - désarmés - débrochés - toutes sources coupées.

Ind. Rev	Date Date	Modification / Modification	Archiv. Micro-filmed	Ind. Rev	Date Date	Modification / Modification	Archiv. Micro-filmed
A	24/09/2010	Edition originale / First issue					

CARACTERISTIQUES
COFFRET BT
PDL

PARC PHOTOVOLTAIQUE CASINO
CARCASSONNE
PDL + PTR1

Schneider Electric

SAP1005003

Projet - No commande Project - Order No.	Indice Rev	Folio Sheet
473104	A	063

The technical information contained in this document is the exclusive property of Schneider Electric Industries S.A.S and cannot be used or disclosed to any third parties without its written consent. Only those drawings and diagrams marked "Issued for construction" are to be used for execution. All devices shown in this drawing are in open position, drawn out with operating mechanism discharged and all power sources off.

Les informations techniques contenues dans ce document sont la propriete exclusive de Schneider Electric Industries S.A.S et ne peuvent etre utilisees ou divulguees a des tiers quels qu'ils soient sans son accord ecrit. Seuls ceux qui engagent la societe Schneider Electric Industries S.A.S sur ce schéma sont en position ouvert - désarmés - débrochés - toutes sources coupées.

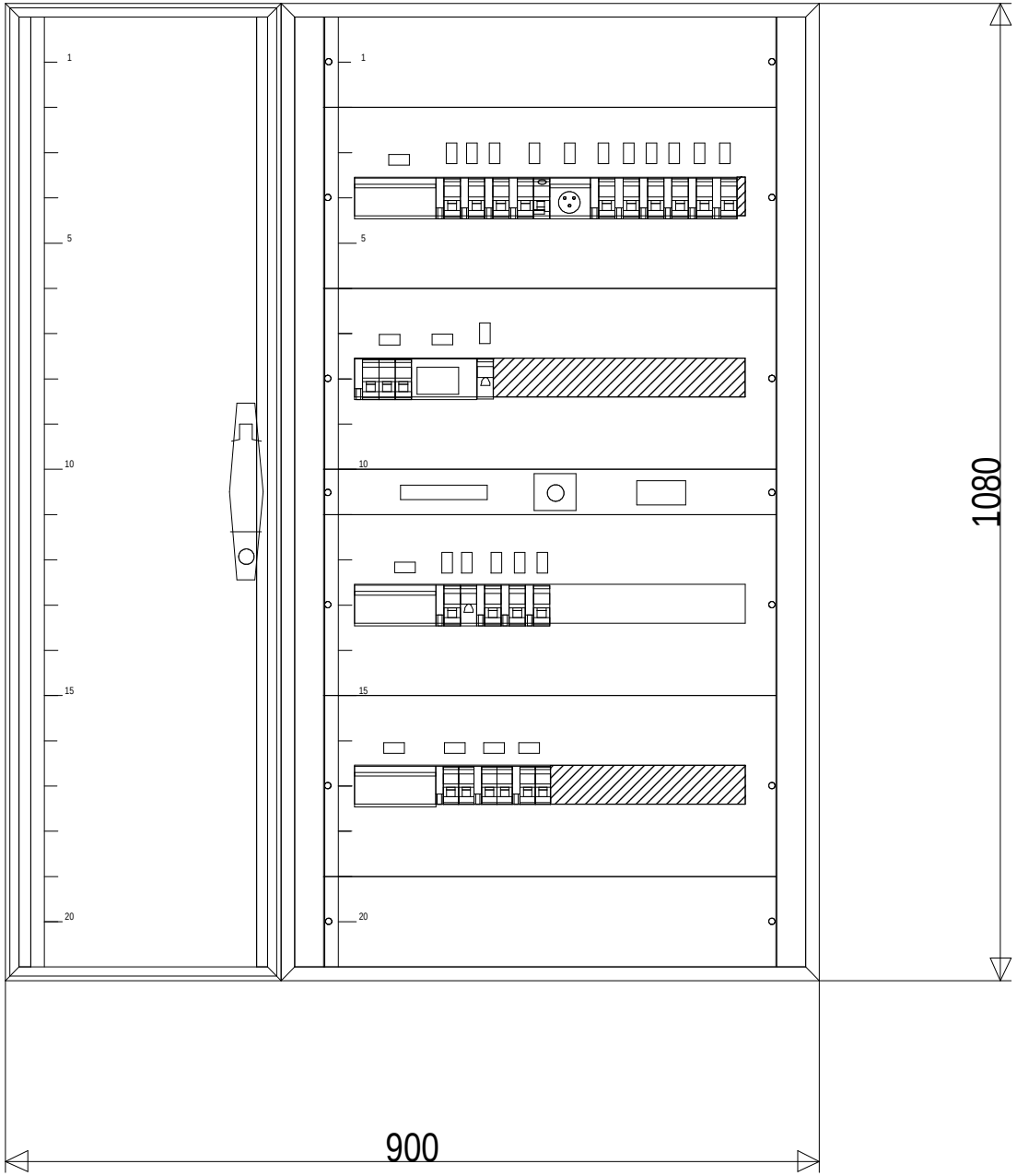

REMARQUE :

Pour la gravure faire apparaitre :

- le N°du départ et le libéllé (Exemple Q1 - Alimentation 230V 50Hz Chargeur)

Ind. Rev	Date Date	Modification / Modification	Archiv. Micro-filmed	Ind. Rev	Date Date	Modification / Modification	Archiv. Micro-filmed
C	16/11/2010	MAJ					
B	28/10/2010	MAJ					
A	24/09/2010	Edition originale / First issue		E	05/08/2011	Mise à jours TQC chantier	

FAV COFFRET BT
VUE AVEC PLASTRONS
PDL

PARC PHOTOVOLTAIQUE CASINO
CARCASSONNE
PDL + PTR1

Schneider Electric

SAP1005003

Projet - No commande Project - Order No.	Indice Rev	Folio Sheet
473104	E	065

Format SEE A3 suite - 06/2003

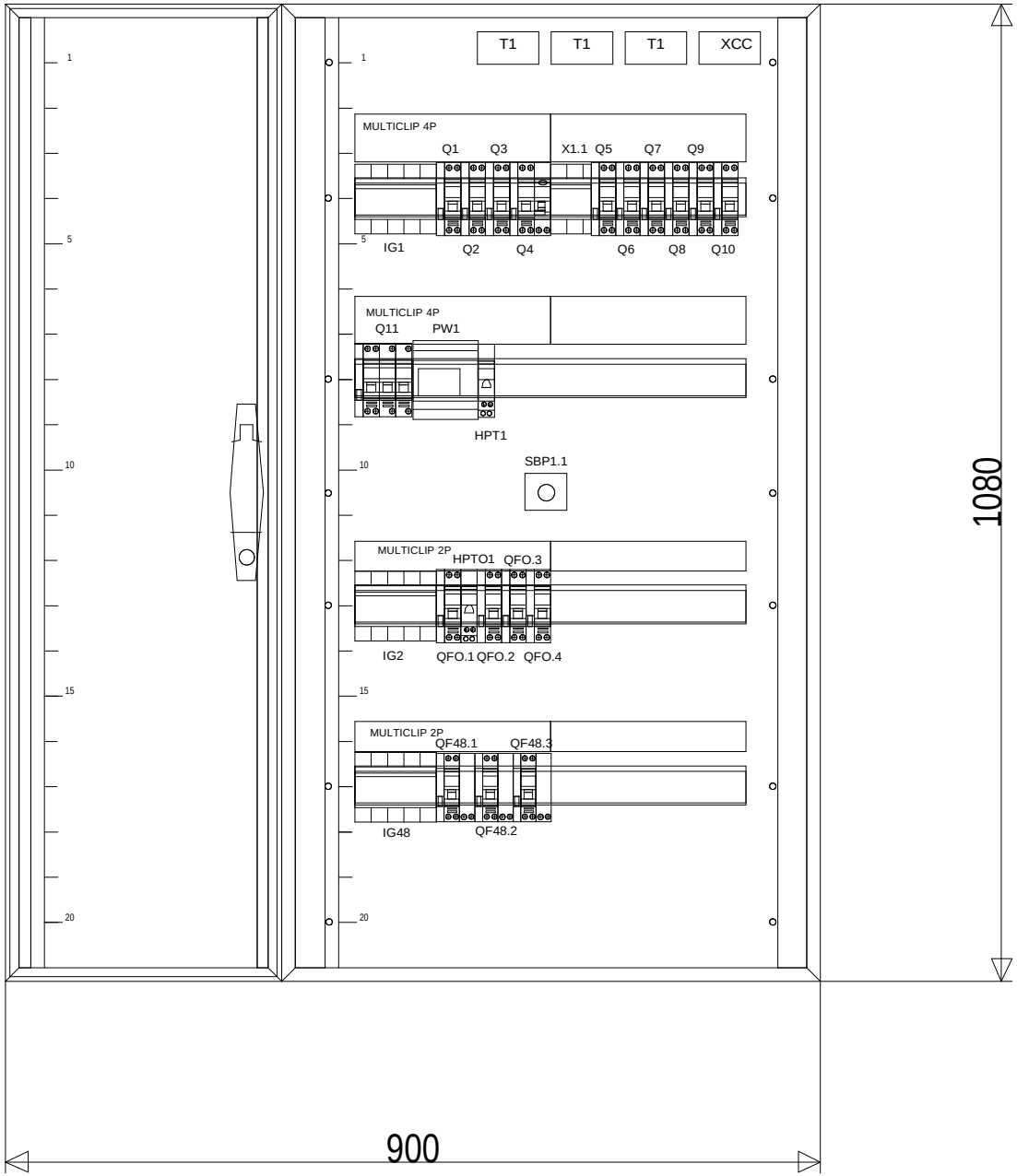

The technical information contained in this document is the exclusive property of Schneider Electric Industries S.A.S and cannot be used or disclosed to third parties without its written consent. Only those drawings and diagrams marked "issued for execution" are to be used for execution purposes. All diagrams are in open position, drawn out with operating mechanism discharged and all power sources off.

Les informations techniques contenues dans ce document sont la propriete exclusive de Schneider Electric Industries S.A.S et ne peuvent etre utilisees ou divulguees a des tiers quels qu'ils soient sans son accord ecrit. Seuls ceux engagent apparaissent les dessins et schemas marques "emis pour execution". Les dessins et schemas sur ce schéma sont en position ouvert - désarmés - débrochés - toutes sources coupées.

Ind. Rev	Date Date	Modification / Modification	Archiv. Micro-filmed	Ind. Rev	Date Date	Modification / Modification	Archiv. Micro-filmed
E	05/08/2011	Mise à jours TQC chantier					
C	16/11/2010	MAJ					
B	28/10/2010	Edition originale / First issue					

FAV COFFRET BT (détail)

PARC PHOTOVOLTAIQUE CASINO
CARCASSONNE
PDL + PTR1

Schneider Electric

SAP1005003

Projet - No commande Project - Order No.	Indice Rev	Folio Sheet
473104	E	066

Format SEE A3 suite - 06/2003

COFFRET BN DEIE

VUE FACE AVANT AVEC LA PORTE

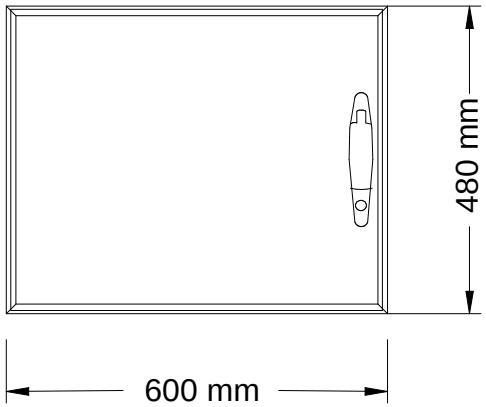

IMPLANTATION DU MATERIEL

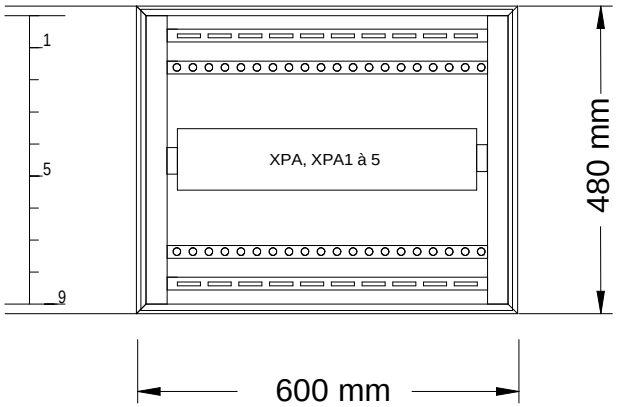

The technical information contained in this document is the exclusive property of Schneider Electric Industries S.A.S and cannot be used or disclosed to others without its written consent. Only those drawings and diagrams emanating from Schneider Electric Industries S.A.S are valid. All devices shown in this diagrams are in open position, drawn out with operating mechanism discharged and all power sources off.

Les informations techniques contenues dans ce document sont la propriete exclusive de Schneider Electric Industries S.A.S et ne peuvent etre utilisees ou divulguees a des tiers quels qu'ils soient sans son accord ecrit. Seuls sont valides les plans et schemas emanant de Schneider Electric Industries S.A.S. Les appareils representes sur ce schéma sont en position ouvert - désarmés - débrochés - toutes sources coupées.

Ind. Rev	Date Date	Modification / Modification	Archiv. Micro-filmed	Ind. Rev	Date Date	Modification / Modification	Archiv. Micro-filmed
A	24/09/2010	Edition originale / First issue					

FAV COFFRET BN DEIE
VUE AVEC ET SANS PORTE
PDL

PARC PHOTOVOLTAIQUE CASINO
CARCASSONNE
PDL + PTR1

Schneider Electric

SAP1005003

Projet - No commande Project - Order No.	Indice Rev	Folio Sheet
473104	A	067

Format SEE A3 suite - 06/2003

The technical information contained in this document is the exclusive property of Schneider Electric Industries S.A.S and cannot be used or disclosed to third parties without its written consent. Only those drawings and diagrams emitted after ordering are binding in execution. All devices shown in the diagrams are in open position, drawn out with operating mechanism discharged and all power sources off.

Les informations techniques contenues dans ce document sont la propriete exclusive de Schneider Electric Industries S.A.S et ne peuvent etre utilisees ou divulguees a des tiers quels qu'ils soient sans son accord ecrit. Seuls nous engagent les plans et schemas emis apres commande. Les appareils representes sur ce schéma sont en position ouvert - désarmés - débrochés - toutes sources coupées.

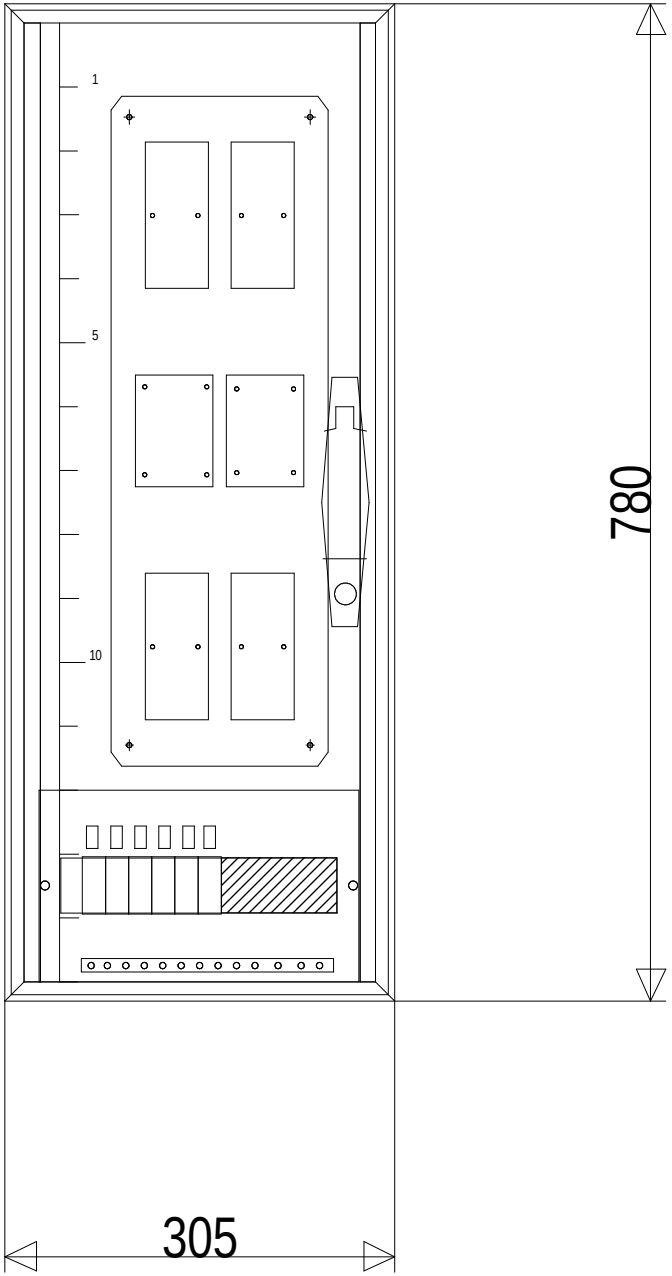

Ind. Rev	Date Date	Modification / Modification	Archiv. Micro-filmed	Ind. Rev	Date Date	Modification / Modification	Archiv. Micro-filmed
C	16/11/2010	MAJ					
B	28/10/2010	Edition originale / First issue					

FAV GAINE BHRD + PARAFOUDRES

PARC PHOTOVOLTAIQUE CASINO
CARCASSONNE
PDL + PTR1

Schneider Electric

SAP1005003

Projet - No commande Project - Order No.	Indice Rev	Folio Sheet
473104	C	068

Format SEE A3 suite - 06/2003

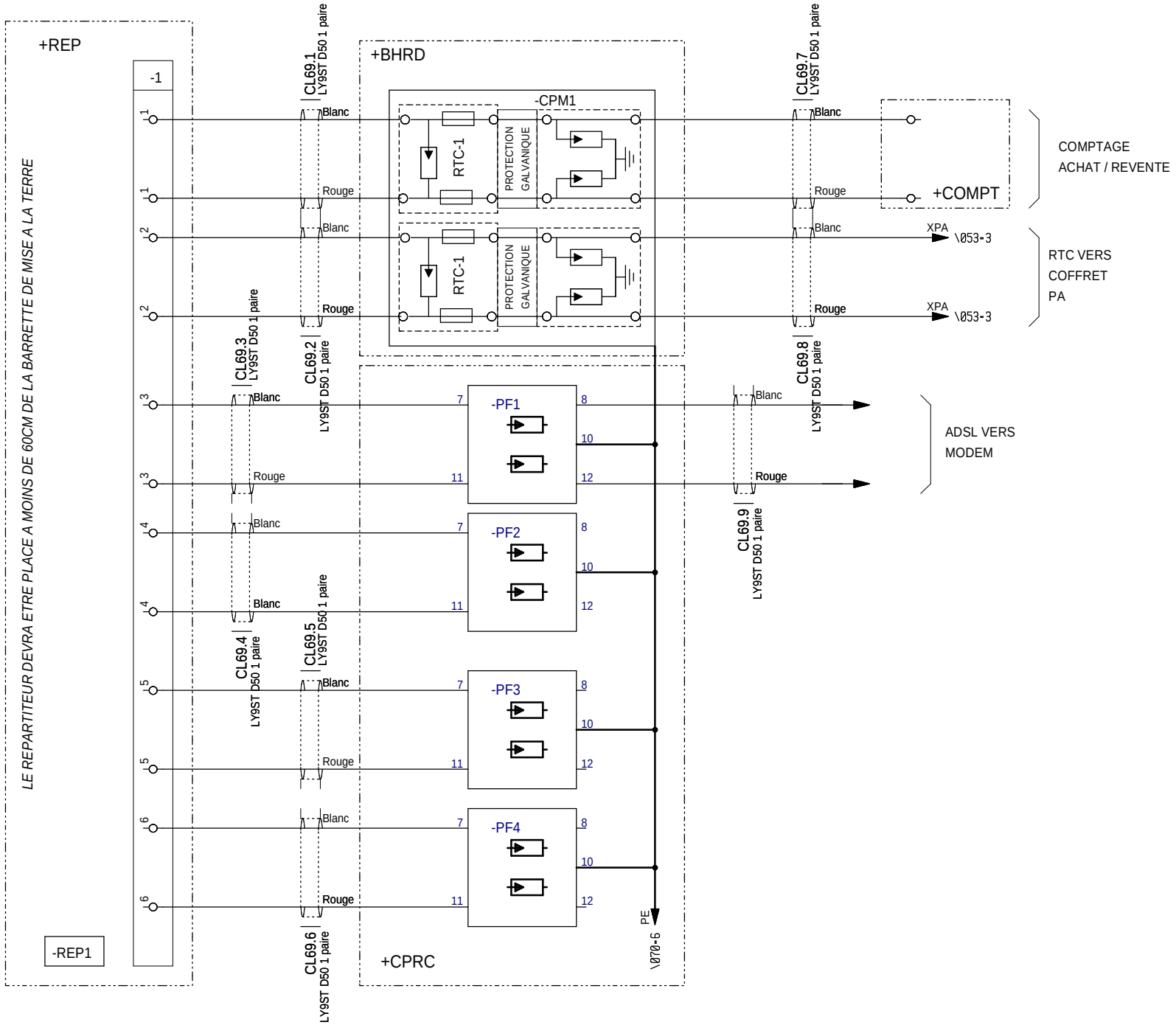

The technical information contained in this document is the exclusive property of Schneider Electric Industries S.A.S and cannot be used or disclosed to other parties or any extent without its written consent. Only those drawings and diagrams marked "Issued for Construction" are intended for execution. All drawings show this symbol are in open position, drawn out with operating mechanism discharged and all power sources off.

Les informations techniques contenues dans ce document sont la propriete exclusive de Schneider Electric Industries S.A.S et ne peuvent etre utilisees ou divulguees a des tiers quels qu'ils soient sans son accord ecrit. Seuls route engagent les dessins marques "Emis pour execution". Ils doivent toujours figurer sur ce schema sont en position ouvert - desarmes - debrochés - toutes sources coupées.

Ind. Rev	Date Date	Modification / Modification	Archiv. Micro-filmed	Ind. Rev	Date Date	Modification / Modification	Archiv. Micro-filmed
A	24/09/2010	Edition originale / First issue					

REPARTITEUR TELEPHONIQUE
PARAFOUDRE
PDL

PARC PHOTOVOLTAIQUE CASINO
CARCASSONNE
PDL + PTR1

Schneider Electric

SAP1005003

Projet - No commande Project - Order No.	Indice Rev	Folio Sheet
473104	A	069

Format SEE A3 suite - 06/2003

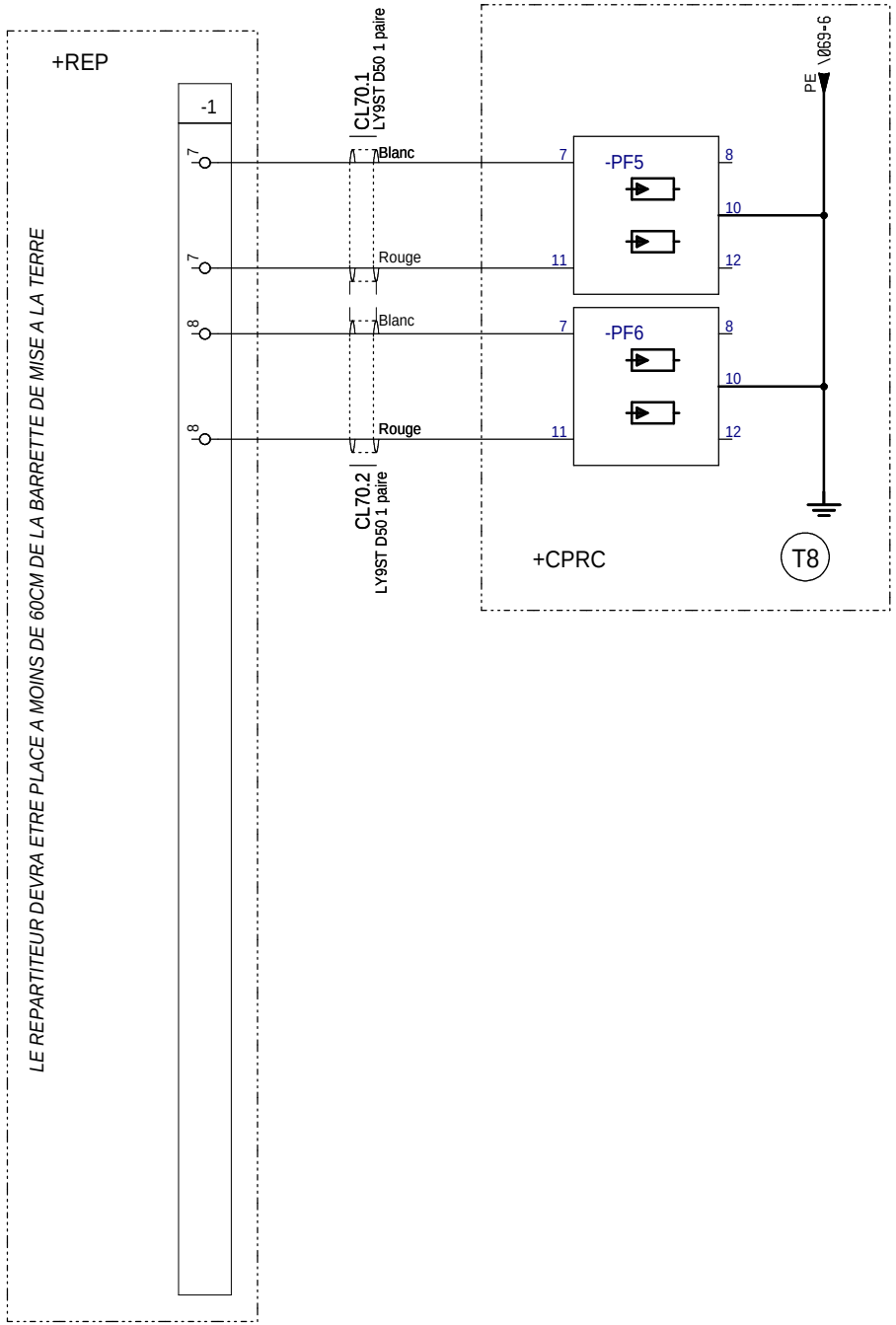

The technical information contained in this document is the exclusive property of Schneider Electric Industries S.A.S and cannot be used or disclosed to any third parties without its written consent. Only those drawings and diagrams marked "Issued for construction" are intended for execution. All devices shown in this drawing are in open position, drawn out with operating mechanism discharged and all power sources off.

Les informations techniques contenues dans ce document sont la propriete exclusive de Schneider Electric Industries S.A.S et ne peuvent etre utilisees ou divulguees a des tiers quels qu'ils soient sans son accord ecrit. Seuls ceux marqués "Pour execution" peuvent etre utilisés pour la construction. Les appareils représentés sur ce schéma sont en position ouvert - désarmés - débrochés - toutes sources coupées.

Ind. Rev	Date Date	Modification / Modification	Archiv. Micro-filmed	Ind. Rev	Date Date	Modification / Modification	Archiv. Micro-filmed
A	24/09/2010	Edition originale / First issue					

REPARTITEUR TELEPHONIQUE
PARAFOUDRE
PDL

PARC PHOTOVOLTAIQUE CASINO
CARCASSONNE
PDL + PTR1

Schneider Electric

SAP1005003

Projet - No commande Project - Order No.	Indice Rev	Folio Sheet
473104	A	070

Format SEE A3 suite - 06/2003

Nom composant / Component name: Zone / Zone	Inst / Inst	Rep / Rep	Page / Sheet	Designation / Designation	N article / Item	Fabricant / Manufacturer	Ref. fabricant / Manufacturer Ref.
BHRD		CPM1	069	HELIOS C PROTECTION LIAISON RTC		MADE	HEL-RTC-100
COFFRET.TR1		QFTR1	011	DISJ. C60L 3P 40A K 20KA 440V		MERLIN GERIN	25508
			011	CONTACT OF C60		MERLIN GERIN	26924
CPRC		PF1	069	PARAFOUDRE PRC		MERLIN GERIN	16337
		PF2	069	PARAFOUDRE PRC		MERLIN GERIN	16337
		PF3	069	PARAFOUDRE PRC		MERLIN GERIN	16337
		PF4	069	PARAFOUDRE PRC		MERLIN GERIN	16337
		PF5	070	PARAFOUDRE PRC		MERLIN GERIN	16337
		PF6	070	PARAFOUDRE PRC		MERLIN GERIN	16337
CUV.TORE1		T7	041	TRANSFORMATEUR DE COURANT MFD		BARDIN	C2991754
CUV.TORE2		T8	041	TRANSFORMATEUR DE COURANT MFD		BARDIN	C2991754
CUV.TORE3		T9	041	TRANSFORMATEUR DE COURANT MFD		BARDIN	C2991754
EXT.ECL1		E5.1	014	HUBLOT ANTI VANDAL IP44 IK09		SARLAM	700 530
EXT.ECL2		E5.2	014	HUBLOT ANTI VANDAL IP44 IK09		SARLAM	700 530
EXT.INTER1		I1.2	014	INTER VA ET VIENT ALTIRA 20A 250VCA IP34-IK08 BLANC		SCHNEIDER ELECTRIC	ALB45024
EXT.INTER2		I1.3	014	INTER VA ET VIENT ALTIRA 20A 250VCA IP34-IK08 BLANC		SCHNEIDER ELECTRIC	ALB45024
HT.BAES		E2.2	040	BLOC DE SECURITE STANDARD S-EVAC		MERLIN GERIN	58900
HT.BT		HPT1	039	VOYANT LUMINEUX LED BLANC 110-230VCA		MERLIN GERIN	18322
		HPTO1	045	VOYANT LUMINEUX LED BLANC 110-230VCA		MERLIN GERIN	18322
		IG1	039	CONTACT OF OU SD		MERLIN GERIN	29450
			039	INTERPACT INS40 TETRA		MERLIN GERIN	28901
		IG2	045	INTERPACT INS40 TRI		MERLIN GERIN	28900
			045	CONTACT OF OU SD		MERLIN GERIN	29450
		IG48	050	INTERPACT INS40 TETRA		MERLIN GERIN	28901
			050	CONTACT OF OU SD		MERLIN GERIN	29450
		PW1	039	CENTRALE DE MESURE PM9C 230VCA		MERLIN GERIN	15198
		Q1	040	DISJ. DT40N 1P+N 16A D 10KA		MERLIN GERIN	21376
			040	CONTACT OF C60		MERLIN GERIN	26924
		Q2	040	DISJ. DT40N 1P+N 4A C 10KA		MERLIN GERIN	21363
			040	CONTACT OF C60		MERLIN GERIN	26924
		Q3	041	DISJ. DT40N 1P+N 4A C 10KA		MERLIN GERIN	21363
			041	CONTACT OF C60		MERLIN GERIN	26924
		Q4	041	DISJ. DT40N 1P+N 16A C 10KA		MERLIN GERIN	21366
			041	CONTACT OF C60		MERLIN GERIN	26924
			041	BLOC VIGI DT40 BI 30 mA 25A 240V Type AC		MERLIN GERIN	21450
		Q5	041	DISJ. DT40N 1P+N 10A C 10KA		MERLIN GERIN	21365
			041	CONTACT OF C60		MERLIN GERIN	26924
		Q6	042	DISJ. DT40N 1P+N 2A C 10KA		MERLIN GERIN	21361
			042	CONTACT OF C60		MERLIN GERIN	26924
		Q7	042	DISJ. DT40N 1P+N 10A C 10KA		MERLIN GERIN	21365
			042	CONTACT OF C60		MERLIN GERIN	26924
		Q8	042	DISJ. DT40N 1P+N 10A D 10KA		MERLIN GERIN	21375
			042	CONTACT OF C60		MERLIN GERIN	26924
		Q9	042	DISJ. DT40N 1P+N 10A C 10KA		MERLIN GERIN	21365
			042	CONTACT OF C60		MERLIN GERIN	26924
		Q10	042	DISJ. DT40N 1P+N 10A C 10KA		MERLIN GERIN	21365
			042	CONTACT OF C60		MERLIN GERIN	26924
		Q11	039	DISJ. DT40N 3P+N 6A C 10KA		MERLIN GERIN	21404
			039	CONTACT OF C60		MERLIN GERIN	26924
		QF48.1	050	DISJ.C60H-DC 2P 6A		MERLIN GERIN	MGN61526

The technical information contained in this document is the exclusive property of Schneider Electric Industries S.A.S and cannot be used or disclosed to a third party without written consent. Only those drawings and diagrams marked "for construction" are intended for execution. All devices shown in diagrams are in open position, drawn out with operating mechanism discharged and all power sources off.

Les informations techniques contenues dans ce document sont la propriete exclusive de Schneider Electric Industries S.A.S et ne peuvent etre utilisees ou divulguees a des tiers quels qu'ils soient sans son accord ecrit. Seuls toute engagent les schemas et plans marqués "pour execution". Les appareils representes sur ce schéma sont en position ouvert - désarmés - déchargés - toutes sources coupées.

Ind. Rev	Date Date	Modification / Modification	Archiv. Micro-filmed	Ind. Rev	Date Date	Modification / Modification	Archiv. Micro-filmed
C	16/11/2010	MAJ					
B	28/10/2010	MAJ					
A	24/09/2010	Edition originale / First issue					

Nomenclature matériel CEI

PARC PHOTOVOLTAIQUE CASINO
CARCASSONNE
PDL + PTR1

Schneider Electric

SAP1005003

Projet - No commande / Project - Order No.	Indice / Rev	Folio / Sheet
473104	C	073

Format SEE A3 suite - 06/2003

Nom composant / Component name: Zone / Zone	Inst / Inst	Rep / Rep	Page / Sheet	Designation / Designation	N article / Item	Fabricant / Manufacturer	Ref. fabricant / Manufacturer Ref.
			050	CONTACT OF C60		MERLIN GERIN	26924
		QF48.2	050	DISJ.C60H-DC 2P 10A		MERLIN GERIN	MGN61528
			050	CONTACT OF C60		MERLIN GERIN	26924
		QF48.3	050	DISJ.C60H-DC 2P 10A		MERLIN GERIN	MGN61528
			050	CONTACT OF C60		MERLIN GERIN	26924
		QFO.1	045	DISJ. DT40N 1P+N 2A C 10KA		MERLIN GERIN	21361
			045	CONTACT OF C60		MERLIN GERIN	26924
		QFO.2	045	DISJ. DT40N 1P+N 4A C 10KA		MERLIN GERIN	21363
			045	CONTACT OF C60		MERLIN GERIN	26924
		QFO.3	045	DISJ. DT40N 1P+N 4A C 10KA		MERLIN GERIN	21363
			045	CONTACT OF C60		MERLIN GERIN	26924
		QFO.4	045	DISJ. DT40N 1P+N 6A C 10KA		MERLIN GERIN	21364
			045	CONTACT OF C60		MERLIN GERIN	26924
		SBP1	044	COMMUTATEUR TYPE k2 - 2POSITION 2x20A		TELEMECANIQUE	K2
		T1	039	TRANSFORMATEUR DE COURANT 30/5A 5VA Cl 1		RS ISOLSEC	MB 30/5
		T2	039	TRANSFORMATEUR DE COURANT 30/5A 5VA Cl 1		RS ISOLSEC	MB 30/5
		T3	039	TRANSFORMATEUR DE COURANT 30/5A 5VA Cl 1		RS ISOLSEC	MB 30/5
		X1.2	041	PC CONFORT 2P+T 10/16A 250V		MERLIN GERIN	15306
HT.CHARG		CH1	040	CHARGEUR 48VCC 10A 14Ah	CHARGEUR 48VCC	AEES	ENERIS 445 48 10 14
HT.CONV		E4.2	041	CONVECTEUR ELECTRIQUE 1500W		ATLANTIC	F117T
HT.ECL1		E3.2	040	FLUOS 2x58W IP65		DISANO	1645.35
			040	EMBASE POUR FLUOS 2x58W IP65		DISANO	632197
HT.FLAIR		S2	041	DETECTION DIRECTIONNELS DE COURANT DE DEFAUT AVEC COMPTEUR FLAIR 479C - T		BARDIN	FLAIR 479 C - TP57V
HT.INTER1		I1.2	040	INTERRUPTEUR VA ET VIENT		SAREL	35021
HT.MODEM		MOD1	058	MODEM (HORS FOURNITURE)		DIVERS	MODEM
HT.OND		JE1	044	CONNECTEUR MALE DROIT		RADIOSPARES	449-922
		JS1	044	CONNECTEUR FEMELLE DROIT		RADIOSPARES	488-208
HT.PCN		X1.1	041	PRISE COURANT 2P+T 10/16A 250V		SAREL	36030
HT.SONDE		SI-2	058	CAPTEUR DE TEMPERATURE PT1000		CORREGE	DSE2/PT1000
HT.VOY		H2	041	VOYANT BARDIN 6V 100mA		BARDIN	C2041430
OND.AU		AU1	018	BOITE ARRET D'URGENCE		TELEMECANIQUE	XALK174G
			018	GARDE DE PROTECTION AU ROUGE		TELEMECANIQUE	ZBZ1604
OND.BAES		E2.1	013	BLOC DE SECURITE STANDARD S-EVAC		MERLIN GERIN	58900
OND.BT		HPT1	012	VOYANT LUMINEUX LED BLANC 110-230VCA		MERLIN GERIN	18322
		HPTO	018	VOYANT LUMINEUX LED BLANC 110-230VCA		MERLIN GERIN	18322
		IG1	012	INTERPACT INS40 TETRA		MERLIN GERIN	28901
			012	CONTACT OF OU SD		MERLIN GERIN	29450
		IGO	018	INTERPACT INS40 TRI		MERLIN GERIN	28900
			018	CONTACT OF OU SD		MERLIN GERIN	29450
		KAD1	024	RELAIS RLI 1F+1O 10A 230/240VCA		MERLIN GERIN	15535
			024	RELAIS ERL 1F+1O 10A 230/240VCA		MERLIN GERIN	15539
		KAT1	024	RELAIS RLI 1F+1O 10A 230/240VCA		MERLIN GERIN	15535
			024	RELAIS ERL 1F+1O 10A 230/240VCA		MERLIN GERIN	15539
		KAT2	024	RELAIS RLI 1F+1O 10A 230/240VCA		MERLIN GERIN	15535
			024	RELAIS ERL 1F+1O 10A 230/240VCA		MERLIN GERIN	15539
		KAU	018	CONTACTEUR CT 4F 25A 230-240 VCA		MERLIN GERIN	15384
			018	CONTACTS AUXILIRES ACT		MERLIN GERIN	15914
		PF1	012	PARAFOUDRE DEBROCHABLE PRD20r 3P+N		MERLIN GERIN	16674
		PW1	012	CENTRALE DE MESURE PM9C 230VCA		MERLIN GERIN	15198
		QA1	012	DISJ. DT40N 3P+N 20A C 10KA		MERLIN GERIN	21407

The technical information contained in this document is the exclusive property of Schneider Electric Industries S.A.S and cannot be used or disclosed to any third parties without written consent. Only those drawings and diagrams marked "for construction" are intended for construction. All devices shown in diagrams are in open position, drawn out with operating mechanism discharged and all power sources off.

Les informations techniques contenues dans ce document sont la propriete exclusive de Schneider Electric Industries S.A.S et ne peuvent etre utilisees ou divulguees a des tiers quels qu'ils soient sans son accord ecrit. Seuls ceux qui engagent la responsabilité de Schneider Electric Industries S.A.S peuvent etre utilisés pour la construction. Les appareils représentés sur ce schéma sont en position ouvert - désarmés - déroches - toutes sources coupées.

Ind. Rev	Date Date	Modification / Modification	Archiv. Micro-filmed	Ind. Rev	Date Date	Modification / Modification	Archiv. Micro-filmed
C	16/11/2010	MAJ					
B	28/10/2010	MAJ					
A	24/09/2010	Edition originale / First issue					

Nomenclature matériel CEI

PARC PHOTOVOLTAIQUE CASINO
CARCASSONNE
PDL + PTR1

Schneider Electric

SAP1005003

Projet - No commande / Project - Order No.	Indice / Rev	Folio / Sheet
473104	C	074

Nom composant / Component name: Zone / Zone	Inst / Inst	Rep / Rep	Page / Sheet	Designation / Designation	N article / Item	Fabricant / Manufacturer	Ref. fabricant / Manufacturer Ref.
			012	CONTACT OF C60		MERLIN GERIN	26924
		QA2	013	DISJ. DT40N 1P+N 4A C 10KA		MERLIN GERIN	21363
			013	CONTACT OF C60		MERLIN GERIN	26924
		QA3	014	DISJ. DT40N 1P+N 4A C 10KA		MERLIN GERIN	21363
			014	CONTACT OF C60		MERLIN GERIN	26924
			014	BLOC VIGI DT40 BI 300 mA 25A 240V Type AC		MERLIN GERIN	21451
		QA4	014	DISJ. DT40N 1P+N 16A C 10KA		MERLIN GERIN	21366
			014	CONTACT OF C60		MERLIN GERIN	26924
			014	BLOC VIGI DT40 BI 30 mA 25A 240V Type AC		MERLIN GERIN	21450
		QA5	015	DISJ. DT40N 1P+N 10A C 10KA		MERLIN GERIN	21365
			015	CONTACT OF C60		MERLIN GERIN	26924
		QA6	015	DISJ. DT40N 1P+N 10A C 10KA		MERLIN GERIN	21365
			015	CONTACT OF C60		MERLIN GERIN	26924
		QA7	016	DISJ. DT40N 1P+N 25A D 10KA		MERLIN GERIN	21378
			016	CONTACT OF C60		MERLIN GERIN	26924
		QA8	016	DISJ. DT40N 1P+N 25A C 10KA		MERLIN GERIN	21368
			016	CONTACT OF C60		MERLIN GERIN	26924
		QA9	016	DISJ. DT40N 1P+N 10A C 10KA		MERLIN GERIN	21365
			016	CONTACT OF C60		MERLIN GERIN	26924
		QF1	012	DISJ. DT40N 3P+N 6A C 10KA		MERLIN GERIN	21404
			012	CONTACT OF C60		MERLIN GERIN	26924
		QF2	015	DISJ. DT40N 1P+N 6A C 10KA		MERLIN GERIN	21364
			015	CONTACT OF C60		MERLIN GERIN	26924
		QF3	015	DISJ. DT40N 1P+N 16A D 10KA		MERLIN GERIN	21376
			015	CONTACT OF C60		MERLIN GERIN	26924
		QF4	015	DISJ. DT40N 1P+N 16A D 10KA		MERLIN GERIN	21376
			015	CONTACT OF C60		MERLIN GERIN	26924
		QF5	015	DISJ. DT40N 1P+N 20A D 10KA		MERLIN GERIN	21377
			015	CONTACT OF C60		MERLIN GERIN	26924
		QF6	012	DISJ. DT40N 3P+N 25A D 10KA		MERLIN GERIN	21418
			012	CONTACT OF C60		MERLIN GERIN	26924
		QFO.1	018	DISJ. DT40N 1P+N 2A C 10KA		MERLIN GERIN	21361
			018	CONTACT OF C60		MERLIN GERIN	26924
		QFO.2	018	DISJ. DT40N 1P+N 4A C 10KA		MERLIN GERIN	21363
			018	CONTACT OF C60		MERLIN GERIN	26924
		QFO.3	018	DISJ. DT40N 1P+N 10A D 10KA		MERLIN GERIN	21375
			018	CONTACT OF C60		MERLIN GERIN	26924
		QFO.4	018	DISJ. DT40N 1P+N 4A D 10KA		MERLIN GERIN	21373
			018	CONTACT OF C60		MERLIN GERIN	26924
		QFO.5	018	DISJ. DT40N 1P+N 4A C 10KA		MERLIN GERIN	21363
			018	CONTACT OF C60		MERLIN GERIN	26924
			018	BLOC VIGI DT40 BI 300 mA 25A 240V Type AC		MERLIN GERIN	21451
		QFO.6	019	DISJ. DT40N 1P+N 16A C 10KA		MERLIN GERIN	21366
			019	CONTACT OF C60		MERLIN GERIN	26924
			019	BLOC VIGI DT40 BI 30 mA 25A 240V Type AC		MERLIN GERIN	21450
		QFO.7	019	DISJ. DT40N 1P+N 16A C 10KA		MERLIN GERIN	21366
			019	CONTACT OF C60		MERLIN GERIN	26924
		QFO.8	019	DISJ. DT40N 1P+N 6A C 10KA		MERLIN GERIN	21364
			019	CONTACT OF C60		MERLIN GERIN	26924
		QFO.9	019	DISJ. DT40N 1P+N 6A C 10KA		MERLIN GERIN	21364

The technical information contained in this document is the exclusive property of Schneider Electric Industries S.A.S and cannot be used or disclosed to any third parties without its written consent. Only those drawings and diagrams marked "for construction" are intended for use in the construction process. All devices shown in diagrams are in open position, drawn out with operating mechanism discharged and all power sources off.

Les informations techniques contenues dans ce document sont la propriete exclusive de Schneider Electric Industries S.A.S et ne peuvent etre utilisees ou divulguees a des tiers quels qu'ils soient sans son accord ecrit. Seuls sont engagent pour le service conforme les schemas marques "pour construction". Les appareils representes sur ce schema sont en position ouvert - desarmes - deroches - toutes sources coupees.

Ind. Rev	Date Date	Modification / Modification	Archiv. Micro-filmed	Ind. Rev	Date Date	Modification / Modification	Archiv. Micro-filmed
C	16/11/2010	MAJ					
B	28/10/2010	MAJ					
A	24/09/2010	Edition originale / First issue					

Nomenclature matériel CEI

PARC PHOTOVOLTAIQUE CASINO
CARCASSONNE
PDL + PTR1

Schneider Electric

SAP1005003

Projet - No commande / Project - Order No.	Indice / Rev	Folio / Sheet
473104	C	075

Format SEE A3 suite - 06/2003

Nom composant / Component name: Zone / Zone	Inst / Inst	Rep / Rep	Page / Sheet	Designation / Designation	N article / Item	Fabricant / Manufacturer	Ref. fabricant / Manufacturer Ref.
			019	CONTACT OF C60		MERLIN GERIN	26924
		QFO.10	019	DISJ. DT40N 1P+N 6A C 10KA		MERLIN GERIN	21364
			019	CONTACT OF C60		MERLIN GERIN	26924
		QFO.11	019	DISJ. DT40N 1P+N 4A C 10KA		MERLIN GERIN	21363
			019	CONTACT OF C60		MERLIN GERIN	26924
		QG1	012	DISJ. C60N 4P 32A D 6KA 440V		MERLIN GERIN	24620
			012	CONTACT OF C60		MERLIN GERIN	26924
		QG2	011	DISJ. C60N 4P 32A C 6KA 440V		MERLIN GERIN	24231
			011	CONTACT OF C60		MERLIN GERIN	26924
		SBP1	017	COMMUTATEUR TYPE k2 - 2POSITION 2x20A		TELEMECANIQUE	K2
		T1	012	TRANSFORMATEUR DE COURANT 30/5A 5VA Cl 1		RS ISOLSEC	MB 30/5
		T2	012	TRANSFORMATEUR DE COURANT 30/5A 5VA Cl 1		RS ISOLSEC	MB 30/5
		T3	012	TRANSFORMATEUR DE COURANT 30/5A 5VA Cl 1		RS ISOLSEC	MB 30/5
		TBS1	013	TELECOMMANDE BLOC SECOURS TBS 50		MERLIN GERIN	15855
		X1.1	014	PC CONFORT 2P+T 10/16A 250V		MERLIN GERIN	15306
OND.CONV		E4.1	015	CONVECTEUR ELECTRIQUE 1500W		ATLANTIC	F117T
OND.CP		S1.1	026	INTERRUPTEUR DE POSITION 1O+1F		TELEMECANIQUE	ZCP21
OND.ECL1		E3.1	013	FLUOS 2x58W IP65		DISANO	1645.35
			013	EMBASE POUR FLUOS 2x58W IP65		DISANO	632197
OND.INTER1		I1.1	013	INTER VA ET VIENT ALTIRA 20A 250VCA IP34-IK08 BLANC		SCHNEIDER ELECTRIC	ALB45024
OND.PC		X1.2	014	PC ALTIRA 2P+T 16A 250VCA ROTOCLIP IP44-IK08 BLANC		SCHNEIDER ELECTRIC	ALB45212
OND.SONDE		SI-1	028	CAPTEUR DE TEMPERATURE PT1000		CORREGE	DSE2/PT1000
REP		REP1	069	REPARTITEUR TELEPHONIE 20P		POUYET	54 235 600
TFO.CARD1		F1	035	LIMITEUR DE SURTENSION CARDEW C "660"		MERLIN GERIN	50172
			035	SOCLE CARDEW		MERLIN GERIN	50169
TFO.CP		S1.2	026	INTERRUPTEUR DE POSITION 1O+1F		TELEMECANIQUE	ZCP21
TFO.ECL		E3.3	013	HUBLOT PLEXO 75W		LEGRAND	62400
TFO.TR1.1		F2	024	RELAIS DE PROTECTION TRANSFORMATEUR		IDEF SYSTEMES	DMCR

The technical information contained in this document is the exclusive property of Schneider Electric Industries S.A.S and cannot be used or disclosed to other parties without its written consent. Only those drawings and diagrams marked "for construction" are intended for construction. All devices shown in diagrams are in open position, drawn out with operating mechanism discharged and all power sources off.

Les informations techniques contenues dans ce document sont la propriete exclusive de Schneider Electric Industries S.A.S et ne peuvent etre utilisees ou divulguees a des tiers quels qu'ils soient sans son accord ecrit. Seuls ceux marqués "pour execution" peuvent etre utilisés pour la construction. Les appareils représentés sur ce schéma sont en position ouvert - désarmés - décrochés - toutes sources coupées.

Ind. Rev	Date Date	Modification / Modification	Archiv. Micro-filmed	Ind. Rev	Date Date	Modification / Modification	Archiv. Micro-filmed
C	16/11/2010	MAJ					
B	28/10/2010	MAJ					
A	24/09/2010	Edition originale / First issue		D	19/05/2011	Mise à jours	

Nomenclature matériel CEI

PARC PHOTOVOLTAIQUE CASINO
CARCASSONNE
PDL + PTR1

Schneider Electric

SAP1005003

Projet - No commande / Project - Order No.	Indice / Rev	Folio / Sheet
473104	D	076

Format SEE A3 suite - 06/2003