The technical information contained in this document is the exclusive property of Schneider Electric Industries S.A.S and cannot be used or disclosed to third parties of any kind without its written consent. Only those drawings and diagrams marked "issued for execution" are binding for execution. All devices shown in this diagrams are in open position, drawn out with operating mechanism discharged and all power sources off.

Les informations techniques contenues dans ce document sont la propriete exclusive de Schneider Electric Industries S.A.S et ne peuvent etre utilisees ou divulguees a des tiers quelconques sans son accord ecrit. Seuls nous engagent les plans et schemas marqués "a fins de construire" et les appareils représentés sur ce schéma sont en position ouvert - désarmés - débrochés - toutes sources coupées.

Ind Rev	Date Date	Modification / Modification	Nom / Name	Visa	Nom / Name	Visa	Nom / Name	Visa	Archiv. Micro-filmed
02	26/04/2011	DOE	G.CERCIAT		GUILLET				
01	06/12/2010	Tel que construit	PEYRON		GUILLET		GUILLET		
00	23/07/2010	Edition originale / First issue	PEYRON		GUILLET		GUILLET		
			Dessine / Drawn		Verifie / Checked		Approuve / Approved		

ARMOIRE MONITORING
PDL MARSEILLE CAILLOLS
SCHEMA / IMPLANTATION /
NOMENCLATURE

MONITORING
PHOTOVOLTAIQUE
CASINO LOT 3

Echelle
Scale
1/1

Unite / Department
P&EC

Schneider Electric

Code diffusion
Distribution code

Projet - No commande
Project - Order No.
FPVTB0272

02982298

Indice
Rev
02

Folio
Sheet
001

A3 garde - 11/2006

Folio Sheet	Designation Designation	Indice de modification Revision										
001	Page de garde	00	01	02								
002	PAGE RECAPITULATIVE	00	01	02								
003	PAGE RECAPITULATIVE	00	01	02								
010	LEGENDE SYMBOLES N°1 - LEGEND OF SYMBOLS N°1	00										
011	LEGENDE SYMBOLES N°2 - LEGEND OF SYMBOLS N°2	00										
012	PRINCIPE DE REPERAGE - PRINCIPE OF MARKING	00										
013	REPERE ESSENTIEL - TABLE 1 - HIGHER-LEVEL DESIGNATION	00										
014	REPERE EMPLACEMENT PHYSIQUE - TABLE 2 - LOCATION OF ITEM	00										
015	REPERAGE MATERIEL - TABLE 3 - IDENTIFICATION ITEM	00										
019	Marquage NAME PLATE	00										
020	Unifilaire général de la liasse SINGLE LINE DIAGRAM	00	01									
021	Unifilaire général de la liasse SINGLE LINE DIAGRAM	00										
031	Distribution des polarités POWER SUPPLY	00										
032	Distribution des polarités POWER SUPPLY	00										
033	Distribution des polarités Module redondant POWER SUPPLY REDUNDANCY MODULE	00	01									
034	Distribution des polarités 24V CC POWER SUPPLY 24V DC	00										
035	Distribution des polarités 24V CC POWER SUPPLY 24V DC	00										
036	Distribution des polarités 24V CC POWER SUPPLY 24V DC	00	01	02								
037	Relayage RELAYS	00	01									
038	Commande COMMAND	00										
041	Extenseur Modbus RS485 24V CC RS485 LINK EXTENDER 24V DC	00	01									
045	Coffret optique FIDGI V2 OPTICAL BOX FIDGI V2	00										
046	Switch ethernet 6 PORTS 10/100 TX ET 2 PORTS 100 FX-MM SWITCH 6TX/2FX-MM	00										
053	API NAPAC PLC NAPAC	00										
055	CARTE 16 ENTREES TOR ENTREES 1 à 8 DIGITAL INPUTS BOARD	00	01									
056	CARTE 16 ENTREES TOR ENTREES 9 à 16 DIGITAL INPUTS BOARD	00	01	02								
057	CARTE 16 ENTREES TOR ENTREES 1 à 8 DIGITAL INPUTS BOARD	00	01									
058	CARTE 16 ENTREES TOR ENTREES 9 à 16 DIGITAL INPUTS BOARD	00	01									
059	CARTE 4 ENTREES ANALOGIQUES UNIVERSELLES ANALOG INPUTS BOARD	00	01									
060	RESERVES SUR BORNES SPARES	00										
061	RESERVES SUR BORNES SPARES	00										
062	RESERVES SUR BORNES SPARES	00										
063	CARTE 16 ENTREES TOR ENTREES 9 A 16 DIGITAL INPUTS BOARD INPUTS 9 TO 16	01	02									
080	AP1 - Configuration Automate M340	00										
081	E ANA - Module d'entrées	00										
082	E TOR - Module d'entrées ENTREES 1 à 8	00	01									
083	E TOR - Module d'entrées ENTREES 9 à 16	00	01	02								
084	E TOR - Module d'entrées ENTREES 17 à 24	00	01	02								
085	E TOR - Module d'entrées ENTREES 25 à 32	00	01									
086	E TOR - Module d'entrées ENTREES 1 à 8	00	01	02								
087	E TOR - Module d'entrées ENTREES 9 à 16	00	01									
088	E TOR - Module d'entrées ENTREES 17 à 24	00										

The technical information contained in this document is the exclusive property of Schneider Electric Industries S.A.S and cannot be used or disclosed to third parties of any kind without its written consent. Only those drawings and diagrams permitted under order have been approved for execution. All devices shown in this document are in open position, drawn out with operating mechanism discharged and all power sources off.

Les informations techniques contenues dans ce document sont la propriete exclusive de Schneider Electric Industries S.A.S et ne peuvent etre utilisees ou divulguees a des tiers quels qu'ils soient sans son accord ecrit. Seuls nous engageant pour ce document les plans et schemas ci-joints ne sont valables que lorsque les appareils representes sur ce schéma sont en position ouvert - débrochés - toutes sources coupées.

Archivage
Microfilmed

PAGE RECAPITULATIVE

MONITORING
PHOTOVOLTAIQUE
CASINO LOT 3

Schneider Electric

02982298

Projet - No commande Project - Order No.	Indice Rev	Folio Sheet
FPVTB0272	02	002

A3 recap 1 - 11/2006

Folio Sheet	Designation Designation	Indice de modification Revision									
089	E TOR - Module d'entrées ENTREES 25 à 32	00									
090	S TOR - Module de sorties SORTIES 1 à 8	00	01								
091	S TOR - Module de sorties SORTIES 9 à16	00									
092	S TOR - Module de sorties SORTIES 17 à 25	00	01								
093	S TOR - Module de sorties SORTIES 26 à 32	00									
100	Armoire monobloc 2000x600x500 MONOBLOC ENCLOSURE EXTERNAL LAYOUT	00									
101	Armoire monobloc Implantation matériel MONOBLOC ENCLOSURE INTERNAL LAYOUT	00	01								
102	Fixation au sol	00									
150	BORNIER : =N201+AL01-X1	00									
151	BORNIER : =N201+AL01-X2	00									
152	BORNIER : =N201+AL01-X3A	00									
153	BORNIER : =N201+AL01-X3B	00									
154	BORNIER : =N201+AL01-X4	02									
155	BORNIER : =N201+AL01-X021	01									
156	BORNIER : =N201+AL01-X022	00									
157	BORNIER : =N201+AL01-X031	01									
158	BORNIER : =N201+AL01-X032	00									
159	BORNIER : =N201+AL01-X033	00									
160	BORNIER : =N201+AL01-X034	00									
161	BORNIER : =N201+AL01-XKA1	01									
200	NOMENCLATURE	00	01	02							
201	NOMENCLATURE	00	01	02							
202	NOMENCLATURE	00	01	02							

The technical information contained in this document is the exclusive property of Schneider Electric Industries S.A.S and cannot be used or disclosed to third parties of any kind without its written consent. Only those drawings and diagrams marked "certified" or "for work" are binding for execution. All drawings shown in this document are in open position, drawn out with operating mechanism discharged and all power sources off.

Les informations techniques contenues dans ce document sont la propriete exclusive de Schneider Electric Industries S.A.S et ne peuvent etre utilisees ou divulguees a des tiers quels qu'ils soient sans son accord ecrit. Seuls nous engageant ont ete retenus les plans et schemas "mis au point" et "pour travaux". Les appareils representes sur ce schéma sont en position ouvert - désarmés - débrochés - toutes sources coupées.

Archivage
Microfilmed

PAGE RECAPITULATIVE

MONITORING
PHOTOVOLTAIQUE
CASINO LOT 3

Schneider Electric

02982298

Projet - No commande Project - Order No.	Indice Rev	Folio Sheet
FPVTB0272	02	003

SYMBOLE SYMBOL	CODE	LEGENDE DESCRIPTION	SYMBOLE SYMBOL	CODE	LEGENDE DESCRIPTION	SYMBOLE SYMBOL	CODE	LEGENDE DESCRIPTION
		CONTACT A FERMETURE MAKE CONTACT			DISPOSITIF D'ACCROCHAGE EN PRISE DEVICE FOR RESTRICTING MOVEMENT BLOCKED POSITION		G	ELEMENT DE PILE OU ACCUMULATEUR PRIMARU CELL OR ACCUMULATOR
		CONTACT A OUVERTURE BREAK CONTACT			DISPOSITIF D'ACCROCHAGE LIBERE DEVICE FOR RESTRICTING MOVEMENT UNBLOCKED POSITION			
		CONTACT INVERSEUR CHANGE OVER CONTACT			TERRE DE PROTECTION EARTH PROTECTION		H	LAMPE DE SIGNALISATION SIGNAL LAMP
		CONTACT NO TEMPORISE AU TRAVAIL MAKE CONTACT DELAY WHEN OPERATING			TERRE FONCTIONNELLE FUNCTIONNAL EARTH		H	VOYANT MECANIQUE DE SIGNALISATION MECHANICAL INDICATOR
		CONTACT NF TEMPORISE AU TRAVAIL BREAK CONTACT DELAY WHEN OPERATING			TERRE EARTH		H	AVERTISSEUR HORN
		CONTACT NO TEMPORISE AU REPOS MAKE CONTACT DELAY WHEN RELEASING	P	B	COMMANDE PAR PRESSION OPERATED BY PRESSURE		H	SONNERIE HORN
		CONTACT NF TEMPORISE AU REPOS MAKE CONTACT DELAY WHEN RELEASING	U	B	COMMANDE PAR TEMPERATURE OPERATED BY TEMPERATURE			
		CONTACT DE PASSAGE A LA FERMETURE PASSING MAKE CONTACT CLOSING NOMENTARILY DURING OPERATION	h	B	COMMANDE PAR NIVEAU OPERATED BY LEVEL		KA	RELAIS - ORGANE DE COMMANDE RELAY - COIL
		CONTACT DE PASSAGE A L'OUVERTURE PASSING BREAK CONTACT CLOSING NOMENTARILY DURING OPERATION					KA	RELAIS A MISE AU REPOS RETARDEE SLOW RELEASING RELAY COIL
		CONTACT A FERMETURE ANTERIEURE AUX AUTRES CONTACTS DE L'ENSEMBLE MAKE CONTACT WICH OPERATES EARLIER RELATIVE TO THE ASSEMBLY OF CONTACT		C	CAPACITE - CONDENSATEUR CAPACITANCE - CAPACITOR		KA	RELAIS A MISE AU TRAVAIL RETARDEE SLOW OPERATING RELAY COIL
		CONTACT A FERMETURE POSTERIEURE AUX AUTRES CONTACTS DE L'ENSEMBLE MAKE CONTACT WICH OPERATES LATER RELATIVE TO THE ASSEMBLY OF CONTACT		E	RESISTANCE DE CHAUFFAGE HEATING RESISTOR		KM	CONTACTEUR CONTACTOR
		CONTACT A OUVERTURE POSTERIEURE AUX AUTRES CONTACTS DE L'ENSEMBLE BREAK CONTACT WICH OPERATES LATER RELATIVE TO THE ASSEMBLY OF CONTACT						
		CONTACT A OUVERTURE ANTERIEURE AUX AUTRES CONTACTS DE L'ENSEMBLE MAKE CONTACT WICH OPERATES EARLIER RELATIVE TO THE ASSEMBLY OF CONTACT		F	PARAFOUDRE LIGHTNING ARRESTER		P	INDICATEUR - SYMBOLE GENERAL INDICATING INSTRUMENT - GENERAL SYMBOL
		DISPOSITIF D'EMBROCHAGE WITHDRAWABLE DEVICE		F	COUPE CIRCUIT FUSE		P	ENREGISTREUR- SYMBOLE GENERAL RECORDING INSTRUMENT - GENERAL SYMBOL
		VERROUILLAGE MECANIQUE MECHANICAL INTERLOCK		F	DETECTION DE SURINTENSITE - EFFET THERMIQUE OVERCURRENT DETECTION - THERMAL EFFECT		P	COMPTEUR- SYMBOLE GENERAL INTEGRATING METER - GENERAL SYMBOL
		ENROULEMENT WINDING		F	DETECTION DE SURINTENSITE - EFFET MAGNETIQUE OVERCURRENT DETECTION - MAGNETIC EFFECT			

The technical information contained in this document is the exclusive property of Schneider Electric Industries S.A.S and cannot be used or disclosed to third parties of any kind without its written consent. Only those drawings and diagrams marked "certified for construction" are to be executed with. Drawings shown in this diagrams are in open position, drawn out with operating mechanism discharged and all power sources off.

Les informations techniques contenues dans ce document sont la propriete exclusive de Schneider Electric Industries S.A.S et ne peuvent etre utilisees ou divulguees a des tiers quels qu'ils soient sans son accord ecrit. Seuls nous engagent ceux schemas marques "plans d'execution" et "construit". Les appareils representes sur ce schéma sont en position ouvert - désarmés - débrochés - toutes sources coupées.

Ind. Rev	Date Date		Archiv. Micro-filmed	Ind. Rev	Date Date		Archiv. Micro-filmed
00	23/07/2010	Edition originale / First issue					
		Modification / Modification				Modification / Modification	

LEGENDE SYMBOLES
N°1
-
LEGEND OF SYMBOLS
N°1

MONITORING
PHOTOVOLTAIQUE
CASINO LOT 3

Schneider Electric

02982298

Projet - No commande Project - Order No.	Indice Rev	Folio Sheet
FPVTB0272	00	010

A3 suite - 11/2006

SYMBOLE SYMBOL	CODE	LEGENDE DESCRIPTION	SYMBOLE SYMBOL	CODE	LEGENDE DESCRIPTION	SYMBOLE SYMBOL	CODE	LEGENDE DESCRIPTION
	Q	INTERRUPTEUR SWITCH		S	COMMANDE PAR LEVIER OPERATED BY LEVER		U	CONVERTISSEUR TRANSDUCER
	Q	DISJONCTEUR CIRCUIT BREAKER		S	COMMANDE PAR CLEF OPERATED BY KEY			
	Q	SECTIONNEUR DISCONNECTOR (ISOLATOR)		S	TL OU TPL POUR SECTIONNEUR DISCREPANCY SWITCH FOR DISCONNECTOR		V	FONCTION REDRESSEUSE RECTIFYING FUNCTION
	Q	INTERRUPTEUR SECTIONNEUR SWITCH DISCONNECTOR		S	TL OU TPL POUR DISJONTEUR DISCREPANCY SWITCH FOR CB			
M	Q	COMMANDE PAR MOTEUR OPERATED BY MOTOR		S	BOITIER DE SIGNALISATION ALARM ANNUNCIATOR			
	R	SHUNT SHUNT		T	TRANSFORMATEUR DE COURANT UNIIFILAIRE CURRENT TRANSFORMER SLD		X	BOITE D'ESSAI TEST BLOCK
	R	RESISTANCE RESISTOR		T	TRANSFORMATEUR DE COURANT MULTIFILAIRE CURRENT TRANSFORMER TRIPOLAR DRAWING		X	BORNE SIMPLE ORDINARY TERMINAL BLOCK
				T	TRANSFORMATEUR DE TENSION MULTIFILAIRE VOLTAGE TRANSFORMER TRIPOLAR DRAWING		X	BORNE SECTIONABLE INTERRUPTIBLE TERMINAL BLOCK
	S	CONTACT DE POSITION NO MAKE CONTACT OF LIMIT SWITCH		T	ENROULEMENT DE TRANFORMATEUR DE PUISSANCE - MULTIFILAIRE POWER TRANSFORMER WINDING - TRIPOLAR DRAWING		X	BORNE FUSIBLE FUSE CARIER TERMINAL BLOCK
	S	CONTACT DE POSITION NF BREAK CONTACT OF LIMIT SWITCH		T	ENROULEMENT DE TRANFORMATEUR DE PUISSANCE - MULTIFILAIRE POWER TRANSFORMER WINDING - TRIPOLAR DRAWING		X	BORNE DIODE DIODE TERMINAL BLOCK
	S	COMMUTATEUR UNIPOLAIRE A N DIRECTIONS SINGLE POLE N POSITIONS SWITCH		T	TRANFORMATEUR DE PUISSANCE - UNIFILAIRE POWER TRANSFORMER - SLD		X	BORNE RESISTANCE RESISTOR TERMINAL BLOCK
	S	COMMANDE PAR POUSSOIR OPERATED BY PUSHING		T	AUTOTRANFORMATEUR DE PUISSANCE - UNIFILAIRE POWER AUTOTRANSFORMER WINDING - SLD		X	BROCHE MALE DE CONNECTEUR MAL CONNECTOR PIN
	S	COMMANDE PAR TIRETTE OPERATED BY PULLING		T	TRANSFORMATEUR D'ISOLEMENT ISOLATING TRANSFORMER		X	BROCHE FEMELLE DE CONNECTEUR FEMALE CONNECTOR PIN
	S	COMMANDE ROTATIVE OPERATED BY TURNING						
	S	BOUTON POUSSOIR COUP DE POING EMERGENCY SWITCH						

The technical information contained in this document is the exclusive property of Schneider Electric Industries S.A.S and cannot be used or disclosed to third parties of any kind without its written consent. Only those drawings and diagrams specifically referred to in the contract are binding. All drawings are in the open position, drawn out with operating mechanism discharged and all power sources off.

Les informations techniques contenues dans ce document sont la propriete exclusive de Schneider Electric Industries S.A.S et ne peuvent etre utilisees ou divulguees a des tiers quels qu'ils soient sans son accord ecrit. Seuls nous engageant sur ce schéma sont en position ouvert - désarmés - débrochés - toutes sources coupées.

Ind. Rev	Date Date			Ind. Rev	Date Date		
00	23/07/2010	Edition originale / First issue					
		Modification / Modification	Archiv. Micro-filmed			Modification / Modification	Archiv. Micro-filmed

LEGENDE SYMBOLES
N°2
-
LEGEND OF SYMBOLS
N°2

MONITORING
PHOTOVOLTAIQUE
CASINO LOT 3

Schneider Electric

02982298

Projet - No commande Project - Order No.	Indice Rev	Folio Sheet
FPVTB0272	00	011

A3 suite - 11/2006

LE REPERAGE DES APPAREILS EST CONFORME A LA NORME CEI. ADDITION DE 4 BLOCS DE CARACTERES

= ANN	+ AANN	- AA*N*N	: CC*C*
bloc 1*	bloc 2	bloc 3	bloc 4

A = Alphabétique
N = Numérique
C = Alphanumérique
* = facultatif

Ex : =D01 +AB01 -KA1 :13

- :13 — repère du N° de borne
- -KA1 — repère du matériel (racine et n° d'ordre)
- +AB01 — repère de l'emplacement physiquel (zone ; localisation)
- =D01 — repère essentiel (ensemble ou fonction)

bloc 1 =ANN — "=" symbole distinctif — repère essentiel

Repère principal caractérisant chaque subdivision importante d'une installation ou ensemble (fonctionnel). Il est facultatif.
Le 1° caractère est choisi dans la "TABLE 1.
Cette table donne les lettres repères des niveaux de tension et des fonctions non spécifiques à une travée ou un niveau de tension.

bloc 2 +AANN — "+" symbole distinctif — repère de l'emplacement physique

Repère de l'adresse physique du matériel.
Repère de l'équipement qui contient le matériel (choix des deux premiers caractères dans la "TABLE 2").

bloc 3 -AA*N*N — "-" symbole distinctif — repère matériel

Repère complet du nom de l'appareil. La première lettre indique la fonction générale de l'appareil. Choix "TABLE 3".

bloc 4 :CC*C* — ":" symbole distinctif — repère du N° de borne

Repère composé indifféremment de lettres ou de chiffres.

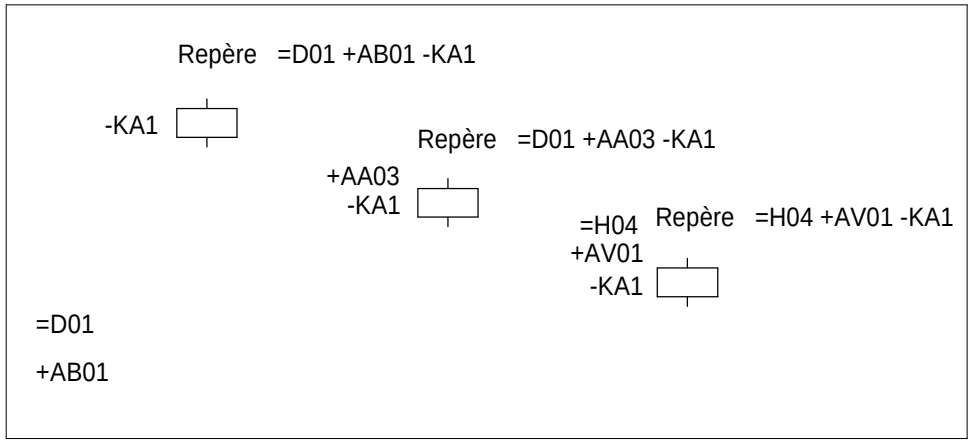

ACCORDING TO STANDARD, MARKING OF EQUIPMENTS IS MADE WITH 4 BLOCKS OF CHARACTERS

= ANN	+ AANN	- AA*N*N	: CC*C*
block 1*	block 2	block 3	block 4

A = Alphabetic
N = Numeric
C = Alphanumeric
* = optional

Ex : =D01 +AB01 -KA1 :13

- :13 — terminal designation
- -KA1 — identification of item (root & sequence N°)
- +AB01 — location of item (zone ; location)
- =D01 — higher-level designation (set or function)

block 1 =ANN — "=" distinctive symbol — higher level designation

Item designation for any major part of plant or function. Optional.
First character is given by "TABLE 1".
This table gives codes for voltage levels and for no attached functions to a particular bay or voltage level.

block 2 +AANN — "+" distinctive symbol — location of item

Designation for location item.
Indicates equipment wich conttains the item (choice of the 2 first characters "TABLE 2").

block 3 -AA*N*N — "-" distinctive symbol — identification of item

Complete designation of item identification. 1st character indicates general function of item. Choice "TABLE 3".

block 4 :CC*C* — ":" distinctive symbol — terminal designation

Designation composed of letters or numbers.

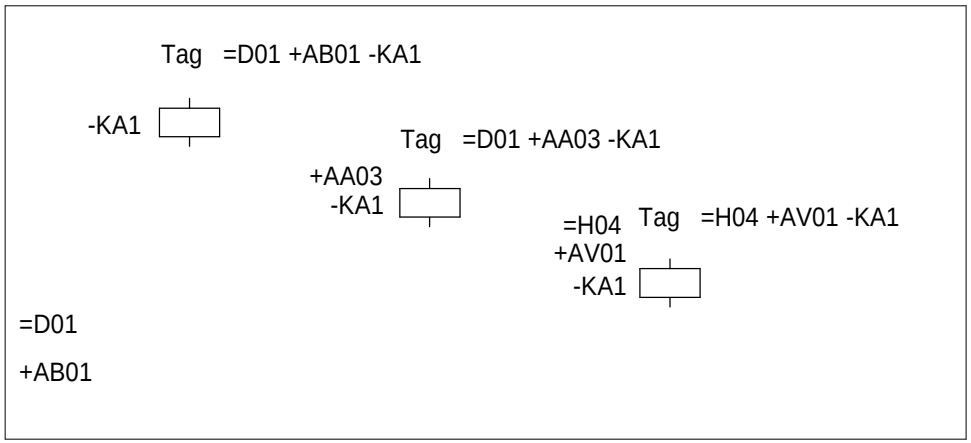

The technical information contained in this document is the exclusive property of Schneider Electric Industries S.A.S and cannot be used or disclosed to third parties of any kind without its written consent. Only those drawings and information specifically agreed in writing may be used for work with Schneider Electric products. All drawings are in the open position, drawn out with operating mechanism discharged and all power sources off.

Les informations techniques contenues dans ce document sont la propriete exclusive de Schneider Electric Industries S.A.S et ne peuvent etre utilisees ou divulguees a des tiers quels qu'ils soient sans son accord ecrit. Seuls nous engageant ont ete prevues les figures et schemas - les dessins ne sont pas a l'echelle - les appareils representes sur ce schéma sont en position ouvert - désarmés - débrochés - toutes sources coupées.

Ind. Rev	Date Date		Archiv. Micro-filmed	Ind. Rev	Date Date	Modification / Modification	Archiv. Micro-filmed
00	23/07/2010	Edition originale / First issue					

PRINCIPE DE REPERAGE
-
PRINCIPE OF MARKING

MONITORING
PHOTOVOLTAIQUE
CASINO LOT 3

Schneider Electric

02982298

Projet - No commande / Project - Order No.	Indice Rev	Folio Sheet
FPVTB0272	00	012

A3 suite - 11/2006

NIVEAUX DE TENSION

LETTRES	TENSIONS
B	> 420kV
C	380 à 419kV
D	220 à 379kV
E	110 à 219kV
F	60 à 109kV
G	45 à 59kV
H	30 à 44kV
J	20 à 29kV
K	10 à 19kV
L	6 à 9kV
M	1 à 5kV
N0	500 - 999VCA
N1	300 - 499VCA
N2	50 - 299VCA
N3	< 49VCA
N5	> 250VCC
N6	150 - 249VCC
N7	50 - 149VCC
N8	25 - 49VCC
N9	< 24VCC

FONCTIONS NON SPECIFIQUES A UNE TRAVEE OU A UN NIVEAU DE TENSION

LETTRES	FONCTIONS
Q	MESURE - COMPTAGE - ENREGISTREMENT
R	PROTECTIONS
S	ECLAIRAGE - CLIMATISATION - INSTAL DOMESTIQUE
T	TRANSFORMATEUR
U	COMMUNS - TRANCHE GENERALE
V	
W	INTERFACES
X	CONSIGNATEURS - OSCILLOPERTURBOGRAPHE
Y	SYSTEME TELECOMMUNICATION
Z	CABLE

Le numéro de la travée est donné par deux chiffres caractéristiques de 01 à 99.
Les chiffres "00" sont utilisés pour les équipements communs à un niveau de tension et plusieurs travées.

ex : =E00, repère essentiel de l'ensemble fonctionnel commun à toutes les travées 132kV.
+E00.AB01, armoire de relayage N°1 (protection bar re)

EXEMPLES : +E04 Indique que l'emplacement appartient en totalité à la travée 110kV N°04
=C05 Indique la travée 400kV N°05
=R01 Indique l'ensemble fonctionnel "PROTECTION INCENDIE" N°01

LEVEL VOLTAGE

LETTRES	VOLTAGE
B	> 420kV
C	380 à 419kV
D	220 à 379kV
E	110 à 219kV
F	60 à 109kV
G	45 à 59kV
H	30 à 44kV
J	20 à 29kV
K	10 à 19kV
L	6 à 9kV
M	1 à 5kV
N0	500 - 999VAC
N1	300 - 499VAC
N2	50 - 299VAC
N3	< 49VAC
N5	> 250VDC
N6	150 - 249VDC
N7	50 - 149VDC
N8	25 - 49VDC
N9	< 24VDC

NO ATTACHED FUNCTIONS TO A PARTICULAR BAY OR A VOLTAGE LEVEL

LETTRES	VOLTAGE
Q	MEASURING - RECORDING - METERING
R	PROTECTIONS
S	LIGHTING, AIR CONDITIONING, DOMESTIC
T	TRANSFORMER
U	COMMONS
V	
W	INTERFACES
X	EVENTS & FAULT RECORDER, SUPERVISION
Y	TELECOMMUNICATION SYSTEM, ALARMS STATUS
Z	CABLE

Bay number is given by two figures from 01 to 99.
Figures "00" are used for common equipment to a voltage level and several bays

eg ; =E00, higher level of designation 132kV busbar
+E00, AB01, 132kV common relaying cubicle N°1 (bus bar protection)

EXAMPLES : +E04 Indicates that the localisation is fully attached to bay 110kV N°04
=C05 Indicates bay 400kV N°05
=R01 Indicates the function "FIRE PROTECTION" N° 01

The technical information contained in this document is the exclusive property of Schneider Electric Industries S.A.S and cannot be used or disclosed to third parties of any kind without its written consent. Only those drawings and documents marked "for order" are valid for execution. Drawings are in open position, drawn out with operating mechanism discharged and all power sources off.

Les informations techniques contenues dans ce document sont la propriete exclusive de Schneider Electric Industries S.A.S et ne peuvent etre utilisees ou divulguees a des tiers quels qu'ils soient sans son accord ecrit. Seuls nous engageant pour ordre sont les plans etablis et signes a la commande. Les appareils representes sur ce schéma sont en position ouvert - désarmés - débrochés - toutes sources coupées.

Ind. Rev	Date Date	Modification / Modification	Archiv. Micro-filmed	Ind. Rev	Date Date	Modification / Modification	Archiv. Micro-filmed
00	23/07/2010	Edition originale / First issue					

REPERE ESSENTIEL

- TABLE 1 -

HIGHER-LEVEL DESIGNATION

MONITORING
PHOTOVOLTAIQUE
CASINO LOT 3

Schneider Electric

02982298

Projet - No commande Project - Order No.	Indice Rev	Folio Sheet
FPVTB0272	00	013

A3 suite - 11/2006

CODE	DESIGNATION
AC	Tableau de commande et protection Control and relay board
AD	Tableau de comptage - mesure Metering - Measuring board
AE	Armoire enregistreur de pertubations Fault recorder cubicle
AF	Armoire de travée Marshalling kiosk
AG	Coffret intensité Current box
AH	Coffret tension Voltage box
AJ	Armoire - coffret d'éclairage Lighting cubicle - box
AL	Armoire monitoring de livraison (PDL) Monitoring delivery board (PDL)
AM	Coffret auxiliaires transformateur Transformer auxiliaries box
AN	Coffret régleur transformateur On load tap changer box
AO	Armoire / coffret synchro Synchro panel
AP	Armoire monitoring de transformation (PTR) Monitoring transformer board (PTR)

CODE	DESIGNATION
AQ	Armoire contrôle et régulation tension du transformateur Transformer auto voltage regulation cubicle
AS	Armoire auxiliaires courant alternatif AC low voltage auxiliaries cubicle
AT	Armoire auxiliaires courant continu DC low voltage auxiliaries cubicle
AU	Armoire auxiliaires groupe de secours Emergency generator auxiliaries cubicle
AV	Caisson-coffret BT des cellules MT MV SWGR low voltage cubicle-box
AW	Armoire des auxiliaires disjoncteur Circuit breaker auxiliaries cubicle
AX	Armoire des auxiliaires sectionneur Disconnecting switch auxiliaries cubicle

The technical information contained in this document is the exclusive property of Schneider Electric Industries S.A.S and cannot be used or disclosed to third parties of any kind without its written consent. Only those drawings and diagrams marked "for construction" are to be used for wiring or execution. All drawings show the voltages are in open position, drawn out with operating mechanism discharged and all power sources off.

Les informations techniques contenues dans ce document sont la propriete exclusive de Schneider Electric Industries S.A.S et ne peuvent etre utilisees ou divulguees a des tiers quels qu'ils soient sans son accord ecrit. Seuls nous engageant sont les dessins marqués "pour construction". Les dessins montrent les contacts des appareils representés sur ce schéma sont en position ouvert - désarmés - débrochés - toutes sources coupées.

Ind. Rev	Date Date		Archiv. Micro-filmed	Ind. Rev	Date Date		Archiv. Micro-filmed
00	23/07/2010	Edition originale / First issue					

REPERE EMPLACEMENT PHYSIQUE

- TABLE 2 -

LOCATION OF ITEM

MONITORING
PHOTOVOLTAIQUE
CASINO LOT 3

Schneider Electric

02982298

Projet - No commande Project - Order No.	Indice Rev	Folio Sheet
FPVTB0272	00	014

A3 suite - 11/2006

CODE	DESIGNATION - (Famille de symbole) / (Family of symbol)
A	Ensemble, Sous-ensemble - (démarreur de moteur, automates) Assemblie, Subassemblie - (motor starter, programmable logic device)
B	Transducteur de grandeur non électrique en grandeur électrique - (détecteur, capteur) Transducer from non electrical to electrical quantity - (detector, sensor)
C	Condensateur Capacitor
D	Operateur binaire, Mise en mémoire, Temporisation Binary operator, Storage device delay, Delay device
E	Matériel divers - (chauffage, éclairage, divers) Miscellaneous - (heating, lighting, various)
F	Dispositif de protection - (fusible, protection, relais thermique & magnétique, relais de mesure) Protective device - (fuse, thermal & magnetic relay, measuring relay)
G	Générateur, Alimentation de puissance - (générateur, batterie) Generator, Power supply - (generator, battery)
H	Dispositif de signalisation - (signalisation) Signalling device - (signalling)
KA	Relais, Contacteur - (relais auxiliaire, contact) Relay, Contactor - (auxiliairy relay, contact)
KM	Relais, Contacteur - (contacteur de puissance, contact) Relay, Contactor - (power contactor, contact)
L	Reactance - (inductance) Reactor - (inductance)
M	Moteur Motor
N	Dispositif analogique-numérique Analogue digital device
P	Instruments de mesure - (appareil de mesure, indicateur, enregistreur) Measuring equipment - (measuring instrument)
Q	Appareil de connexion pour circuit de puissance - (disjoncteur, interrupteur, sectionneur, contacteur disj) Switching device for power circuit - (circuit breaker,switch, disconnector,circuit breaker contactor)

CODE	DESIGNATION - (Famille de symbole) / (Family of symbol)
R	Résistance - (résistance, shunt) Resistor - (resistor, shunt)
S	Appareil de connexion pour circuit de conduite, Selecteur - (bouton, commutateur,fin de course) Switching device for control, Circuit-selector - (button, turn switch, limit switch)
T	Transformateur Transformer
U	Transducteur, Convertisseur Transducer, Converter
V	Semiconducteur Semiconductor
W	Conducteur - Câble Conductor - Cable
X	Bornes - (prise de courant, répartiteur, borne) Terminals - (plug-in soket, distributor, terminal)
Y	Appareil mécanique actionné électriquement - (frein, électrovane) Electrical operated mechanical device - (brake, electrovalve)
Z	Régulateur, Filtre, Correcteur Regulator, Filter, Compandor

The technical information contained in this document is the exclusive property of Schneider Electric Industries S.A.S and cannot be used or disclosed to third parties of any kind without its written consent. Only those drawings and diagrams specified in writing by Schneider Electric are valid. All drawings shown in this document are in open position, drawn out with operating mechanism discharged and all power sources off.

Les informations techniques contenues dans ce document sont la propriete exclusive de Schneider Electric Industries S.A.S et ne peuvent etre utilisees ou divulguees a des tiers quels qu'ils soient sans son accord ecrit. Seuls nous engageant sont les dessins et figures ecrites et signees par Schneider Electric. Les appareils representes sur ce schéma sont en position ouvert - désarmés - débrochés - toutes sources coupées.

Ind. Rev	Date Date	Modification / Modification	Archiv. Micro-filmed	Ind. Rev	Date Date	Modification / Modification	Archiv. Micro-filmed
00	23/07/2010	Edition originale / First issue					

REPERAGE MATERIEL

- TABLE 3 -

IDENTIFICATION ITEM

MONITORING
PHOTOVOLTAIQUE
CASINO LOT 3

Schneider Electric

02982298

Projet - No commande Project - Order No.	Indice Rev	Folio Sheet
FPVTB0272	00	015

A3 suite - 11/2006

The technical information contained in this document is the exclusive property of Schneider Electric Industries S.A.S and cannot be used or disclosed to third parties of any kind without its written consent. Only those drawings and diagrams marked "certified" are valid for execution. All devices shown in the diagrams are in open position, drawn out with operating mechanism discharged and all power sources off.

Les informations techniques contenues dans ce document sont la propriete exclusive de Schneider Electric Industries S.A.S et ne peuvent etre utilisees ou divulguees a des tiers quels qu'ils soient sans son accord ecrit. Seuls nous engageant pour ce document, les plans et schemas annotes "certifie" ou "bon pour execution". Les appareils representes sur ce schéma sont en position ouvert - désarmés - débrochés - toutes sources coupées.

ETIQUETTE A
COLLEE A L'INTERIEUR DE LA PORTE
EN BAS COTE GAUCHE

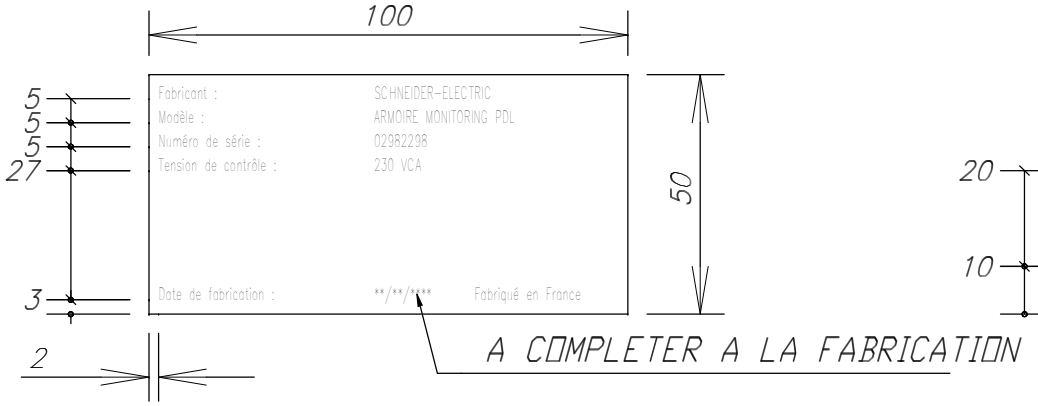

PLAQUE DILOPHANE GRAVEE AUTO-ADHESIVE
ECRITURE NOIRE SUR FOND BLANC
HAUTEUR DES LETTRES : 2.5 mm
CARACTERES : HELVETICA-NARROW

ETIQUETTE B

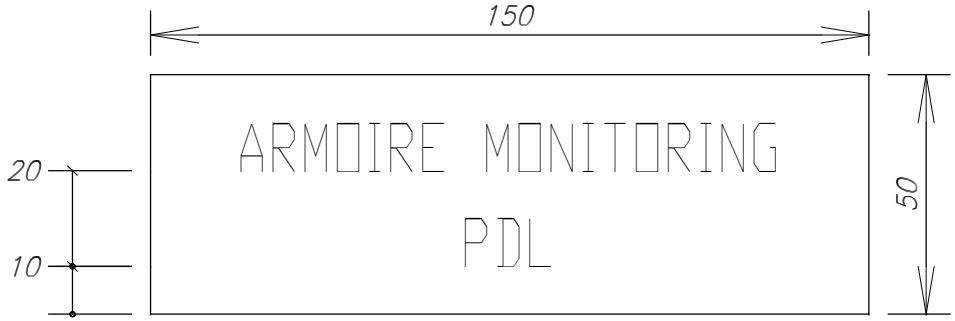

PLAQUE DILOPHANE GRAVEE AUTO-ADHESIVE
ECRITURE NOIRE SUR FOND BLANC
HAUTEUR DES LETTRES : 10 mm
CARACTERES : HELVETICA-NARROW

Ind. Rev	Date Date	Modification / Modification	Archiv. Micro-filmed	Ind. Rev	Date Date	Modification / Modification	Archiv. Micro-filmed
00	23/07/2010	Edition originale / First issue					

Marquage

NAME PLATE

MONITORING
PHOTOVOLTAIQUE
CASINO LOT 3

Schneider Electric

02982298

Projet - No commande / Project - Order No.	Indice Rev	Folio Sheet
FPVTB0272	00	019

A3 suite - 11/2006

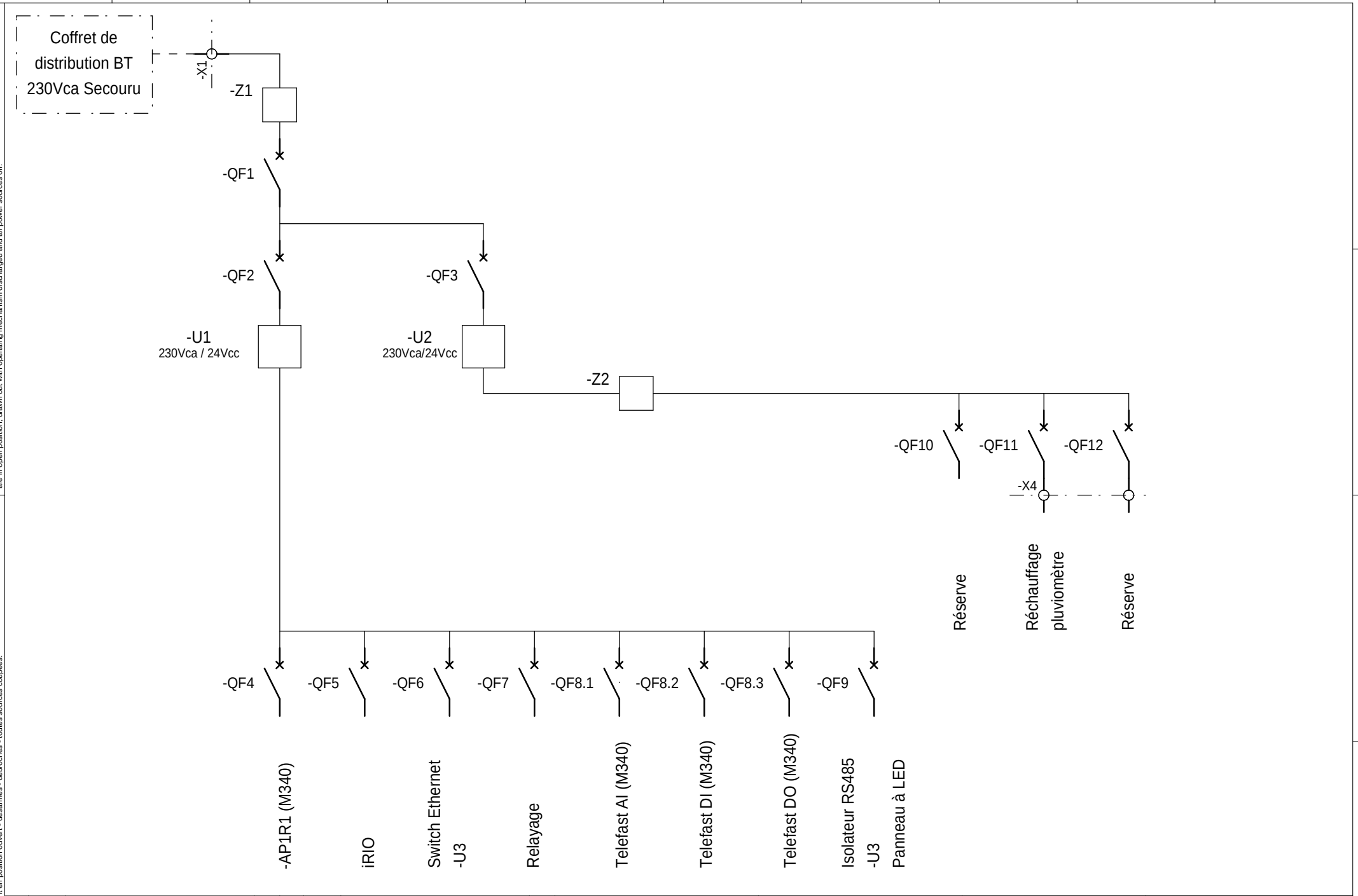

The technical information contained in this document is the exclusive property of Schneider Electric Industries S.A.S and cannot be used or disclosed to third parties of any kind without its written consent. Only those drawings and diagrams marked "certified" are to be used for design or execution purposes. All devices shown in this diagram are in open position, drawn out with operating mechanism discharged and all power sources off.

Les informations techniques contenues dans ce document sont la propriete exclusive de Schneider Electric Industries S.A.S et ne peuvent etre utilisees ou divulguees a des tiers quels qu'ils soient sans son accord ecrit. Seuls nous engageant sur ce schéma sont les plans et schémas certifiés. Les appareils représentés sur ce schéma sont en position ouvert - désarmés - débrochés - toutes sources coupées.

Ind. Rev	Date Date	Modification / Modification	Archiv. Micro-filmed	Ind. Rev	Date Date	Modification / Modification	Archiv. Micro-filmed
01	06/12/2010	Tel que construit					
00	23/07/2010	Edition originale / First issue					

Unifilaire général de la liasse

SINGLE LINE DIAGRAM

MONITORING PHOTOVOLTAIQUE CASINO LOT 3

Schneider Electric

02982298

Projet - No commande / Project - Order No.	Indice Rev	Folio Sheet
FPVTB0272	01	020

A3 suite - 11/2006

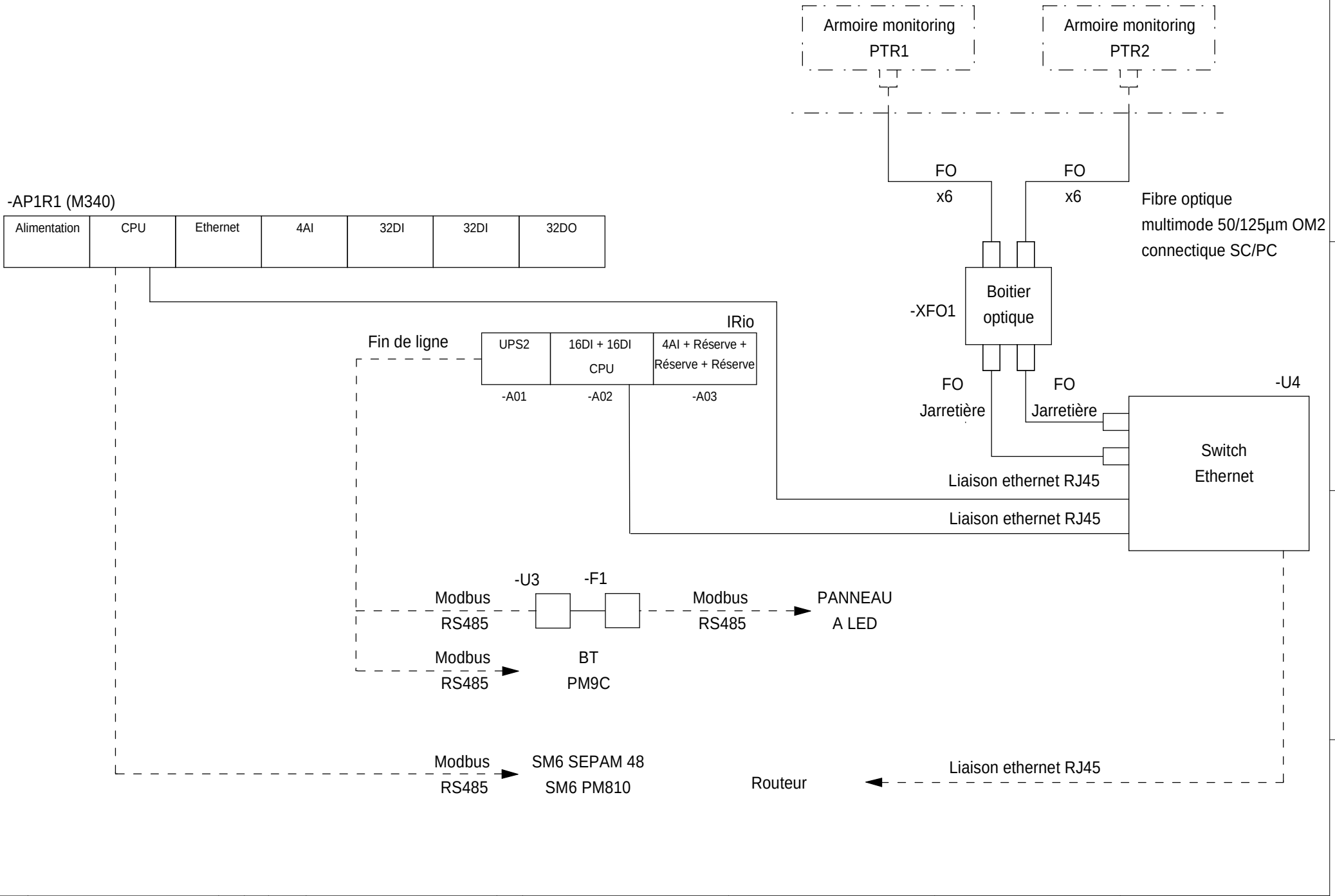

The technical information contained in this document is the exclusive property of Schneider Electric Industries S.A.S and cannot be used or disclosed to third parties of any kind without its written consent. Only those drawings and diagrams marked "certified" are valid for execution. All drawings are in the voltage free state and are in open position, drawn out with operating mechanism discharged and all power sources off.

Les informations techniques contenues dans ce document sont la propriete exclusive de Schneider Electric Industries S.A.S et ne peuvent etre utilisees ou divulguees a des tiers quels qu'ils soient sans son accord ecrit. Seuls nous engageant sont les schemas marques "certifie" lorsque les appareils de commande et de puissance ne sont pas alimentes sur ce schéma sont en position ouvert - désarmés - débrochés - toutes sources coupées.

Ind. Rev	Date Date		Archiv. Micro-filmed	Ind. Rev	Date Date		Archiv. Micro-filmed
00	23/07/2010	Edition originale / First issue					

Unifilaire général de la liasse

SINGLE LINE DIAGRAM

MONITORING
PHOTOVOLTAIQUE
CASINO LOT 3

Schneider Electric

02982298

Projet - No commande Project - Order No.	Indice Rev	Folio Sheet
FPVTB0272	00	021

A3 suite - 11/2006

The technical information contained in this document is the exclusive property of Schneider Electric Industries S.A.S and cannot be used or disclosed to third parties of any kind without its written consent. Only those drawings and diagrams marked "for order" are valid for execution. All drawings shown in this document are in open position, drawn out with operating mechanism discharged and all power sources off.

Les informations techniques contenues dans ce document sont la propriete exclusive de Schneider Electric Industries S.A.S et ne peuvent etre utilisees ou divulguees a des tiers quels qu'ils soient sans son accord ecrit. Seuls nous engageant sur ce schéma sont en position ouvert - désarmés - débrochés - toutes sources coupées.

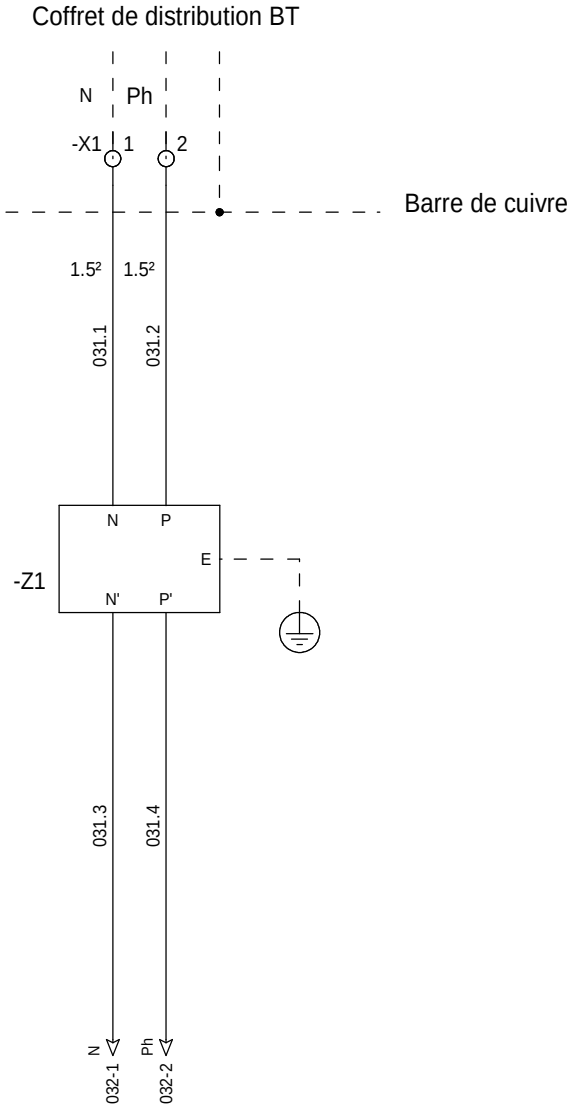

=N201
+AL01

Ind. Rev	Date Date		Archiv. Micro-filmed	Ind. Rev	Date Date		Archiv. Micro-filmed
00	23/07/2010	Edition originale / First issue					

Modification / Modification

Distribution des polarités

POWER SUPPLY

MONITORING
PHOTOVOLTAIQUE
CASINO LOT 3

Schneider Electric

02982298

Projet - No commande Project - Order No.	Indice Rev	Folio Sheet
FPVTB0272	00	031

A3 suite - 01/2008

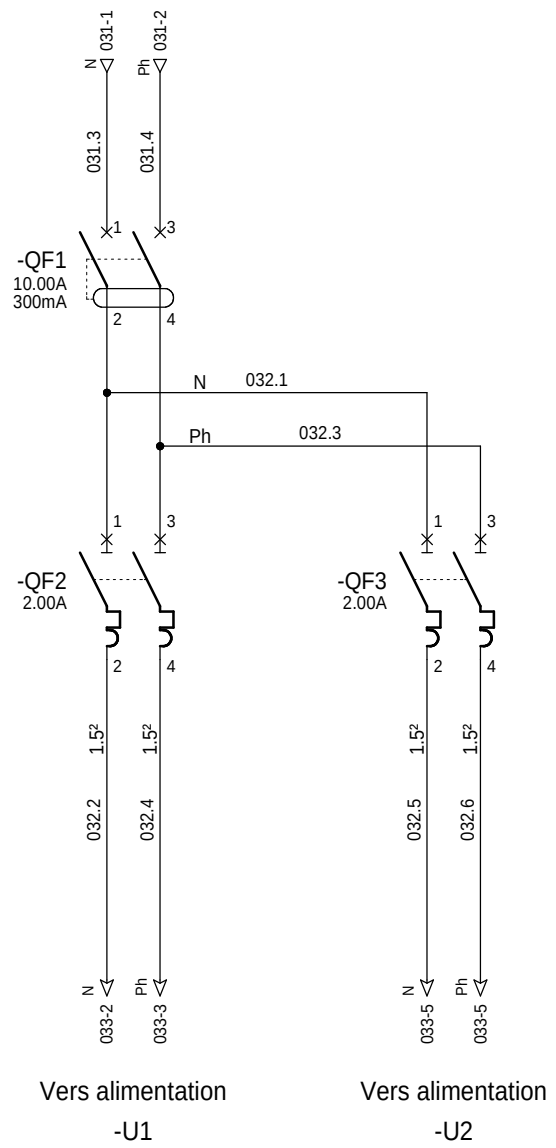

=N201
+AL01

The technical information contained in this document is the exclusive property of Schneider Electric Industries S.A.S and cannot be used or disclosed to third parties of any kind without its written consent. Only those drawings and diagrams marked "certified" are those which are authorized for execution. All drawings shown in the diagrams are in open position, drawn out with operating mechanism discharged and all power sources off.

Les informations techniques contenues dans ce document sont la propriete exclusive de Schneider Electric Industries S.A.S et ne peuvent etre utilisees ou divulguees a des tiers quels qu'ils soient sans son accord ecrit. Seuls nous engageant sont les dessins marques "certifie" et ceux qui sont autorises a l'execution. Les appareils representes sur ce schéma sont en position ouvert - désarmés - débrochés - toutes sources coupées.

Ind. Rev	Date Date	Modification / Modification	Archiv. Micro-filmed	Ind. Rev	Date Date	Modification / Modification	Archiv. Micro-filmed
00	23/07/2010	Edition originale / First issue					

Distribution des polarités

POWER SUPPLY

MONITORING
PHOTOVOLTAIQUE
CASINO LOT 3

Schneider Electric

02982298

Projet - No commande Project - Order No.	Indice Rev	Folio Sheet
FPVTB0272	00	032

A3 suite - 01/2008

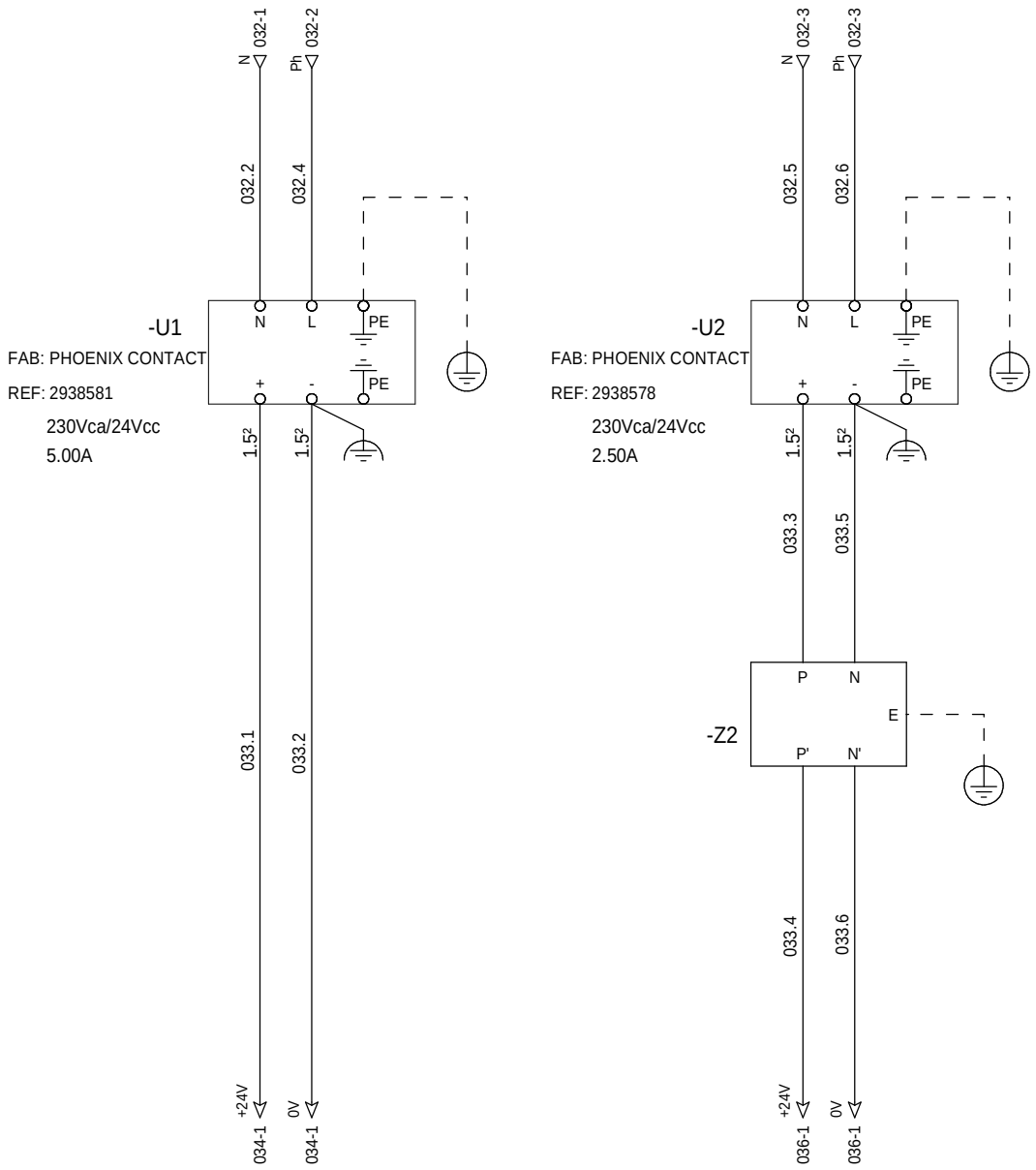

Alimentation interne

Alimentation externe

=N201
+AL01

The technical information contained in this document is the exclusive property of Schneider Electric Industries S.A.S and cannot be used or disclosed to third parties of any kind without its written consent. Only those drawings and diagrams marked "certified" are to be used for execution purposes. All drawings shown in this document are in open position, drawn out with operating mechanism discharged and all power sources off.

Les informations techniques contenues dans ce document sont la propriete exclusive de Schneider Electric Industries S.A.S et ne peuvent etre utilisees ou divulguees a des tiers quels qu'ils soient sans son accord ecrit. Seuls nous engageant sur ce schéma sont en position ouvert - désarmés - débrochés - toutes sources coupées.

Ind. Rev	Date Date	Modification / Modification	Archiv. Micro-filmed	Ind. Rev	Date Date	Modification / Modification	Archiv. Micro-filmed
01	06/12/2010	Tel que construit					
00	23/07/2010	Edition originale / First issue					

Distribution des polarités
Module redondant

POWER SUPPLY
REDUNDANCY MODULE

MONITORING
PHOTOVOLTAIQUE
CASINO LOT 3

Schneider Electric

02982298

Projet - No commande Project - Order No.	Indice Rev	Folio Sheet
FPVTB0272	01	033

A3 suite - 01/2008

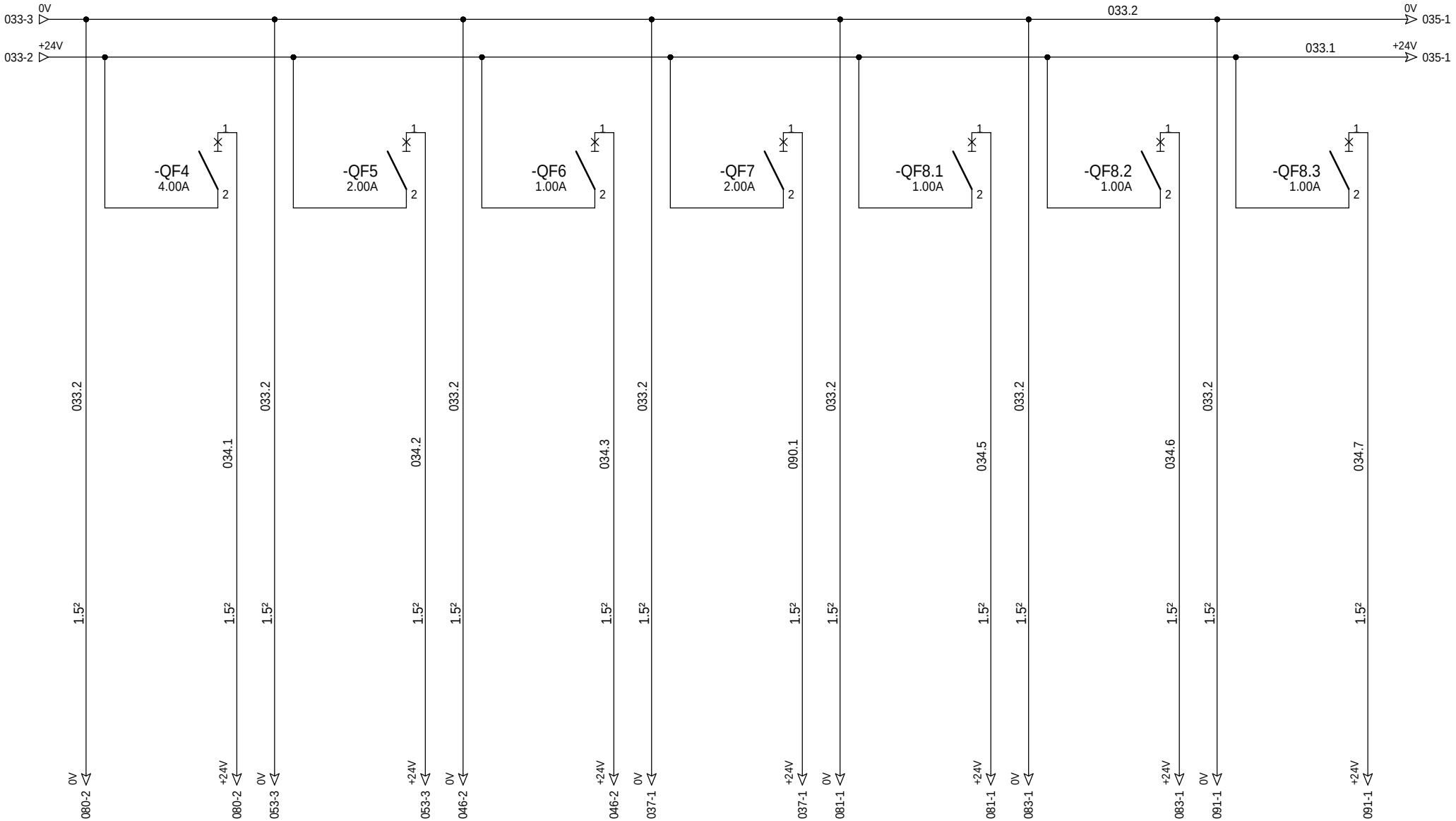

Alimentation 24Vcc -AP1R1 (M340)

Alimentation 24Vcc automate iRIO

Alimentation 24Vcc Switch -U3

Alimentation 24Vcc Relayage M340

Alimentation 24Vcc Telefast AI (M340)

Alimentation 24Vcc Telefast DI (M340)

Alimentation 24Vcc Telefast DO (M340)

=N201
+AL01

The technical information contained in this document is the exclusive property of Schneider Electric Industries S.A.S and cannot be used or disclosed to third parties of any kind without its written consent. Only those drawings and diagrams marked "certified" are valid for execution. All drawings and diagrams are in open position, drawn out with operating mechanism discharged and all power sources off.

La propriete exclusive de Schneider Electric Industries S.A.S et ne peuvent etre utilisees ou divulguees a des tiers quels qu'ils soient sans son accord ecrit. Seuls nous engageant sur ce schéma sont en position ouvert - désarmés - débrochés - toutes sources coupées.

Les informations techniques contenues dans ce document sont la propriete exclusive de Schneider Electric Industries S.A.S et ne peuvent etre utilisees ou divulguees a des tiers quels qu'ils soient sans son accord ecrit. Seuls nous engageant sur ce schéma sont en position ouvert - désarmés - débrochés - toutes sources coupées.

Ind. Rev	Date Date		Archiv. Micro-filmed	Ind. Rev	Date Date		Archiv. Micro-filmed
00	23/07/2010	Edition originale / First issue					

Distribution des polarités
24V CC

POWER SUPPLY
24V DC

MONITORING
PHOTOVOLTAIQUE
CASINO LOT 3

Schneider Electric

02982298

Projet - No commande Project - Order No.	Indice Rev	Folio Sheet
FPVTB0272	00	034

A3 suite - 01/2008

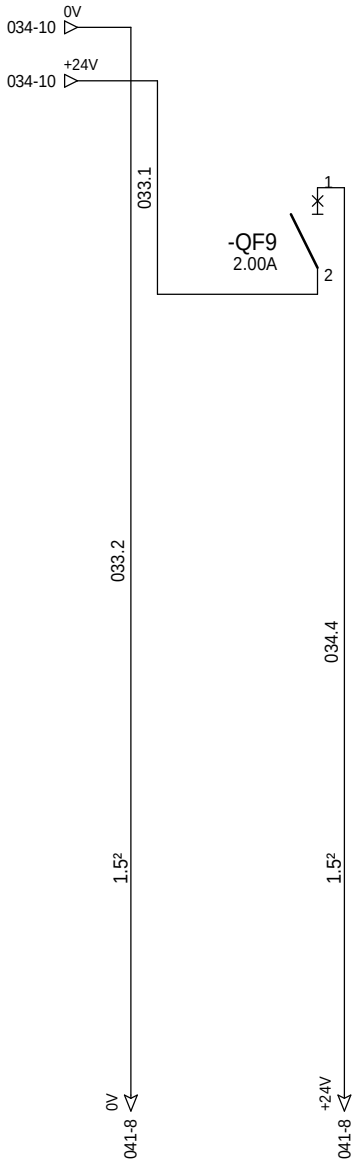

Alimentation 24Vcc

-AP1R1 (M340)

=N201

+AL01

The technical information contained in this document is the exclusive property of Schneider Electric Industries S.A.S and cannot be used or disclosed to third parties of any kind without its written consent. Only those drawings and diagrams marked "for construction" are to be used for execution. All drawings shown in this document are in open position, drawn out with operating mechanism discharged and all power sources off.

Les informations techniques contenues dans ce document sont la propriete exclusive de Schneider Electric Industries S.A.S et ne peuvent etre utilisees ou divulguees a des tiers quels qu'ils soient sans son accord ecrit. Seuls nous engageant sur ce schéma sont en position ouvert - désarmés - débrochés - toutes sources coupées.

Ind. Rev	Date Date	Modification / Modification	Archiv. Micro-filmed	Ind. Rev	Date Date	Modification / Modification	Archiv. Micro-filmed
00	23/07/2010	Edition originale / First issue					

Distribution des polarités
24V CC

POWER SUPPLY
24V DC

MONITORING
PHOTOVOLTAIQUE
CASINO LOT 3

Schneider Electric

02982298

Projet - No commande Project - Order No.	Indice Rev	Folio Sheet
FPVTB0272	00	035

A3 suite - 01/2008

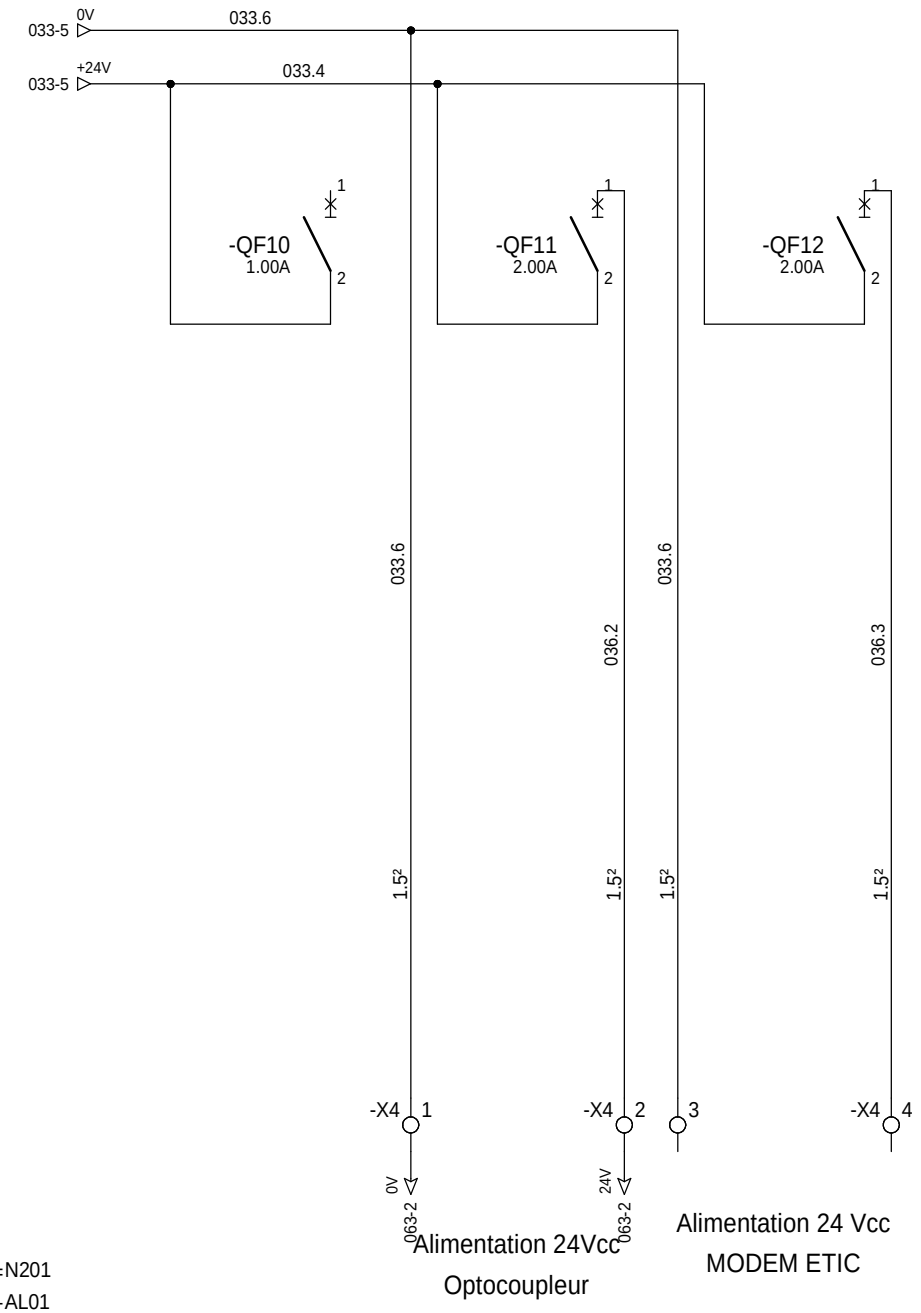

=N201
+AL01

The technical information contained in this document is the exclusive property of Schneider Electric Industries S.A.S and cannot be used or discloses to third parties of any kind without its written consent. Only those drawings and diagrams marked "certified" are to be used for execution. All dimensions shown in this drawing are in open position, drawn out with operating mechanism discharged and all power sources off.

Les informations techniques contenues dans ce document sont la propriete exclusive de Schneider Electric Industries S.A.S et ne peuvent etre utilisees ou divulguees a des tiers quels qu'ils soient sans son accord ecrit. Seuls nous engagent les dessins marques "certifie" et ceux utilisés pour l'execution. Les appareils representes sur ce schéma sont en position ouvert - désarmés - débrochés - toutes sources coupées.

Ind. Rev	Date Date	Modification / Modification	Archiv. Micro-filmed	Ind. Rev	Date Date	Modification / Modification	Archiv. Micro-filmed
02	26/04/2011	DOE					
01	06/12/2010	Tel que construit					
00	23/07/2010	Edition originale / First issue					

Distribution des polarités
24V CC

POWER SUPPLY
24V DC

MONITORING
PHOTOVOLTAIQUE
CASINO LOT 3

Schneider Electric

02982298

Projet - No commande / Project - Order No.	Indice / Rev	Folio / Sheet
FPVTB0272	02	036

A3 suite - 01/2008

The technical information contained in this document is the exclusive property of Schneider Electric Industries S.A.S and cannot be used or disclosed to third parties of any kind without its written consent. Only those drawings and diagrams marked "certified" are to be used for execution. All devices shown in the diagrams are in open position, drawn out with operating mechanism discharged and all power sources off.

Les informations techniques contenues dans ce document sont la propriete exclusive de Schneider Electric Industries S.A.S et ne peuvent etre utilisees ou divulguees a des tiers quels qu'ils soient sans son accord ecrit. Seuls nous engagent nos croquis certifies. Les appareils representes sur ce schéma sont en position ouvert - désarmés - débrochés - toutes sources coupées.

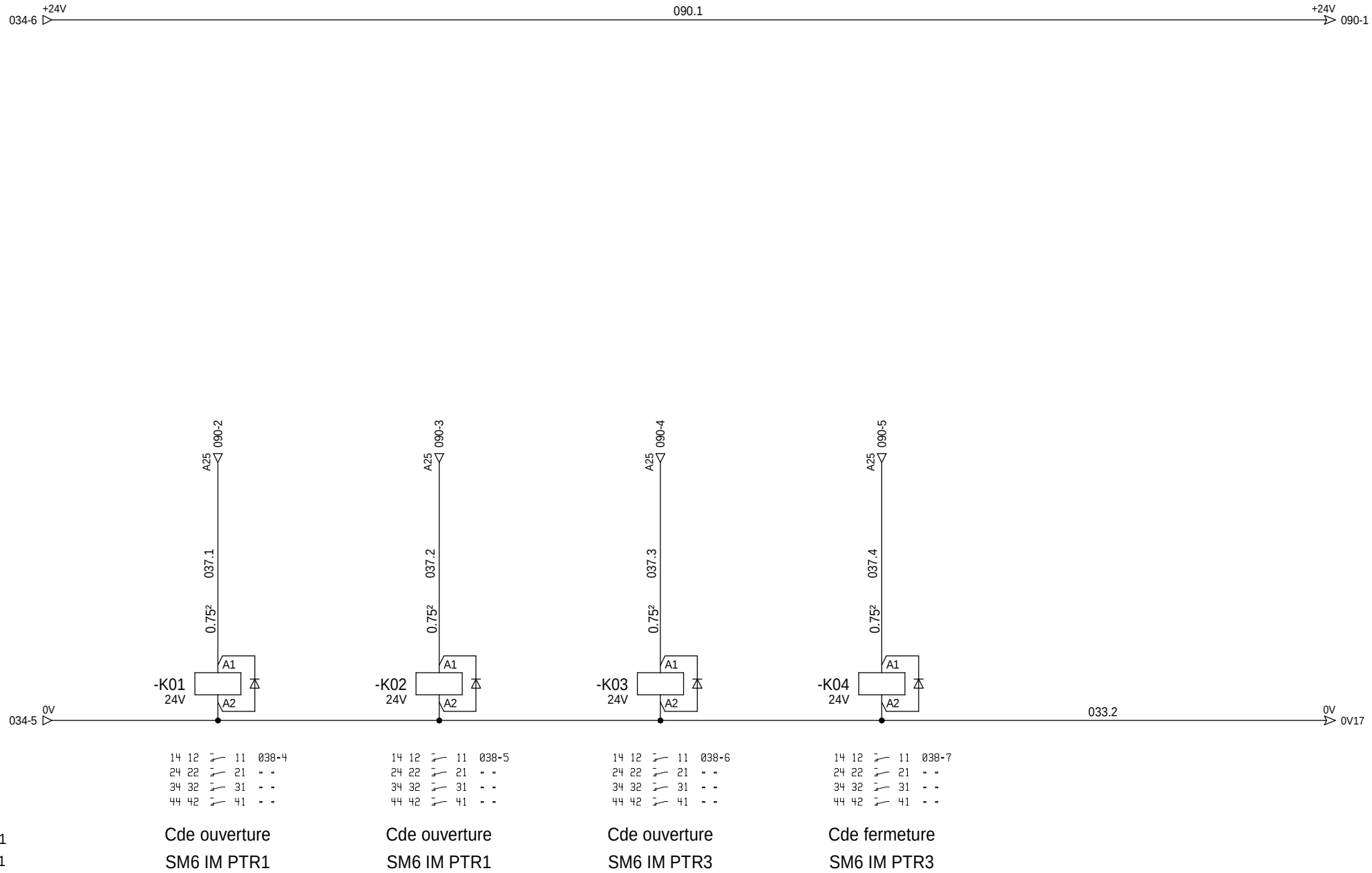

=N201
+AL01

Cde ouverture
SM6 IM PTR1

Cde ouverture
SM6 IM PTR1

Cde ouverture
SM6 IM PTR3

Cde fermeture
SM6 IM PTR3

Ind. Rev	Date Date	Modification / Modification	Archiv. Micro-filmed	Ind. Rev	Date Date	Modification / Modification	Archiv. Micro-filmed
01	06/12/2010	Tel que construit					
00	23/07/2010	Edition originale / First issue					

Relayage

RELAYS

MONITORING
PHOTOVOLTAIQUE
CASINO LOT 3

Schneider Electric

02982298

Projet - No commande / Project - Order No.	Indice Rev	Folio Sheet
FPVTB0272	01	037

A3 suite - 01/2008

The technical information contained in this document is the exclusive property of Schneider Electric Industries S.A.S and cannot be used or disclosed to third parties of any kind without its written consent. Only those drawings and diagrams marked "certified" are to be used for execution. All drawings shown in this document are in open position, drawn out with operating mechanism discharged and all power sources off.

Les informations techniques contenues dans ce document sont la propriete exclusive de Schneider Electric Industries S.A.S et ne peuvent etre utilisees ou divulguees a des tiers quels qu'ils soient sans son accord ecrit. Seuls nous engageant sur ce schéma sont en position ouvert - désarmés - débrochés - toutes sources coupées, les appareils représentés ou dessinés en "certifié" et les schémas et plans d'ordre "en service" sont dessinés en position ouvert, la commande des appareils enclenchée et toutes sources coupées.

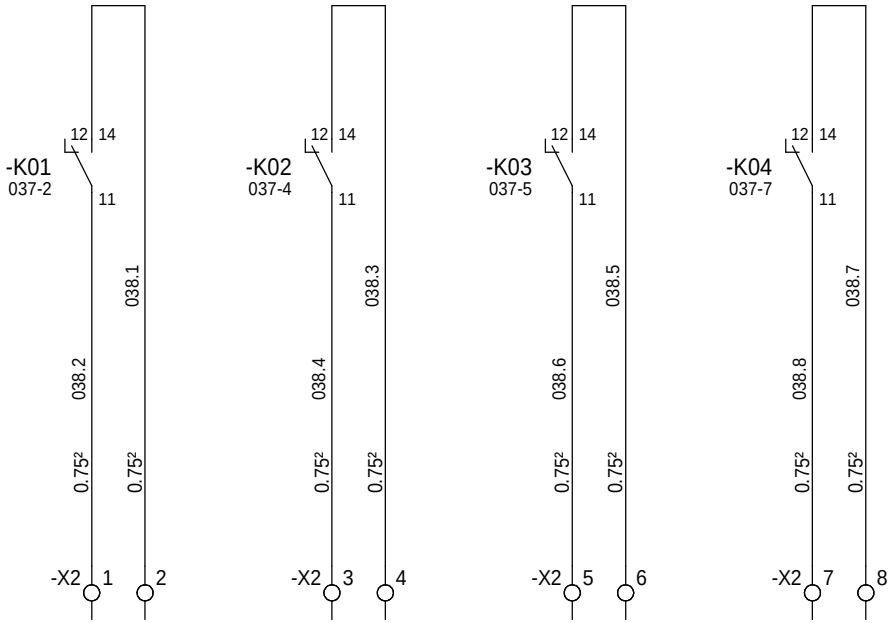

Cde ouverture SM6 IMPV1

Cde fermeture SM6 IMPV1

Cde ouverture SM6 IMPV2

Cde fermeture SM6 IMPV2

=N201
+AL01

Ind. Rev	Date Date	Modification / Modification	Archiv. Micro-filmed	Ind. Rev	Date Date	Modification / Modification	Archiv. Micro-filmed
00	23/07/2010	Edition originale / First issue					

Commande

COMMAND

MONITORING
PHOTOVOLTAIQUE
CASINO LOT 3

Schneider Electric

02982298

Projet - No commande Project - Order No.	Indice Rev	Folio Sheet
FPVTB0272	00	038

A3 suite - 01/2008

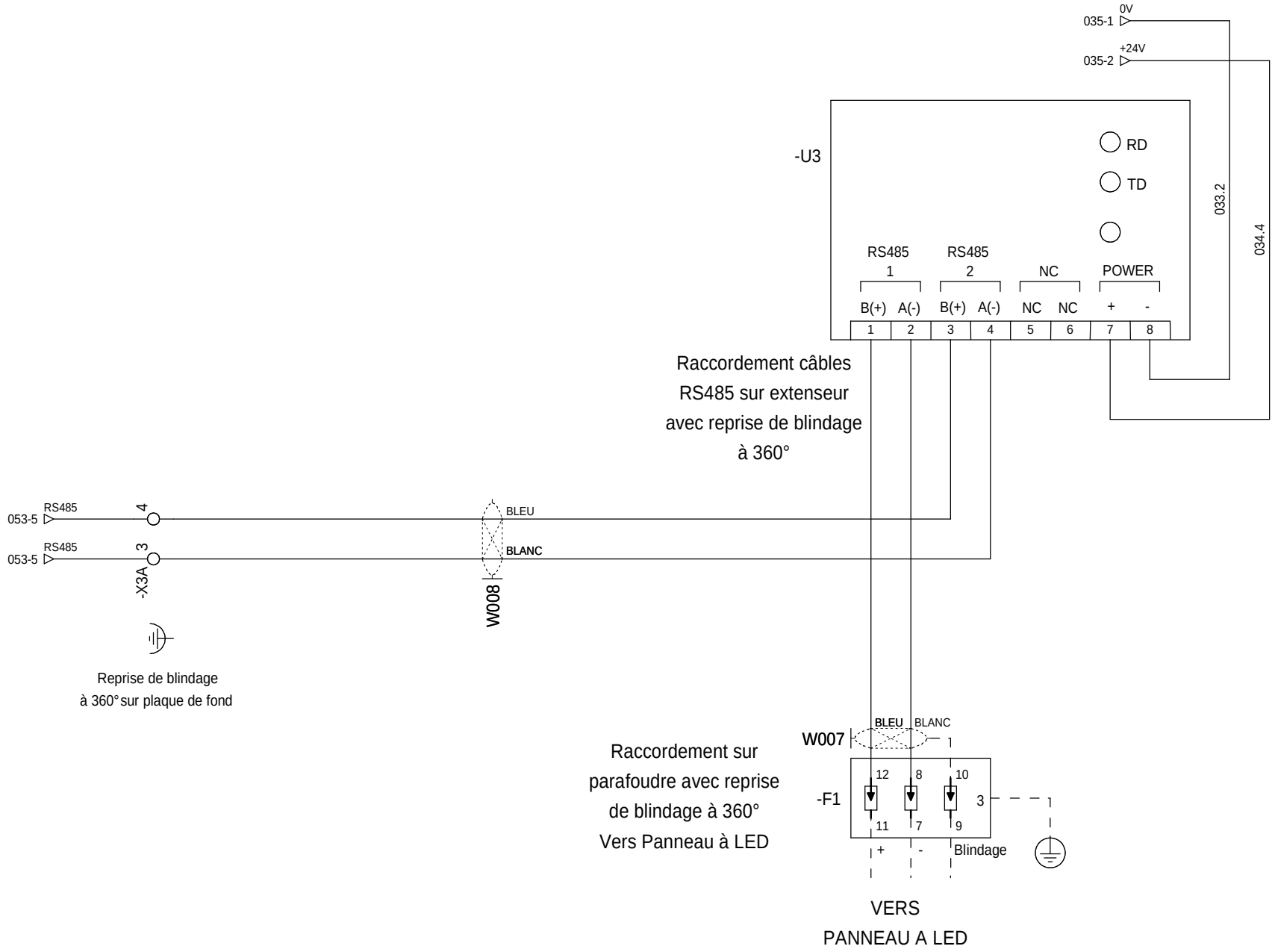

=N201
+AL01

The technical information contained in this document is the exclusive property of Schneider Electric Industries S.A.S and cannot be used or disclosed to third parties of any kind without its written consent. Only those drawings and diagrams marked "certified" are to be used for execution. All drawings shown in this document are in open position, drawn out with operating mechanism discharged and all power sources off.

Les informations techniques contenues dans ce document sont la propriete exclusive de Schneider Electric Industries S.A.S et ne peuvent etre utilisees ou divulguees a des tiers quels qu'ils soient sans son accord ecrit. Seuls nous engageant sur ce schéma sont en position ouvert - désarmés - débrochés - toutes sources coupées.

Ind. Rev	Date Date	Modification / Modification	Archiv. Micro-filmed	Ind. Rev	Date Date	Modification / Modification	Archiv. Micro-filmed
01	06/12/2010	Tel que construit					
00	23/07/2010	Edition originale / First issue					

Extenseur Modbus RS485
24V CC

RS485 LINK EXTENDER
24V DC

MONITORING
PHOTOVOLTAIQUE
CASINO LOT 3

Schneider Electric

02982298

Projet - No commande Project - Order No.	Indice Rev	Folio Sheet
FPVTB0272	01	041

A3 suite - 01/2008

The technical information contained in this document is the exclusive property of Schneider Electric Industries S.A.S and cannot be used or disclosed to third parties of any kind without its written consent. Only those drawings and diagrams marked "certified" are to be used for execution. All drawings are shown in the diagrams are in open position, drawn out with operating mechanism discharged and all power sources off.

Les informations techniques contenues dans ce document sont la propriete exclusive de Schneider Electric Industries S.A.S et ne peuvent etre utilisees ou divulguees a des tiers quels qu'ils soient sans son accord ecrit. Seuls nous engageant sur ce schéma sont en position ouvert - désarmés - débrochés - toutes sources coupées.

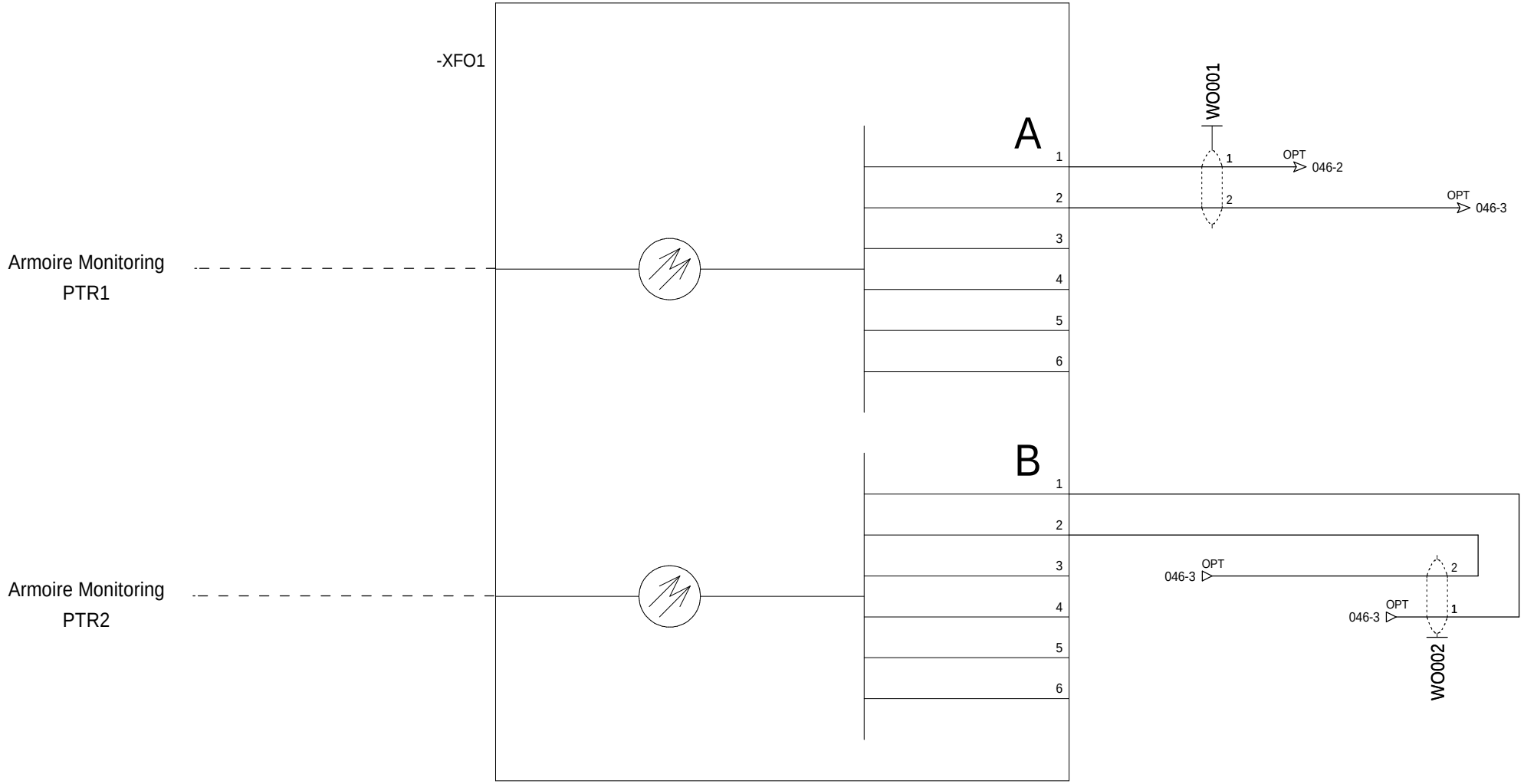

=N201
+AL01

Ind. Rev	Date Date		Archiv. Micro-filmed	Ind. Rev	Date Date		Archiv. Micro-filmed
00	23/07/2010	Edition originale / First issue					

Modification / Modification

Coffret optique
FIDGI V2

OPTICAL BOX
FIDGI V2

MONITORING
PHOTOVOLTAIQUE
CASINO LOT 3

Schneider Electric

02982298

Projet - No commande Project - Order No.	Indice Rev	Folio Sheet
FPVTB0272	00	045

A3 suite - 01/2008

The technical information contained in this document is the exclusive property of Schneider Electric Industries S.A.S and cannot be used or disclosed to third parties of any kind without its written consent. Only those drawings and diagrams marked "certified" are valid for execution. All drawings shown in this document are in open position, drawn out with operating mechanism discharged and all power sources off.

Les informations techniques contenues dans ce document sont la propriete exclusive de Schneider Electric Industries S.A.S et ne peuvent etre utilisees ou divulguees a des tiers quels qu'ils soient sans son accord ecrit. Seuls nous engagent ceux des dessins et plans etiquetes "certifie" lorsque ils sont edites pour execution. Les dessins ci-dessous sont en position ouvert - désarmés - débrochés - toutes sources coupées.

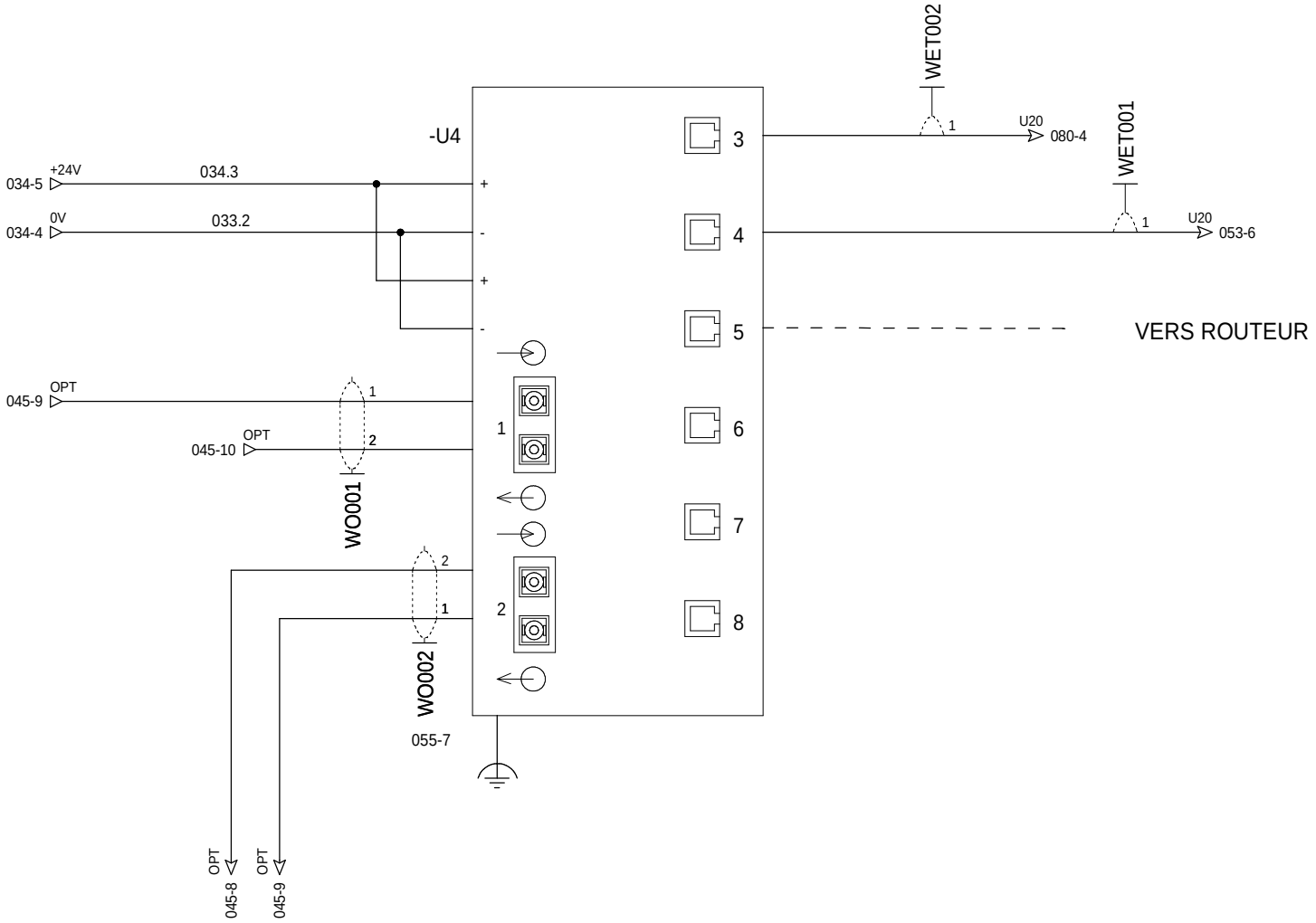

=N201
+AL01

Ind. Rev	Date Date	Modification / Modification	Archiv. Micro-filmed	Ind. Rev	Date Date	Modification / Modification	Archiv. Micro-filmed
00	23/07/2010	Edition originale / First issue					

Switch ethernet
6 PORTS 10/100 TX ET 2 PORTS 100 FX-MM

SWITCH 6TX/2FX-MM

MONITORING
PHOTOVOLTAIQUE
CASINO LOT 3

Schneider Electric

02982298

Projet - No commande Project - Order No.	Indice Rev	Folio Sheet
FPVTB0272	00	046

A3 suite - 01/2008

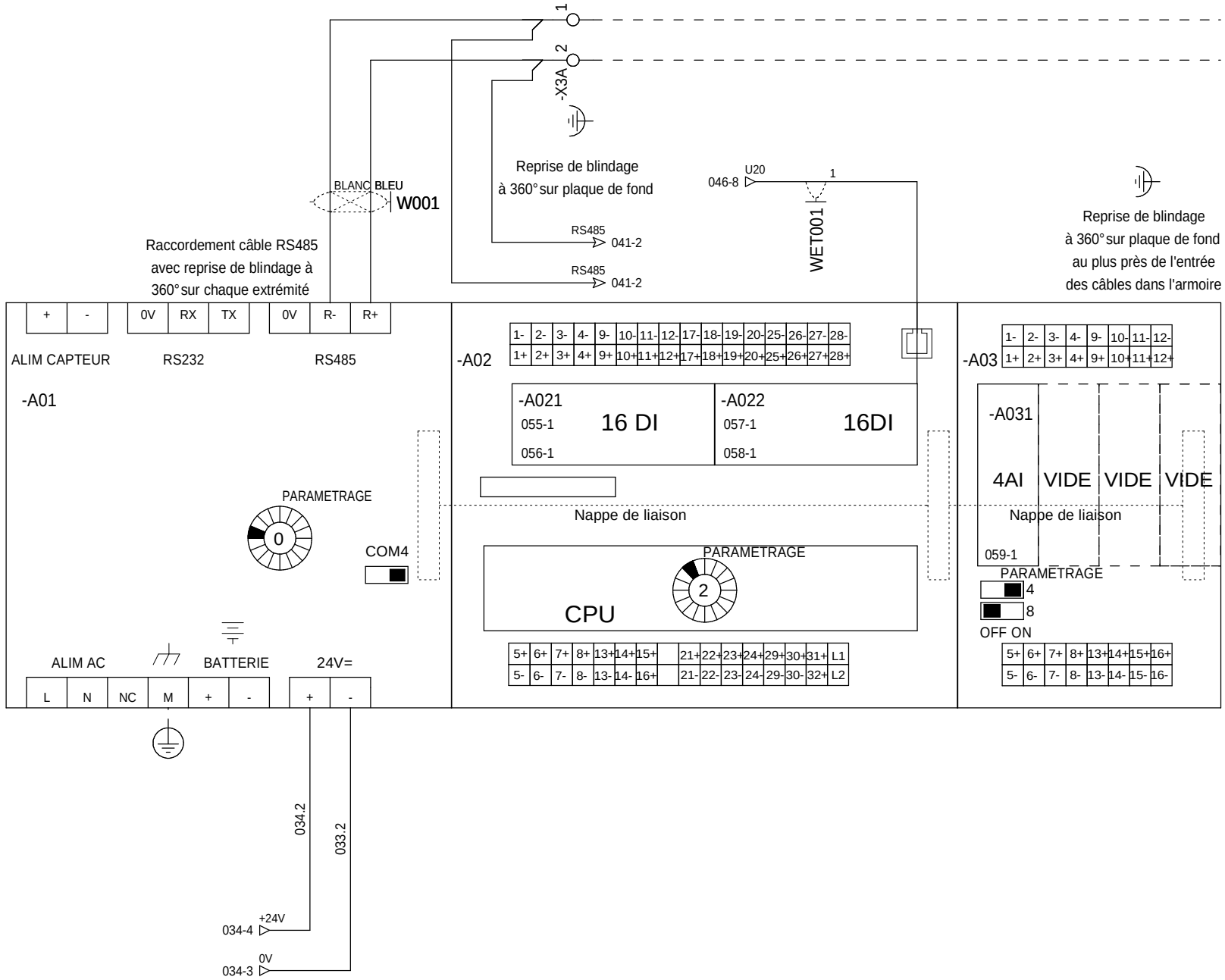

=N201
+AL01

The technical information contained in this document is the exclusive property of Schneider Electric Industries S.A.S and cannot be used or disclosed to third parties of any kind without its written consent. Only those drawings and diagrams certified for construction, installation or execution are to be considered as drawings to be used. All drawings are in open position, drawn out with operating mechanism discharged and all power sources off.

Les informations techniques contenues dans ce document sont la propriete exclusive de Schneider Electric Industries S.A.S et ne peuvent etre utilisees ou divulguees a des tiers quels qu'ils soient sans son accord ecrit. Seuls nous engageant sont ceux certifiés pour construction, installation et execution. Les appareils representés sur ce schéma sont en position ouvert - désarmés - débrochés - toutes sources coupées.

Ind. Rev	Date Date		Archiv. Micro-filmed	Ind. Rev	Date Date	Modification / Modification	Archiv. Micro-filmed
00	23/07/2010	Edition originale / First issue					

API NAPAC

PLC NAPAC

MONITORING
PHOTOVOLTAIQUE
CASINO LOT 3

Schneider Electric

02982298

Projet - No commande Project - Order No.	Indice Rev	Folio Sheet
FPVTB0272	00	053

A3 suite - 01/2008

COFFRET BT DJ AUXILIAIRE NON PRIORITAIRE	COFFRET BT DJ MONITORING	COFFRET BT DJ PRODUCTION PROTECTION PV	RESERVE	RESERVE	ARMOIRE MONITORING ETAT SWITCH RESEAU	ARMOIRE MONITORING ETAT ROUTEUR	RESERVE

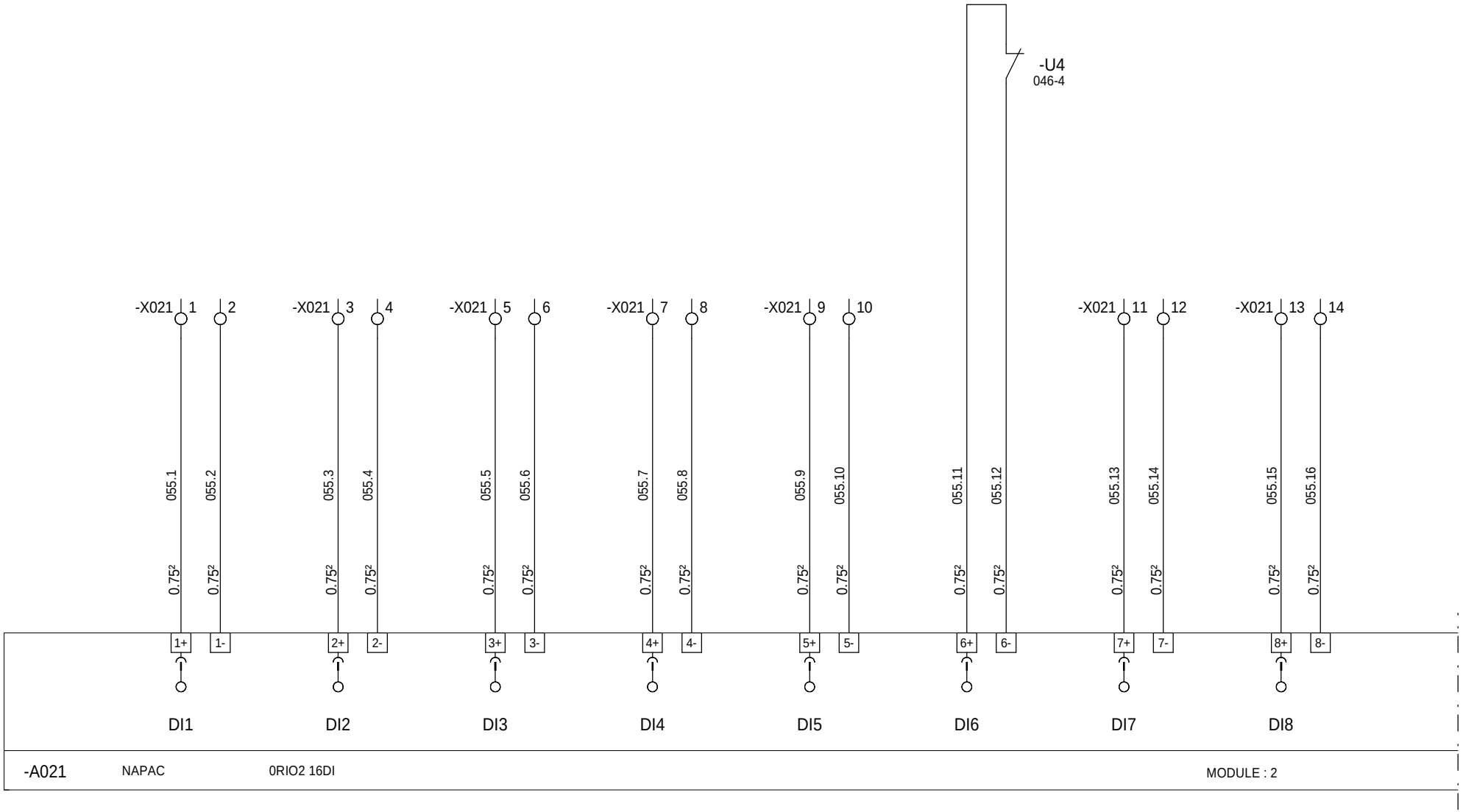

=N201
+AL01

Ind. Rev	Date Date	Modification / Modification	Archiv. Micro-filmed	Ind. Rev	Date Date	Modification / Modification	Archiv. Micro-filmed
01	06/12/2010	Tel que construit					
00	23/07/2010	Edition originale / First issue					

CARTE 16 ENTREES TOR
ENTREES 1 à 8

DIGITAL INPUTS BOARD

MONITORING
PHOTOVOLTAIQUE
CASINO LOT 3

Schneider Electric

02982298

Projet - No commande Project - Order No.	Indice Rev	Folio Sheet
FPVTB0272	01	055

A3 suite - 01/2008

The technical information contained in this document is the exclusive property of Schneider Electric Industries S.A.S and cannot be used or disclosed to third parties of any kind without its written consent. Only those drawings and diagrams specifically referred to in the contract are binding for execution. All drawings shown in this document are in open position, drawn out with operating mechanism discharged and all power sources off.

Les informations techniques contenues dans ce document sont la propriete exclusive de Schneider Electric Industries S.A.S et ne peuvent etre utilisees ou divulguees a des tiers quels qu'ils soient sans son accord ecrit. Seuls nous engagent autre que ceux explicitement visés par le contrat. Les appareils representés sur ce schéma sont en position ouvert - désarmés - débrochés - toutes sources coupées.

RESERVE	RESERVE	RESERVE	RESERVE	RESERVE	RESERVE	DEPUIS COMPTAGE VENTE PAR EDF	DEPUIS COMPTAGE ACHAT PAR EDF

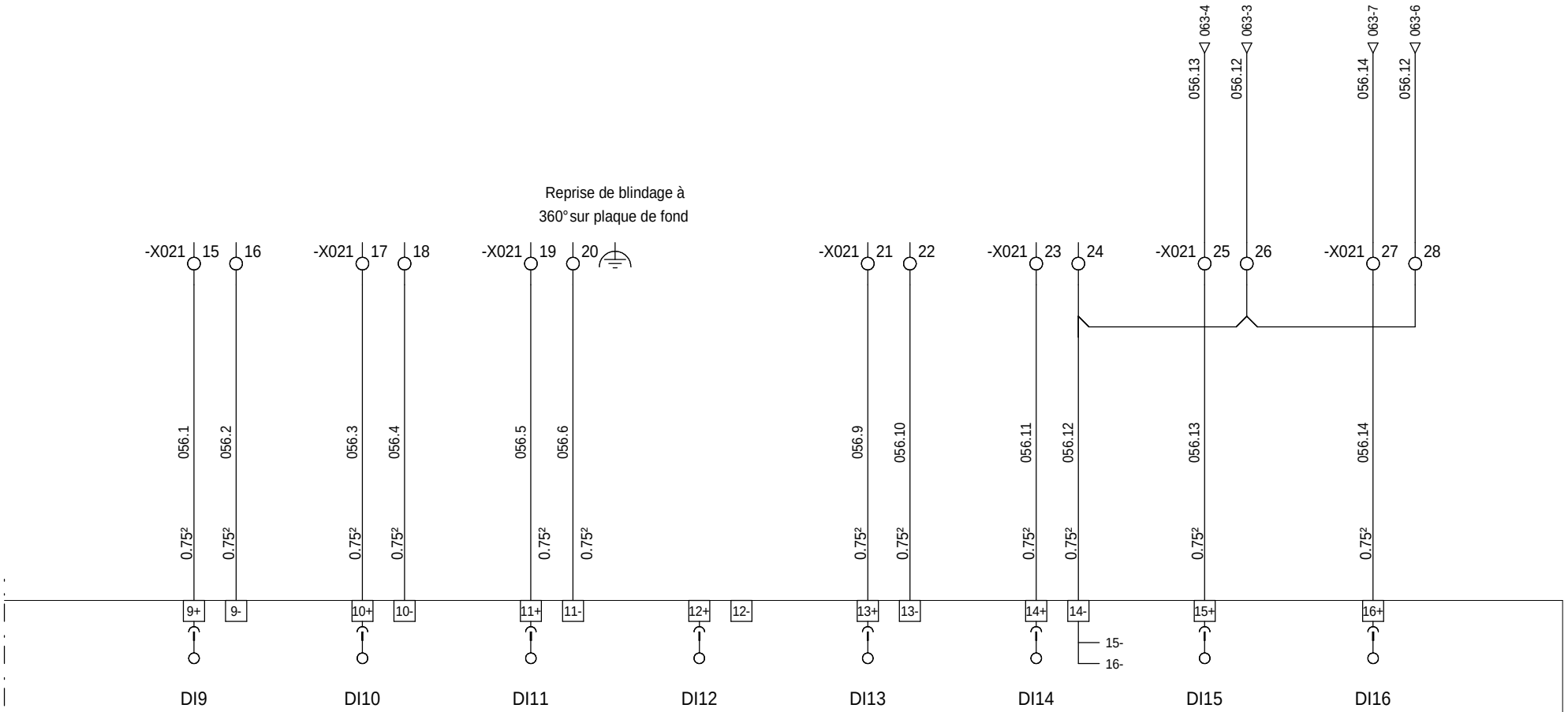

-A021 NAPAC 0RIO2 16DI MODULE : 2

=N201
+AL01

Ind. Rev	Date Date	Modification / Modification	Archiv. Micro-filmed	Ind. Rev	Date Date	Modification / Modification	Archiv. Micro-filmed
02	26/04/2011	DOE					
01	06/12/2010	Tel que construit					
00	23/07/2010	Edition originale / First issue					

CARTE 16 ENTREES TOR
ENTREES 9 à 16

DIGITAL INPUTS BOARD

MONITORING
PHOTOVOLTAIQUE
CASINO LOT 3

Schneider Electric

02982298

Projet - No commande / Project - Order No.	Indice Rev	Folio Sheet
FPVTB0272	02	056

A3 suite - 01/2008

The technical information contained in this document is the exclusive property of Schneider Electric Industries S.A.S and cannot be used or disclosed to third parties of any kind without its written consent. Only those drawings and diagrams certified for execution are valid for execution. All devices shown in this diagram are in open position, drawn out with operating mechanism discharged and all power sources off.

Les informations techniques contenues dans ce document sont la propriete exclusive de Schneider Electric Industries S.A.S et ne peuvent etre utilisees ou divulguees a des tiers quels qu'ils soient sans son accord ecrit. Seuls nous engageant au sur ce schéma sont les plans et schémas certifiés pour exécution. Les appareils représentés sur ce schéma sont en position ouvert - désarmés - débrochés - toutes sources coupées.

ONDULEUR POSTE SYNTHESE ETAT UPS	ONDULEUR POSTE FONCTIONNEMENT SUR BATTERIES	ONDULEUR POSTE ETAT BATTERIES, FAIBLES OU TRES FAIBLES	48V MT SYNTHESE ETAT 48V	48V MT FONCTIONNEMENT SUR BATTERIES	48V MT BATTERIES FAIBLES OU TRES FAIBLES	RESERVE	RESERVE

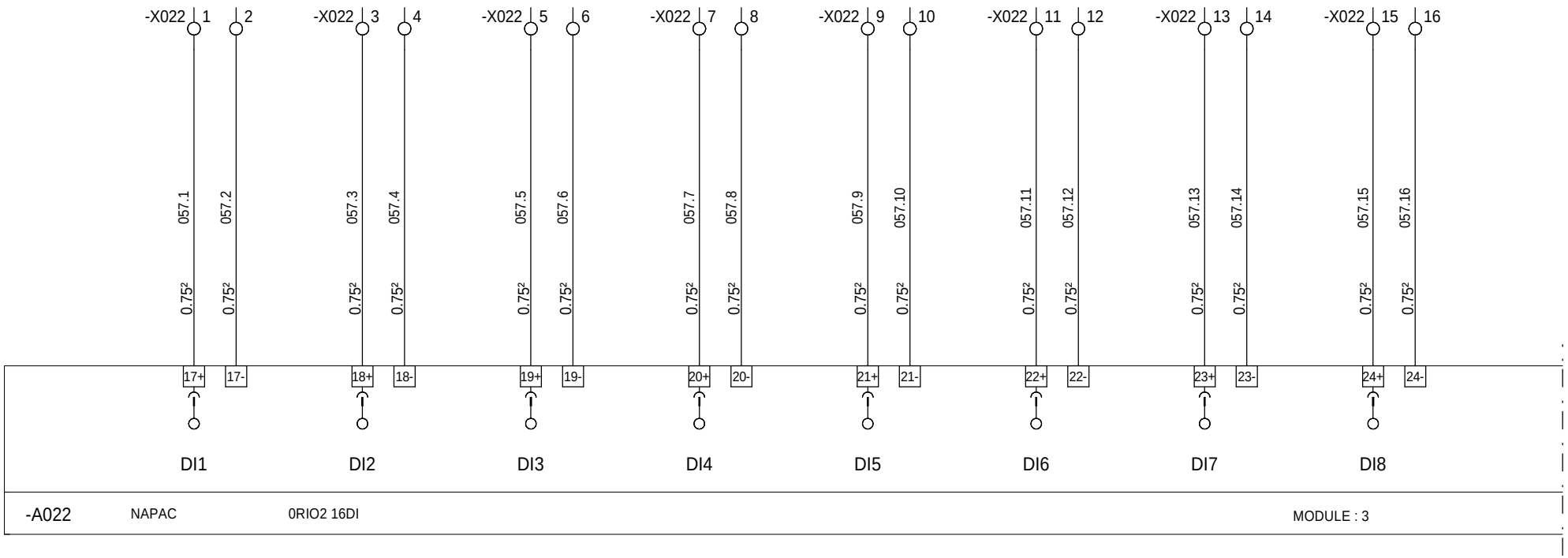

=N201
+AL01

Ind. Rev	Date Date	Modification / Modification	Archiv. Micro-filmed	Ind. Rev	Date Date	Modification / Modification	Archiv. Micro-filmed
01	06/12/2010	Tel que construit					
00	23/07/2010	Edition originale / First issue					

CARTE 16 ENTREES TOR
ENTREES 1 à 8

DIGITAL INPUTS BOARD

MONITORING
PHOTOVOLTAIQUE
CASINO LOT 3

Schneider Electric

02982298

Projet - No commande / Project - Order No.: FPVTB0272

Indice Rev: 01

Folio Sheet: 057

A3 suite - 01/2008

The technical information contained in this document is the exclusive property of Schneider Electric Industries S.A.S and cannot be used or disclosed to third parties of any kind without its written consent. Only those drawings and diagrams specified for use with the equipment are binding for execution. All devices shown in the diagrams are in open position, drawn out with operating mechanism discharged and all power sources off.

Les informations techniques contenues dans ce document sont la propriete exclusive de Schneider Electric Industries S.A.S et ne peuvent etre utilisees ou divulguees a des tiers quels qu'ils soient sans son accord ecrit. Seuls nous engagent ou ne peuvent etre utilisees que les notices et schemas dans lesquels ils sont mentionnes. Les appareils representes sur ce schéma sont en position ouvert - désarmés - débrochés - toutes sources coupées.

RESERVE	POSTE PORTE LOCAL	RESERVE	RESERVE	RESERVE	RESERVE	RESERVE	RESERVE

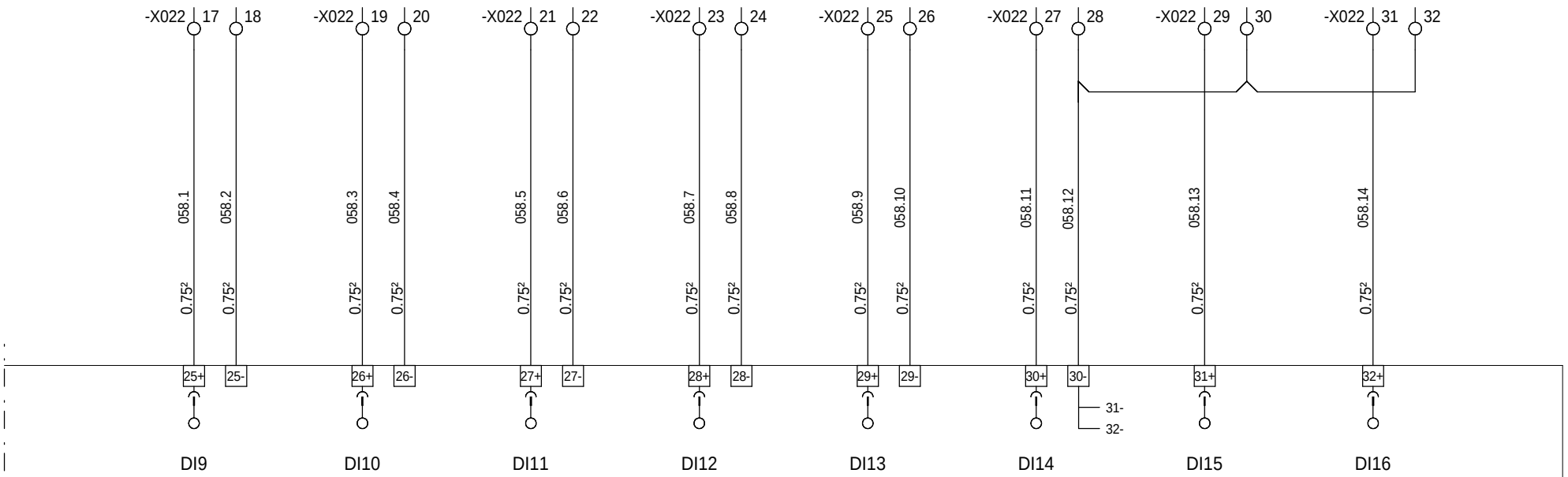

-A022 NAPAC 0RIO2 16DI MODULE : 3

=N201
+AL01

Ind. Rev	Date Date	Modification / Modification	Archiv. Micro-filmed	Ind. Rev	Date Date	Modification / Modification	Archiv. Micro-filmed
01	06/12/2010	Tel que construit					
00	23/07/2010	Edition originale / First issue					

CARTE 16 ENTREES TOR
ENTREES 9 à 16

DIGITAL INPUTS BOARD

MONITORING
PHOTOVOLTAIQUE
CASINO LOT 3

Schneider Electric

02982298

Projet - No commande Project - Order No.	Indice Rev	Folio Sheet
FPVTB0272	01	058

A3 suite - 01/2008

The technical information contained in this document is the exclusive property of Schneider Electric Industries S.A.S and cannot be used or disclosed to third parties of any kind without its written consent. Only those drawings and diagrams certified for execution by the authorities of execution are binding. All devices shown in the diagrams are in open position, drawn out with operating mechanism discharged and all power sources off.

Les informations techniques contenues dans ce document sont la propriete exclusive de Schneider Electric Industries S.A.S et ne peuvent etre utilisees ou divulguees a des tiers quels qu'ils soient sans son accord ecrit. Seuls nous engageant ceux des plans et schemas certifies pour execution par les autorites representees sur ce schéma sont en position ouvert - désarmés - débrochés - toutes sources coupées.

POSTE TEMPERATURE INTERIEUR	RESERVE	RESERVE	RESERVE

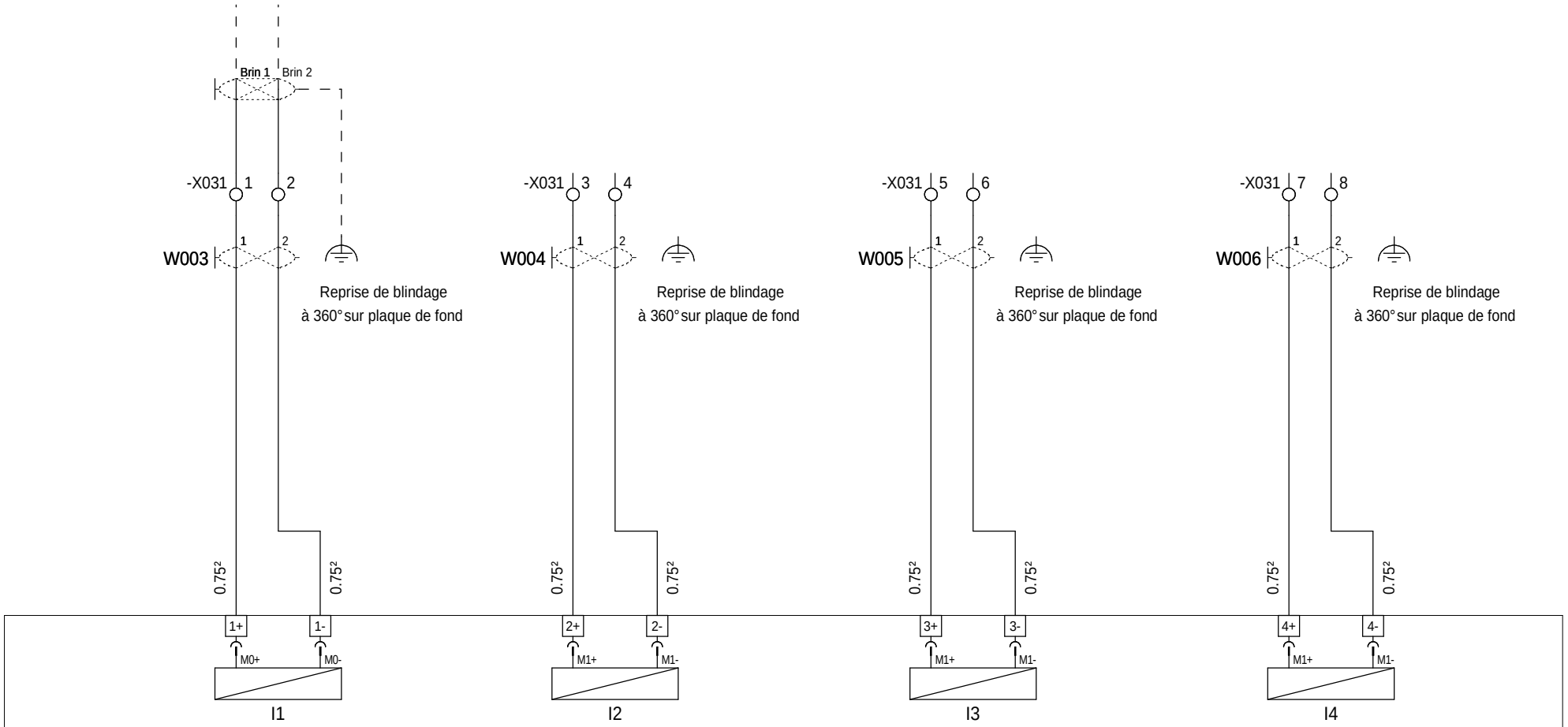

-A031 NAPAC 0RIO1 04AI MODULE : 5

=N201
+AL01

Ind. Rev	Date Date		Archiv. Micro-filmed	Ind. Rev	Date Date	Modification / Modification	Archiv. Micro-filmed
01	06/12/2010	Tel que construit					
00	23/07/2010	Edition originale / First issue					

CARTE 4 ENTREES ANALOGIQUES UNIVERSELLES

ANALOG INPUTS BOARD

MONITORING PHOTOVOLTAIQUE CASINO LOT 3

Schneider Electric

02982298

Projet - No commande / Project - Order No.: FPVTB0272

Indice Rev: 01

Folio Sheet: 059

A3 suite - 01/2008

The technical information contained in this document is the exclusive property of Schneider Electric Industries S.A.S and cannot be used or discloses to third parties of any kind without its written consent. Only those drawings and diagrams marked "certified" are valid for execution. All drawings shown in this document are in open position, drawn out with operating mechanism discharged and all power sources off.

Les informations techniques contenues dans ce document sont la propriete exclusive de Schneider Electric Industries S.A.S et ne peuvent etre utilisees ou divulguees a des tiers quels qu'ils soient sans son accord ecrit. Seuls nous engagent ce qui est mentionné sur les plans et schéma certifiés. Les appareils représentés sur ce schéma sont en position ouvert - désarmés - débrochés - toutes sources coupées.

RESERVE	RESERVE	RESERVE	RESERVE				

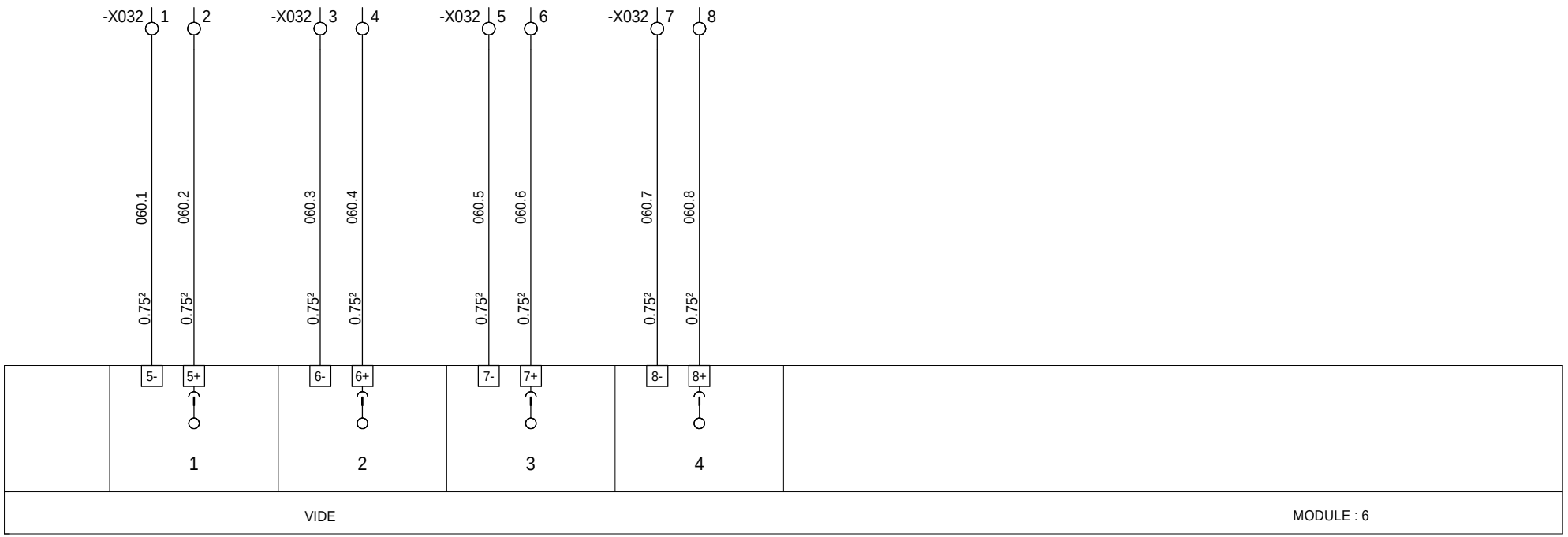

=N201
+AL01

Ind. Rev	Date Date	Modification / Modification	Archiv. Micro-filmed	Ind. Rev	Date Date	Modification / Modification	Archiv. Micro-filmed
00	23/07/2010	Edition originale / First issue					

RESERVES SUR BORNES

SPARES

MONITORING
PHOTOVOLTAIQUE
CASINO LOT 3

Schneider Electric

02982298

Projet - No commande Project - Order No.	Indice Rev	Folio Sheet
FPVTB0272	00	060

A3 suite - 01/2008

The technical information contained in this document is the exclusive property of Schneider Electric Industries S.A.S and cannot be used or disclosed to third parties of any kind without its written consent. Only those drawings and diagrams marked "certified" are to be used for execution. All devices shown in this diagram are in open position, drawn out with operating mechanism discharged and all power sources off.

Les informations techniques contenues dans ce document sont la propriete exclusive de Schneider Electric Industries S.A.S et ne peuvent etre utilisees ou divulguees a des tiers quels qu'ils soient sans son accord ecrit. Seuls nous engageant sur ce schéma sont les plans et schéma marqués "certifié" ou "approuvé". Les appareils représentés sur ce schéma sont en position ouvert - désarmés - débrochés - toutes sources coupées.

RESERVE	RESERVE	RESERVE	RESERVE				

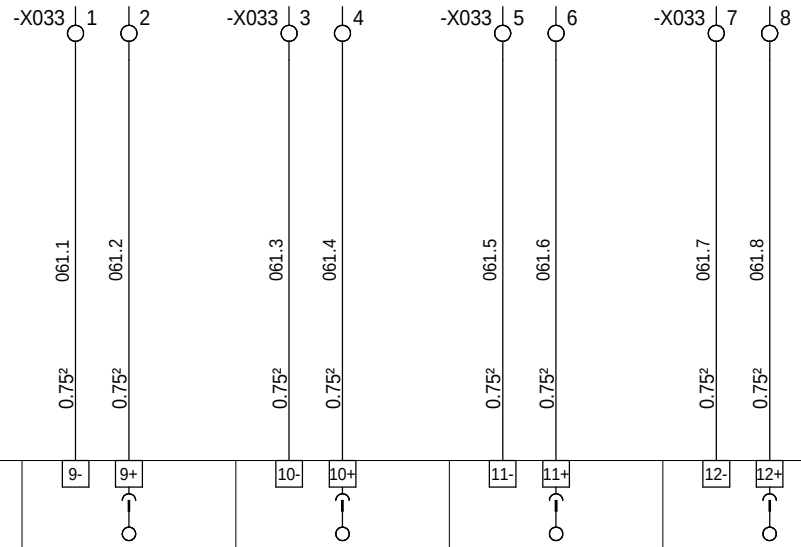

VIDE	MODULE : 7

=N201
+AL01

The technical information contained in this document is the exclusive property of Schneider Electric Industries S.A.S and cannot be used or disclosed to third parties of any kind without its written consent. Only those drawings and diagrams marked "certified" are to be used for execution. All devices shown in this diagram are in open position, drawn out with operating mechanism discharged and all power sources off.

Les informations techniques contenues dans ce document sont la propriete exclusive de Schneider Electric Industries S.A.S et ne peuvent etre utilisees ou divulguees a des tiers quels qu'ils soient sans son accord ecrit. Seuls nous engagent nos dessins "certifies". Les appareils representes sur ce schéma sont en position ouvert - désarmés - débrochés - toutes sources coupées.

Ind. Rev	Date Date	Modification / Modification	Archiv. Micro-filmed	Ind. Rev	Date Date	Modification / Modification	Archiv. Micro-filmed
00	23/07/2010	Edition originale / First issue					

RESERVES SUR BORNES

SPARES

MONITORING
PHOTOVOLTAIQUE
CASINO LOT 3

Schneider Electric

02982298

Projet - No commande Project - Order No.	Indice Rev	Folio Sheet
FPVTB0272	00	061

A3 suite - 01/2008

RESERVE	RESERVE	RESERVE	RESERVE				

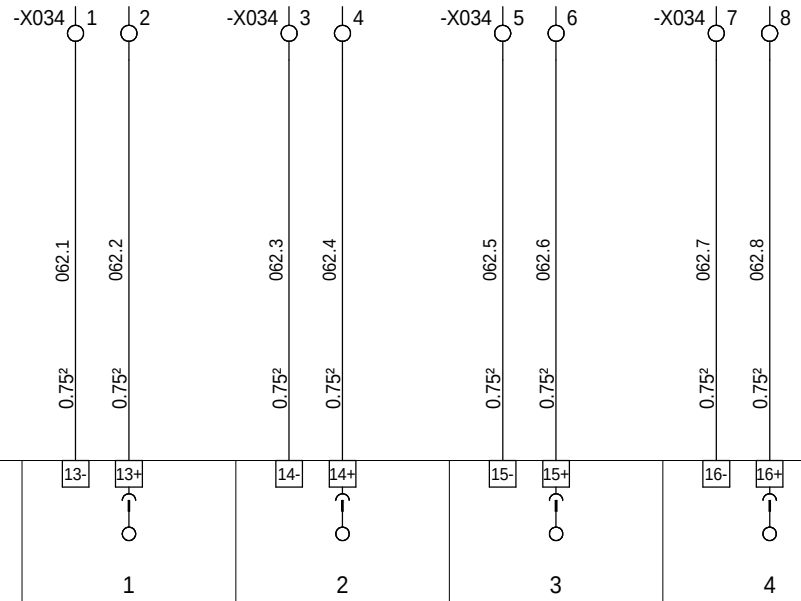

VIDE	MODULE : 8

=N201
+AL01

Ind. Rev	Date Date	Modification / Modification	Archiv. Micro-filmed	Ind. Rev	Date Date	Modification / Modification	Archiv. Micro-filmed
00	23/07/2010	Edition originale / First issue					

RESERVES SUR BORNES

SPARES

MONITORING
PHOTOVOLTAIQUE
CASINO LOT 3

Schneider Electric

02982298

Projet - No commande Project - Order No.	Indice Rev	Folio Sheet
FPVTB0272	00	062

A3 suite - 01/2008

The technical information contained in this document is the exclusive property of Schneider Electric Industries S.A.S and cannot be used or disclosed to third parties of any kind without its written consent. Only those drawings and diagrams marked "certified" are to be used for execution. All devices shown in the diagrams are in open position, drawn out with operating mechanism discharged and all power sources off.

Les informations techniques contenues dans ce document sont la propriete exclusive de Schneider Electric Industries S.A.S et ne peuvent etre utilisees ou divulguees a des tiers quels qu'ils soient sans son accord ecrit. Seuls nous engagent ceux marqués "certifiés". Les appareils représentés sur ce schéma sont en position ouvert - désarmés - débrochés - toutes sources coupées.

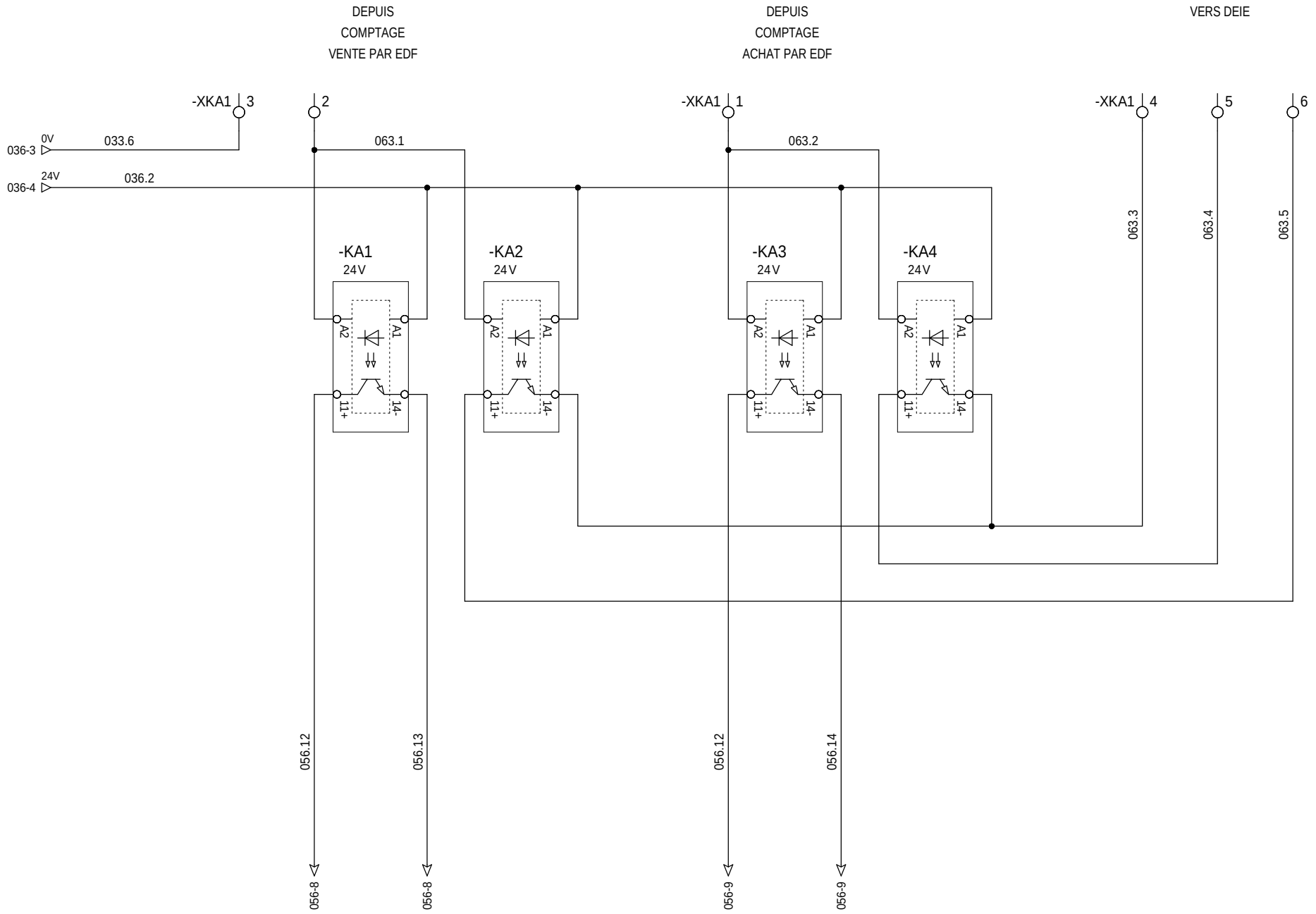

The technical information contained in this document is the exclusive property of Schneider Electric Industries S.A.S and cannot be used or disclosed to third parties of any kind without its written consent. Only those drawings and diagrams marked "certified" are valid for construction and are to be used with the devices shown in the diagrams are in open position, drawn out with operating mechanism discharged and all power sources off.

Les informations techniques contenues dans ce document sont la propriete exclusive de Schneider Electric Industries S.A.S et ne peuvent etre utilisees ou divulguees a des tiers quels qu'ils soient sans son accord ecrit. Seuls nous engageant pour ce schéma sont les plans et schéma certifiés valides lorsque les appareils représentés sur ce schéma sont en position ouvert - désarmés - débrochés - toutes sources coupées.

Ind. Rev	Date Date	Modification / Modification	Archiv. Micro-filmed	Ind. Rev	Date Date	Modification / Modification	Archiv. Micro-filmed
02	26/04/2011	DOE					
01	06/12/2010	Edition originale / First issue					

CARTE 16 ENTREES TOR
ENTREES 9 A 16

DIGITAL INPUTS BOARD
INPUTS 9 TO 16

MONITORING
PHOTOVOLTAIQUE
CASINO LOT 3

Schneider Electric

02982298

Projet - No commande / Project - Order No.	Indice / Rev	Folio / Sheet
FPVTB0272	02	063

A3 suite - 01/2008

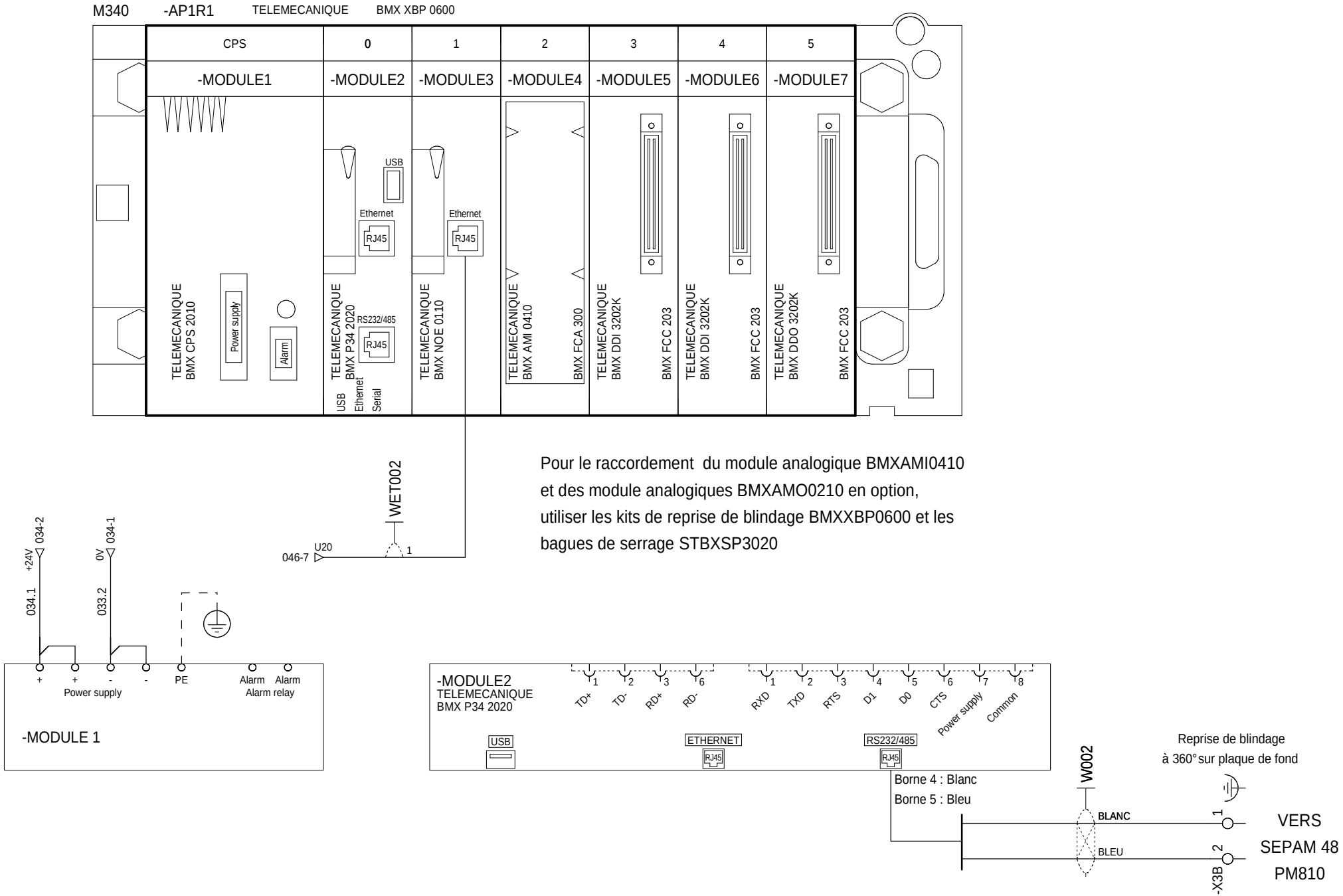

Pour le raccordement du module analogique BMXAMI0410 et des module analogiques BMXAMO0210 en option, utiliser les kits de reprise de blindage BMXXBP0600 et les bagues de serrage STBXSP3020

=N201
+AL01

Ind. Rev	Date Date	Modification / Modification	Archiv. Micro-filmed	Ind. Rev	Date Date	Modification / Modification	Archiv. Micro-filmed
00	23/07/2010	Edition originale / First issue					

AP1 - Configuration Automate
M340

MONITORING
PHOTOVOLTAIQUE
CASINO LOT 3

Schneider Electric

02982298

Projet - No commande Project - Order No.	Indice Rev	Folio Sheet
FPVTB0272	00	080

DEIE TVC Consigne P0	DEIE TVC Consigne Q0	RESERVE	RESERVE

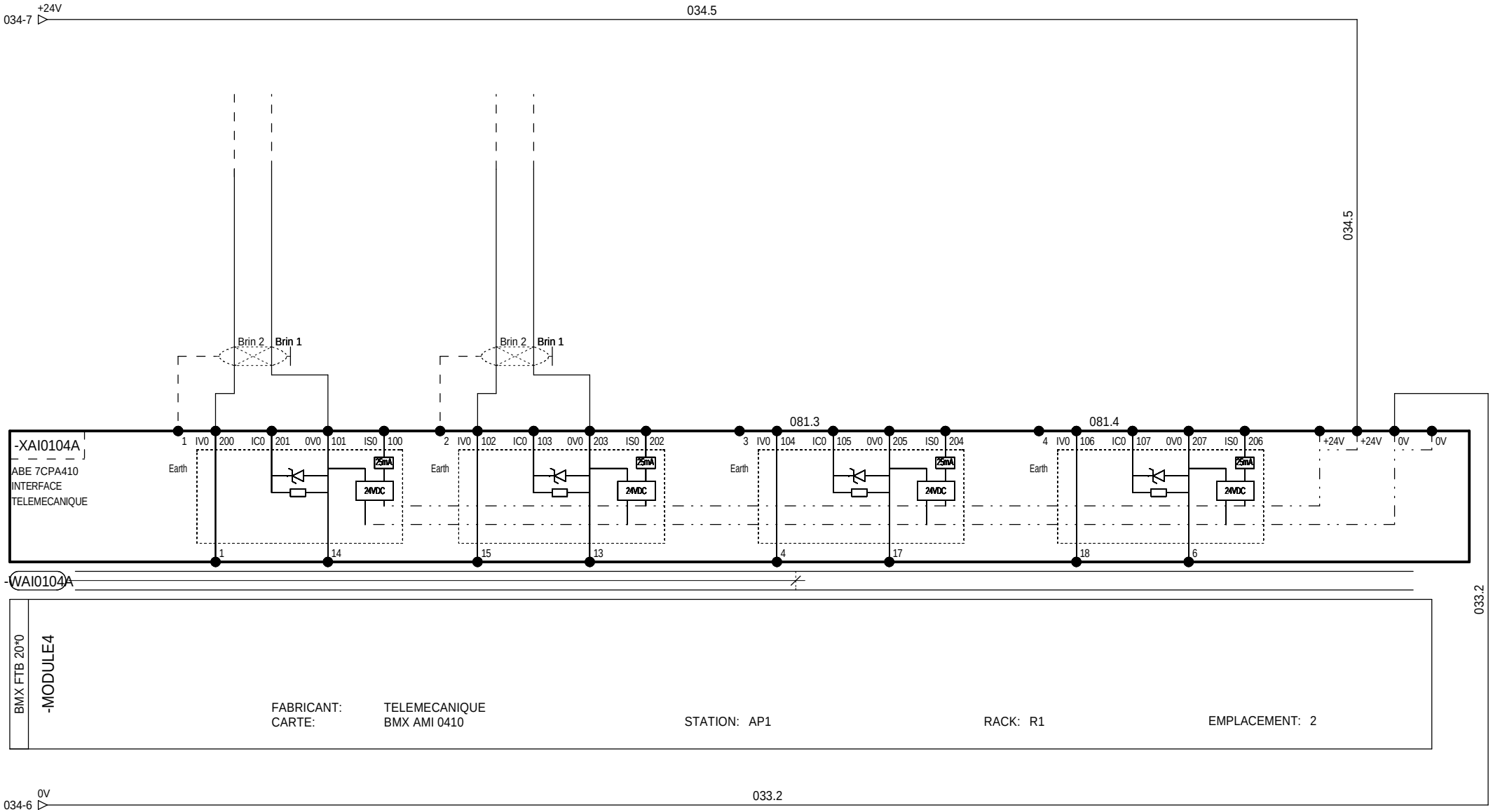

=N201

+AL01

Ind. Rev	Date Date		Archiv. Micro-filmed	Ind. Rev	Date Date		Archiv. Micro-filmed
00	23/07/2010	Edition originale / First issue					
		Modification / Modification				Modification / Modification	

E ANA - Module d'entrées

MONITORING
PHOTOVOLTAIQUE
CASINO LOT 3

Schneider Electric

02982298

Projet - No commande Project - Order No.	Indice Rev	Folio Sheet
FPVTB0272	00	081

1	2	3	4	5	6	7	8	9	10

IM PTR1 Interrupteur fermé	IM PTR1 SMALT fermée	IM PTR1 Absence défaut HT (Homopolaire ou Flair)	RESERVE	IM PTR1 mode en local	IM PTR3 Interrupteur fermé	IM PTR3 SMALT fermée	IM PTR3 Absence défaut HT (Homopolaire ou Flair)

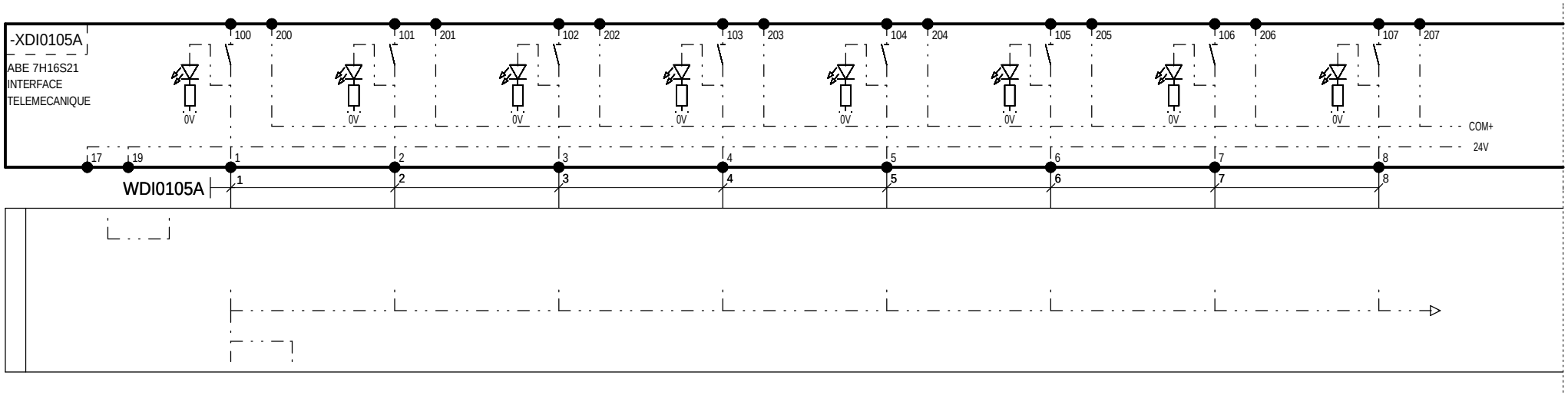

=N201
+AL01

Ind. Rev	Date Date	Modification / Modification	Archiv. Micro-filmed	Ind. Rev	Date Date	Modification / Modification	Archiv. Micro-filmed
01	06/12/2010	Tel que construit					
00	23/07/2010	Edition originale / First issue					

E TOR - Module d'entrées
ENTREES 1 à 8

MONITORING
PHOTOVOLTAIQUE
CASINO LOT 3

Schneider Electric

02982298

Projet - No commande Project - Order No.	Indice Rev	Folio Sheet
FPVTB0272	01	082

1	2	3	4	5	6	7	8	9	10

RESERVE	IM PTR3 mode en local	QM PTR21 Fusion fusible	QM PTR21 Interrupteur	QM PTR21 SMALT	QM PTR21 Watchdog SEPAM 10	RESERVE	QM PTR22 Fusion fusible

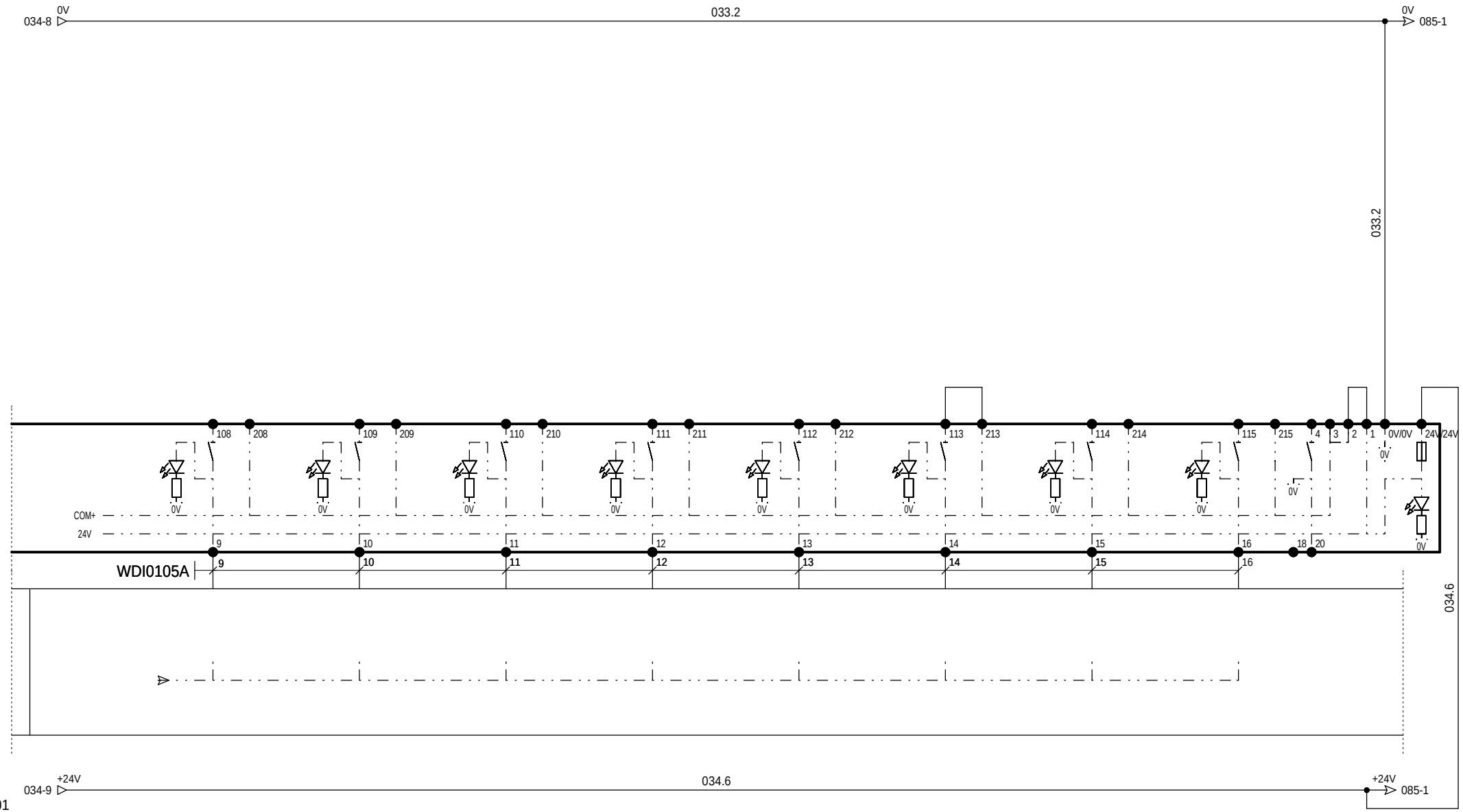

=N201

+AL01

Ind. Rev	Date Date	Modification / Modification	Archiv. Micro-filmed	Ind. Rev	Date Date	Modification / Modification	Archiv. Micro-filmed
02	26/04/2011	DOE					
01	06/12/2010	Tel que construit					
00	23/07/2010	Edition originale / First issue					

E TOR - Module d'entrées
ENTREES 9 à 16

MONITORING
PHOTOVOLTAIQUE
CASINO LOT 3

Schneider Electric

02982298

Projet - No commande
Project - Order No.
FPVTB0272

Indice
Rev
02

Folio
Sheet
083

1	2	3	4	5	6	7	8	9	10

QM PTR22 Interrupteur	QM PTR22 SMALT	QM PTR21 Watchdog SEPAM 10	RESERVE	DEIE - TC Commande autorisation de couplage	DEIE - TCD Commande fin demande de découplage	DEIE - TCD Commande demande de découplage	DEIE - TCD Commande fin de passage à P0

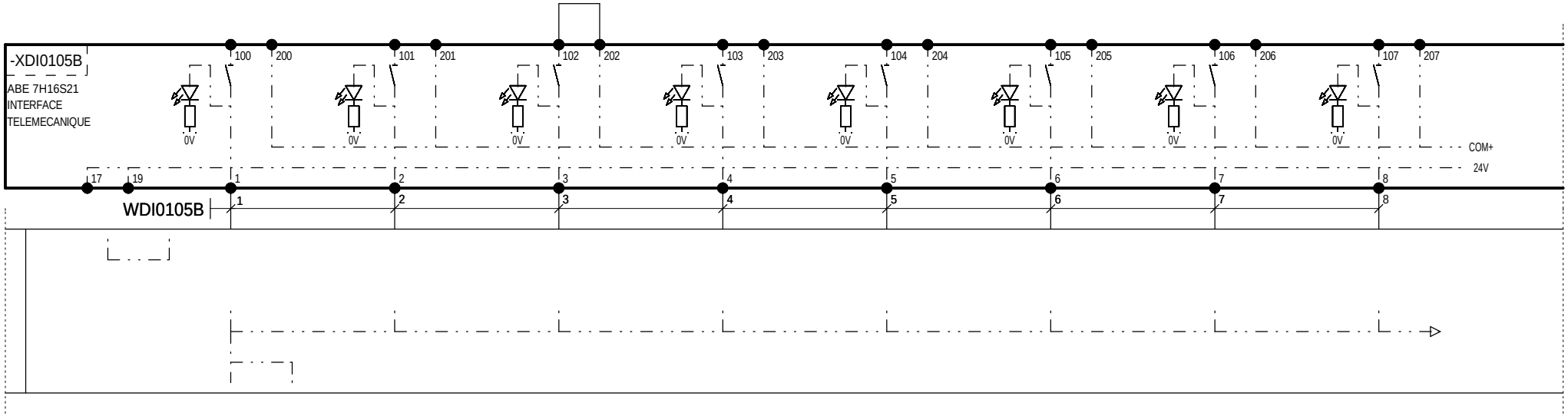

=N201

+AL01

Ind. Rev	Date Date	Modification / Modification	Archiv. Micro-filmed	Ind. Rev	Date Date	Modification / Modification	Archiv. Micro-filmed
02	26/04/2011	DOE					
01	06/12/2010	Tel que construit					
00	23/07/2010	Edition originale / First issue					

E TOR - Module d'entrées
ENTREES 17 à 24

MONITORING
PHOTOVOLTAIQUE
CASINO LOT 3

Schneider Electric

02982298

Projet - No commande Project - Order No.	Indice Rev	Folio Sheet
FPVTB0272	02	084

1	2	3	4	5	6	7	8	9	10

DEIE - TCD Commande de passage à P0	DEIE - TCD Commande fin de passage à Q0	DEIE - TCD Commande de passage à Q0	RESERVE	RESERVE	RESERVE	RESERVE	RESERVE

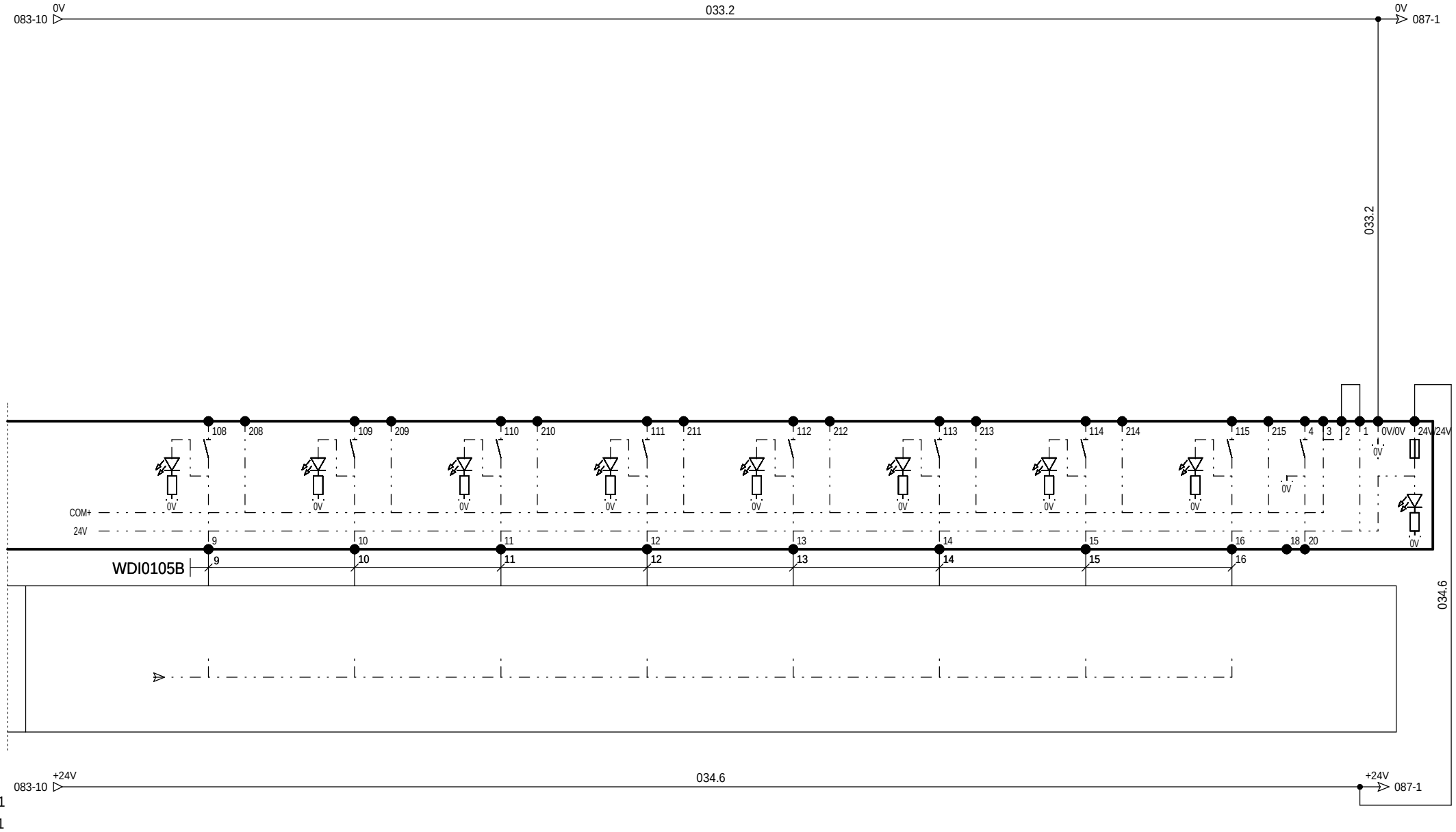

=N201

+AL01

Ind. Rev	Date Date	Modification / Modification	Archiv. Micro-filmed	Ind. Rev	Date Date	Modification / Modification	Archiv. Micro-filmed
01	06/12/2010	Tel que construit					
00	23/07/2010	Edition originale / First issue					

E TOR - Module d'entrées
ENTREES 25 à 32

MONITORING
PHOTOVOLTAIQUE
CASINO LOT 3

Schneider Electric

02982298

Projet - No commande Project - Order No.	Indice Rev	Folio Sheet
FPVTB0272	01	085

1	2	3	4	5	6	7	8	9	10

SM6 IM EDF2 Etat interrupteur	SM6 IM EDF2 Etat sectionneur de terre	SM6 CM Etat fusion fusible	SM6 CM Etat disjoncteur mesure U	SM6 DM2 Etat sectionneur ligne	SM6 DM2 Etat sectionneur de terre	SM6 DM2 Chien de garde Sepam	SM6 DM2 ETAT DISJONCTEUR

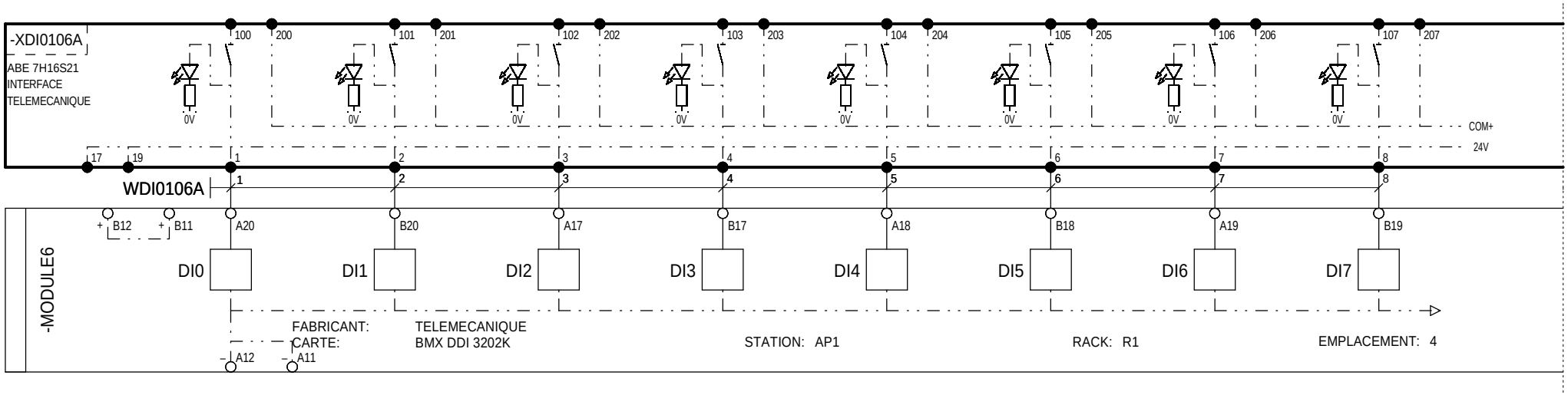

=N201

+AL01

Ind. Rev	Date Date	Modification / Modification	Archiv. Micro-filmed	Ind. Rev	Date Date	Modification / Modification	Archiv. Micro-filmed
02	26/04/2011	DOE					
01	06/12/2010	Tel que construit					
00	23/07/2010	Edition originale / First issue					

E TOR - Module d'entrées
ENTREES 1 à 8

MONITORING
PHOTOVOLTAIQUE
CASINO LOT 3

Schneider Electric

02982298

Projet - No commande Project - Order No.	Indice Rev	Folio Sheet
FPVTB0272	02	086

1	2	3	4	5	6	7	8	9	10

RESERVE	RESERVE	RESERVE	SM6 IM EDF1 Etat interrupteur	SM6 IM EDF1 Etat sectionneur de terre	SM6 IM EDF1 Absence défaut HTA (Flair)	RESERVE	RESERVE

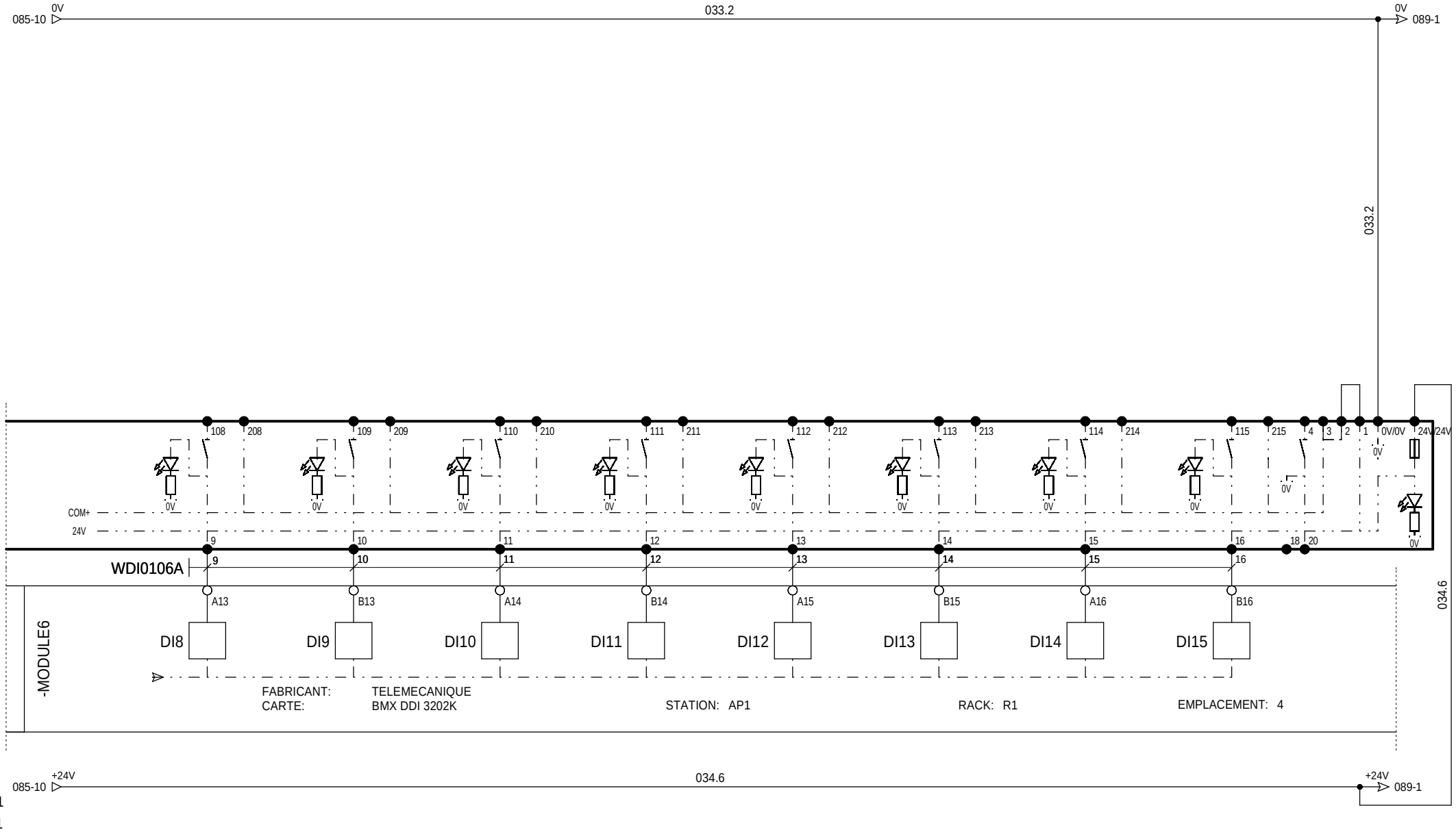

=N201
+AL01

Ind. Rev	Date Date	Modification / Modification	Archiv. Micro-filmed	Ind. Rev	Date Date	Modification / Modification	Archiv. Micro-filmed
01	06/12/2010	Tel que construit					
00	23/07/2010	Edition originale / First issue					

E TOR - Module d'entrées
ENTREES 9 à 16

MONITORING
PHOTOVOLTAIQUE
CASINO LOT 3

Schneider Electric

02982298

Projet - No commande Project - Order No.	Indice Rev	Folio Sheet
FPVTB0272	01	087

1	2	3	4	5	6	7	8	9	10

RESERVE	RESERVE	RESERVE	RESERVE	RESERVE	RESERVE	RESERVE	RESERVE

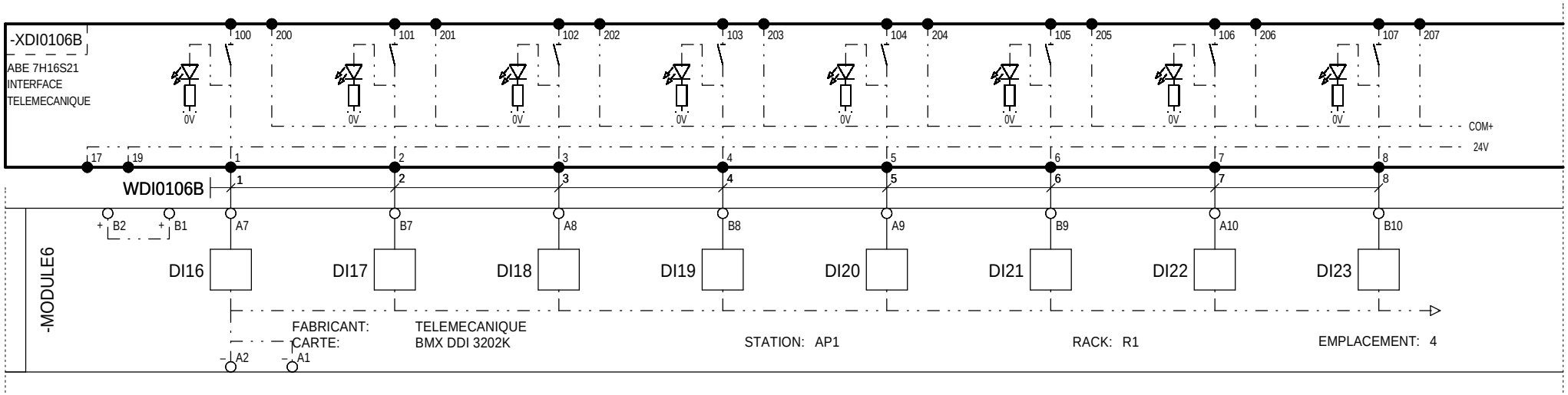

=N201

+AL01

Ind. Rev	Date Date	Modification / Modification	Archiv. Micro-filmed	Ind. Rev	Date Date	Modification / Modification	Archiv. Micro-filmed
00	23/07/2010	Edition originale / First issue					

E TOR - Module d'entrées
ENTREES 17 à 24

MONITORING
PHOTOVOLTAIQUE
CASINO LOT 3

Schneider Electric

02982298

Projet - No commande Project - Order No.	Indice Rev	Folio Sheet
FPVTB0272	00	088

1	2	3	4	5	6	7	8	9	10

RESERVE	RESERVE	RESERVE	RESERVE	RESERVE	RESERVE	RESERVE	RESERVE

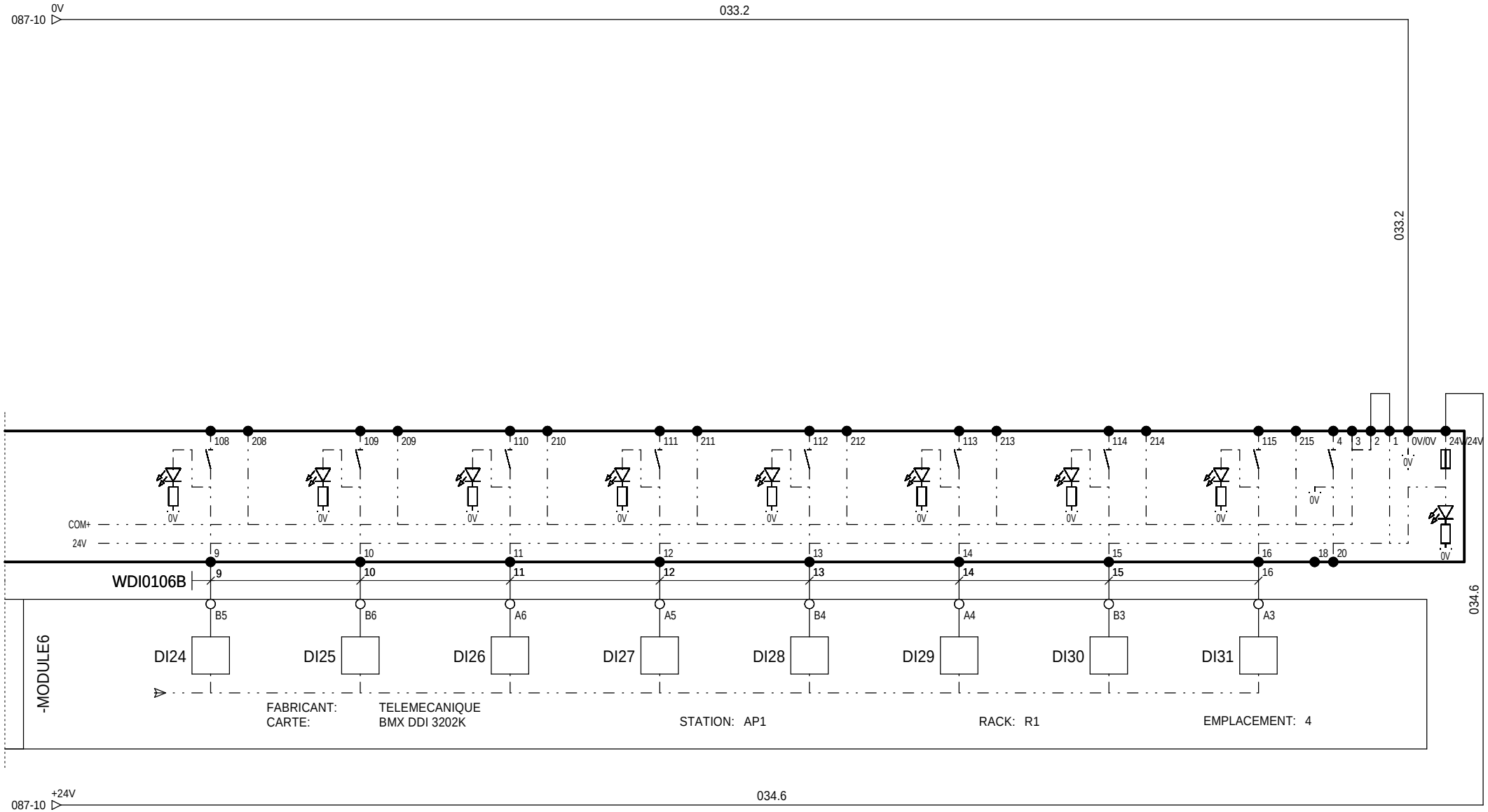

=N201

+AL01

Ind. Rev	Date Date	Modification / Modification	Archiv. Micro-filmed	Ind. Rev	Date Date	Modification / Modification	Archiv. Micro-filmed
00	23/07/2010	Edition originale / First issue					

E TOR - Module d'entrées
ENTREES 25 à 32

MONITORING
PHOTOVOLTAIQUE
CASINO LOT 3

Schneider Electric

02982298

Projet - No commande Project - Order No.	Indice Rev	Folio Sheet
FPVTB0272	00	089

1	2	3	4	5	6	7	8	9	10

SM6 IM PTR1 Commande ouverture	SM6 IM PTR1 Commande fermeture	SM6 IM PTR3 Commande ouverture	SM6 IM PTR3 Commande fermeture	SM6 QM PTR21 Commande ouverture	SM6 QM PTR22 Commande ouverture	RESERVE	RESERVE

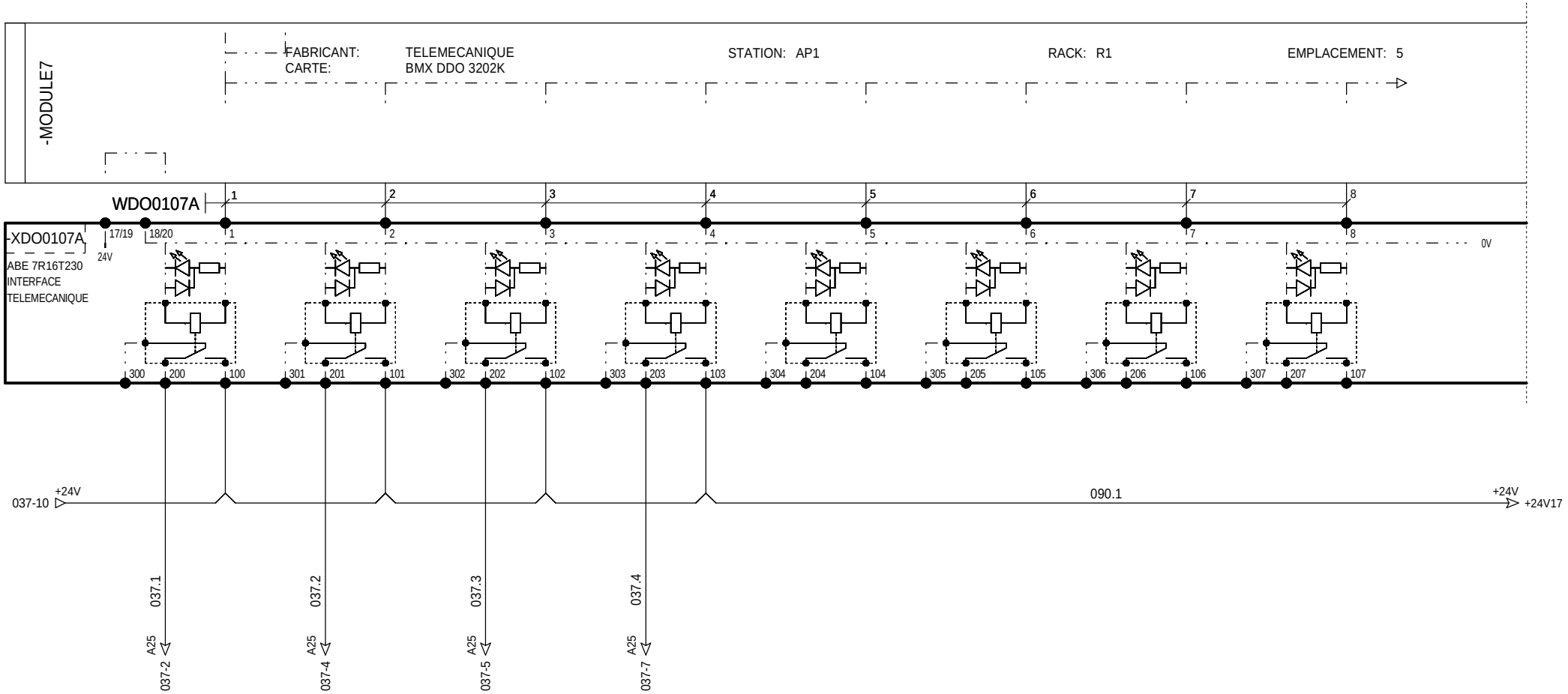

=N201
+AL01

Ind. Rev	Date Date	Modification / Modification	Archiv. Micro-filmed	Ind. Rev	Date Date	Modification / Modification	Archiv. Micro-filmed
01	06/12/2010	Tel que construit					
00	23/07/2010	Edition originale / First issue					

S TOR - Module de sorties
SORTIES 1 à 8

MONITORING
PHOTOVOLTAIQUE
CASINO LOT 3

Schneider Electric

02982298

Projet - No commande Project - Order No.	Indice Rev	Folio Sheet
FPVTB0272	01	090

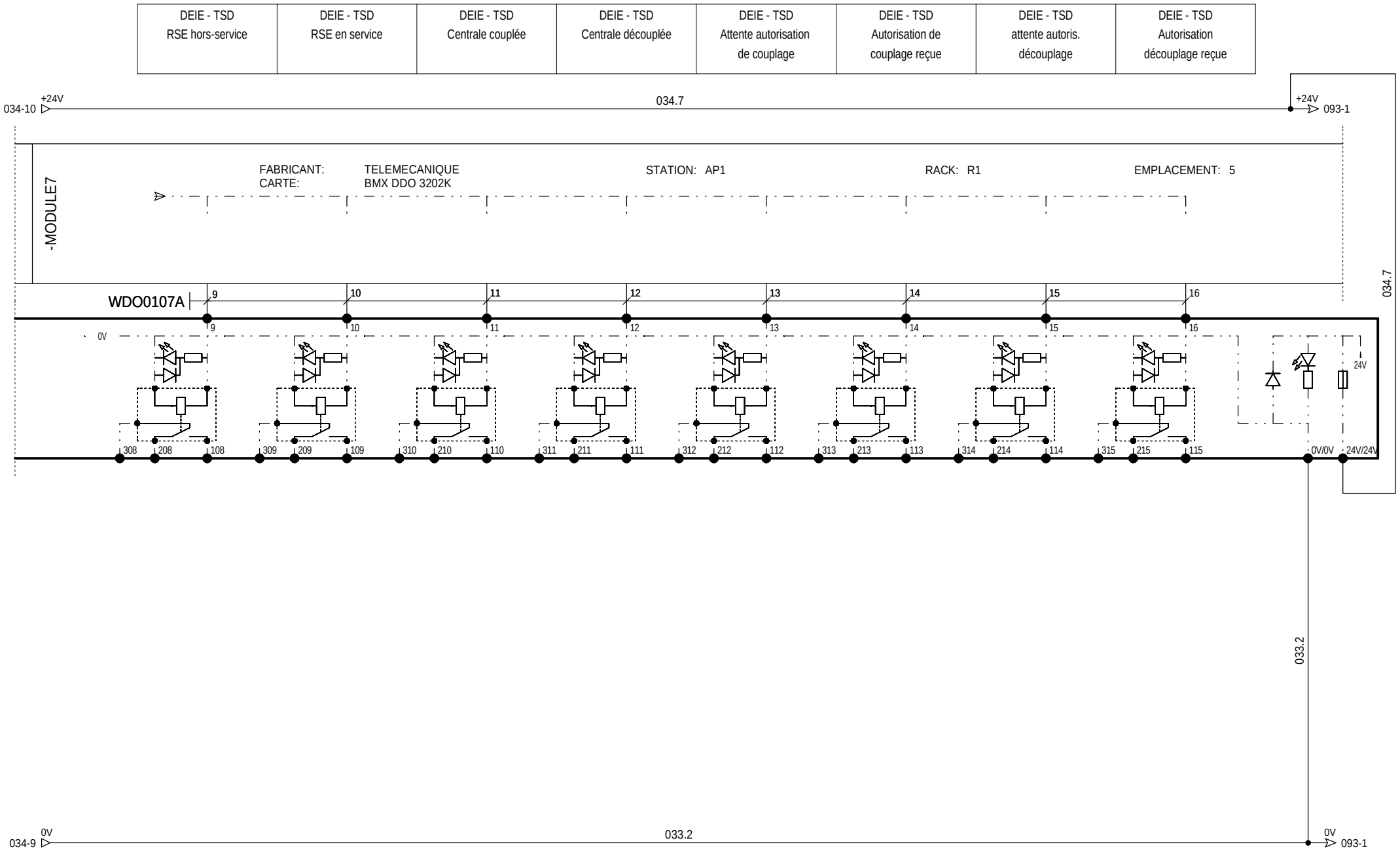

=N201
+AL01

Ind. Rev	Date Date	Modification / Modification	Archiv. Micro-filmed	Ind. Rev	Date Date	Modification / Modification	Archiv. Micro-filmed
00	23/07/2010	Edition originale / First issue					

S TOR - Module de sorties
SORTIES 9 à16

MONITORING
PHOTOVOLTAIQUE
CASINO LOT 3

Schneider Electric

02982298

Projet - No commande Project - Order No.	Indice Rev	Folio Sheet
FPVTB0272	00	091

1	2	3	4	5	6	7	8	9	10

DEIE - TSD Position fin de passage à P0	DEIE - TSD Position de passage à P0	DEIE - TSD Position fin de passage à Q0	DEIE - TSD Position de passage à Q0	DEIE - TSS Centrale indisponible	DEIE - TSD TGS en service	DEIE - TSD TGS hors service	RESERVE

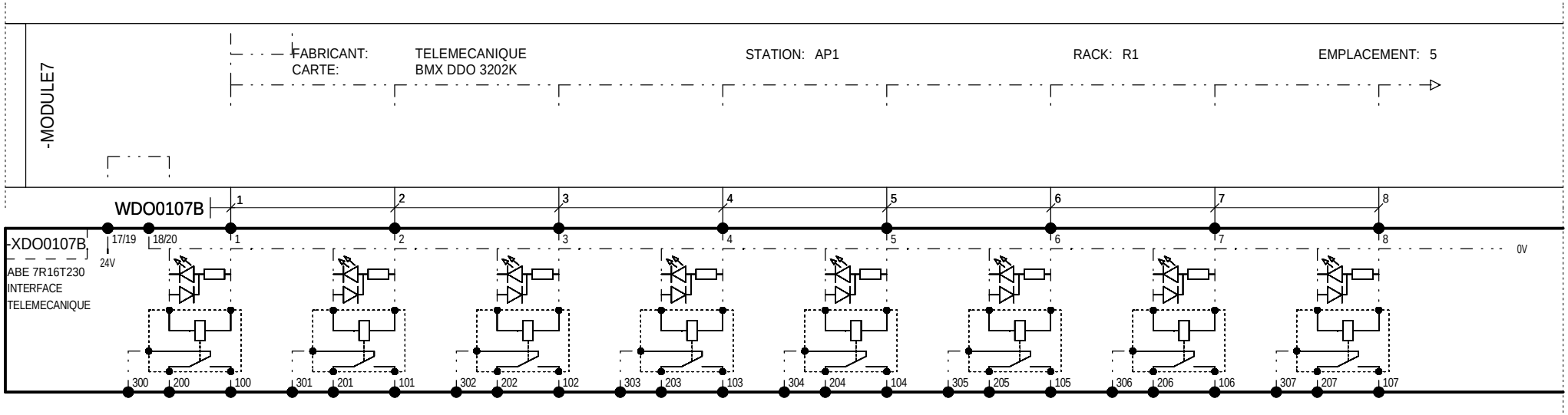

=N201
+AL01

Ind. Rev	Date Date	Modification / Modification	Archiv. Micro-filmed	Ind. Rev	Date Date	Modification / Modification	Archiv. Micro-filmed
01	06/12/2010	Tel que construit					
00	23/07/2010	Edition originale / First issue					

S TOR - Module de sorties
SORTIES 17 à 25

MONITORING
PHOTOVOLTAIQUE
CASINO LOT 3

Schneider Electric

02982298

Projet - No commande Project - Order No.	Indice Rev	Folio Sheet
FPVTB0272	01	092

1	2	3	4	5	6	7	8	9	10

RESERVE	RESERVE	RESERVE	48V MT Relance chargeur C13100	RESERVE	RESERVE	RESERVE	RESERVE

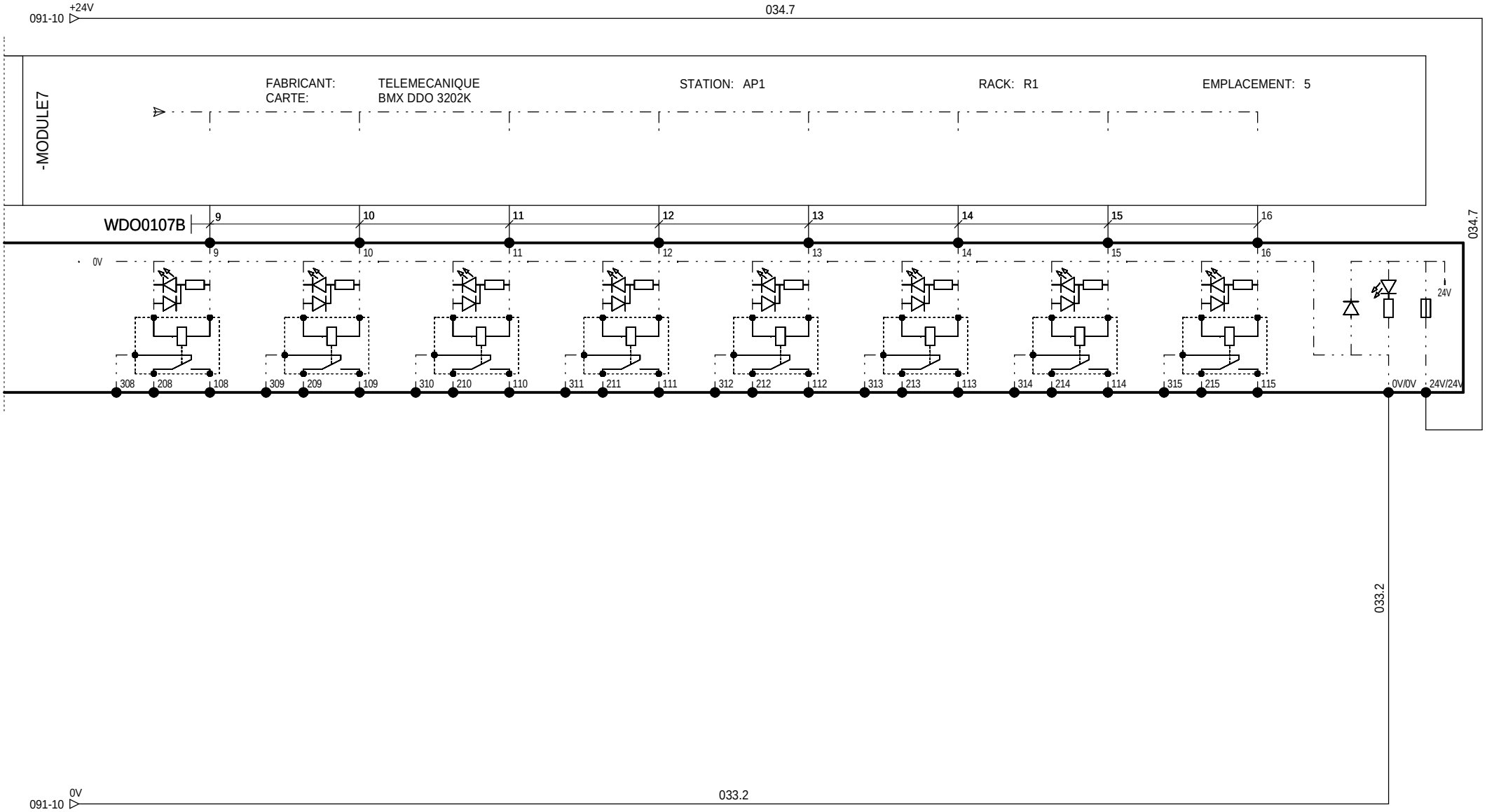

=N201
+AL01

00	23/07/2010	Edition originale / First issue					
Ind. Rev	Date Date	Modification / Modification	Archiv. Micro-filmed	Ind. Rev	Date Date	Modification / Modification	Archiv. Micro-filmed

S TOR - Module de sorties
SORTIES 26 à 32

MONITORING
PHOTOVOLTAIQUE
CASINO LOT 3

Schneider Electric

02982298

Projet - No commande Project - Order No.	Indice Rev	Folio Sheet
FPVTB0272	00	093

The technical information contained in this document is the exclusive property of Schneider Electric Industries S.A.S and cannot be used or disclosed to third parties of any kind without its written consent. Only those drawings and diagrams marked "certified for order" are binding for execution. All devices shown in this diagram are in open position, drawn out with operating mechanism discharged and all power sources off.

Les informations techniques contenues dans ce document sont la propriete exclusive de Schneider Electric Industries S.A.S et ne peuvent etre utilisees ou divulguees a des tiers quels qu'ils soient sans son accord ecrit. Seuls nous engageant pour une commande, les plans et schemas marqués "bon pour execution" et les dessins montrés ci-apparaits representés sur ce schéma sont en position ouvert - désarmés - débroché - toutes sources coupées.

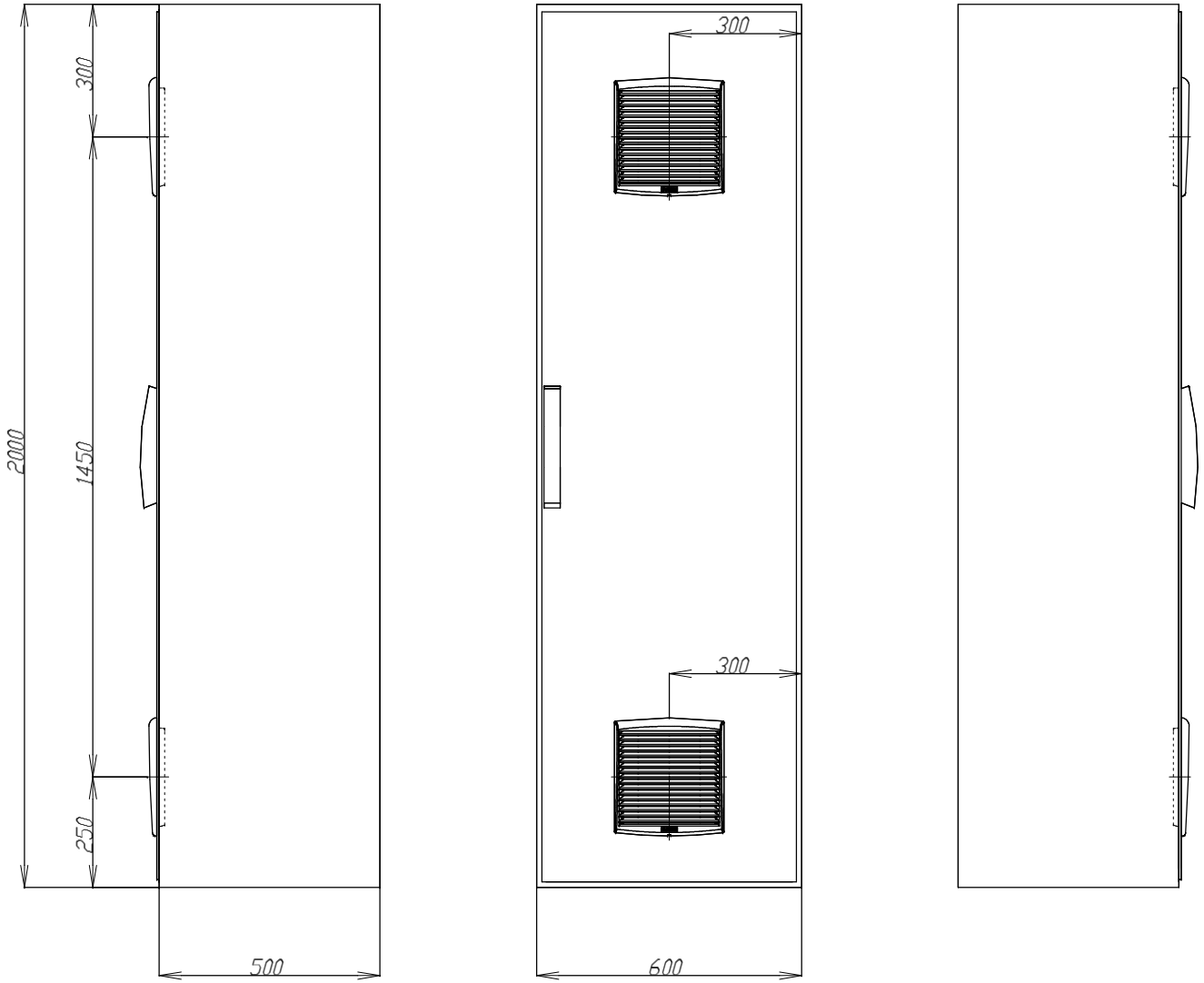

=N201
+AL01

Ind. Rev	Date Date	Modification / Modification	Archiv. Micro-filmed	Ind. Rev	Date Date	Modification / Modification	Archiv. Micro-filmed
00	23/07/2010	Edition originale / First issue					

Armoire monobloc
2000x600x500

MONOBLOC ENCLOSURE
EXTERNAL LAYOUT

MONITORING
PHOTOVOLTAIQUE
CASINO LOT 3

Schneider Electric

02982298

Projet - No commande / Project - Order No.	Indice / Rev	Folio / Sheet
FPVTB0272	00	100

A3 suite - 01/2008

The technical information contained in this document is the exclusive property of Schneider Electric Industries S.A.S and cannot be used or disclosed to third parties of any kind without its written consent. Only those drawings and diagrams marked "Certified" or "Approved for execution" are authorised for execution. All drawings shown in this document are in open position, drawn out with operating mechanism discharged and all power sources off.

Les informations techniques contenues dans ce document sont la propriete exclusive de Schneider Electric Industries S.A.S et ne peuvent etre utilisees ou divulguees a des tiers quels qu'ils soient sans son accord ecrit. Seuls nous engageant pour ce document, les plans et schemas marques "certifie" ou "approuve pour execution". Les appareils representes sur ce schéma sont en position ouvert - désarmés - débrochés - toutes sources coupées.

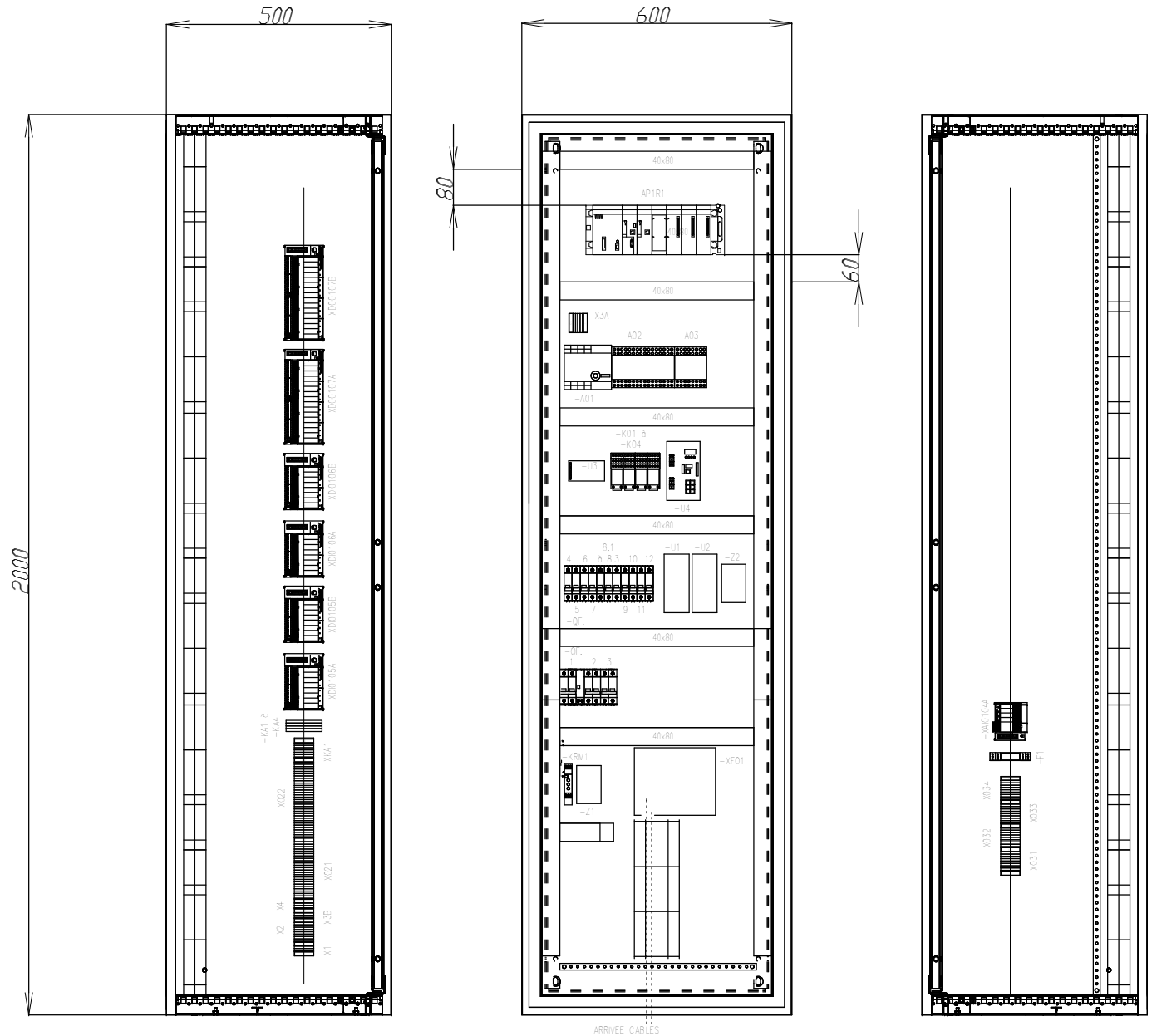

Ind. Rev	Date Date	Modification / Modification	Archiv. Micro-filmed	Ind. Rev	Date Date	Modification / Modification	Archiv. Micro-filmed
01	06/12/2010	Tel que construit					
00	23/07/2010	Edition originale / First issue					

Armoire monobloc
Implantation matériel

MONOBLOC ENCLOSURE
INTERNAL LAYOUT

MONITORING
PHOTOVOLTAIQUE
CASINO LOT 3

Schneider Electric

02982298

Projet - No commande Project - Order No.	Indice Rev	Folio Sheet
FPVTB0272	01	101

A3 suite - 01/2008

The technical information contained in this document is the exclusive propery of Schneider Electric Industries S.A.S and cannot be used or disclosed to third parties of any kind without its written consent. Only those drawings and diagrams marked "approved for order" are valid for execution. All devices shown in the diagrams are in open position, drawn out with operating mechanism discharged and all power sources off.

Les informations techniques contenues dans ce document sont la propriete exclusive de Schneider Electric Industries S.A.S et ne peuvent etre utilisees ou divulguees a des tiers quels qu'ils soient sans son accord ecrit. Seuls nous engageant sur ce schéma sont en position ouvert - désarmés - débrochés - toutes sources coupées.

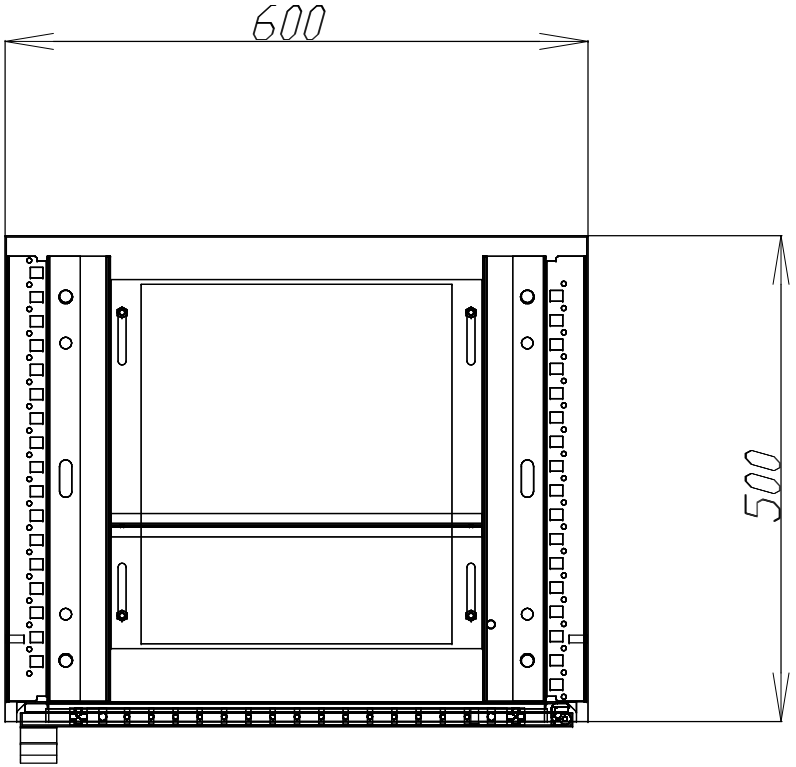

Ind. Rev	Date Date		Archiv. Micro-filmed	Ind. Rev	Date Date		Archiv. Micro-filmed
00	23/07/2010	Edition originale / First issue					

Fixation au sol

MONITORING
PHOTOVOLTAIQUE
CASINO LOT 3

Schneider Electric

02982298

Projet - No commande Project - Order No.	Indice Rev	Folio Sheet
FPVTB0272	00	102

A3 suite - 01/2008

The technical information contained in this document is the exclusive property of Schneider Electric Industries S.A.S and cannot be used or disclosed to third parties of any kind without its written consent. Only those drawings and diagrams marked "for order" are valid for execution. All drawings shown in this document are in open position, drawn out with operating mechanism discharged and all power sources off.

Les informations techniques contenues dans ce document sont la propriete exclusive de Schneider Electric Industries S.A.S et ne peuvent etre utilisees ou divulguees a des tiers quels qu'ils soient sans son accord ecrit. Seuls nous engageant sur ce schéma sont en position ouvert - désarmés - débrochés - toutes sources coupées.

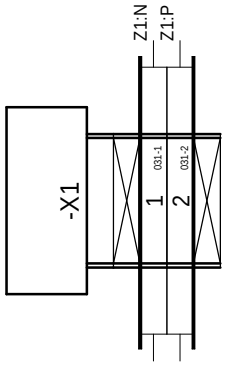

=N201
+AL01

Ind. Rev	Date Date	Modification / Modification	Archiv. Micro-filmed	Ind. Rev	Date Date	Modification / Modification	Archiv. Micro-filmed
00	17/02/2010	Edition originale / First issue					

BORNIER : =N201+AL01-X1

MONITORING
PHOTOVOLTAIQUE
CASINO LOT 3

Schneider Electric

02982298

Projet - No commande Project - Order No.	Indice Rev	Folio Sheet
FPVTB0272	00	150

The technical information contained in this document is the exclusive property of Schneider Electric Industries S.A.S and cannot be used or disclosed to third parties of any kind without its written consent. Only those drawings and diagrams certified for order by us are authorised for execution. All drawings shown in this document are in open position, drawn out with operating mechanism discharged and all power sources off.

Les informations techniques contenues dans ce document sont la propriete exclusive de Schneider Electric Industries S.A.S et ne peuvent etre utilisees ou divulguees a des tiers quels qu'ils soient sans son accord ecrit. Seuls nous engageant pour ce document les plans certifiés conformes a la commande. Les appareils representés sur ce schéma sont en position ouvert - désarmés - débrochés - toutes sources coupées.

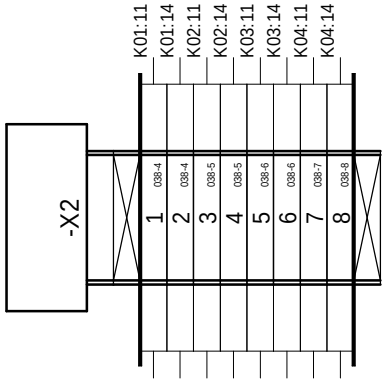

=N201
+AL01

Ind. Rev	Date Date	Modification / Modification	Archiv. Micro-filmed	Ind. Rev	Date Date	Modification / Modification	Archiv. Micro-filmed
00	17/02/2010	Edition originale / First issue					

BORNIER : =N201+AL01-X2

MONITORING
PHOTOVOLTAIQUE
CASINO LOT 3

Schneider Electric

02982298

Projet - No commande Project - Order No.	Indice Rev	Folio Sheet
FPVTB0272	00	151

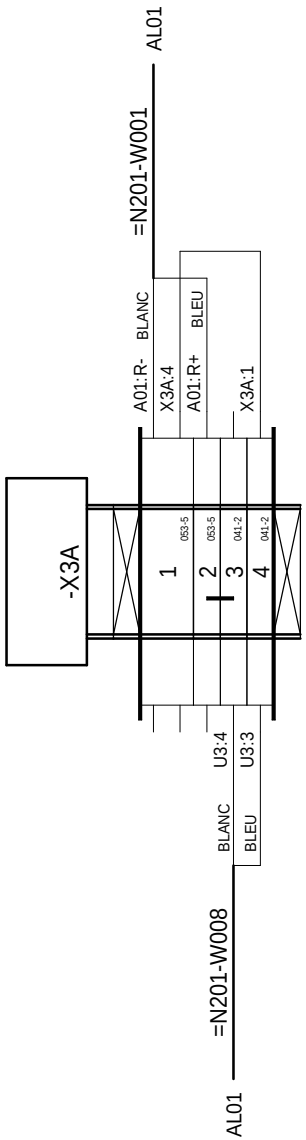

=N201
+AL01

The technical information contained in this document is the exclusive property of Schneider Electric Industries S.A.S and cannot be used or disclosed to third parties of any kind without its written consent. Only those drawings and diagrams marked "certified" or "for approval" are valid for execution. All drawings shown in this document are in open position, drawn out with operating mechanism discharged and all power sources off.

Les informations techniques contenues dans ce document sont la propriete exclusive de Schneider Electric Industries S.A.S et ne peuvent etre utilisees ou divulguees a des tiers quels qu'ils soient sans son accord ecrit. Seuls nous engagent ceux qui sont marqués "certifiés" ou "pour approbation". Les diagrammes et schémas dans ce document sont en position ouvert - désarmés - débrochés - toutes sources coupées.

Ind. Rev	Date Date		Archiv. Micro-filmed	Ind. Rev	Date Date		Archiv. Micro-filmed
00	17/02/2010	Edition originale / First issue					

Modification / Modification

Modification / Modification

BORNIER : =N201+AL01-X3A

MONITORING
PHOTOVOLTAIQUE
CASINO LOT 3

Schneider Electric

02982298

Projet - No commande Project - Order No.	Indice Rev	Folio Sheet
FPVTB0272	00	152

A3 suite - 01/2008

The technical information contained in this document is the exclusive property of Schneider Electric Industries S.A.S and cannot be used or disclosed to third parties of any kind without its written consent. Only those drawings and diagrams certified for order by Schneider Electric are valid for execution. All devices shown in this diagram are in open position, drawn out with operating mechanism discharged and all power sources off.

Les informations techniques contenues dans ce document sont la propriete exclusive de Schneider Electric Industries S.A.S et ne peuvent etre utilisees ou divulguees a des tiers quels qu'ils soient sans son accord ecrit. Seuls nous engageant pour ce document les plans et schemas certifies valides pour execution. Les appareils representes sur ce schéma sont en position ouvert - désarmés - débrochés - toutes sources coupées.

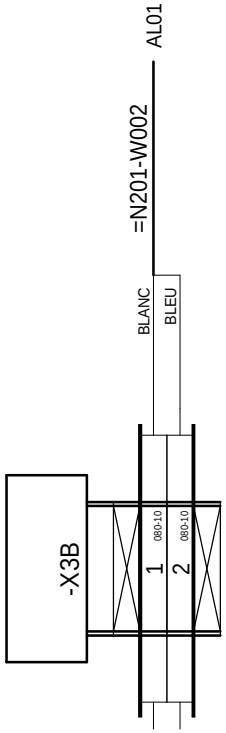

=N201
+AL01

Ind. Rev	Date Date	Modification / Modification	Archiv. Micro-filmed	Ind. Rev	Date Date	Modification / Modification	Archiv. Micro-filmed
00	17/02/2010	Edition originale / First issue					

BORNIER : =N201+AL01-X3B

MONITORING
PHOTOVOLTAIQUE
CASINO LOT 3

Schneider Electric

02982298

Projet - No commande / Project - Order No.	Indice / Rev	Folio / Sheet
FPVTB0272	00	153

A3 suite - 01/2008

The technical information contained in this document is the exclusive propery of Schneider Electric Industries S.A.S and cannot be used or disclosed to third parties of any kind without its written consent. Only those drawings and diagrams marked "certified" are to be used for execution. All drawings shown in this document are in open position, drawn out with operating mechanism discharged and all power sources off.

Les informations techniques contenues dans ce document sont la propriete exclusive de Schneider Electric Industries S.A.S et ne peuvent etre utilisees ou divulguees a des tiers quels qu'ils soient sans son accord ecrit. Seuls nous engageant sur ce schéma sont en position ouvert - désarmés - débrochés - toutes sources coupées.

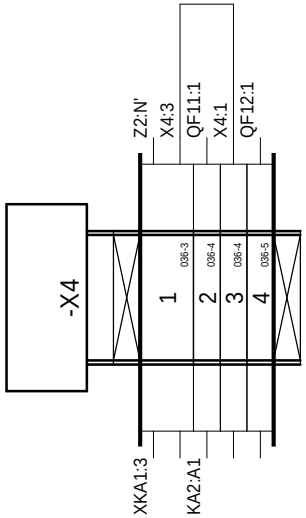

=N201
+AL01

Ind. Rev	Date Date	Modification / Modification	Archiv. Micro-filmed	Ind. Rev	Date Date	Modification / Modification	Archiv. Micro-filmed
02	26/04/2011	Edition originale / First issue					

BORNIER : =N201+AL01-X4

MONITORING
PHOTOVOLTAIQUE
CASINO LOT 3

Schneider Electric

02982298

Projet - No commande Project - Order No.	Indice Rev	Folio Sheet
FPVTB0272	02	154

The technical information contained in this document is the exclusive property of Schneider Electric Industries S.A.S and cannot be used or disclosed to third parties of any kind without its written consent. Only those drawings and diagrams certified for execution are valid for execution. All devices shown in the diagrams are in open position, drawn out with operating mechanism discharged and all power sources off.

Les informations techniques contenues dans ce document sont la propriete exclusive de Schneider Electric Industries S.A.S et ne peuvent etre utilisees ou divulguees a des tiers quels qu'ils soient sans son accord ecrit. Seuls nous engageant pour ce document, les plans et schemas certifies valides pour execution. Les appareils representes sur ce schéma sont en position ouvert - désarmés - débrochés - toutes sources coupées.

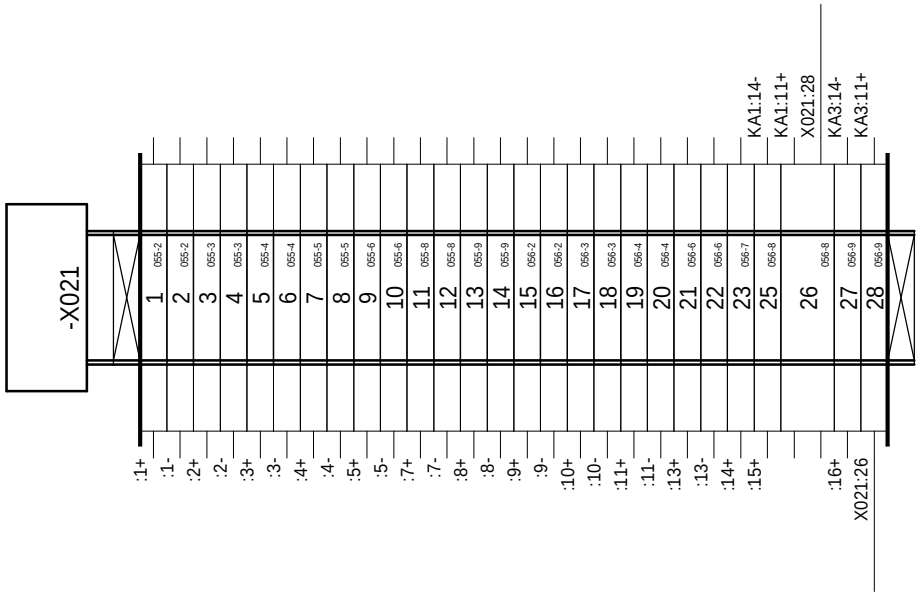

=N201
+AL01

Ind. Rev	Date Date	Modification / Modification	Archiv. Micro-filmed	Ind. Rev	Date Date	Modification / Modification	Archiv. Micro-filmed
01	06/12/2010	Edition originale / First issue					

BORNIER : =N201+AL01-X021

MONITORING
PHOTOVOLTAIQUE
CASINO LOT 3

Schneider Electric

02982298

Projet - No commande / Project - Order No.	Indice / Rev	Folio / Sheet
FPVTB0272	01	155

A3 suite - 01/2008

The technical information contained in this document is the exclusive property of Schneider Electric Industries S.A.S and cannot be used or disclosed to third parties of any kind without its written consent. Only those drawings and diagrams marked "Certified" are valid for execution. All drawings shown in this document are in open position, drawn out with operating mechanism discharged and all power sources off.

Les informations techniques contenues dans ce document sont la propriete exclusive de Schneider Electric Industries S.A.S et ne peuvent etre utilisees ou divulguees a des tiers quels qu'ils soient sans son accord ecrit. Seuls nous engageant pour ce document, les plans et schemas annotes "certifie" et la connexion des appareils representes sur ce schéma sont en position ouvert - désarmés - débrochés - toutes sources coupées.

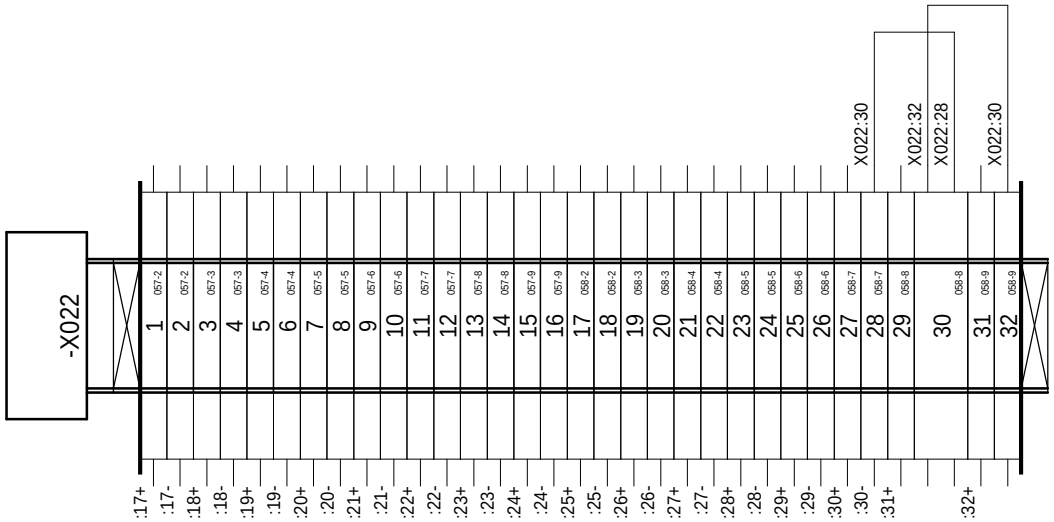

=N201
+AL01

Ind. Rev	Date Date	Modification / Modification	Archiv. Micro-filmed	Ind. Rev	Date Date	Modification / Modification	Archiv. Micro-filmed
00	17/02/2010	Edition originale / First issue					

BORNIER : =N201+AL01-X022

MONITORING
PHOTOVOLTAIQUE
CASINO LOT 3

Schneider Electric

02982298

Projet - No commande Project - Order No.	Indice Rev	Folio Sheet
FPVTB0272	00	156

A3 suite - 01/2008

The technical information contained in this document is the exclusive propery of Schneider Electric Industries S.A.S and cannot be used or disclosed to third parties of any kind without its written consent. Only those drawings and diagrams marked "certified for construction" are to be used for execution. All drawings shown in this document are in open position, drawn out with operating mechanism discharged and all power sources off.

Les informations techniques contenues dans ce document sont la propriete exclusive de Schneider Electric Industries S.A.S et ne peuvent etre utilisees ou divulguees a des tiers quels qu'ils soient sans son accord ecrit. Seuls nous engageant sur ce schéma sont en position ouvert - désarmés - débrochés - toutes sources coupées.

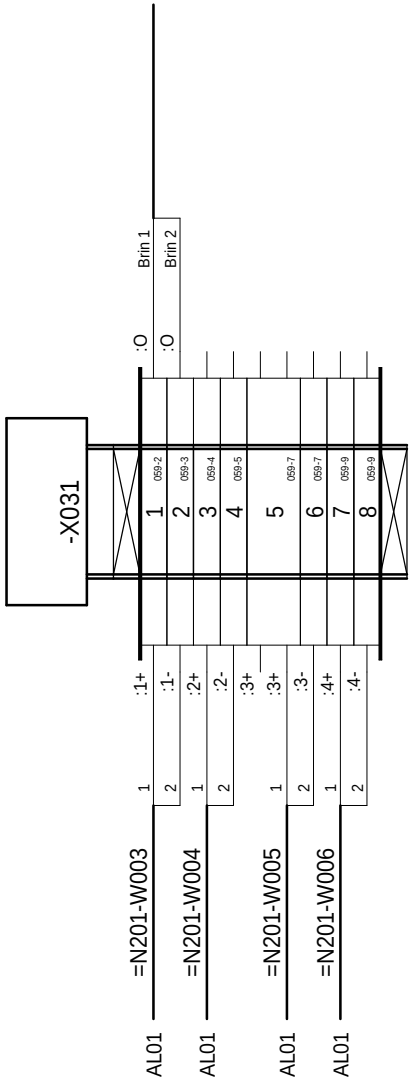

=N201
+AL01

Ind. Rev	Date Date	Modification / Modification	Archiv. Micro-filmed	Ind. Rev	Date Date	Modification / Modification	Archiv. Micro-filmed
01	06/12/2010	Edition originale / First issue					

BORNIER : =N201+AL01-X031

MONITORING
PHOTOVOLTAIQUE
CASINO LOT 3

Schneider Electric

02982298

Projet - No commande Project - Order No.	Indice Rev	Folio Sheet
FPVTB0272	01	157

A3 suite - 01/2008

The technical information contained in this document is the exclusive propery of Schneider Electric Industries S.A.S and cannot be used or disclosed to third parties of any kind without its written consent. Only those drawings and diagrams marked "certified for order" are valid for execution. All drawings shown in this document are in open position, drawn out with operating mechanism discharged and all power sources off.

Les informations techniques contenues dans ce document sont la propriete exclusive de Schneider Electric Industries S.A.S et ne peuvent etre utilisees ou divulguees a des tiers quels qu'ils soient sans son accord ecrit. Seuls nous engageant pour ce document, les plans et schemas annotes "bon pour execution". Les appareils representes sur ce schéma sont en position ouvert - désarmés - débrochés - toutes sources coupées.

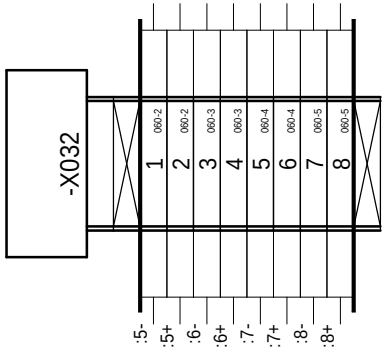

=N201
+AL01

Ind. Rev	Date Date	Modification / Modification	Archiv. Micro-filmed	Ind. Rev	Date Date	Modification / Modification	Archiv. Micro-filmed
00	17/02/2010	Edition originale / First issue					

BORNIER : =N201+AL01-X032

MONITORING
PHOTOVOLTAIQUE
CASINO LOT 3

Schneider Electric

02982298

Projet - No commande Project - Order No.	Indice Rev	Folio Sheet
FPVTB0272	00	158

A3 suite - 01/2008

The technical information contained in this document is the exclusive property of Schneider Electric Industries S.A.S and cannot be used or disclosed to third parties of any kind without its written consent. Only those drawings and diagrams marked "certified for construction" are authorized for execution. All drawings shown in this document are in open position, drawn out with operating mechanism discharged and all power sources off.

Les informations techniques contenues dans ce document sont la propriete exclusive de Schneider Electric Industries S.A.S et ne peuvent etre utilisees ou divulguees a des tiers quels qu'ils soient sans son accord ecrit. Seuls nous engageant pour ce document, les plans et schemas marqués "bon pour execution" et les dessins montrés sur ce schéma sont en position ouvert - désarmés - débrochés - toutes sources coupées.

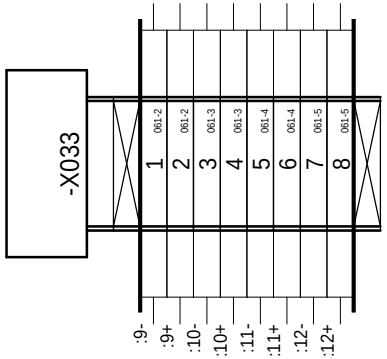

=N201
+AL01

Ind. Rev	Date Date	Modification / Modification	Archiv. Micro-filmed	Ind. Rev	Date Date	Modification / Modification	Archiv. Micro-filmed
00	17/02/2010	Edition originale / First issue					

BORNIER : =N201+AL01-X033

MONITORING
PHOTOVOLTAIQUE
CASINO LOT 3

Schneider Electric

02982298

Projet - No commande Project - Order No.	Indice Rev	Folio Sheet
FPVTB0272	00	159

The technical information contained in this document is the exclusive propery of Schneider Electric Industries S.A.S and cannot be used or disclosed to third parties of any kind without its written consent. Only those drawings and diagrams marked "certified for construction" are to be used for execution. All drawings shown in this diagram are in open position, drawn out with operating mechanism discharged and all power sources off.

Les informations techniques contenues dans ce document sont la propriete exclusive de Schneider Electric Industries S.A.S et ne peuvent etre utilisees ou divulguees a des tiers quels qu'ils soient sans son accord ecrit. Seuls nous engageant pour executer les plans et schemas marques "bon pour execution" et les dessins montrant la construction. Les appareils representes sur ce schéma sont en position ouvert - désarmés - débrochés - toutes sources coupées.

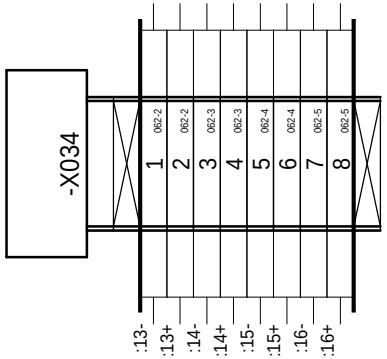

=N201
+AL01

Ind. Rev	Date Date	Modification / Modification	Archiv. Micro-filmed	Ind. Rev	Date Date	Modification / Modification	Archiv. Micro-filmed
00	17/02/2010	Edition originale / First issue					

BORNIER : =N201+AL01-X034

MONITORING
PHOTOVOLTAIQUE
CASINO LOT 3

Schneider Electric

02982298

Projet - No commande Project - Order No.	Indice Rev	Folio Sheet
FPVTB0272	00	160

The technical information contained in this document is the exclusive propery of Schneider Electric Industries S.A.S and cannot be used or disclosed to third parties of any kind without its written consent. Only those drawings and diagrams certified after order are binding as regards the execution. All devices shown in the diagrams are in open position, drawn out with operating mechanism discharged and all power sources off.

Les informations techniques contenues dans ce document sont la propriete exclusive de Schneider Electric Industries S.A.S et ne peuvent etre utilisees ou divulguees a des tiers quels qu'ils soient sans son accord ecrit. Seuls nous engageant sur ce schéma sont en position ouvert - désarmés - débrochés - toutes sources coupées.

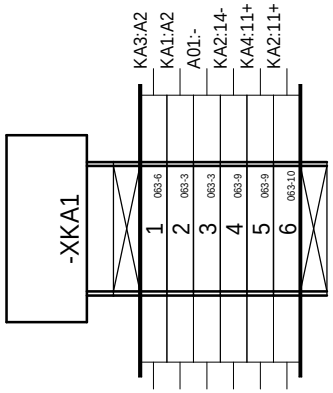

=N201
+AL01

Ind. Rev	Date Date	Modification / Modification	Archiv. Micro-filmed	Ind. Rev	Date Date	Modification / Modification	Archiv. Micro-filmed
01	06/12/2010	Edition originale / First issue					

BORNIER : =N201+AL01-XKA1

MONITORING
PHOTOVOLTAIQUE
CASINO LOT 3

Schneider Electric

02982298

Projet - No commande / Project - Order No.	Indice / Rev	Folio / Sheet
FPVTB0272	01	161

A3 suite - 01/2008

Localisation (Location)	Installation (Function)	Repère (Tag)	Page (Sheet)	Designation	Fabricant (Manufacturer)	Ref. fabricant (Manufacturer Ref.)
AL01	N201	A01	053	ALIMENTATION BOITIER CPU PHENIX, BOITIER EXT-2, ADRESSAGE PAR ROUE CODEUSE, RS485 PAR SWITCH	SCHNEIDER TELECONTR.	0RIO2 UPS-2
		A02	053	BOITIER CPU PHENIX, 1 EMPLACEMENT CPU T3, 2 CARTE T2, ADRESSAGE PAR ROUE CODEUSE, CARTE CPU RIO2 AVEC 1 RJ45 E	SCHNEIDER TELECONTR.	0RIO 314
		A03	053	BOITIER EXT-1, 4 EMPLACEMENTS CARTES T1, ADRESSAGE PAR ROUE CODEUSE	SCHNEIDER TELECONTR.	0RIO2 EXT-1
		A021	053	CARTE 16 ENTREES LOGIQUES ET COMPTAGES, TAILLE 2	SCHNEIDER TELECONTR.	0RIO2 16DI
		A022	053	CARTE 16 ENTREES LOGIQUES ET COMPTAGES, TAILLE 2	SCHNEIDER TELECONTR.	0RIO2 16DI
		A031	053	CARTE 4 ENTREES ANALOGIQUES UNIVERSELLES, TAILLE 1	SCHNEIDER TELECONTR.	0RIO1 04AI
		AL01	100	CELLULE A / CHA.PL.1P. 2000x600x500	SCHNEIDER ELECTRIC	NSYSF20650P
			100	JEU 2 PAN. LAT. 6000 2000x500	SCHNEIDER ELECTRIC	NSY2SP205
			100	GRILLE DE SORTIE POUR VENTILATEUR 223x223, RAL 7035, IP54	SCHNEIDER ELECTRIC	NSYCAG223LPF
			100	PORTE SCHEMAS A4 PLASTIQUE, PROFONDEUR 22mm, GRIS RAL 7035	SCHNEIDER ELECTRIC	NSYDPA4
			100	BARILLET CLES 455	SCHNEIDER ELECTRIC	NSYIN4551
			100	PLAQUE PASSE-CABLE 6000 2 PARTIES 600x500	SCHNEIDER ELECTRIC	NSYEC651
			100	JEU 2 JOINTS TECH. 6000 L.600	SCHNEIDER ELECTRIC	NSYBCE6
			100	TABLETTE DE PORTE POUR ARMOIRE L=600	SCHNEIDER ELECTRIC	NSYSDT6
		AP1R1	080	RACK 6 EMPLACEMENTS	TELEMECANIQUE	BMX XBP 0600
			080	CACHE DE PROTECTION	TELEMECANIQUE	BMX XEM 010
			080	KIT DE REPRISE BLINDAGE POUR BMX XBP 0600	TELEMECANIQUE	BMX XSP 0600
			080	BAGUES DE SERRAGE A RESSORT POUR BMX XBP 0600, SECTION 5...11mm²	TELEMECANIQUE	STB XSP 3020
		D01	037	MODULE DE PROTECTION 6...230VDC, DIODE	TELEMECANIQUE	RXM 040W
		D02	037	MODULE DE PROTECTION 6...230VDC, DIODE	TELEMECANIQUE	RXM 040W
		D03	037	MODULE DE PROTECTION 6...230VDC, DIODE	TELEMECANIQUE	RXM 040W
		D04	037	MODULE DE PROTECTION 6...230VDC, DIODE	TELEMECANIQUE	RXM 040W
		F1	041	FICHE PARAFOUDRE LIAISON HF 3FILS-In:10kA (8/20)-Uc:13VCC	PHOENIX CONTACT	2858043
			041	EMBASE PARAFOUDRE AVEC DECOUPLAGE ECRAN/MASSE	PHOENIX CONTACT	2856126
			041	RACCORDEMENT AUTODENUDANT POUR BLINDAGE	PHOENIX CONTACT	2839295
		K01	037	RELAIS MINIATURE EMBROCHABLE RXM SANS DEL 4INV 24VDC	TELEMECANIQUE	RXM 4AB1BD
			037	EMBASE AVEC CONTACTS SEPARES, RACCORDEMENT CONNECTEUR	TELEMECANIQUE	RXZ E2S114M
			037	ETRIER METALLIQUE DE MAINTIEN	TELEMECANIQUE	RXZ 400
		K02	037	RELAIS MINIATURE EMBROCHABLE RXM SANS DEL 4INV 24VDC	TELEMECANIQUE	RXM 4AB1BD
			037	EMBASE AVEC CONTACTS SEPARES, RACCORDEMENT CONNECTEUR	TELEMECANIQUE	RXZ E2S114M
			037	ETRIER METALLIQUE DE MAINTIEN	TELEMECANIQUE	RXZ 400
		K03	037	RELAIS MINIATURE EMBROCHABLE RXM SANS DEL 4INV 24VDC	TELEMECANIQUE	RXM 4AB1BD
			037	EMBASE AVEC CONTACTS SEPARES, RACCORDEMENT CONNECTEUR	TELEMECANIQUE	RXZ E2S114M
			037	ETRIER METALLIQUE DE MAINTIEN	TELEMECANIQUE	RXZ 400
		K04	037	RELAIS MINIATURE EMBROCHABLE RXM SANS DEL 4INV 24VDC	TELEMECANIQUE	RXM 4AB1BD
			037	EMBASE AVEC CONTACTS SEPARES, RACCORDEMENT CONNECTEUR	TELEMECANIQUE	RXZ E2S114M
			037	ETRIER METALLIQUE DE MAINTIEN	TELEMECANIQUE	RXZ 400
		KA1	063	PLC OPTOCOUPLEUR 24V DC, 100mA, 1NO	PHOENIX CONTACT	2966728
		KA2	063	PLC OPTOCOUPLEUR 24V DC, 100mA, 1NO	PHOENIX CONTACT	2966728
		KA3	063	PLC OPTOCOUPLEUR 24V DC, 100mA, 1NO	PHOENIX CONTACT	2966728
		KA4	063	PLC OPTOCOUPLEUR 24V DC, 100mA, 1NO	PHOENIX CONTACT	2966728
		MODULE1	080	MODULE D'ALIMENTATION 24VDC, 3.3VDC 2.5A, 24VDC 0.7A	TELEMECANIQUE	BMX CPS 2010
		MODULE2	080	MODULE PROCESSEUR M340 4096K RAM, 1 Modbus, 1 USB, 1 ETHERNET TCP/IP	TELEMECANIQUE	BMX P34 2020
		MODULE3	080	MODULE RESEAU ETHERNET TCP/IP 10/100Mbit/s, C30	TELEMECANIQUE	BMX NOE 0110
		MODULE4	080	MODULE D'ENTREES ANALOGIQUE 4E ±10V, 0...10V, 0...5V, 1...5V, ±5V, 0...20mA, 4...20mA, ±20mA	TELEMECANIQUE	BMX AMI 0410
		MODULE5	080	MODULE D'ENTREES 32E 24VDC	TELEMECANIQUE	BMX DDI 3202K
		MODULE6	080	MODULE D'ENTREES 32E 24VDC	TELEMECANIQUE	BMX DDI 3202K
		MODULE7	080	MODULE DE SORTIES TOR 32S 24VDC 0.1A	TELEMECANIQUE	BMX DDO 3202K
		QF1	032	DISJONCTEUR C60N BI 10A COURBE C	MERLIN GERIN	24201
			032	BLOC VIGI C60 = 25A BI 220-415VAC 300mA	MERLIN GERIN	26511

The technical information contained in this document is the exclusive propery of Schneider Electric Industries S.A.S and cannot be used or disclosed to third parties of any kind without its written consent. Only those drawings and diagrams permitted under contract may be used for work purposes. All drawings shown in this document are in open position, drawn out with operating mechanism discharged and all power sources off.

Les informations techniques contenues dans ce document sont la propriete exclusive de Schneider Electric Industries S.A.S et ne peuvent etre utilisees ou divulguees a des tiers quels qu'ils soient sans son accord ecrit. Seuls nous engageant au titre de contrat les plans et schemas sous garantie. Les appareils representes sur ce schéma sont en position ouvert - désarmés - débrochés - toutes sources coupées.

Ind. (Rev)	Date (Date)	Modification / Modification	Archiv. (Micro-filmed)	Ind. (Rev)	Date (Date)	Modification / Modification	Archiv. (Micro-filmed)
02	26/04/2011	DOE					
01	06/12/2010	Tel que construit					
00	23/07/2010	Edition originale / First issue					

NOMENCLATURE

MONITORING
PHOTOVOLTAIQUE
CASINO LOT 3

Schneider Electric

02982298

Projet - No commande (Project - Order No.)	Indice (Rev)	Folio (Sheet)
FPVTB0272	02	200

A3 suite - 11/2006

Nom composant / Component name (Localisation / Location, Installation / Function, Repère / Tag)	Page / Sheet	Designation	Fabricant / Manufacturer	Ref. fabricant / Manufacturer Ref.
QF2	032	DISJONCTEUR C60N BI 2 A COURBE D	MERLIN GERIN	24581
QF3	032	DISJONCTEUR C60N BI 2 A COURBE D	MERLIN GERIN	24581
QF4	034	DISJONCTEUR C60H-DC UNI 4 A COURBE C	MERLIN GERIN	61504
QF5	034	DISJONCTEUR C60H-DC UNI 2 A COURBE C	MERLIN GERIN	61502
QF6	034	DISJONCTEUR C60H-DC UNI 1 A COURBE C	MERLIN GERIN	61501
QF7	034	DISJONCTEUR C60H-DC UNI 2 A COURBE C	MERLIN GERIN	61502
QF9	035	DISJONCTEUR C60H-DC UNI 2 A COURBE C	MERLIN GERIN	61502
QF10	036	DISJONCTEUR C60H-DC UNI 1 A COURBE C	MERLIN GERIN	61501
QF11	036	DISJONCTEUR C60H-DC UNI 2 A COURBE C	MERLIN GERIN	61502
QF12	036	DISJONCTEUR C60H-DC UNI 2 A COURBE C	MERLIN GERIN	61502
QF8.1	034	DISJONCTEUR C60H-DC UNI 1 A COURBE C	MERLIN GERIN	61501
QF8.2	034	DISJONCTEUR C60H-DC UNI 1 A COURBE C	MERLIN GERIN	61501
QF8.3	034	DISJONCTEUR C60H-DC UNI 1 A COURBE C	MERLIN GERIN	61501
U1	033	ALIMENTATION A DECOUPAGE PRIMAIRE MONO, SORTIE 24VDC 5 A	PHOENIX CONTACT	2938581
U2	033	ALIMENTATION A DECOUPAGE PRIMAIRE MONO, SORTIE 24VDC 2,5A	PHOENIX CONTACT	2938578
U3	041	ISOLATEUR DE LIGNE RS485	ETIC	SI485
U4	046	SWITCH ETHERNET 6 PORTS 10/100 TX ET 2 PORTS 100 FX-MM	TELEMECANIQUE	TCSESM083F2CU0
W001	053	CABLE 1 PAIRE TORSADEE BLINDEE	BELDEN	9841
W002	080	CABLE MODBUS RJ-DENUDE 3M RJ45	SCHNEIDER	VW3 A8 306 D30
W003	059	CABLE 1 PAIRE TORSADEE BLINDEE	BELDEN	9841
W004	059	CABLE 1 PAIRE TORSADEE BLINDEE	BELDEN	9841
W005	059	CABLE 1 PAIRE TORSADEE BLINDEE	BELDEN	9841
W006	059	CABLE 1 PAIRE TORSADEE BLINDEE	BELDEN	9841
W007	041	CABLE 1 PAIRE TORSADEE BLINDEE	BELDEN	9841
W008	041	CABLE 1 PAIRE TORSADEE BLINDEE	BELDEN	9841
WAI0104A	081	CORDON PREEQUIPE POUR CONNECTION BMX AMI 0410 ET ABE 7CPA41*, 3m	TELEMECANIQUE	BMX FCA300
WDI0105A/B	082	CORDON PREEQUIPE POUR EMBASE MODICOM TELEFAST ABE7, 2M	SCHNEIDER	BMXFCC203
WDI0106A/B	086	CORDON PREEQUIPE POUR EMBASE MODICOM TELEFAST ABE7, 2M	SCHNEIDER	BMXFCC203
WDO0107A/B	090	CORDON PREEQUIPE POUR EMBASE MODICOM TELEFAST ABE7, 2M	SCHNEIDER	BMXFCC203
WET001	046	CORDON RESEAU ETHERNET BLINDE, CATEGORIE 5, PAIRE TORSADEE DROIT 2M	SCHNEIDER	490 NTW 000 02
WET002	046	CORDON RESEAU ETHERNET BLINDE, CATEGORIE 5, PAIRE TORSADEE DROIT 2M	SCHNEIDER	490 NTW 000 02
WO001	045	CORDON ZIPCORD SC-PC/SC-PC 6FO MULTIMODE 50/125µm 2.8mm, 2m, ORANGE	ICTL	502102221N
WO002	045	CORDON ZIPCORD SC-PC/SC-PC 6FO MULTIMODE 50/125µm 2.8mm, 2m, ORANGE	ICTL	502102221N
X1		BLOC DE JONCTION A VIS 2.5mm2, GRIS	PHOENIX CONTACT	3001501
		COUVERCLE	PHOENIX CONTACT	3003020
X2		BLOC DE JONCTION A VIS 2.5mm2, GRIS	PHOENIX CONTACT	3001501
		COUVERCLE	PHOENIX CONTACT	3003020
X3A		BLOC DE JONCTION A VIS 2.5mm2, GRIS	PHOENIX CONTACT	3001501
		COUVERCLE	PHOENIX CONTACT	3003020
X3B		BLOC DE JONCTION A VIS 2.5mm2, GRIS	PHOENIX CONTACT	3001501
		COUVERCLE	PHOENIX CONTACT	3003020
X4		BLOC DE JONCTION A VIS 2.5mm2, GRIS	PHOENIX CONTACT	3001501
		COUVERCLE	PHOENIX CONTACT	3003020
X021		BLOC DE JONCTION A VIS 2.5mm2, GRIS	PHOENIX CONTACT	3001501
		COUVERCLE	PHOENIX CONTACT	3003020
X022		BLOC DE JONCTION A VIS 2.5mm2, GRIS	PHOENIX CONTACT	3001501
		COUVERCLE	PHOENIX CONTACT	3003020
X031		BLOC DE JONCTION A VIS 2.5mm2, GRIS	PHOENIX CONTACT	3001501
		COUVERCLE	PHOENIX CONTACT	3003020
X032		BLOC DE JONCTION A VIS 2.5mm2, GRIS	PHOENIX CONTACT	3001501

The technical information contained in this document is the exclusive property of Schneider Electric Industries S.A.S and cannot be used or disclosed to third parties of any kind without its written consent. Only those drawings and diagrams marked "certified" are to be used for work and installation purposes. All drawings shown in this document are in open position, drawn out with operating mechanism discharged and all power sources off.

Les informations techniques contenues dans ce document sont la propriete exclusive de Schneider Electric Industries S.A.S et ne peuvent etre utilisees ou divulguees a des tiers quels qu'ils soient sans son accord ecrit. Seuls nous engageant sur ce schéma sont en position ouvert - désarmés - débrochés - toutes sources coupées.

Ind. / Rev	Date / Date	Modification / Modification	Archiv. / Micro-filmed	Ind. / Rev	Date / Date	Modification / Modification	Archiv. / Micro-filmed
02	26/04/2011	DOE					
01	06/12/2010	Tel que construit					
00	23/07/2010	Edition originale / First issue					

NOMENCLATURE

MONITORING
PHOTOVOLTAIQUE
CASINO LOT 3

Schneider Electric

02982298

Projet - No commande / Project - Order No.	Indice / Rev	Folio / Sheet
FPVTB0272	02	201

A3 suite - 11/2006

Nom composant / Component name: Localisation (Location)	Installation (Function)	Repère (Tag)	Page (Sheet)	Designation	Fabricant (Manufacturer)	Ref. fabricant (Manufacturer Ref.)
				COUVERCLE	PHOENIX CONTACT	3003020
		X033		BLOC DE JONCTION A VIS 2.5mm2, GRIS	PHOENIX CONTACT	3001501
				COUVERCLE	PHOENIX CONTACT	3003020
		X034		BLOC DE JONCTION A VIS 2.5mm2, GRIS	PHOENIX CONTACT	3001501
				COUVERCLE	PHOENIX CONTACT	3003020
		XAI0104A	081	EMBASE DE RACCORDEMENT 4 VOIES D'ENTREES ANA	TELEMECANIQUE	ABE 7CPA410
		XDI0105A	082	EMBASE DE RACCORDEMENT PASSIVE 16 VOIES	TELEMECANIQUE	ABE 7H16S21
		XDI0105B	084	EMBASE DE RACCORDEMENT PASSIVE 16 VOIES	TELEMECANIQUE	ABE 7H16S21
		XDI0106A	086	EMBASE DE RACCORDEMENT PASSIVE 16 VOIES	TELEMECANIQUE	ABE 7H16S21
		XDI0106B	088	EMBASE DE RACCORDEMENT PASSIVE 16 VOIES	TELEMECANIQUE	ABE 7H16S21
		XDO0107A	090	EMBASE DE SORTIES A RELAIS 16 VOIES	TELEMECANIQUE	ABE 7R16T230
		XDO0107B	092	EMBASE DE SORTIES A RELAIS 16 VOIES	TELEMECANIQUE	ABE 7R16T230
		XFO1	045	COFFRET FIDJI V2 FOLAN 12SC-1K7 MTG AVEC MODULE DE CONNECTION DIRECT COMPRENANT 1 CASSETTE TERAOPTIC MONTEE	ICTL	621081011
			045	8 RACCORDS SC MM FOLAN MONTES	ICTL	211011022 (Qté : 8)
			045	8 PIGTAILS SIMPLES SC-PC MULTIMODE 50/125µm 1mm Lg=2m GAMME FOLAN	ICTL	511102063N (Qté : 8)
		XKA1		BLOC DE JONCTION A VIS 2.5mm2, GRIS	PHOENIX CONTACT	3001501
						AB1RRNAC243GR
		Z1	031	FILTRE CEM HAUTE PERFORMANCE, COURANT D'EMPLOI 3 A 16A	SCHAFFNER	FN 9675-6/06
		Z2	033	FILTRE CEM HAUTE PERFORMANCE, COURANT D'EMPLOI 1 A 10A	SCHAFFNER	FN 682-4/06

The technical information contained in this document is the exclusive property of Schneider Electric Industries S.A.S and cannot be used or disclosed to third parties of any kind without its written consent. Only those drawings and diagrams printed directly from the Internet are valid. Unless shown in the diagram, all switches are in open position, drawn out with operating mechanism discharged and all power sources off.

Les informations techniques contenues dans ce document sont la propriete exclusive de Schneider Electric Industries S.A.S et ne peuvent etre utilisees ou divulguees a des tiers quels qu'ils soient sans son accord ecrit. Seuls nous engageant sont les documents imprimes directement depuis Internet. Les contacts des appareils representes sur ce schéma sont en position ouvert - désarmés - débrochés - toutes sources coupées.

Ind. (Rev)	Date (Date)	Modification / Modification	Archiv. (Micro-filmed)	Ind. (Rev)	Date (Date)	Modification / Modification	Archiv. (Micro-filmed)
02	26/04/2011	DOE					
01	06/12/2010	Tel que construit					
00	23/07/2010	Edition originale / First issue					

NOMENCLATURE

MONITORING
PHOTOVOLTAIQUE
CASINO LOT 3

Schneider Electric

02982298

Projet - No commande (Project - Order No.)	Indice (Rev)	Folio (Sheet)
FPVTB0272	02	202