The technical information contained in this document is the exclusive property of Schneider Electric Industries S.A.S and cannot be used or disclosed to third parties without its written consent. Only those drawings and diagrams remitted after order booking are binding for execution. All devices shown in this diagrams are in open position, drawn out with operating mechanism discharged and all power sources off.

Les informations techniques contenues dans ce document sont la propriete exclusive de Schneider Electric Industries S.A.S et ne peuvent ni être utilisées ni divulguées à des tiers sans son accord écrit. Seules nous engagent pour execution les plans et schémas remis après enregistrement de la commande. Les appareils représentés sur ce schéma sont en position ouvert - désarmés - débrochés - toutes sources coupées.

BON POUR FABRICATION

ARMOIRE MONITORING
PDL
SCHEMA / IMPLANTATION /
NOMENCLATURE

MONITORING
PHOTOVOLTAIQUE
LES MEES 2

Ind Rev	Date Date	Modification / Modification	Nom / Name	Visa	Nom / Name	Visa	Nom / Name	Visa	Archiv. Micro-filmed
			Dessine / Drawn		Verifie / Checked		Approuve / Approved		
02	31/03/2010	Modifié bornier -X3 + supprimé -R1	PEYRON		BRUN		JOURDAN		
01	24/03/2010	Ajouté interfaces TOR	PEYRON		BRUN		JOURDAN		
00	11/03/2010	Edition originale / First issue	PEYRON		BRUN		JOURDAN		

Echelle
Scale
1/1

Unite / Department
P&EC

Code diffusion
Distribution code

Projet - No commande
Project - Order No.
FPVTB0024

02980853

Indice
Rev
02

Folio
Sheet
001

A3 garde - 11/2006

The technical information contained in this document is the exclusive property of Schneider Electric Industries S.A.S and cannot be used or disclosed to third parties of any kind without its written consent. Only those drawings and diagrams marked "certified" or "approved for construction" are valid for execution. All devices shown in this diagram are in open position, drawn out with operating mechanism discharged and all power sources off.

Les informations techniques contenues dans ce document sont la propriete exclusive de Schneider Electric Industries S.A.S et ne peuvent etre utilisees ou divulguees a des tiers quels qu'ils soient sans son accord ecrit. Seuls nous engagent pour execution les plans et schemas "certifiés" ou "construction". Les appareils representés sur ce schéma sont en position ouvert - désarmés - débroches - toutes sources coupées.

Folio Sheet	Designation Designation	Indice de modification Revision										
001	Page de garde	00	01	02								
002	PAGE RECAPITULATIVE	00	01	02								
003	PAGE RECAPITULATIVE	00	01	02								
010	LEGENDE SYMBOLES N°1 - LEGEND OF SYMBOLS N°1	00										
011	LEGENDE SYMBOLES N°2 - LEGEND OF SYMBOLS N°2	00										
012	PRINCIPE DE REPERAGE - PRINCIPE OF MARKING	00										
013	REPERE ESSENTIEL - TABLE 1 - HIGHER-LEVEL DESIGNATION	00										
014	REPERE EMPLACEMENT PHYSIQUE - TABLE 2 - LOCATION OF ITEM	00										
015	REPERAGE MATERIEL - TABLE 3 - IDENTIFICATION ITEM	00										
019	Marquage NAME PLATE	00										
020	Unifilaire général de la liasse SINGLE LINE DIAGRAM	00										
021	Unifilaire général de la liasse SINGLE LINE DIAGRAM	00										
031	Distribution des polarités POWER SUPPLY	00										
032	Distribution des polarités POWER SUPPLY	00										
033	Distribution des polarités Module redondant POWER SUPPLY REDUNDANCY MODULE	00										
034	Distribution des polarités 24V CC POWER SUPPLY 24V DC	00										
035	Distribution des polarités 24V CC POWER SUPPLY 24V DC	00										
036	Relayage RELAYS	00										
037	Commande COMMAND	00										
045	Coffret optique FIDGI V2 OPTICAL BOX FIDGI V2	00										
046	Switch ethernet 6 PORTS 10/100 TX ET 2 PORTS 100 FX-MM SWITCH 6TX/2FX-MM	00										
053	API NAPAC PLC NAPAC	00	02									
055	CARTE 16 ENTREES TOR ENTREES 1 à 8 DIGITAL INPUTS BOARD	00										
056	CARTE 16 ENTREES TOR ENTREES 9 à 16 DIGITAL INPUTS BOARD	00										
057	CARTE 16 ENTREES TOR ENTREES 1 à 8 DIGITAL INPUTS BOARD	00										
058	CARTE 16 ENTREES TOR ENTREES 9 à 16 DIGITAL INPUTS BOARD	00										
059	CARTE 4 ENTREES ANALOGIQUES UNIVERSELLES ANALOG INPUTS BOARD	00										
060	CARTE 4 ENTREES ANALOGIQUES 4-20mA ANALOG INPUTS BOARD	00										
061	CARTE 4 ENTREES TOR DIGITAL INPUTS BOARD	00										
062	CARTE 4 SORTIES TOR DIGITAL OUTPUTS BOARD	00										
063	CARTE 4 ENTREES TOR DIGITAL INPUTS BOARD	00	01									
064	RESERVES SUR BORNES SPARES	00	01									
080	A1 - Configuration Automate	00	02									
081	E ANA - Module d'entrées	00										
082	E TOR - Module d'entrées ENTREES 1 à 8	00										
083	E TOR - Module d'entrées ENTREES 9 à 16	00										
084	E TOR - Module d'entrées ENTREES 17 à 24	00										
085	E TOR - Module d'entrées ENTREES 25 à 32	00	01									
086	S TOR - Module de sorties SORTIES 1 à 8	00										
087	S TOR - Module de sorties SORTIES 9 à16	00										
088	S TOR - Module de sorties SORTIES 17 à 25	00										
089	S TOR - Module de sorties SORTIES 26 à 32	00										

Archivage
Microfilmed

PAGE RECAPITULATIVE

MONITORING
PHOTOVOLTAIQUE
LES MEES 2

Schneider Electric

02980853

Projet - No commande Project - Order No.	Indice Rev	Folio Sheet
FPVTB0024	02	002

Folio Sheet	Designation Designation	Indice de modification Revision									
100	Armoire monobloc 2000x600x500 MONOBLOC ENCLOSURE EXTERNAL LAYOUT	00									
101	Armoire monobloc Implantation matériel MONOBLOC ENCLOSURE INTERNAL LAYOUT	00	01	02							
102	Fixation au sol	00									
150	BORNIER : =N201+AL01-X1	00									
151	BORNIER : =N201+AL01-X2	00									
152	BORNIER : =N201+AL01-X3A	02									
153	BORNIER : =N201+AL01-X3B	02									
154	BORNIER : =N201+AL01-X4	00									
155	BORNIER : =N201+AL01-X021	00									
156	BORNIER : =N201+AL01-X022	00									
157	BORNIER : =N201+AL01-X031	00									
158	BORNIER : =N201+AL01-X032	00									
159	BORNIER : =N201+AL01-X033	00									
160	BORNIER : =N201+AL01-X034	00									
161	BORNIER : =N201+AL01-X041	00									
162	BORNIER : =N201+AL01-X042	00									
200	NOMENCLATURE	00	01	02							
201	NOMENCLATURE	00	01	02							
202	NOMENCLATURE	00	01	02							

The technical information contained in this document is the exclusive property of Schneider Electric Industries S.A.S and cannot be used or disclosed to third parties of any kind without its written consent. Only those drawings and diagrams permitted for order work are binding in respect of the supply. All devices shown in this diagram are in open position, drawn out with operating mechanism discharged and all power sources off.

Les informations techniques contenues dans ce document sont la propriete exclusive de Schneider Electric Industries S.A.S et ne peuvent etre utilisees ou divulguees a des tiers quels qu'ils soient sans son accord ecrit. Seuls nous engagent pour l'execution les plans et schemas etablis en commande. Les appareils representes sur ce schéma sont en position ouvert - désarmés - débrochés - toutes sources coupées.

Archivage
Microfilmed

PAGE RECAPITULATIVE

MONITORING
PHOTOVOLTAIQUE
LES MEES 2

Schneider Electric

02980853

Projet - No commande Project - Order No.	Indice Rev	Folio Sheet
FPVTB0024	02	003

SYMBOLE SYMBOL	CODE	LEGENDE DESCRIPTION	SYMBOLE SYMBOL	CODE	LEGENDE DESCRIPTION	SYMBOLE SYMBOL	CODE	LEGENDE DESCRIPTION
		CONTACT A FERMETURE MAKE CONTACT			DISPOSITIF D'ACCROCHAGE EN PRISE DEVICE FOR RESTRICTING MOVEMENT BLOCKED POSITION		G	ELEMENT DE PILE OU ACCUMULATEUR PRIMARU CELL OR ACCUMULATOR
		CONTACT A OUVERTURE BREAK CONTACT			DISPOSITIF D'ACCROCHAGE LIBERE DEVICE FOR RESTRICTING MOVEMENT UNBLOCKED POSITION			
		CONTACT INVERSEUR CHANGE OVER CONTACT			TERRE DE PROTECTION EARTH PROTECTION		H	LAMPE DE SIGNALISATION SIGNAL LAMP
		CONTACT NO TEMPORISE AU TRAVAIL MAKE CONTACT DELAY WHEN OPERATING			TERRE FONCTIONNELLE FUNCTIONNAL EARTH		H	VOYANT MECANIQUE DE SIGNALISATION MECHANICAL INDICATOR
		CONTACT NF TEMPORISE AU TRAVAIL BREAK CONTACT DELAY WHEN OPERATING			TERRE EARTH		H	AVERTISSEUR HORN
		CONTACT NO TEMPORISE AU REPOS MAKE CONTACT DELAY WHEN RELEASING	P	B	COMMANDE PAR PRESSION OPERATED BY PRESSURE		H	SONNERIE HORN
		CONTACT NF TEMPORISE AU REPOS MAKE CONTACT DELAY WHEN RELEASING	θ	B	COMMANDE PAR TEMPERATURE OPERATED BY TEMPERATURE			
		CONTACT DE PASSAGE A LA FERMETURE PASSING MAKE CONTACT CLOSING NOMENTARILY DURING OPERATION	h	B	COMMANDE PAR NIVEAU OPERATED BY LEVEL		KA	RELAIS - ORGANE DE COMMANDE RELAY - COIL
		CONTACT DE PASSAGE A L'OUVERTURE PASSING BREAK CONTACT CLOSING NOMENTARILY DURING OPERATION					KA	RELAIS A MISE AU REPOS RETARDEE SLOW RELEASING RELAY COIL
		CONTACT A FERMETURE ANTERIEURE AUX AUTRES CONTACTS DE L'ENSEMBLE MAKE CONTACT WICH OPERATES EARLIER RELATIVE TO THE ASSEMBLY OF CONTACT		C	CAPACITE - CONDENSATEUR CAPACITANCE - CAPACITOR		KA	RELAIS A MISE AU TRAVAIL RETARDEE SLOW OPERATING RELAY COIL
		CONTACT A FERMETURE POSTERIEURE AUX AUTRES CONTACTS DE L'ENSEMBLE MAKE CONTACT WICH OPERATES LATER RELATIVE TO THE ASSEMBLY OF CONTACT		E	RESISTANCE DE CHAUFFAGE HEATING RESISTOR		KM	CONTACTEUR CONTACTOR
		CONTACT A OUVERTURE POSTERIEURE AUX AUTRES CONTACTS DE L'ENSEMBLE BREAK CONTACT WICH OPERATES LATER RELATIVE TO THE ASSEMBLY OF CONTACT						
		CONTACT A OUVERTURE ANTERIEURE AUX AUTRES CONTACTS DE L'ENSEMBLE MAKE CONTACT WICH OPERATES EARLIER RELATIVE TO THE ASSEMBLY OF CONTACT		F	PARAFOUDRE LIGHTNING ARRESTER		P	INDICATEUR - SYMBOLE GENERAL INDICATING INSTRUMENT - GENERAL SYMBOL
		DISPOSITIF D'EMBROCHAGE WITHDRAWABLE DEVICE		F	COUPE CIRCUIT FUSE		P	ENREGISTREUR- SYMBOLE GENERAL RECORDING INSTRUMENT - GENERAL SYMBOL
		VERROUILLAGE MECANIQUE MECHANICAL INTERLOCK		F	DETECTION DE SURINTENSITE - EFFET THERMIQUE OVERCURRENT DETECTION - THERMAL EFFECT		P	COMPTEUR- SYMBOLE GENERAL INTEGRATING METER - GENERAL SYMBOL
		ENROULEMENT WINDING		F	DETECTION DE SURINTENSITE - EFFET MAGNETIQUE OVERCURRENT DETECTION - MAGNETIC EFFECT			

The technical information contained in this document is the exclusive property of Schneider Electric Industries S.A.S and cannot be used or disclosed to third parties of any kind without its written consent. Only those drawings and diagrams marked "for construction" or "for execution" may be used for the purpose of building and wiring. All devices shown in the diagrams are in open position, drawn out with operating mechanism discharged and all power sources off.

Les informations techniques contenues dans ce document sont la propriete exclusive de Schneider Electric Industries S.A.S et ne peuvent etre utilisees ou divulguees a des tiers quels qu'ils soient sans son accord ecrit. Seuls nous engagent pour ce schéma sont en position ouvert - désarmés - débrochés - toutes sources coupées. les dessins marqués "a construire" ou "a executer". Les appareils representes sur ce schéma sont en position ouvert - désarmés - débrochés - toutes sources coupées.

Ind. Rev	Date Date			Ind. Rev	Date Date		
00	11/03/2010	Edition originale / First issue					
		Modification / Modification	Archiv. Micro-filmed			Modification / Modification	Archiv. Micro-filmed

LEGENDE SYMBOLES
N°1
-
LEGEND OF SYMBOLS
N°1

MONITORING
PHOTOVOLTAIQUE
LES MEES 2

Schneider Electric

Projet - No commande Project - Order No.	Indice Rev	Folio Sheet
0298085 3 FPVTB0024	00	010

SYMBOLE SYMBOL	CODE	LEGENDE DESCRIPTION	SYMBOLE SYMBOL	CODE	LEGENDE DESCRIPTION	SYMBOLE SYMBOL	CODE	LEGENDE DESCRIPTION
	Q	INTERRUPTEUR SWITCH		S	COMMANDE PAR LEVIER OPERATED BY LEVER		U	CONVERTISSEUR TRANSDUCER
	Q	DISJONCTEUR CIRCUIT BREAKER		S	COMMANDE PAR CLEF OPERATED BY KEY			
	Q	SECTIONNEUR DISCONNECTOR (ISOLATOR)		S	TL OU TPL POUR SECTIONNEUR DISCREPANCY SWITCH FOR DISCONNECTOR		V	FONCTION REDRESSEUSE RECTIFYING FUNCTION
	Q	INTERRUPTEUR SECTIONNEUR SWITCH DISCONNECTOR		S	TL OU TPL POUR DISJONTEUR DISCREPANCY SWITCH FOR CB			
	Q	COMMANDE PAR MOTEUR OPERATED BY MOTOR		S	BOITIER DE SIGNALISATION ALARM ANNUNCIATOR			
	R	SHUNT SHUNT		T	TRANSFORMATEUR DE COURANT UNIIFILAIRE CURRENT TRANSFORMER SLD		X	BOITE D'ESSAI TEST BLOCK
	R	RESISTANCE RESISTOR		T	TRANSFORMATEUR DE COURANT MULTIFILAIRE CURRENT TRANSFORMER TRIPOLAR DRAWING		X	BORNE SIMPLE ORDINARY TERMINAL BLOCK
				T	TRANSFORMATEUR DE TENSION MULTIFILAIRE VOLTAGE TRANSFORMER TRIPOLAR DRAWING		X	BORNE SECTIONABLE INTERRUPTIBLE TERMINAL BLOCK
	S	CONTACT DE POSITION NO MAKE CONTACT OF LIMIT SWITCH		T	ENROULEMENT DE TRANFORMATEUR DE PUISSANCE - MULTIFILAIRE POWER TRANSFORMER WINDING - TRIPOLAR DRAWING		X	BORNE FUSIBLE FUSE CARIER TERMINAL BLOCK
	S	CONTACT DE POSITION NF BREAK CONTACT OF LIMIT SWITCH		T	ENROULEMENT DE TRANFORMATEUR DE PUISSANCE - MULTIFILAIRE POWER TRANSFORMER WINDING - TRIPOLAR DRAWING		X	BORNE DIODE DIODE TERMINAL BLOCK
	S	COMMUTATEUR UNIPOLAIRE A N DIRECTIONS SINGLE POLE N POSITIONS SWITCH		T	TRANFORMATEUR DE PUISSANCE - UNIFILAIRE POWER TRANSFORMER - SLD		X	BORNE RESISTANCE RESISTOR TERMINAL BLOCK
	S	COMMANDE PAR POUSSOIR OPERATED BY PUSHING		T	AUTOTRANFORMATEUR DE PUISSANCE - UNIFILAIRE POWER AUTOTRANSFORMER WINDING - SLD		X	BROCHE MALE DE CONNECTEUR MAL CONNECTOR PIN
	S	COMMANDE PAR TIRETTE OPERATED BY PULLING		T	TRANSFORMATEUR D'ISOLEMENT ISOLATING TRANSFORMER		X	BROCHE FEMELLE DE CONNECTEUR FEMALE CONNECTOR PIN
	S	COMMANDE ROTATIVE OPERATED BY TURNING						
	S	BOUTON POUSSOIR COUP DE POING EMERGENCY SWITCH						

The technical information contained in this document is the exclusive property of Schneider Electric Industries S.A.S and cannot be used or disclosed to third parties of any kind without its written consent. Only those drawings and diagrams marked "certified" are valid for execution. All devices shown in the diagrams are in open position, drawn out with operating mechanism discharged and all power sources off.

Les informations techniques contenues dans ce document sont la propriete exclusive de Schneider Electric Industries S.A.S et ne peuvent etre utilisees ou divulguees a des tiers quels qu'ils soient sans son accord ecrit. Seuls nous engagent ceux des documents marques "certifie". Les appareils representes sur ce schéma sont en position ouvert - désarmés - débrochés - toutes sources coupées.

Ind. Rev	Date Date			Ind. Rev	Date Date		
00	11/03/2010	Edition originale / First issue					
		Modification / Modification	Archiv. Micro-filmed			Modification / Modification	Archiv. Micro-filmed

LEGENDE SYMBOLES
N°2
-
LEGEND OF SYMBOLS
N°2

MONITORING
PHOTOVOLTAIQUE
LES MEES 2

Schneider Electric

Projet - No commande Project - Order No.	Indice Rev	Folio Sheet
0298085 3 FPVTB0024	00	011

LE REPERAGE DES APPAREILS EST CONFORME A LA NORME CEI. ADDITION DE 4 BLOCS DE CARACTERES

= ANN	+ AANN	- AA*N*N	: CC*C*
bloc 1*	bloc 2	bloc 3	bloc 4

A = Alphabétique
N = Numérique
C = Alphanumérique
* = facultatif

Ex : =D01 +AB01 -KA1 :13

- :13 — repère du N° de borne
- -KA1 — repère du matériel (racine et n° d'ordre)
- +AB01 — repère de l'emplacement physiquel (zone ; localisation)
- =D01 — repère essentiel (ensemble ou fonction)

bloc 1 =ANN "=" symbole distinctif repère essentiel

Repère principal caractérisant chaque subdivision importante d'une installation ou ensemble (fonctionnel). Il est facultatif.
Le 1° caractère est choisi dans la "TABLE 1.
Cette table donne les lettres repères des niveaux de tension et des fonctions non spécifiques à une travée ou un niveau de tension.

bloc 2 +AANN "+" symbole distinctif repère de l'emplacement physique

Repère de l'adresse physique du matériel.
Repère de l'équipement qui contient le matériel (choix des deux premiers caractères dans la "TABLE 2").

bloc 3 -AA*N*N "-" symbole distinctif repère matériel

Repère complet du nom de l'appareil. La première lettre indique la fonction générale de l'appareil. Choix "TABLE 3".

bloc 4 :CC*C* ":" symbole distinctif repère du N° de borne

Repère composé indifféremment de lettres ou de chiffres.

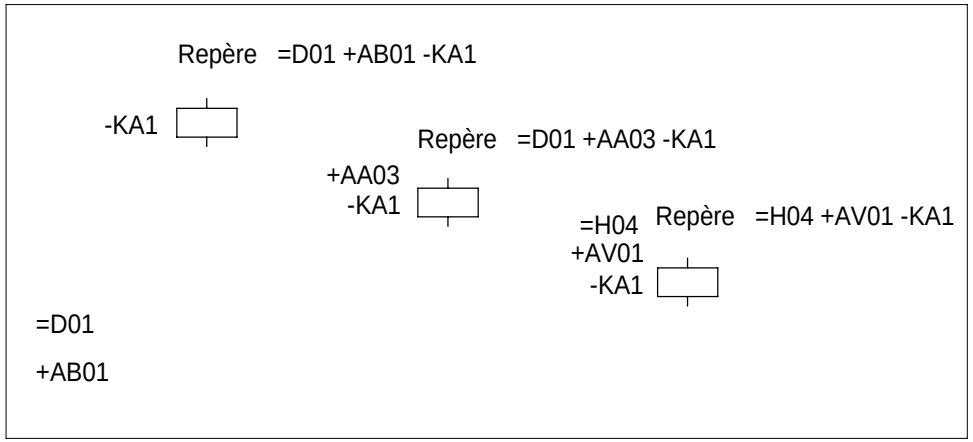

ACCORDING TO STANDARD, MARKING OF EQUIPMENTS IS MADE WITH 4 BLOCKS OF CHARACTERS

= ANN	+ AANN	- AA*N*N	: CC*C*
block 1*	block 2	block 3	block 4

A = Alphabetic
N = Numeric
C = Alphanumeric
* = optional

Ex : =D01 +AB01 -KA1 :13

- :13 — terminal designation
- -KA1 — identification of item (root & sequence N°)
- +AB01 — location of item (zone ; location)
- =D01 — higher-level designation (set or function)

block 1 =ANN "=" distinctive symbol higher level designation

Item designation for any major part of plant or function. Optional.
First character is given by "TABLE 1".
This table gives codes for voltage levels and for no attached functions to a particular bay or voltage level.

block 2 +AANN "+" distinctive symbol location of item

Designation for location item.
Indicates equipment wich conttains the item (choice of the 2 first characters "TABLE 2").

block 3 -AA*N*N "-" distinctive symbol identification of item

Complete designation of item identification. 1st character indicates general function of item. Choice "TABLE 3".

block 4 :CC*C* ":" distinctive symbol terminal designation

Designation composed of letters or numbers.

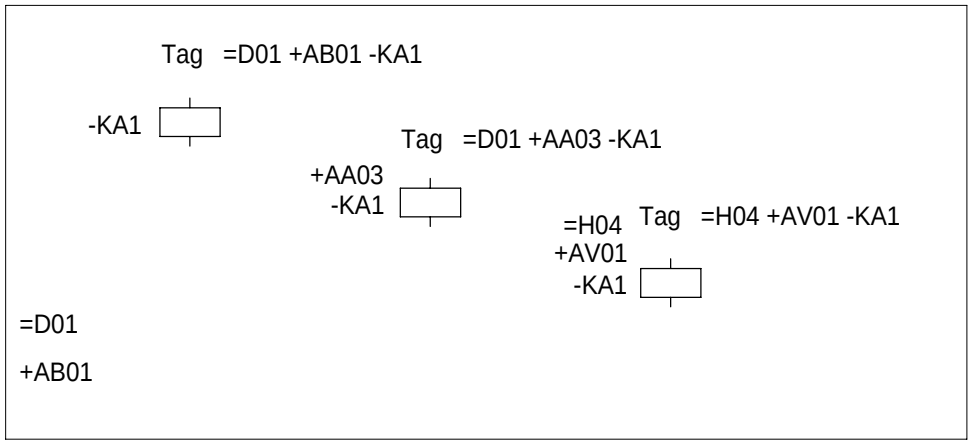

The technical information contained in this document is the exclusive property of Schneider Electric Industries S.A.S and cannot be used or disclosed to third parties of any kind without its written consent. Only those drawings and diagrams in which the equipment is shown in open position, drawn out with operating mechanism discharged and all power sources off.

Les informations techniques contenues dans ce document sont la proprietе exclusive de Schneider Electric Industries S.A.S et ne peuvent etre utilisees ou divulguees a des tiers quels qu'ils soient sans son accord ecrit. Seuls nous engagent pour ce schéma les appareils en place et dans la position ouverte - chariots en position retirée - toutes alimentations sur ce schéma sont en position ouvert - désarmés - débrochés - toutes sources coupées.

Ind. Rev	Date Date		Archiv. Micro-filmed	Ind. Rev	Date Date	Modification / Modification	Archiv. Micro-filmed
00	11/03/2010	Edition originale / First issue					

PRINCIPE DE REPERAGE
-
PRINCIPE OF MARKING

MONITORING
PHOTOVOLTAIQUE
LES MEES 2

Schneider Electric

0298085 3

Projet - No commande Project - Order No.	Indice Rev	Folio Sheet
FPVTB0024	00	012

A3 suite - 11/2006

NIVEAUX DE TENSION

LETTRES	TENSIONS
B	> 420kV
C	380 à 419kV
D	220 à 379kV
E	110 à 219kV
F	60 à 109kV
G	45 à 59kV
H	30 à 44kV
J	20 à 29kV
K	10 à 19kV
L	6 à 9kV
M	1 à 5kV
N0	500 - 999VCA
N1	300 - 499VCA
N2	50 - 299VCA
N3	< 49VCA
N5	> 250VCC
N6	150 - 249VCC
N7	50 - 149VCC
N8	25 - 49VCC
N9	< 24VCC

FONCTIONS NON SPECIFIQUES A UNE TRAVEE OU A UN NIVEAU DE TENSION

LETTRES	FONCTIONS
Q	MESURE - COMPTAGE - ENREGISTREMENT
R	PROTECTIONS
S	ECLAIRAGE - CLIMATISATION - INSTAL DOMESTIQUE
T	TRANSFORMATEUR
U	COMMUNS - TRANCHE GENERALE
V	
W	INTERFACES
X	CONSIGNATEURS - OSCILLOPERTURBOGRAPHE
Y	SYSTEME TELECOMMUNICATION
Z	CABLE

Le numéro de la travée est donné par deux chiffres caractéristiques de 01 à 99.
Les chiffres "00" sont utilisés pour les équipements communs à un niveau de tension et plusieurs travées.

ex : =E00, repère essentiel de l'ensemble fonctionnel commun à toutes les travées 132kV.
+E00.AB01, armoire de relayage N° 1 (protection barre)

EXEMPLES : +E04 Indique que l'emplacement appartient en totalité à la travée 110kV N° 04
=C05 Indique la travée 400kV N° 05
=R01 Indique l'ensemble fonctionnel "PROTECTION INCENDIE" N° 01

LEVEL VOLTAGE

LETTRES	VOLTAGE
B	> 420kV
C	380 à 419kV
D	220 à 379kV
E	110 à 219kV
F	60 à 109kV
G	45 à 59kV
H	30 à 44kV
J	20 à 29kV
K	10 à 19kV
L	6 à 9kV
M	1 à 5kV
N0	500 - 999VAC
N1	300 - 499VAC
N2	50 - 299VAC
N3	< 49VAC
N5	> 250VDC
N6	150 - 249VDC
N7	50 - 149VDC
N8	25 - 49VDC
N9	< 24VDC

NO ATTACHED FUNCTIONS TO A PARTICULAR BAY OR A VOLTAGE LEVEL

LETTRES	VOLTAGE
Q	MEASURING - RECORDING - METERING
R	PROTECTIONS
S	LIGHTING, AIR CONDITIONING, DOMESTIC
T	TRANSFORMER
U	COMMONS
V	
W	INTERFACES
X	EVENTS & FAULT RECORDER, SUPERVISION
Y	TELECOMMUNICATION SYSTEM, ALARMS STATUS
Z	CABLE

Bay number is given by two figures from 01 to 99.
Figures "00" are used for common equipment to a voltage level and several bays

eg ; =E00, higher level of designation 132kV busbar
+E00, AB01, 132kV common relaying cubicle N° 1 (busbar protection)

EXAMPLES : +E04 Indicates that the localisation is fully attached to bay 110kV N° 04
=C05 Indicates bay 400kV N° 05
=R01 Indicates the function "FIRE PROTECTION" N° 01

The technical information contained in this document is the exclusive property of Schneider Electric Industries S.A.S and cannot be used or disclosed to third parties of any kind without its written consent. Only those drawings and diagrams marked "certified" are valid. Before any work on equipment, ensure that all power sources are in open position, drawn out with operating mechanism discharged and all power sources off.

Les informations techniques contenues dans ce document sont la propriete exclusive de Schneider Electric Industries S.A.S et ne peuvent etre utilisees ou divulguees a des tiers quels qu'ils soient sans son accord ecrit. Seuls nous engagent pour ce document, les plans et schemas "certifies". Avant toute intervention, mettre hors tension et en position ouvert - désarmés - débrochés - toutes sources coupées.

Ind. Rev	Date Date	Modification / Modification	Archiv. Micro-filmed	Ind. Rev	Date Date	Modification / Modification	Archiv. Micro-filmed
00	11/03/2010	Edition originale / First issue					

REPERE ESSENTIEL
- TABLE 1 -
HIGHER-LEVEL DESIGNATION

MONITORING
PHOTOVOLTAIQUE
LES MEES 2

Schneider Electric

02980853

Projet - No commande Project - Order No.	Indice Rev	Folio Sheet
FPVTB0024	00	013

A3 suite - 11/2006

CODE	DESIGNATION
AC	Tableau de commande et protection Control and relay board
AD	Tableau de comptage - mesure Metering - Measuring board
AE	Armoire enregistreur de pertubations Fault recorder cubicle
AF	Armoire de travée Marshalling kiosk
AG	Coffret intensité Current box
AH	Coffret tension Voltage box
AJ	Armoire - coffret d'éclairage Lighting cubicle - box
AL	Armoire monitoring de livraison (PDL) Monitoring delivery board (PDL)
AM	Coffret auxiliaires transformateur Transformer auxiliaries box
AN	Coffret régleur transformateur On load tap changer box
AO	Armoire / coffret synchro Synchro panel
AP	Armoire monitoring de transformation (PTR) Monitoring transformer board (PTR)

CODE	DESIGNATION
AQ	Armoire contrôle et régulation tension du transformateur Transformer auto voltage regulation cubicle
AS	Armoire auxiliaires courant alternatif AC low voltage auxiliaries cubicle
AT	Armoire auxiliaires courant continu DC low voltage auxiliaries cubicle
AU	Armoire auxiliaires groupe de secours Emergency generator auxiliaries cubicle
AV	Caisson-coffret BT des cellules MT MV SWGR low voltage cubicle-box
AW	Armoire des auxiliaires disjoncteur Circuit breaker auxiliaries cubicle
AX	Armoire des auxiliaires sectionneur Disconnecting switch auxiliaries cubicle

The technical information contained in this document is the exclusive property of Schneider Electric Industries S.A.S and cannot be used or disclosed to third parties of any kind without its written consent. Only those drawings and diagrams marked "for construction" are to be used for wiring purposes. All devices shown in this diagram are in open position, drawn out with operating mechanism discharged and all power sources off.

Les informations techniques contenues dans ce document sont la propriete exclusive de Schneider Electric Industries S.A.S et ne peuvent etre utilisees ou divulguees a des tiers quels qu'ils soient sans son accord ecrit. Seuls nous engagent pour execution, les plans annotes "a construire". Les appareils representes sur ce schéma sont en position ouvert - désarmés - débrochés - toutes sources coupées.

Ind. Rev	Date Date		Archiv. Micro-filmed	Ind. Rev	Date Date	Modification / Modification	Archiv. Micro-filmed
00	11/03/2010	Edition originale / First issue					

REPERE EMPLACEMENT PHYSIQUE

- TABLE 2 -

LOCATION OF ITEM

MONITORING
PHOTOVOLTAIQUE
LES MEES 2

Schneider Electric

02980853

Projet - No commande Project - Order No.	Indice Rev	Folio Sheet
FPVTB0024	00	014

CODE	DESIGNATION - (Famille de symbole) / (Family of symbol)
A	Ensemble, Sous-ensemble - (démarreur de moteur, automates) Assemblie, Subassemblie - (motor starter, programmable logic device)
B	Transducteur de grandeur non électrique en grandeur électrique - (détecteur, capteur) Transducer from non electrical to electrical quantity - (detector, sensor)
C	Condensateur Capacitor
D	Operateur binaire, Mise en mémoire, Temporisation Binary operator, Storage device delay, Delay device
E	Matériel divers - (chauffage, éclairage, divers) Miscellaneous - (heating, lighting, various)
F	Dispositif de protection - (fusible, protection, relais thermique & magnétique, relais de mesure) Protective device - (fuse, thermal & magnetic relay, measuring relay)
G	Générateur, Alimentation de puissance - (générateur, batterie) Generator, Power supply - (generator, battery)
H	Dispositif de signalisation - (signalisation) Signalling device - (signalling)
KA	Relais, Contacteur - (relais auxiliaire, contact) Relay, Contactor - (auxiliairy relay, contact)
KM	Relais, Contacteur - (contacteur de puissance, contact) Relay, Contactor - (power contactor, contact)
L	Reactance - (inductance) Reactor - (inductance)
M	Moteur Motor
N	Dispositif analogique-numérique Analogue digital device
P	Instruments de mesure - (appareil de mesure, indicateur, enregistreur) Measuring equipment - (measuring instrument)
Q	Appareil de connexion pour circuit de puissance - (disjoncteur, interrupteur, sectionneur, contacteur disj) Switching device for power circuit - (circuit breaker,switch, disconnector,circuit breaker contactor)

CODE	DESIGNATION - (Famille de symbole) / (Family of symbol)
R	Résistance - (résistance, shunt) Resistor - (resistor, shunt)
S	Appareil de connexion pour circuit de conduite, Selecteur - (bouton, commutateur,fin de course) Switching device for control, Circuit-selector - (button, turn switch, limit switch)
T	Transformateur Transformer
U	Transducteur, Convertisseur Transducer, Converter
V	Semiconducteur Semiconductor
W	Conducteur - Câble Conductor - Cable
X	Bornes - (prise de courant, répartiteur, borne) Terminals - (plug-in soket, distributor, terminal)
Y	Appareil mécanique actionné électriquement - (frein, électrovane) Electrical operated mechanical device - (brake, electrovalve)
Z	Régulateur, Filtre, Correcteur Regulator, Filter, Compandor

The technical information contained in this document is the exclusive property of Schneider Electric Industries S.A.S and cannot be used or disclosed to third parties of any kind without its written consent. Only those drawings and diagrams marked "Certified" are to be used for building purposes. All devices shown in these drawings are in open position, drawn out with operating mechanism discharged and all power sources off.

Les informations techniques contenues dans ce document sont la propriete exclusive de Schneider Electric Industries S.A.S et ne peuvent etre utilisees ou divulguees a des tiers quels qu'ils soient sans son accord ecrit. Seuls nous engagent pour le secteur, les plans marqués "certifié". Les appareils représentés sur ce schéma sont en position ouvert - désarmés - débrochés - toutes sources coupées.

Ind. Rev	Date Date	Modification / Modification	Archiv. Micro-filmed	Ind. Rev	Date Date	Modification / Modification	Archiv. Micro-filmed
00	11/03/2010	Edition originale / First issue					

REPERAGE MATERIEL

- TABLE 3 -

IDENTIFICATION ITEM

MONITORING
PHOTOVOLTAIQUE
LES MEES 2

Schneider Electric

Projet - No commande Project - Order No.	Indice Rev	Folio Sheet
0298085 3 FPVTB0024	00	015

A3 suite - 11/2006

The technical information contained in this document is the exclusive property of Schneider Electric Industries S.A.S and cannot be used or disclosed to third parties of any kind without its written consent. Only those drawings and diagrams marked "certified" or "approved" may be used for manufacturing purposes. All devices shown in this diagram are in open position, drawn out with operating mechanism discharged and all power sources off.

Les informations techniques contenues dans ce document sont la propriete exclusive de Schneider Electric Industries S.A.S et ne peuvent etre utilisees ou divulguees a des tiers quels qu'ils soient sans son accord ecrit. Seuls nous engagent pour ce schéma sont en position ouvert - désarmés - débrochés - toutes sources coupées.

ETIQUETTE A
COLLEE A L'INTERIEUR DE LA PORTE
EN BAS COTE GAUCHE

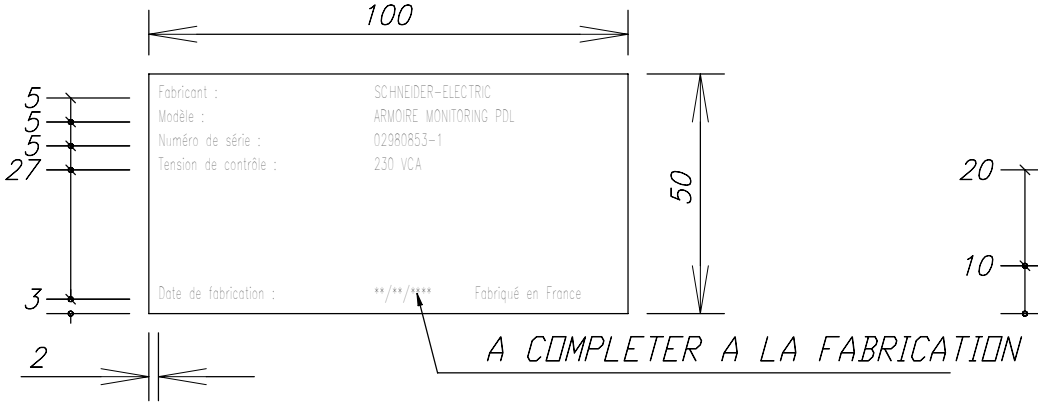

ETIQUETTE B

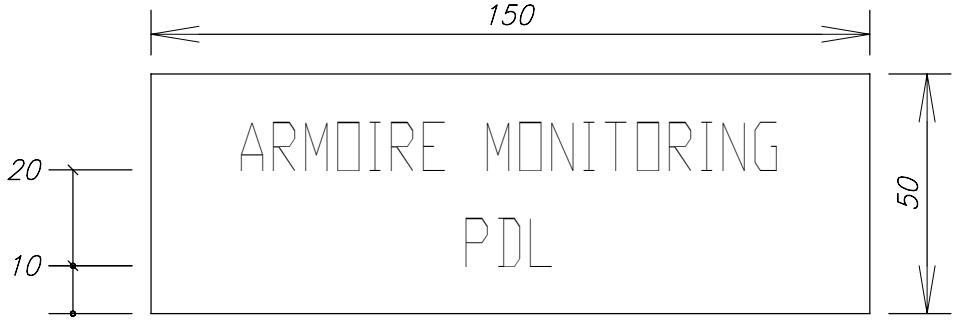

PLAQUE DILOPHANE GRAVEE AUTO-ADHESIVE
ECRITURE NOIRE SUR FOND BLANC
HAUTEUR DES LETTRES : 2.5 mm
CARACTERES : HELVETICA-NARROW

PLAQUE DILOPHANE GRAVEE AUTO-ADHESIVE
ECRITURE NOIRE SUR FOND BLANC
HAUTEUR DES LETTRES : 10 mm
CARACTERES : HELVETICA-NARROW

Ind. Rev	Date Date	Modification / Modification	Archiv. Micro-filmed	Ind. Rev	Date Date	Modification / Modification	Archiv. Micro-filmed
00	11/03/2010	Edition originale / First issue					

Marquage

NAME PLATE

MONITORING
PHOTOVOLTAIQUE
LES MEES 2

Schneider Electric

02980853

Projet - No commande Project - Order No.	Indice Rev	Folio Sheet
FPVTB0024	00	019

A3 suite - 11/2006

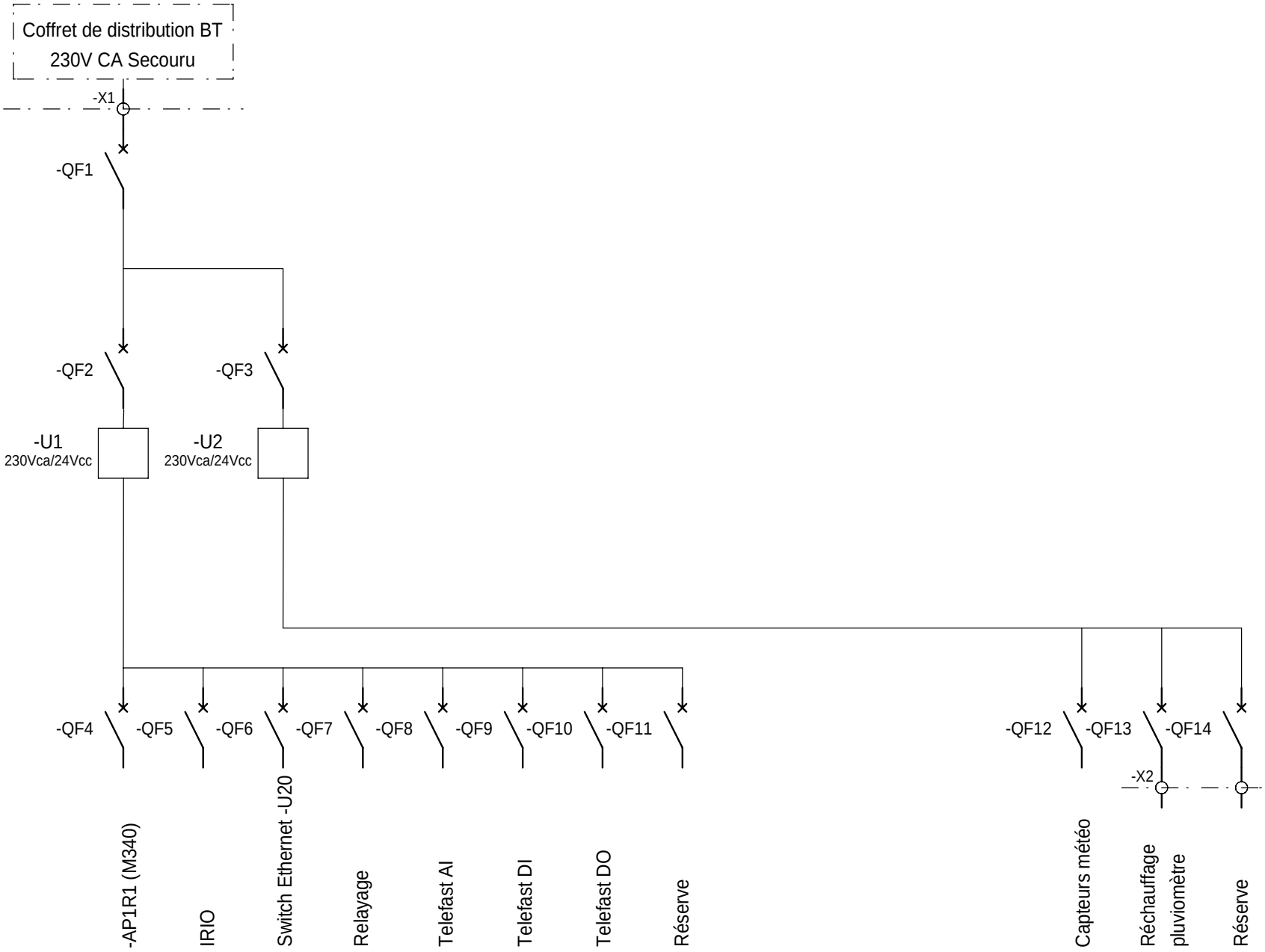

The technical information contained in this document is the exclusive property of Schneider Electric Industries S.A.S and cannot be used or disclosed to third parties of any kind without its written consent. Only those drawings and diagrams marked "certified" are considered binding for execution. All devices shown in this diagram are in open position, drawn out with operating mechanism discharged and all power sources off.

Les informations techniques contenues dans ce document sont la propriete exclusive de Schneider Electric Industries S.A.S et ne peuvent etre utilisees ou divulguees a des tiers quels qu'ils soient sans son accord ecrit. Seuls nous engagent pour execution : plans et schemas certifiés. Les appareils representés sur ce schéma sont en position ouvert - désarmés - débrochés - toutes sources coupées.

Ind. Rev	Date Date		Archiv. Micro-filmed	Ind. Rev	Date Date	Modification / Modification	Archiv. Micro-filmed
00	11/03/2010	Edition originale / First issue					

Unifilaire général de la liasse

SINGLE LINE DIAGRAM

MONITORING
PHOTOVOLTAIQUE
LES MEES 2

Schneider Electric

Projet - No commande Project - Order No.	Indice Rev	Folio Sheet
02980853 FPVTB0024	00	020

A3 suite - 11/2006

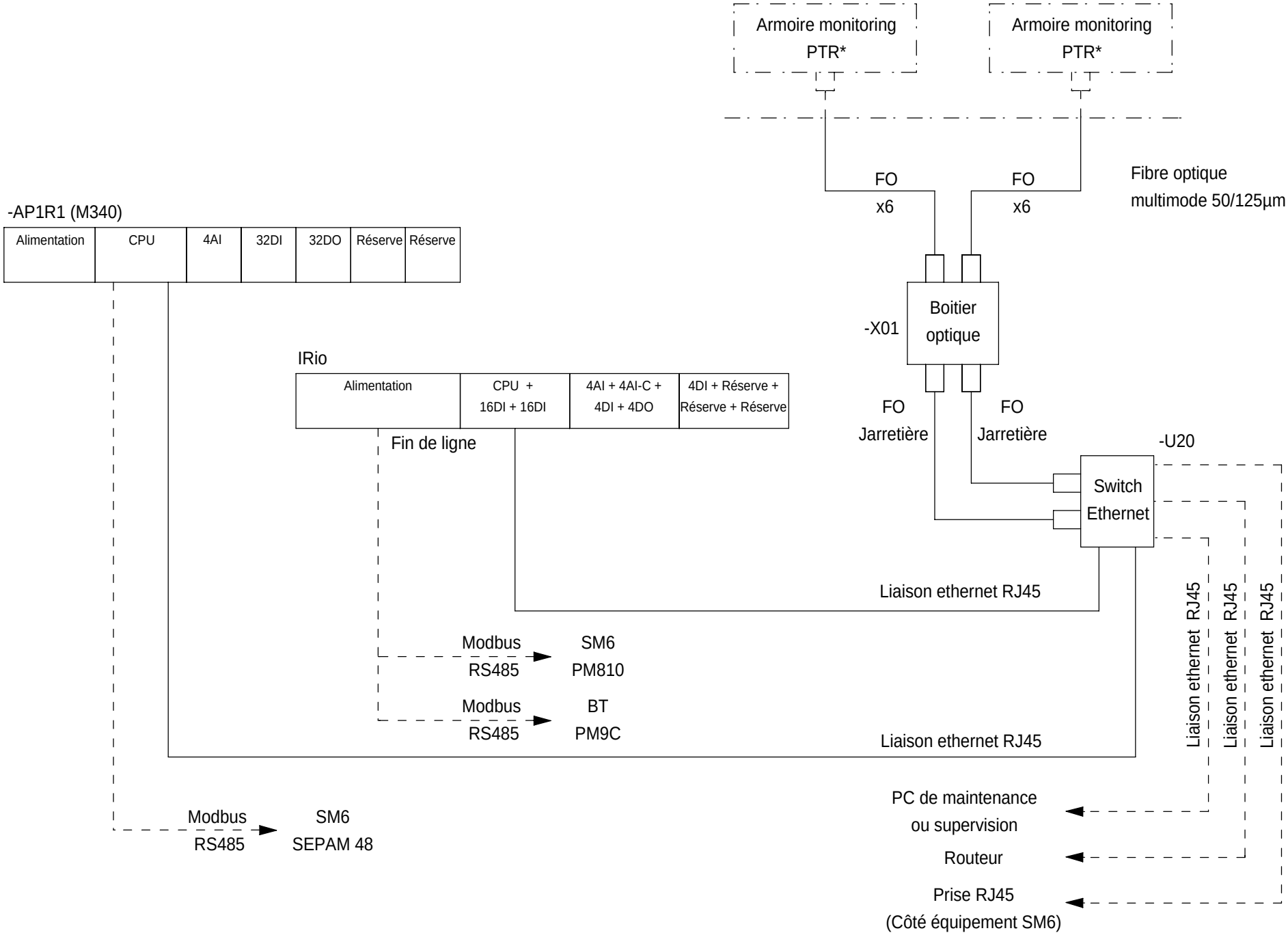

The technical information contained in this document is the exclusive property of Schneider Electric Industries S.A.S and cannot be used or disclosed to third parties of any kind without its written consent. Only those drawings and diagrams marked "certified" or "for construction" are binding for execution. All devices shown in the diagrams are in open position, drawn out with operating mechanism discharged and all power sources off.

Les informations techniques contenues dans ce document sont la propriété exclusive de Schneider Electric Industries S.A.S et ne peuvent être utilisées ou divulguées à des tiers quels qu'ils soient sans son accord écrit. Seuls nous engagent pour exécution les plans marqués "certifié" ou "pour construire". Les appareils représentés sur ce schéma sont en position ouvert - désarmés - débrochés - toutes sources coupées.

Ind. Rev	Date Date		Archiv. Micro-filmed	Ind. Rev	Date Date	Modification / Modification	Archiv. Micro-filmed
00	11/03/2010	Edition originale / First issue					

Unifilaire général de la liasse

SINGLE LINE DIAGRAM

MONITORING
PHOTOVOLTAIQUE
LES MEES 2

Schneider Electric

02980853

Projet - No commande Project - Order No.	Indice Rev	Folio Sheet
FPVTB0024	00	021

A3 suite - 11/2006

The technical information contained in this document is the exclusive property of Schneider Electric Industries S.A.S and cannot be used or disclosed to third parties of any kind without its written consent. Only those drawings and diagrams marked "for construction" or "approved for execution" may be used for the purpose of carrying out the work. All devices shown in the diagrams are in open position, drawn out with operating mechanism discharged and all power sources off.

Les informations techniques contenues dans ce document sont la propriete exclusive de Schneider Electric Industries S.A.S et ne peuvent etre utilisees ou divulguees a des tiers quels qu'ils soient sans son accord ecrit. Seuls nous engagent pour ce schéma sont en position ouvert - désarmés - débrochés - toutes sources coupées. les plans marqués "pour execution" et les plans "pour construire" et les appareils représentés sur ce schéma sont en position ouvert - désarmés - débrochés - toutes sources coupées.

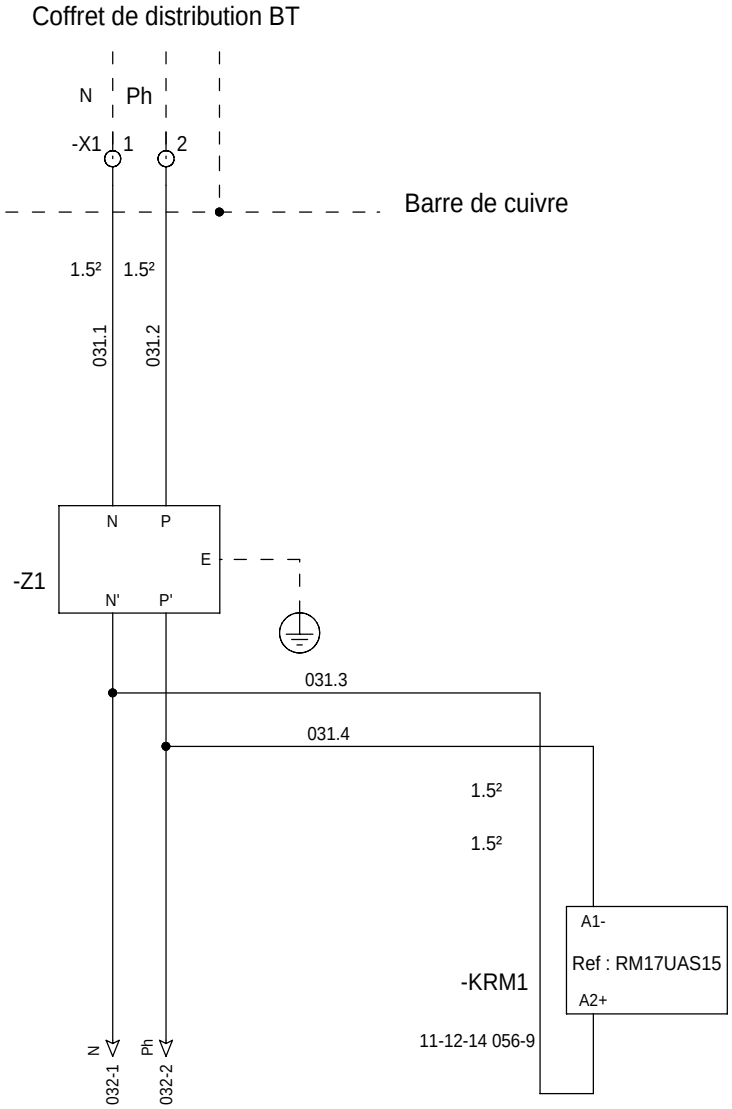

=N201
+AL01

Ind. Rev	Date Date	Modification / Modification	Archiv. Micro-filmed	Ind. Rev	Date Date	Modification / Modification	Archiv. Micro-filmed
00	11/03/2010	Edition originale / First issue					

Distribution des polarités

POWER SUPPLY

MONITORING
PHOTOVOLTAIQUE
LES MEES 2

Schneider Electric

02980853

Projet - No commande Project - Order No.	Indice Rev	Folio Sheet
FPVTB0024	00	031

A3 suite - 01/2008

The technical information contained in this document is the exclusive property of Schneider Electric Industries S.A.S and cannot be used or disclosed to third parties of any kind without its written consent. Only those drawings and diagrams marked "for construction" and bearing the revision number 01 or higher are to be used for execution. All devices shown in the diagrams are in open position, drawn out with operating mechanism discharged and all power sources off.

Les informations techniques contenues dans ce document sont la propriete exclusive de Schneider Electric Industries S.A.S et ne peuvent etre utilisees ou divulguees a des tiers quels qu'ils soient sans son accord ecrit. Seuls nous engagent pour execution les plans et schemas marqués "pour construction" et de version 01 ou ultérieure sur ce schéma sont en position ouvert - désarmés - débrochés - toutes sources coupées.

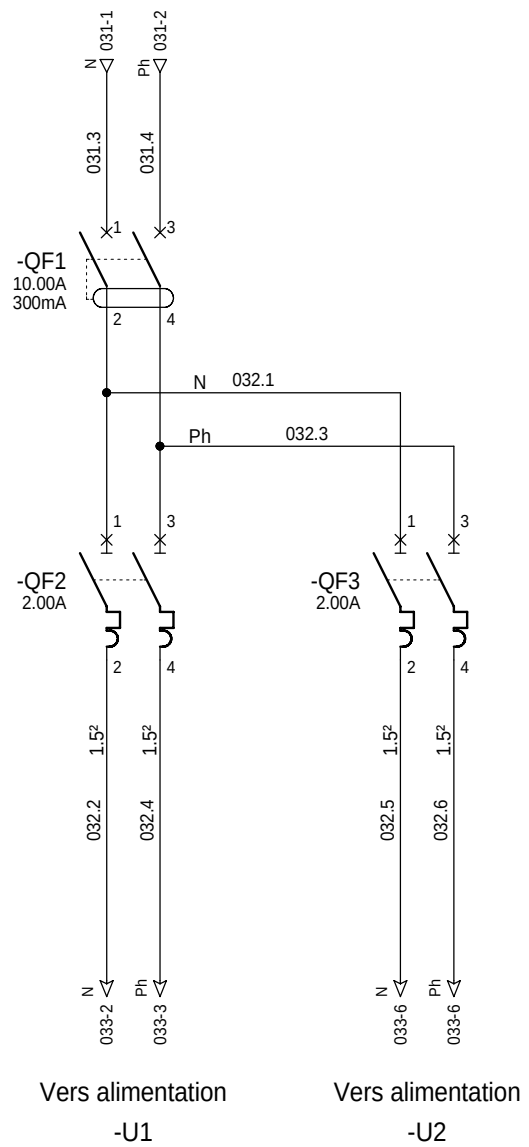

=N201
+AL01

Ind. Rev	Date Date	Modification / Modification	Archiv. Micro-filmed	Ind. Rev	Date Date	Modification / Modification	Archiv. Micro-filmed
00	11/03/2010	Edition originale / First issue					

Distribution des polarités

POWER SUPPLY

MONITORING
PHOTOVOLTAIQUE
LES MEES 2

Schneider Electric

02980853

Projet - No commande Project - Order No.	Indice Rev	Folio Sheet
FPVTB0024	00	032

A3 suite - 01/2008

The technical information contained in this document is the exclusive property of Schneider Electric Industries S.A.S and cannot be used or disclosed to third parties of any kind without its written consent. Only those drawings and diagrams marked "certified" or "approved" may be used for the purpose of executing the order. All devices shown in this diagram are in open position, drawn out with operating mechanism discharged and all power sources off.

Les informations techniques contenues dans ce document sont la propriete exclusive de Schneider Electric Industries S.A.S et ne peuvent etre utilisees ou divulguees a des tiers quels qu'ils soient sans son accord ecrit. Seuls nous engagent pour un ordre ou un contrat les plans et schemas certifies ou approuves. Les appareils representes sur ce schéma sont en position ouvert - désarmés - débrochés - toutes sources coupées.

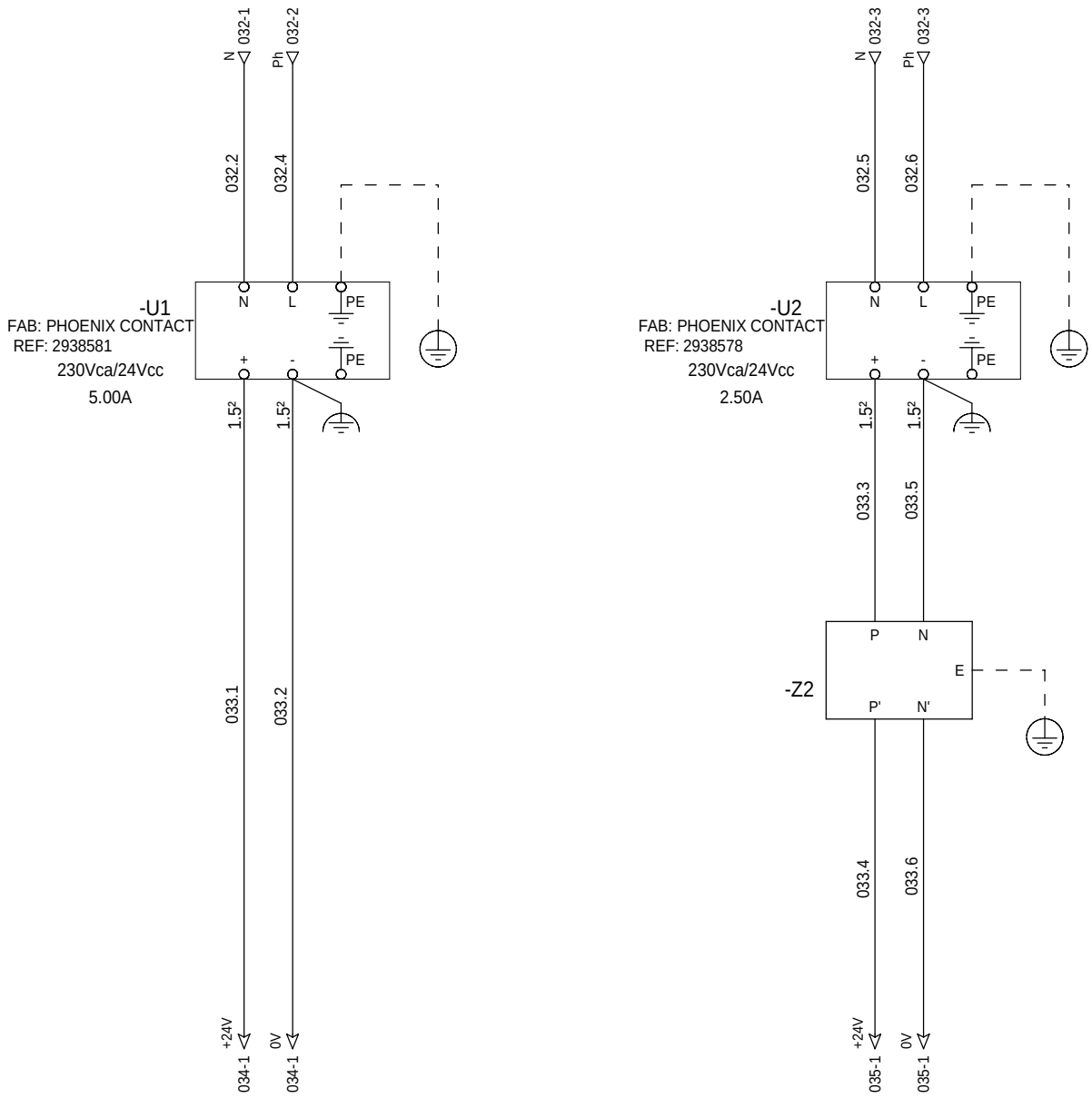

Alimentation interne

Alimentation externe

=N201
+AL01

Ind. Rev	Date Date	Modification / Modification	Archiv. Micro-filmed	Ind. Rev	Date Date	Modification / Modification	Archiv. Micro-filmed
00	11/03/2010	Edition originale / First issue					

Distribution des polarités
Module redondant

POWER SUPPLY
REDUNDANCY MODULE

MONITORING
PHOTOVOLTAIQUE
LES MEES 2

Schneider Electric

Projet - No commande Project - Order No.	Indice Rev	Folio Sheet
0298085 3 FPVTB0024	00	033

A3 suite - 01/2008

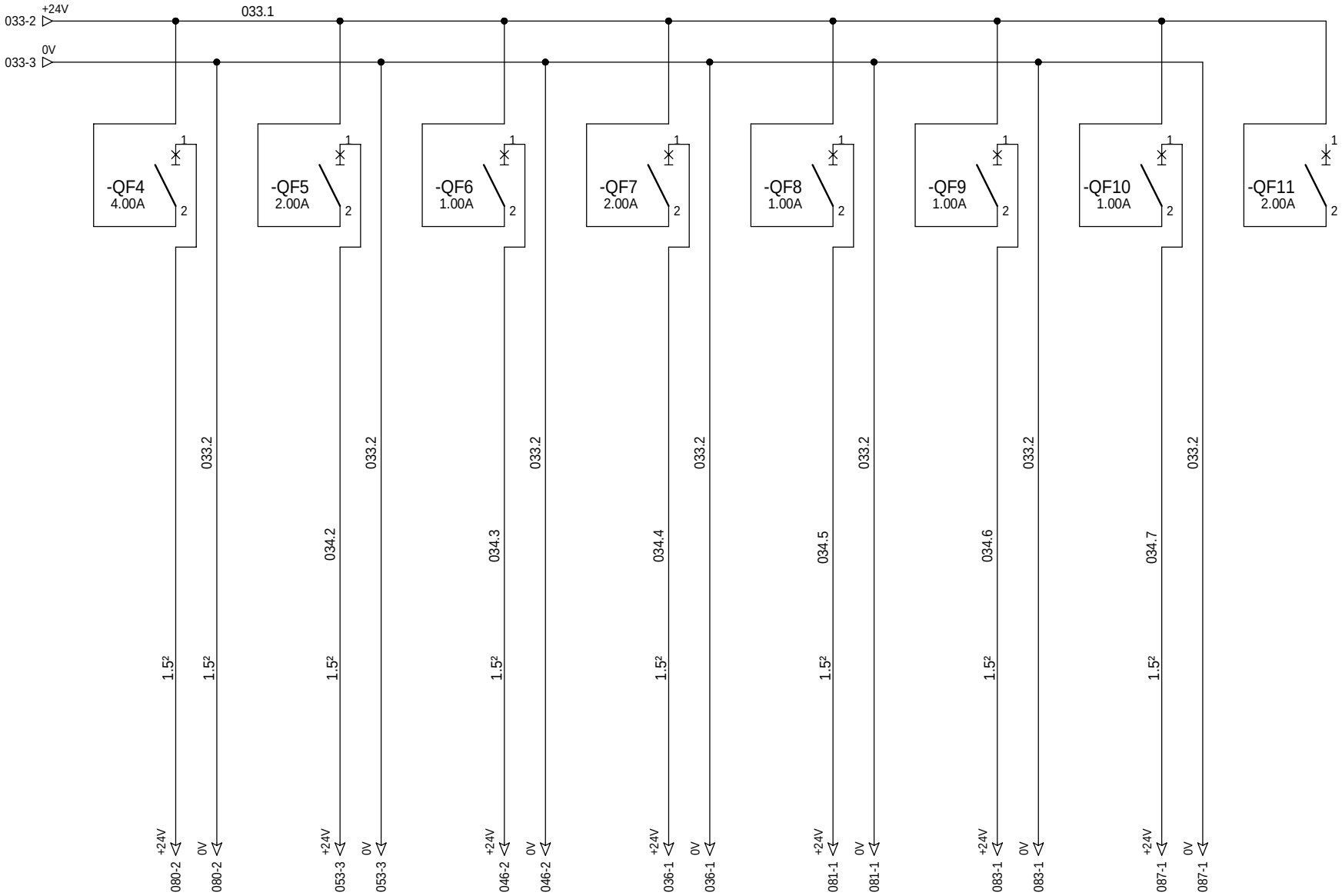

Alimentation automate 24Vcc M340	Alimentation automate 24Vcc NAPAC	Alimentation Switch -U20	Alimentation Relayage	Alimentation Telefast AI	Alimentation Telefast DI	Alimentation Telefast DO	Reserve

=N201
+AL01

The technical information contained in this document is the exclusive property of Schneider Electric Industries S.A.S and cannot be used or disclosed to third parties of any kind without its written consent. Only those drawings and diagrams marked "certified" or "for construction" are binding in execution. All devices shown in the diagrams are in open position, drawn out with operating mechanism discharged and all power sources off.

Les informations techniques contenues dans ce document sont la propriete exclusive de Schneider Electric Industries S.A.S et ne peuvent etre utilisees ou divulguees a des tiers quels qu'ils soient sans son accord ecrit. Seuls nous engagent pour le contenu, les plans et schemas annotes "a construire". Les appareils representes sur ce schéma sont en position ouvert - désarmés - débrochés - toutes sources coupées.

Ind. Rev	Date Date		Archiv. Micro-filmed	Ind. Rev	Date Date	Modification / Modification	Archiv. Micro-filmed
00	11/03/2010	Edition originale / First issue					

Distribution des polarités
24V CC

POWER SUPPLY
24V DC

MONITORING
PHOTOVOLTAIQUE
LES MEES 2

Schneider Electric

02980853

Projet - No commande Project - Order No.	Indice Rev	Folio Sheet
FPVTB0024	00	034

A3 suite - 01/2008

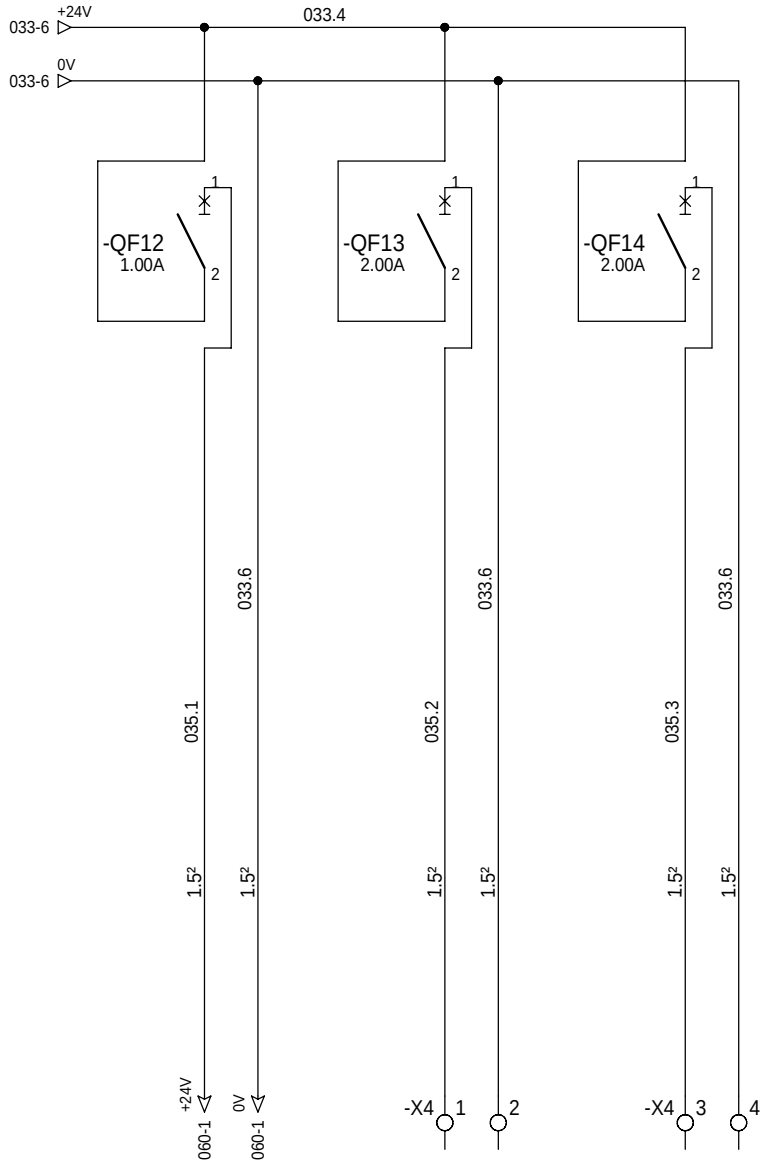

Alimentation capteurs météo

Alimentation réchauffage pluviomètre

Reserve

=N201
+AL01

The technical information contained in this document is the exclusive property of Schneider Electric Industries S.A.S and cannot be used or disclosed to third parties of any kind without its written consent. Only those drawings and diagrams marked "certified" or "approved" may be used for execution. All devices shown in the drawings are in open position, drawn out with operating mechanism discharged and all power sources off.

Les informations techniques contenues dans ce document sont la propriete exclusive de Schneider Electric Industries S.A.S et ne peuvent etre utilisees ou divulguees a des tiers quels qu'ils soient sans son accord ecrit. Seuls nous engagent pour execution les plans et schemas marques "certifie" ou "approuve". Les appareils representes sur ce schéma sont en position ouvert - désarmés - débrochés - toutes sources coupées.

Ind. Rev	Date Date	Modification / Modification	Archiv. Micro-filmed	Ind. Rev	Date Date	Modification / Modification	Archiv. Micro-filmed
00	11/03/2010	Edition originale / First issue					

Distribution des polarités
24V CC

POWER SUPPLY
24V DC

MONITORING
PHOTOVOLTAIQUE
LES MEES 2

Schneider Electric

02980853

Projet - No commande Project - Order No.	Indice Rev	Folio Sheet
FPVTB0024	00	035

The technical information contained in this document is the exclusive property of Schneider Electric Industries S.A.S and cannot be used or disclosed to third parties of any kind without its written consent. Only those drawings and diagrams marked "certified" or "approved for construction" may be used for execution. All devices shown in this diagram are in open position, drawn out with operating mechanism discharged and all power sources off.

Les informations techniques contenues dans ce document sont la propriete exclusive de Schneider Electric Industries S.A.S et ne peuvent etre utilisees ou divulguees a des tiers quels qu'ils soient sans son accord ecrit. Seuls nous engagent pour execution les plans et schemas comportant la mention "certifie" ou "approuve". Les appareils representes sur ce schéma sont en position ouvert - désarmés - débrochés - toutes sources coupées.

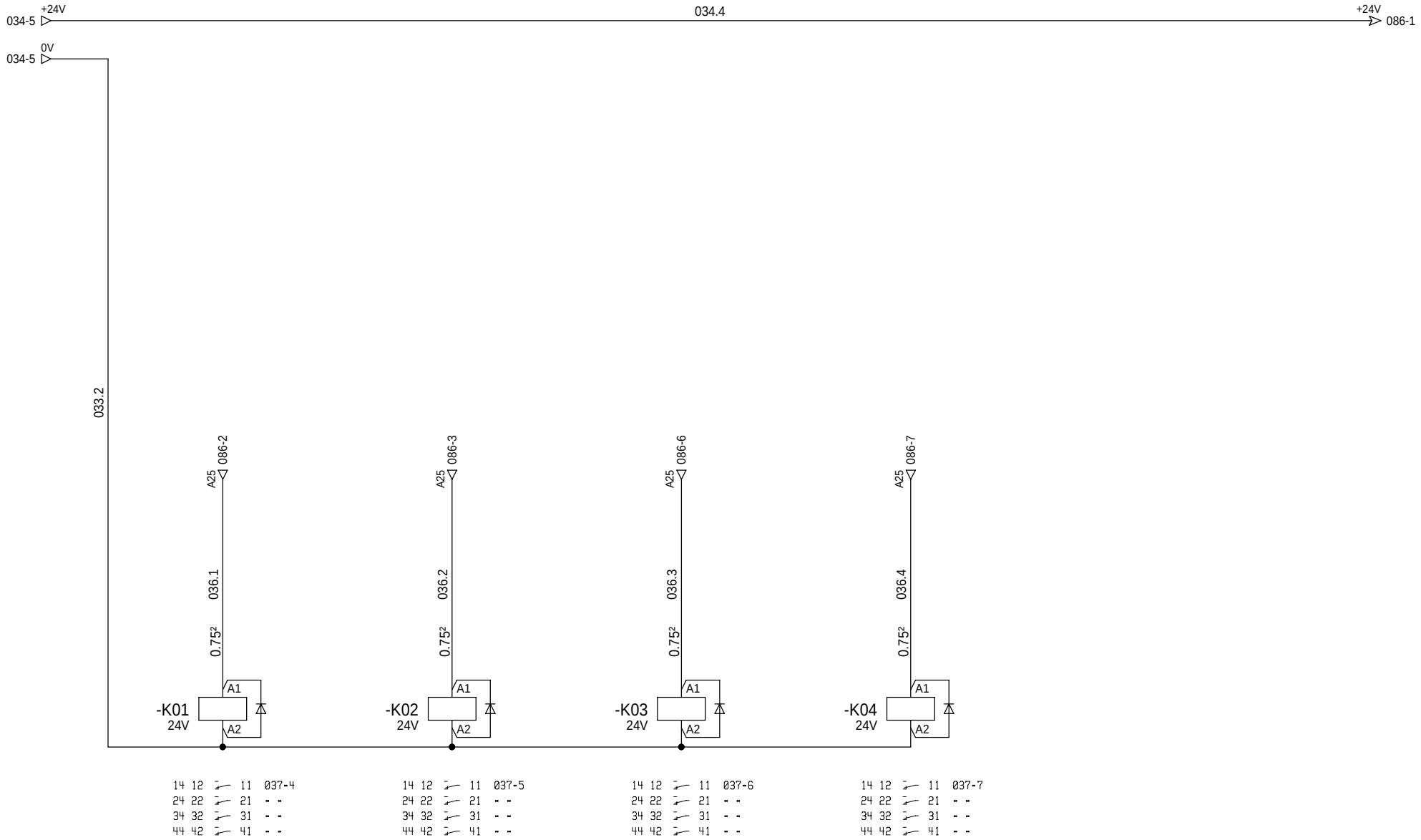

=N201
+AL01

Ind. Rev	Date Date	Modification / Modification	Archiv. Micro-filmed	Ind. Rev	Date Date	Modification / Modification	Archiv. Micro-filmed
00	11/03/2010	Edition originale / First issue					

Relayage

RELAYS

MONITORING
PHOTOVOLTAIQUE
LES MEES 2

Schneider Electric

02980853

Projet - No commande Project - Order No.	Indice Rev	Folio Sheet
FPVTB0024	00	036

A3 suite - 01/2008

The technical information contained in this document is the exclusive property of Schneider Electric Industries S.A.S and cannot be used or disclosed to third parties of any kind without its written consent. Only those drawings and diagrams marked "Certified" are valid for execution. All devices shown in this diagram are in open position, drawn out with operating mechanism discharged and all power sources off.

Les informations techniques contenues dans ce document sont la propriete exclusive de Schneider Electric Industries S.A.S et ne peuvent etre utilisees ou divulguees a des tiers quels qu'ils soient sans son accord ecrit. Seuls nous engagent pour execution, les plans certifies. Les appareils representes sur ce schéma sont en position ouvert - désarmés - débrochés - toutes sources coupées.

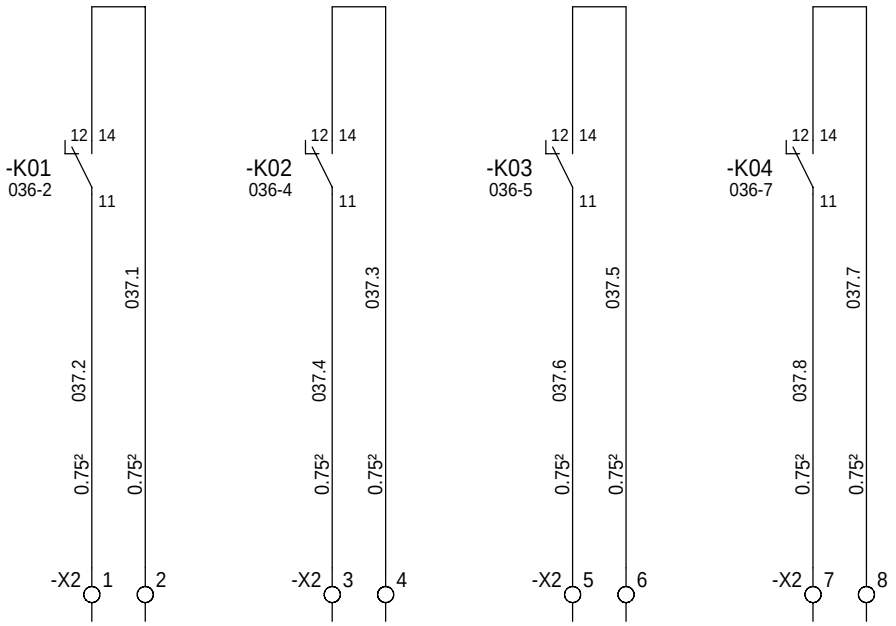

Cde ouverture SM6 IMPV1

Cde fermeture SM6 IMPV1

Cde ouverture SM6 IMPV2

Cde fermeture SM6 IMPV2

=N201
+AL01

Ind. Rev	Date Date	Modification / Modification	Archiv. Micro-filmed	Ind. Rev	Date Date	Modification / Modification	Archiv. Micro-filmed
00	11/03/2010	Edition originale / First issue					

Commande

COMMAND

MONITORING
PHOTOVOLTAIQUE
LES MEES 2

Schneider Electric

02980853

Projet - No commande Project - Order No.	Indice Rev	Folio Sheet
FPVTB0024	00	037

A3 suite - 01/2008

The technical information contained in this document is the exclusive property of Schneider Electric Industries S.A.S and cannot be used or disclosed to third parties of any kind without its written consent. Only those drawings and diagrams marked "Certified" are to be used for building purposes. All devices shown in this diagram are in open position, drawn out with operating mechanism discharged and all power sources off.

Les informations techniques contenues dans ce document sont la propriete exclusive de Schneider Electric Industries S.A.S et ne peuvent etre utilisees ou divulguees a des tiers quels qu'ils soient sans son accord ecrit. Seuls nous engagent pour ce schéma sont en position ouvert - désarmés - débrochés - toutes sources coupées. Les appareils représentés sur ce schéma sont en position ouvert, la commande, les ressorts armés, entraînement de la commande, toutes sources coupées.

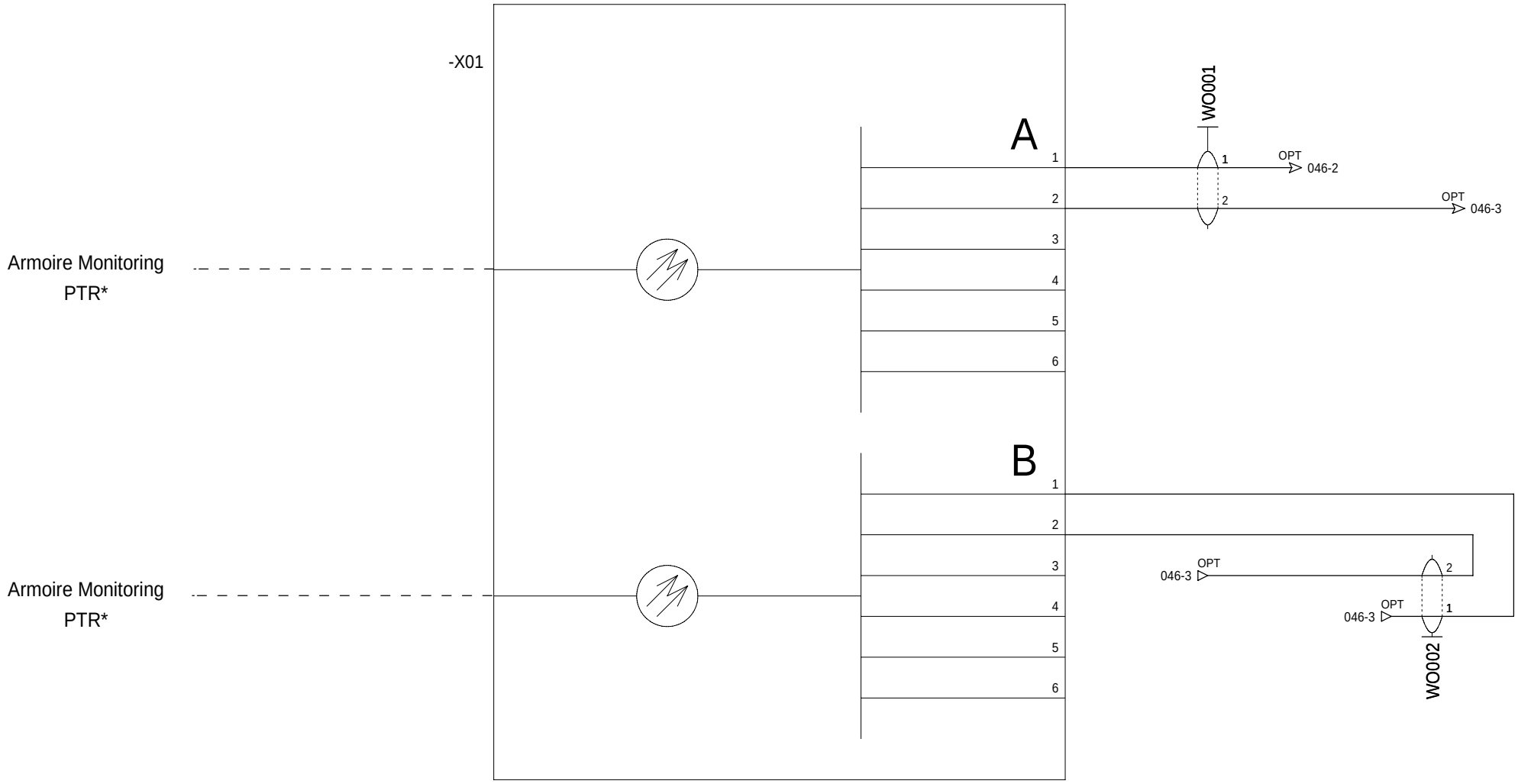

=N201
+AL01

Ind. Rev	Date Date	Modification / Modification	Archiv. Micro-filmed	Ind. Rev	Date Date	Modification / Modification	Archiv. Micro-filmed
00	11/03/2010	Edition originale / First issue					

Coffret optique
FIDGI V2

OPTICAL BOX
FIDGI V2

MONITORING
PHOTOVOLTAIQUE
LES MEES 2

Schneider Electric

02980853

Projet - No commande Project - Order No.	Indice Rev	Folio Sheet
FPVTB0024	00	045

A3 suite - 01/2008

The technical information contained in this document is the exclusive property of Schneider Electric Industries S.A.S and cannot be used or disclosed to third parties of any kind without its written consent. Only those drawings and diagrams marked "certified" or "for approval" are binding in execution. All devices shown in this diagram are in open position, drawn out with operating mechanism discharged and all power sources off.

Les informations techniques contenues dans ce document sont la propriete exclusive de Schneider Electric Industries S.A.S et ne peuvent etre utilisees ou divulguees a des tiers quels qu'ils soient sans son accord ecrit. Seuls nous engagent pour execution : plans certifies "a executer" ou "a approuver". Les appareils representes sur ce schéma sont en position ouvert - désarmés - débrochés - toutes sources coupées.

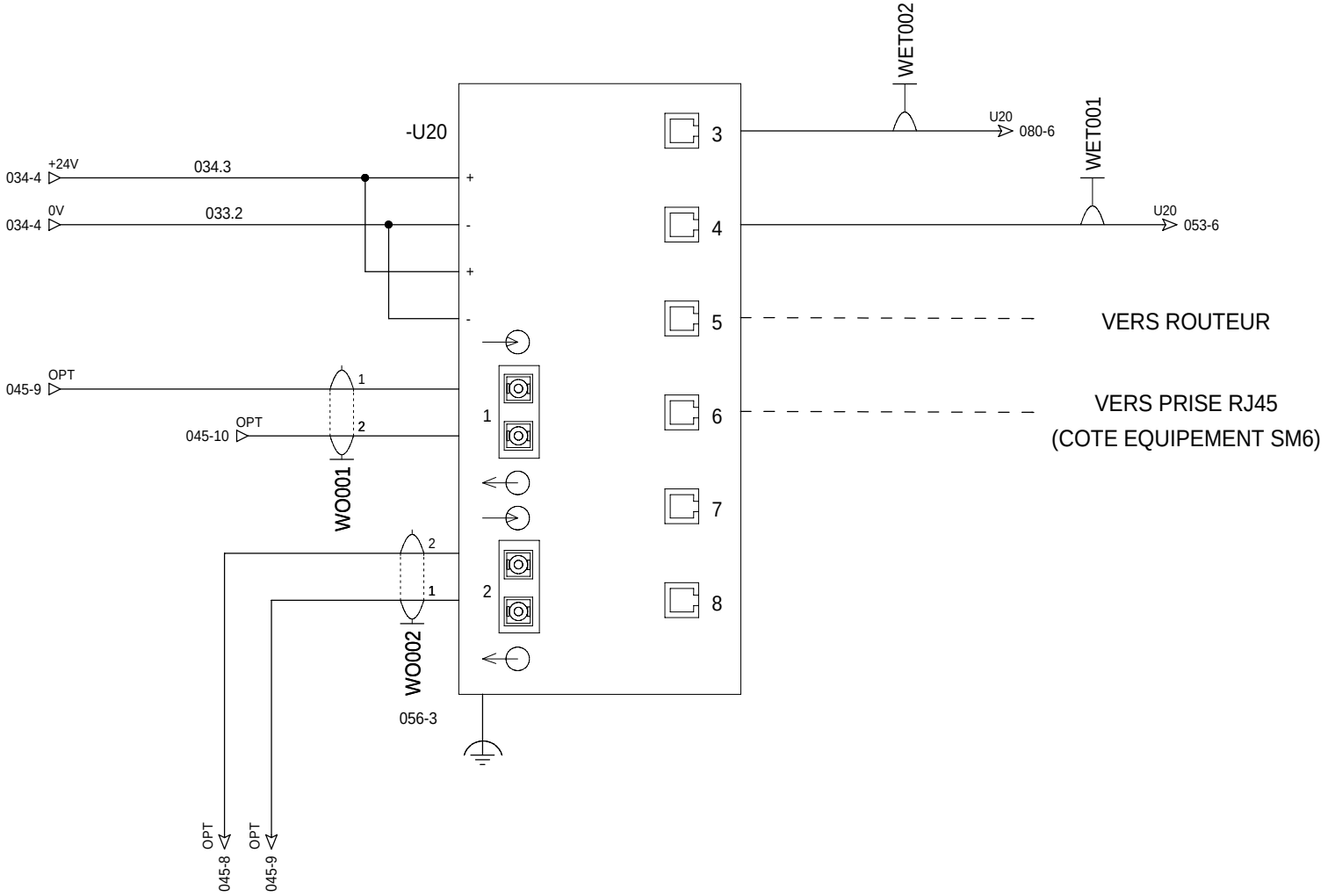

=N201
+AL01

Ind. Rev	Date Date	Modification / Modification	Archiv. Micro-filmed	Ind. Rev	Date Date	Modification / Modification	Archiv. Micro-filmed
00	11/03/2010	Edition originale / First issue					

Switch ethernet
6 PORTS 10/100 TX ET 2 PORTS 100 FX-MM

SWITCH 6TX/2FX-MM

MONITORING
PHOTOVOLTAIQUE
LES MEES 2

Schneider Electric

02980853

Projet - No commande Project - Order No.	Indice Rev	Folio Sheet
FPVTB0024	00	046

A3 suite - 01/2008

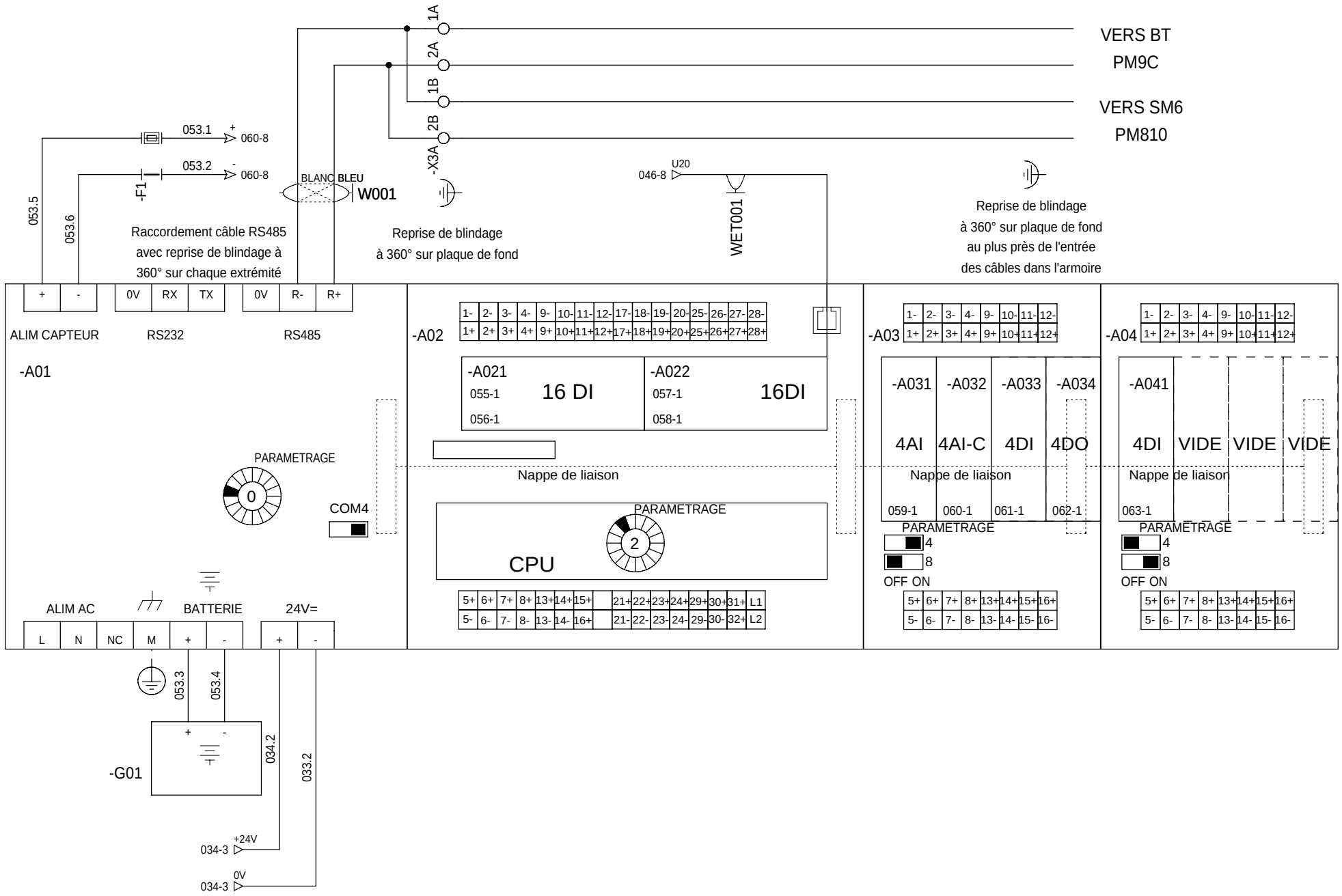

=N201
+AL01

The technical information contained in this document is the exclusive property of Schneider Electric Industries S.A.S and cannot be used or disclosed to third parties of any kind without its written consent. Only those drawings and information specifically identified in orders shall be provided to customers. All devices shown in this diagram are in open position, drawn out with operating mechanism discharged and all power sources off.

Les informations techniques contenues dans ce document sont la propriete exclusive de Schneider Electric Industries S.A.S et ne peuvent etre utilisees ou divulguees a des tiers quels qu'ils soient sans son accord ecrit. Seuls nous engagent pour ce schéma sont en position ouvert - désarmés - débrochés - toutes sources coupées.

Ind. Rev	Date Date	Modification / Modification	Archiv. Micro-filmed	Ind. Rev	Date Date	Modification / Modification	Archiv. Micro-filmed
02	31/03/2010	Modifié bornier -X3 + supprimé -R1					
00	11/03/2010	Edition originale / First issue					

API NAPAC

PLC NAPAC

MONITORING
PHOTOVOLTAIQUE
LES MEES 2

Schneider Electric

02980853

Projet - No commande Project - Order No.	Indice Rev	Folio Sheet
FPVTB0024	02	053

A3 suite - 01/2008

LOCAL BT MONITORING PORTE FERMEE	LOCAL MT PORTE EDF FERMEE	LOCAL MT EXPLOITANT PORTE FERMEE	ALARME INCENDIE	COFFRET BT DISJ. 230VAC AUX. NON PRIORITAIRE FERME	COFFRET BT DISJ. 230VAC MONITORING FERMES	COFFRET BT DISJ. 230VAC PROD PROT PV FERMES	COFFRET BT DISJ. 230VAC VIDEO ET AUTRES FERMES

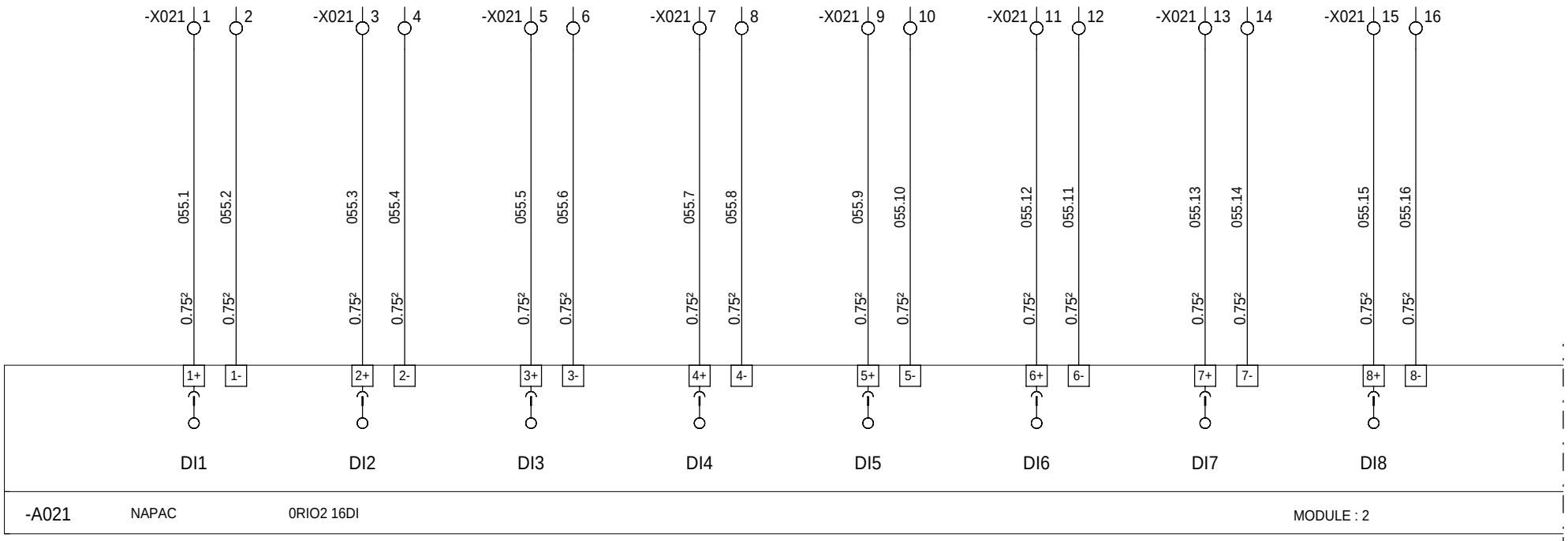

=N201
+AL01

Ind. Rev	Date Date		Archiv. Micro-filmed	Ind. Rev	Date Date	Modification / Modification	Archiv. Micro-filmed
00	11/03/2010	Edition originale / First issue					

CARTE 16 ENTREES TOR
ENTREES 1 à 8

DIGITAL INPUTS BOARD

MONITORING
PHOTOVOLTAIQUE
LES MEES 2

Schneider Electric

02980853

Projet - No commande Project - Order No.	Indice Rev	Folio Sheet
FPVTB0024	00	055

A3 suite - 01/2008

The technical information contained in this document is the exclusive property of Schneider Electric Industries S.A.S and cannot be used or disclosed to third parties of any kind without its written consent. Only those drawings and diagrams marked "Installation" or "Wiring" are intended for execution. All devices shown in the diagrams are in open position, drawn out with operating mechanism discharged and all power sources off.

Les informations techniques contenues dans ce document sont la propriete exclusive de Schneider Electric Industries S.A.S et ne peuvent etre utilisees ou divulguees a des tiers quels qu'ils soient sans son accord ecrit. Seuls nous engagent les plans et schemas d'installation et de câblage. Les appareils representes sur ce schéma sont en position ouvert - désarmés - débrochés - toutes sources coupées.

COFFRET BT BON FONCTIONNEMENT PARAFOUDRE	BON FONCTIONNEMENT SWITCH -U20	BON FONCTIONNEMENT ROUTER	BON FONCTIONNEMENT MODEM PRIMAIRE	BON FONCTIONNEMENT MODEM SECONDAIRE	BON FONCTIONNEMENT MODEM VIDEO	COMPTAGE PLUVIOMETRE	PRESENCE TENSION 230VAC MONITORING

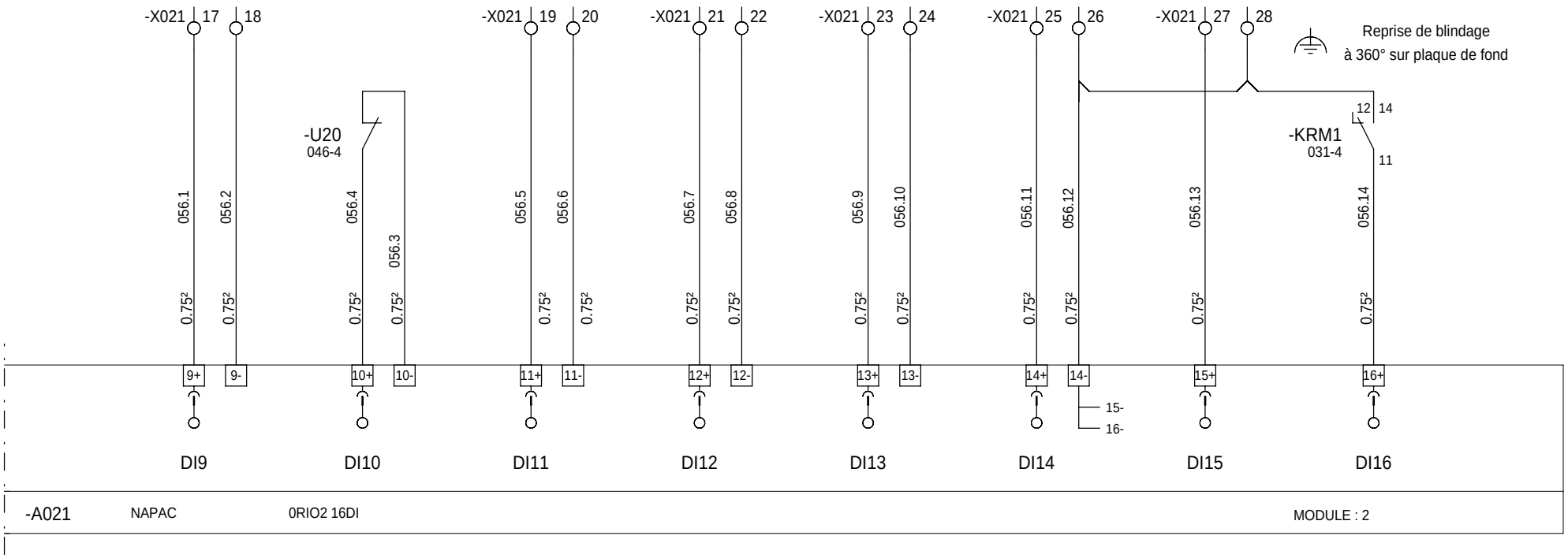

=N201
+AL01

Ind. Rev	Date Date		Archiv. Micro-filmed	Ind. Rev	Date Date	Modification / Modification	Archiv. Micro-filmed
00	11/03/2010	Edition originale / First issue					

CARTE 16 ENTREES TOR
ENTREES 9 à 16

DIGITAL INPUTS BOARD

MONITORING
PHOTOVOLTAIQUE
LES MEES 2

Schneider Electric

Projet - No commande Project - Order No.	Indice Rev	Folio Sheet
02980853 FPVTB0024	00	056

A3 suite - 01/2008

The technical information contained in this document is the exclusive property of Schneider Electric Industries S.A.S and cannot be used or disclosed to third parties of any kind without its written consent. Only those drawings and diagrams emitted after order acceptance and bearing the execution date are valid. All devices shown in the diagrams are in open position, drawn out with operating mechanism discharged and all power sources off.

Les informations techniques contenues dans ce document sont la propriete exclusive de Schneider Electric Industries S.A.S et ne peuvent etre utilisees ou divulguees a des tiers quels qu'ils soient sans son accord ecrit. Seuls nous engagent les documents emis a la commande et dont la date d'execution figure sur ce schéma sont en position ouvert - désarmés - débrochés - toutes sources coupées.

SYNTHESE DEFAUTS UPS	UPS FONCTIONNEMENT SUR BATTERIES	UPS BATTERIES FAIBLES OU TRES FAIBLES	CHARGEUR 48V SYNTHESE DEFAUT CHARGEUR	CHARGEUR 48V FONCTIONNEMENT SUR BATTERIE	CHARGEUR 48V BATTERIES FAIBLES OU TRES FAIBLES	TABLEAU SM6 IM1 EDF INTER FERME	TABLEAU SM6 IM1 EDF SECTIONNEUR TERRE FERME

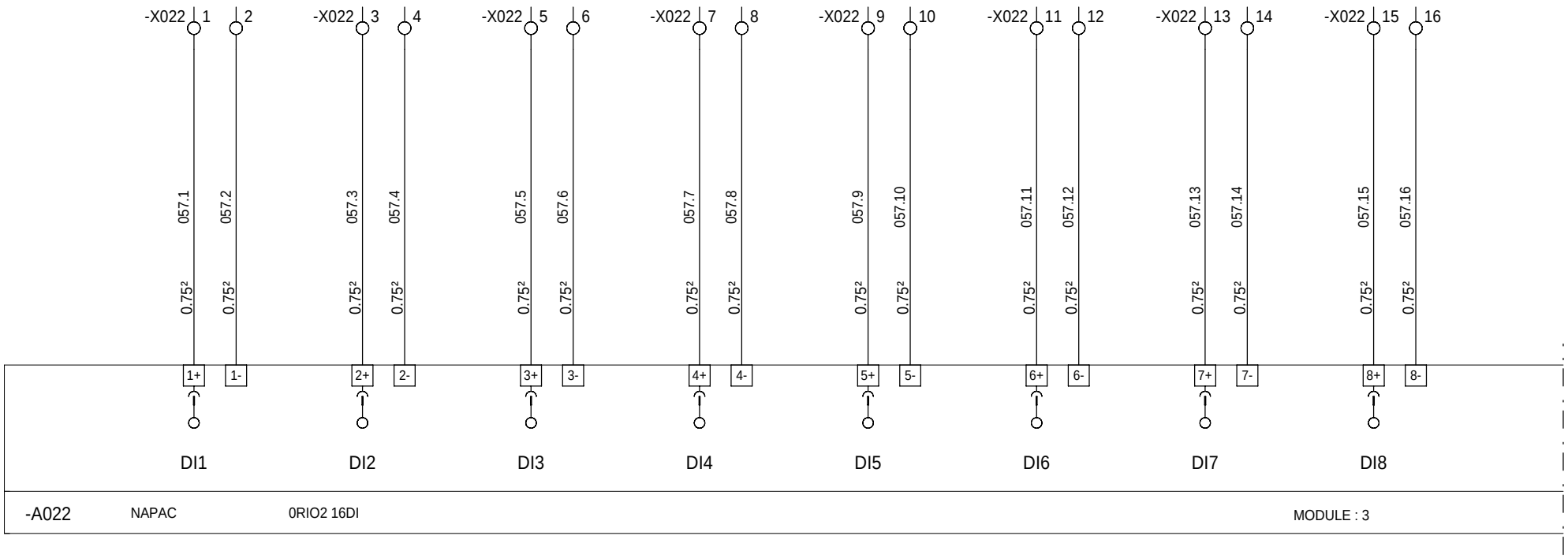

=N201
+AL01

Ind. Rev	Date Date		Archiv. Micro-filmed	Ind. Rev	Date Date	Modification / Modification	Archiv. Micro-filmed
00	11/03/2010	Edition originale / First issue					

CARTE 16 ENTREES TOR
ENTREES 1 à 8

DIGITAL INPUTS BOARD

MONITORING
PHOTOVOLTAIQUE
LES MEES 2

Schneider Electric

Projet - No commande Project - Order No.	Indice Rev	Folio Sheet
0298085 3 FPVTB0024	00	057

A3 suite - 01/2008

The technical information contained in this document is the exclusive property of Schneider Electric Industries S.A.S and cannot be used or disclosed to third parties of any kind without its written consent. Only those drawings and diagrams marked "Electrical diagram" are to be used for wiring and execution. All devices shown in the diagrams are in open position, drawn out with operating mechanism discharged and all power sources off.

Les informations techniques contenues dans ce document sont la propriete exclusive de Schneider Electric Industries S.A.S et ne peuvent etre utilisees ou divulguees a des tiers quels qu'ils soient sans son accord ecrit. Seuls nous engagent pour une execution, les plans et schemas de montage et de connexion. Les appareils representes sur ce schéma sont en position ouvert - désarmés - débrochés - toutes sources coupées.

TABLEAU SM6	TABLEAU SM6	TABLEAU SM6	TABLEAU SM6	TABLEAU SM6	TABLEAU SM6	TABLEAU SM6	TABLEAU SM6
CM COMPTAGE	CM COMPTAGE	DM2 DECOUPLAGE	DM2 DECOUPLAGE	DM2 DECOUPLAGE	QM SECTIONNEUR	QM SECTIONNEUR	QM SECTIONNEUR
FUSION FUSIBLE	DEFAUT DISJ. MESURE U	SECTIONNEUR LIGNE FERME	SECTIONNEUR TERRE FERME	CHIEN DE GARDE SEPAM OK	SECTIONNEUR LIGNE FERME	SECTIONNEUR TERRE FERME	ETAT FUSIBLE OK

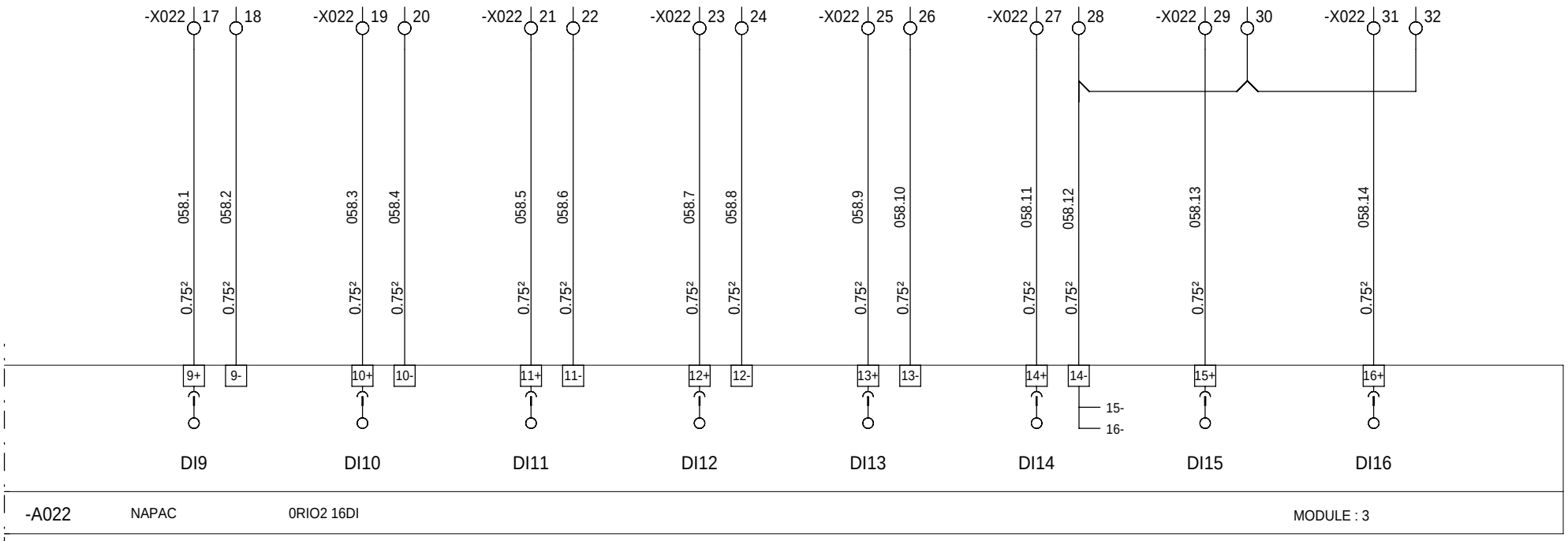

=N201
+AL01

Ind. Rev	Date Date		Archiv. Micro-filmed	Ind. Rev	Date Date	Modification / Modification	Archiv. Micro-filmed
00	11/03/2010	Edition originale / First issue					

CARTE 16 ENTREES TOR
ENTREES 9 à 16

DIGITAL INPUTS BOARD

MONITORING
PHOTOVOLTAIQUE
LES MEES 2

Schneider Electric

02980853

Projet - No commande Project - Order No.	Indice Rev	Folio Sheet
FPVTB0024	00	058

A3 suite - 01/2008

The technical information contained in this document is the exclusive property of Schneider Electric Industries S.A.S and cannot be used or disclosed to third parties of any kind without its written consent. Only those drawings and diagrams marked "Installation" are to be used for installation and wiring purposes. All devices shown in the diagrams are in open position, drawn out with operating mechanism discharged and all power sources off.

Les informations techniques contenues dans ce document sont la propriete exclusive de Schneider Electric Industries S.A.S et ne peuvent etre utilisees ou divulguees a des tiers quels qu'ils soient sans son accord ecrit. Seuls nous engagent pour une installation, les plans et schemas d'installation et de connexion. Les appareils representes sur ce schéma sont en position ouvert - désarmés - débrochés - toutes sources coupées.

TEMPERATURE INTERIEURE POSTE	TEMPERATURE EXTERIEURE POSTE (COTE OMBRE)	TEMPERATURE X RESERVE	TEMPERATURE X RESERVE

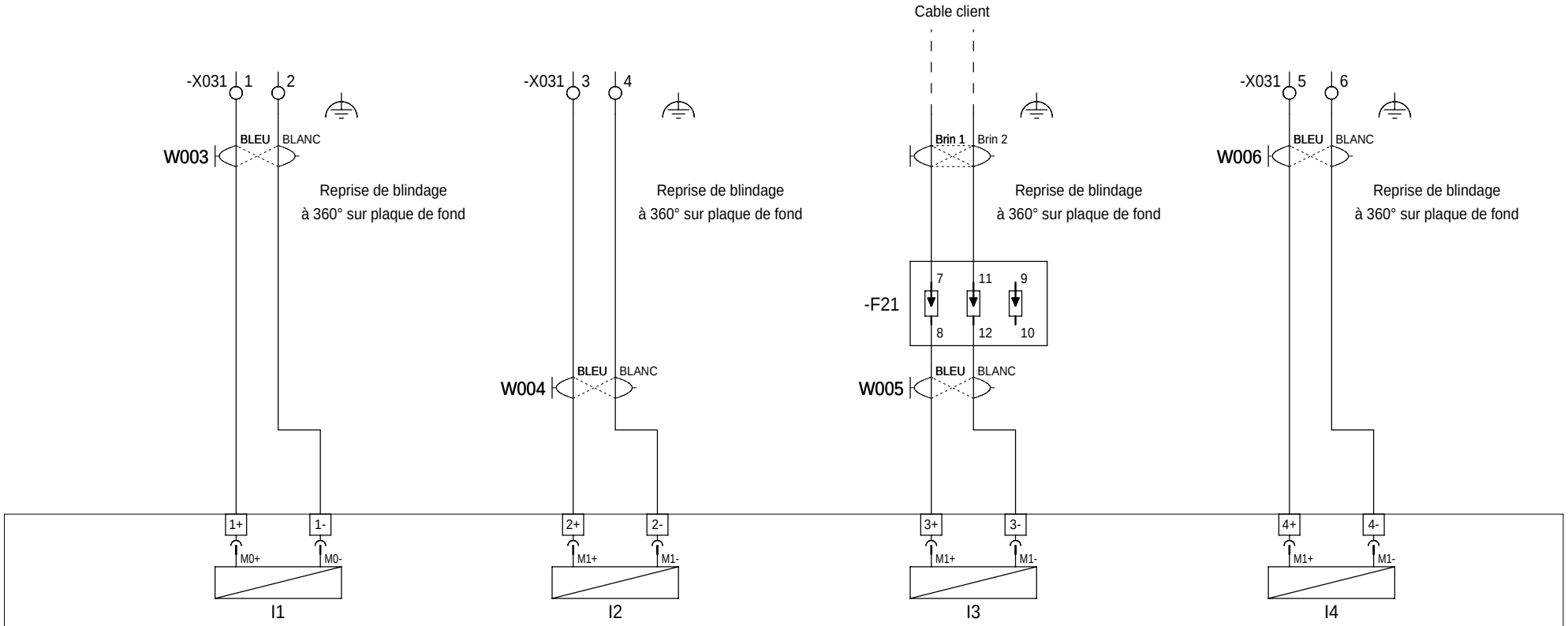

-A031 NAPAC 0RIO1 04AI MODULE : 5

=N201
+AL01

Ind. Rev	Date Date		Archiv. Micro-filmed	Ind. Rev	Date Date	Modification / Modification	Archiv. Micro-filmed
00	11/03/2010	Edition originale / First issue					

CARTE 4 ENTREES ANALOGIQUES UNIVERSELLES

ANALOG INPUTS BOARD

MONITORING PHOTOVOLTAIQUE LES MEES 2

Schneider Electric

Projet - No commande Project - Order No.	Indice Rev	Folio Sheet
0298085 3 FPVTB0024	00	059

A3 suite - 01/2008

The technical information contained in this document is the exclusive property of Schneider Electric Industries S.A.S and cannot be used or disclosed to third parties of any kind without its written consent. Only those drawings and diagrams marked "Certified" are considered binding for execution. All devices shown in this diagram are in open position, drawn out with operating mechanism discharged and all power sources off.

Les informations techniques contenues dans ce document sont la propriete exclusive de Schneider Electric Industries S.A.S et ne peuvent etre utilisees ou divulguees a des tiers quels qu'ils soient sans son accord ecrit. Seuls nous engagent ceux des dessins marqués "Certifie". Les appareils representes sur ce schéma sont en position ouvert - désarmés - débrochés - toutes sources coupées.

The technical information contained in this document is the exclusive property of Schneider Electric Industries S.A.S and cannot be used or disclosed to third parties of any kind without its written consent. Only those drawings and diagrams marked "certified" are contractually binding. Dimensions shown in this diagram are in open position, drawn out with operating mechanism discharged and all power sources off.

Les informations techniques contenues dans ce document sont la propriete exclusive de Schneider Electric Industries S.A.S et ne peuvent etre utilisees ou divulguees a des tiers quels qu'ils soient sans son accord ecrit. Seuls nous engagent pour un service rendu, les plans certifies. Les cotes indiquees sur ce schéma sont en position ouvert - désarmés - débrochés - toutes sources coupées.

INCIDENCE VENT	VITESSE VENT	RESERVE	IRRADIANCE
4-20 mA	4-20 mA		4-20mA

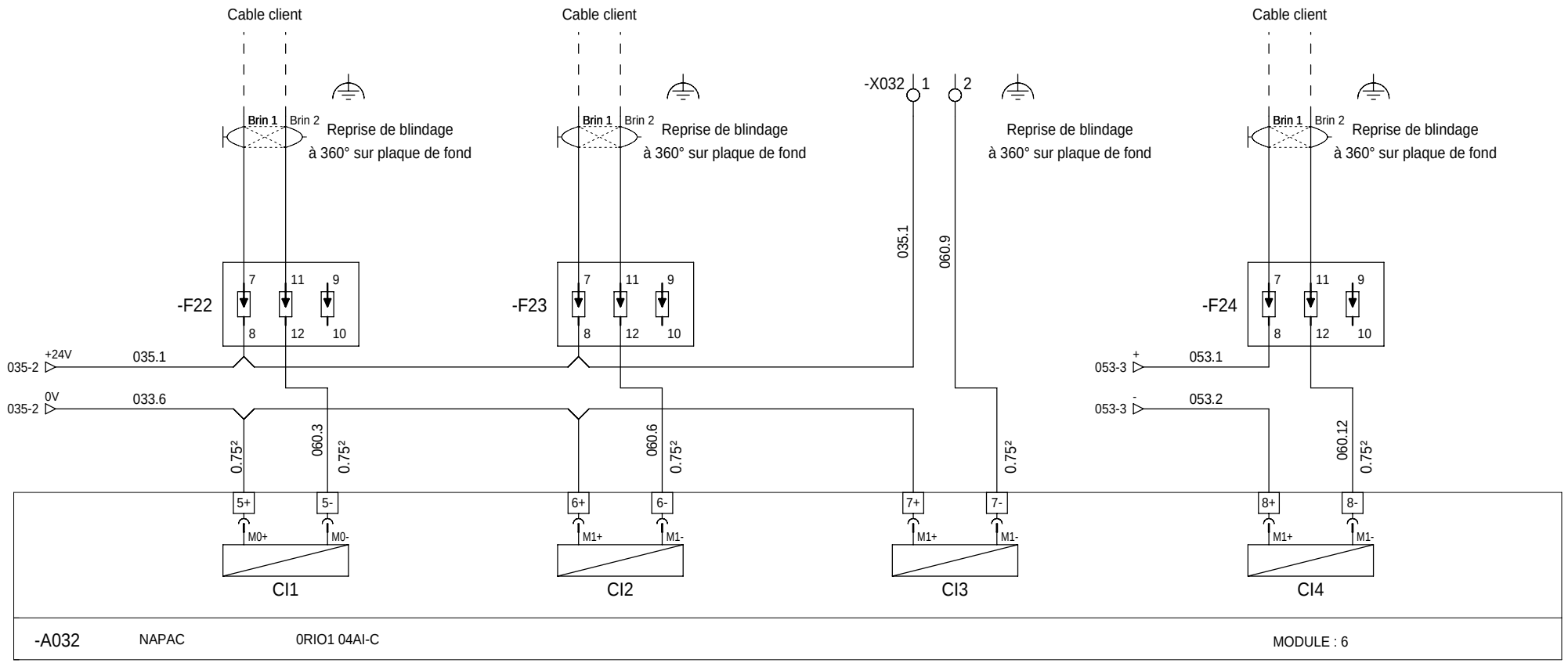

=N201
+AL01

Ind. Rev	Date Date	Modification / Modification	Archiv. Micro-filmed	Ind. Rev	Date Date	Modification / Modification	Archiv. Micro-filmed
00	11/03/2010	Edition originale / First issue					

CARTE 4 ENTREES ANALOGIQUES
4-20mA

ANALOG INPUTS BOARD

MONITORING
PHOTOVOLTAIQUE
LES MEES 2

Schneider Electric

02980853

Projet - No commande / Project - Order No.	Indice Rev	Folio Sheet
FPVTB0024	00	060

A3 suite - 01/2008

TRANSFO. 2ème SEUIL DECLENCHEMENT	TRANSFO. 1er SEUIL ALARME	TRANSFO. PRESSION NIVEAU HUILE DECLENCHEMENT	RESERVE				

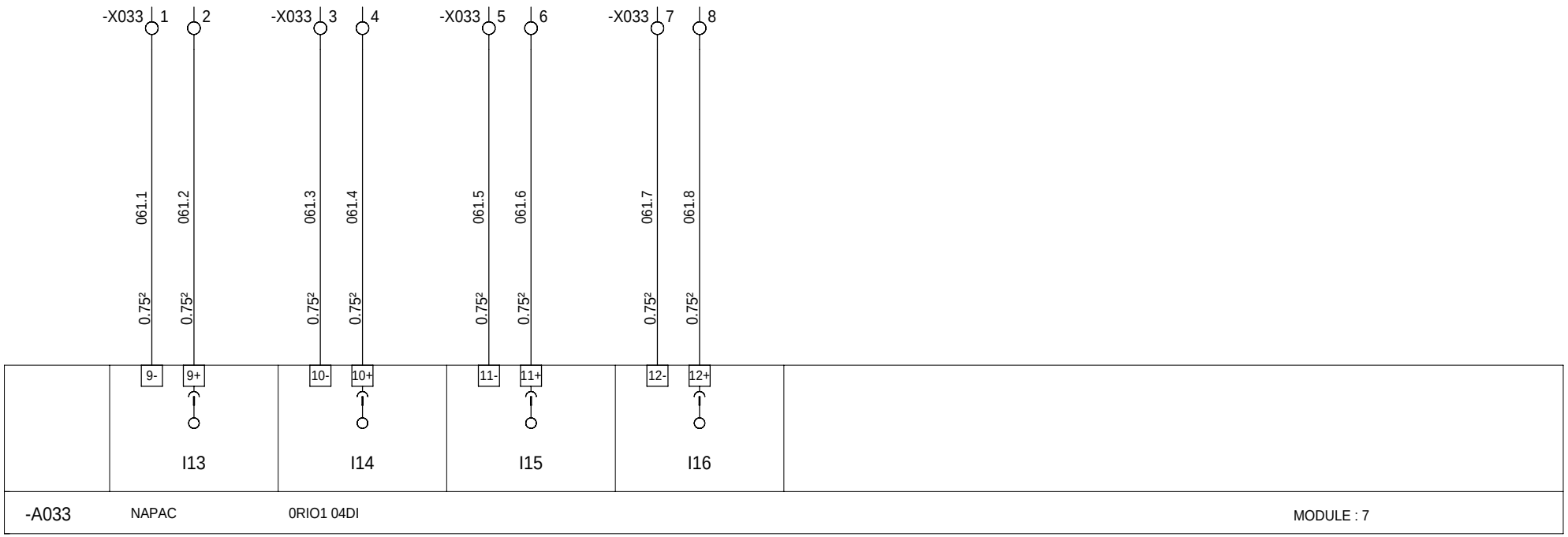

=N201
+AL01

Ind. Rev	Date Date	Modification / Modification	Archiv. Micro-filmed	Ind. Rev	Date Date	Modification / Modification	Archiv. Micro-filmed
00	29/01/2010	Edition originale / First issue					

CARTE 4 ENTREES TOR

DIGITAL INPUTS BOARD

MONITORING
PHOTOVOLTAIQUE
LES MEES 2

Schneider Electric

02980853

Projet - No commande Project - Order No.	Indice Rev	Folio Sheet
FPVTB0024	00	061

A3 suite - 01/2008

The technical information contained in this document is the exclusive property of Schneider Electric Industries S.A.S and cannot be used or disclosed to third parties of any kind without its written consent. Only those drawings and diagrams emitted after order are binding for execution. All devices shown in the diagrams are in open position, drawn out with operating mechanism discharged and all power sources off.

Les informations techniques contenues dans ce document sont la propriete exclusive de Schneider Electric Industries S.A.S et ne peuvent etre utilisees ou divulguees a des tiers quels qu'ils soient sans son accord ecrit. Seuls nous engagent pour une commande ferme et definitive les dessins etablis a la commande. Les appareils representes sur ce schéma sont en position ouvert - désarmés - débrochés - toutes sources coupées.

48V MT RELANCE CHARGEUR C13100	SM6 DM2 COMMANDE OUVERTURE	RESERVE	RESERVE				

-A034 NAPAC 0RIO1 04DO MODULE : 8

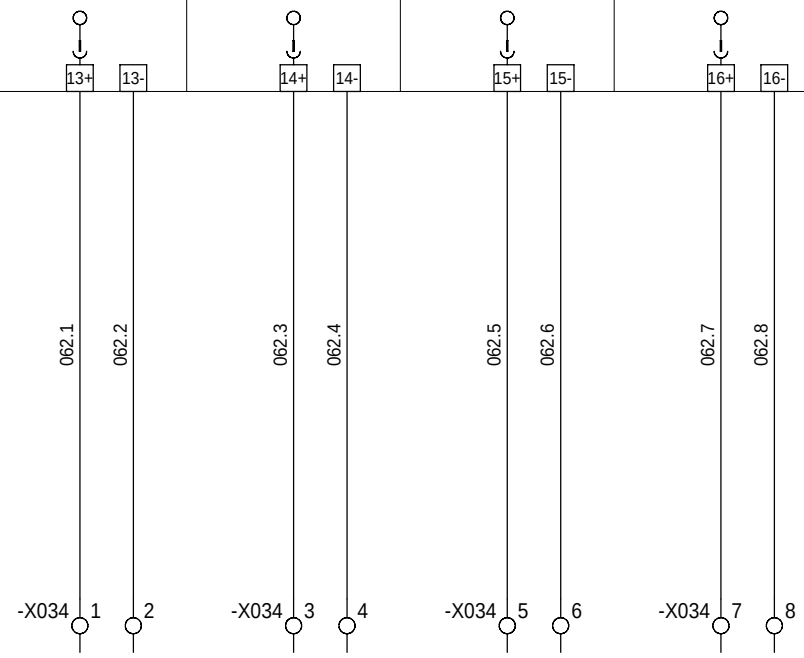

=N201
+AL01

The technical information contained in this document is the exclusive property of Schneider Electric Industries S.A.S and cannot be used or disclosed to third parties of any kind without its written consent. Only those drawings and diagrams marked "certified" or "approved" may be used for construction purposes. All devices shown in this diagram are in open position, drawn out with operating mechanism discharged and all power sources off.

Les informations techniques contenues dans ce document sont la propriete exclusive de Schneider Electric Industries S.A.S et ne peuvent etre utilisees ou divulguees a des tiers quels qu'ils soient sans son accord ecrit. Seuls nous engagent pour une execution conforme aux regles de l'art, les schemas et dessins marqués "certifiés" ou "approuvés". Les appareils representés sur ce schéma sont en position ouvert - désarmés - débrochés - toutes sources coupées.

Ind. Rev	Date Date		Archiv. Micro-filmed	Ind. Rev	Date Date		Archiv. Micro-filmed
00	11/03/2010	Edition originale / First issue					

CARTE 4 SORTIES TOR

DIGITAL OUTPUTS BOARD

MONITORING
PHOTOVOLTAIQUE
LES MEES 2

Schneider Electric

02980853

Projet - No commande Project - Order No.	Indice Rev	Folio Sheet
FPVTB0024	00	062

A3 suite - 01/2008

RESERVE	RESERVE	RESERVE	RESERVE				

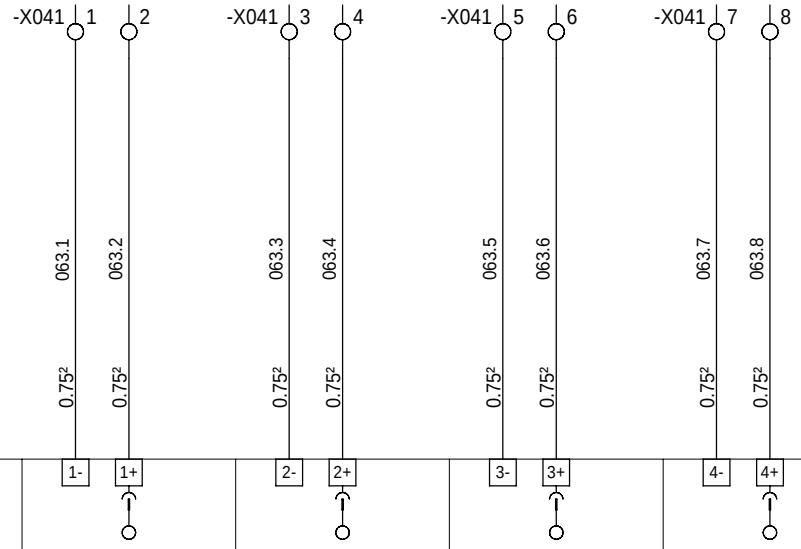

-A041	NAPAC	0RIO1 04DI	MODULE : 9

=N201
+AL01

Ind. Rev	Date Date	Modification / Modification	Archiv. Micro-filmed	Ind. Rev	Date Date	Modification / Modification	Archiv. Micro-filmed
01	03/03/2010	MAJ après contrôle schémas					
00	29/01/2010	Edition originale / First issue					

CARTE 4 ENTREES TOR

DIGITAL INPUTS BOARD

MONITORING
PHOTOVOLTAIQUE
LES MEES 2

Schneider Electric

02980853

Projet - No commande Project - Order No.	Indice Rev	Folio Sheet
FPVTB0024	01	063

A3 suite - 01/2008

The technical information contained in this document is the exclusive property of Schneider Electric Industries S.A.S and cannot be used or disclosed to third parties of any kind without its written consent. Only those drawings and diagrams marked "certified" or "approved" may be used for building or execution. All devices shown in the diagrams are in open position, drawn out with operating mechanism discharged and all power sources off.

Les informations techniques contenues dans ce document sont la propriete exclusive de Schneider Electric Industries S.A.S et ne peuvent etre utilisees ou divulguees a des tiers quels qu'ils soient sans son accord ecrit. Seuls nous engagent pour une execution les plans et schemas certifiés ou approuvés. Les appareils représentés sur ce schéma sont en position ouvert - désarmés - débrochés - toutes sources coupées.

RESERVE	RESERVE	RESERVE	RESERVE				

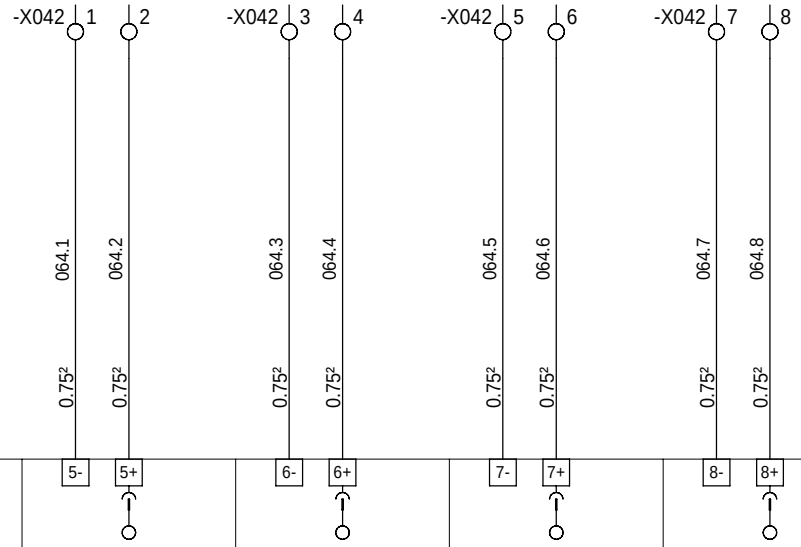

VIDE	MODULE : 9

=N201
+AL01

Ind. Rev	Date Date	Modification / Modification	Archiv. Micro-filmed	Ind. Rev	Date Date	Modification / Modification	Archiv. Micro-filmed
01	03/03/2010	MAJ après contrôle schémas					
00	29/01/2010	Edition originale / First issue					

RESERVES SUR BORNES

SPARES

MONITORING
PHOTOVOLTAIQUE
LES MEES 2

Schneider Electric

02980853

Projet - No commande Project - Order No.	Indice Rev	Folio Sheet
FPVTB0024	01	064

The technical information contained in this document is the exclusive property of Schneider Electric Industries S.A.S and cannot be used or disclosed to third parties of any kind without its written consent. Only those drawings and diagrams marked "certified" or "approved for building" are valid. All devices shown in the diagrams are in open position, drawn out with operating mechanism discharged and all power sources off.

Les informations techniques contenues dans ce document sont la propriete exclusive de Schneider Electric Industries S.A.S et ne peuvent etre utilisees ou divulguees a des tiers quels qu'ils soient sans son accord ecrit. Seuls nous engagent pour une execution les plans et schemas marqués "certifiés" ou "construire". Les appareils représentés sur ce schéma sont en position ouvert - désarmés - débrochés - toutes sources coupées.

A3 suite - 01/2008

M340 -AP1R1 TELEMECANIQUE BMX XBP 0600

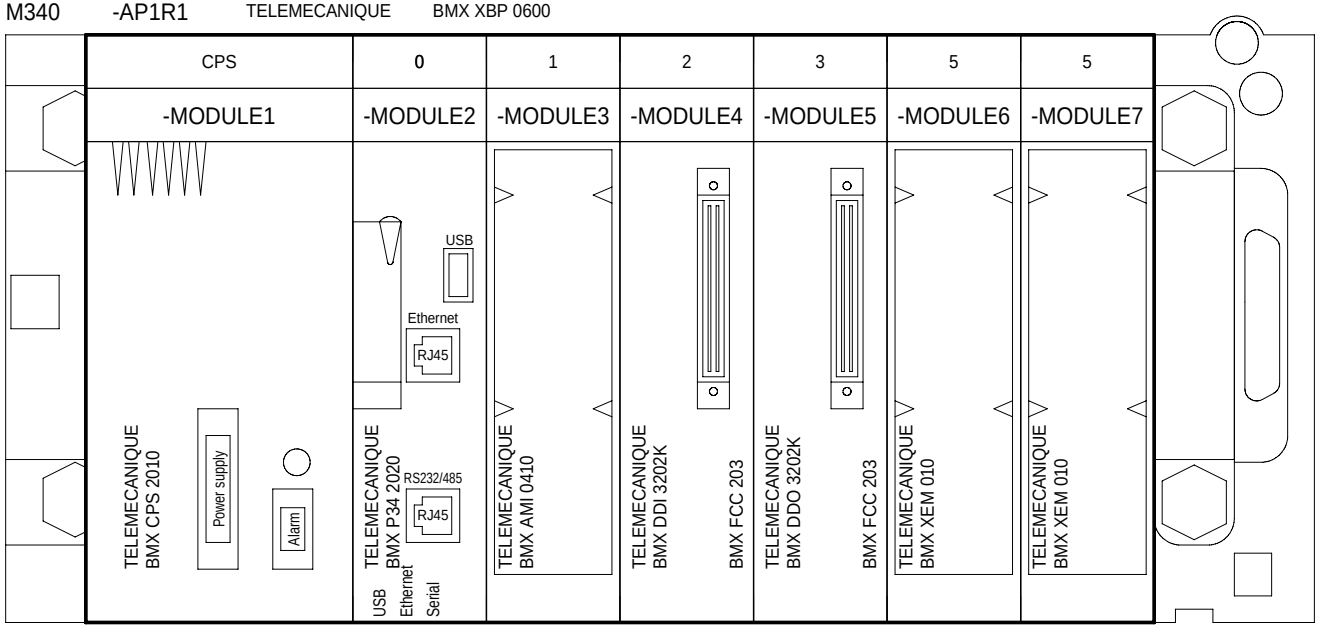

Pour le raccordement du module analogique BMXAMI0410 et du module analogique BMXAMO0210
utiliser les kits de reprise de blindage BMXXBP0600 et les bagues de serrage STBXSP3020

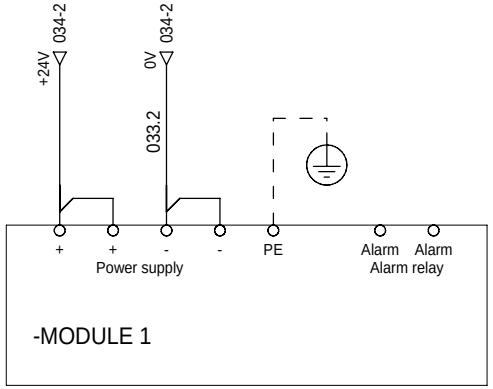

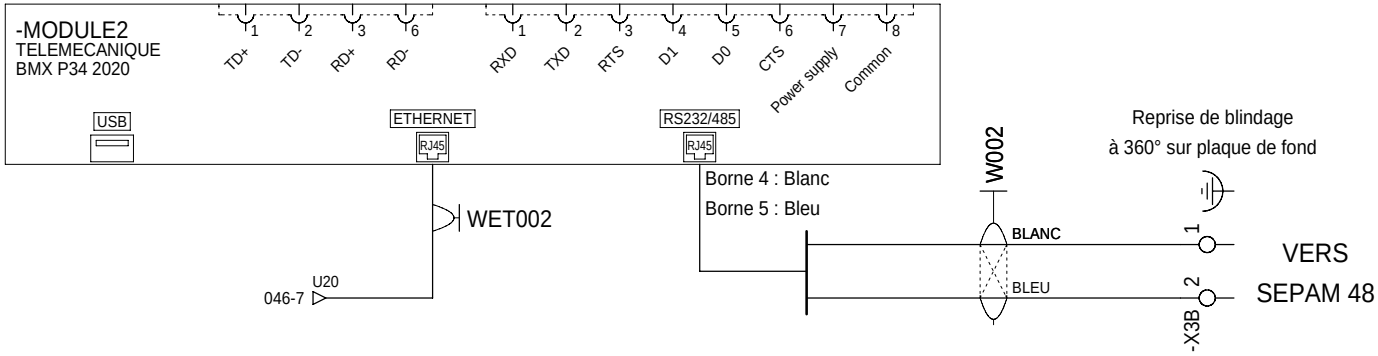

=N201
+AL01

Ind. Rev	Date Date	Modification / Modification	Archiv. Micro-filmed	Ind. Rev	Date Date	Modification / Modification	Archiv. Micro-filmed
02	31/03/2010	Modifié bornier -X3 + supprimé -R1					
00	11/03/2010	Edition originale / First issue					

A1 - Configuration Automate

MONITORING
PHOTOVOLTAIQUE
LES MEES 2

Schneider Electric

02980853

Projet - No commande Project - Order No.	Indice Rev	Folio Sheet
FPVTB0024	02	080

DEIE TVC Consigne P0	DEIE TVC Consigne Q0		

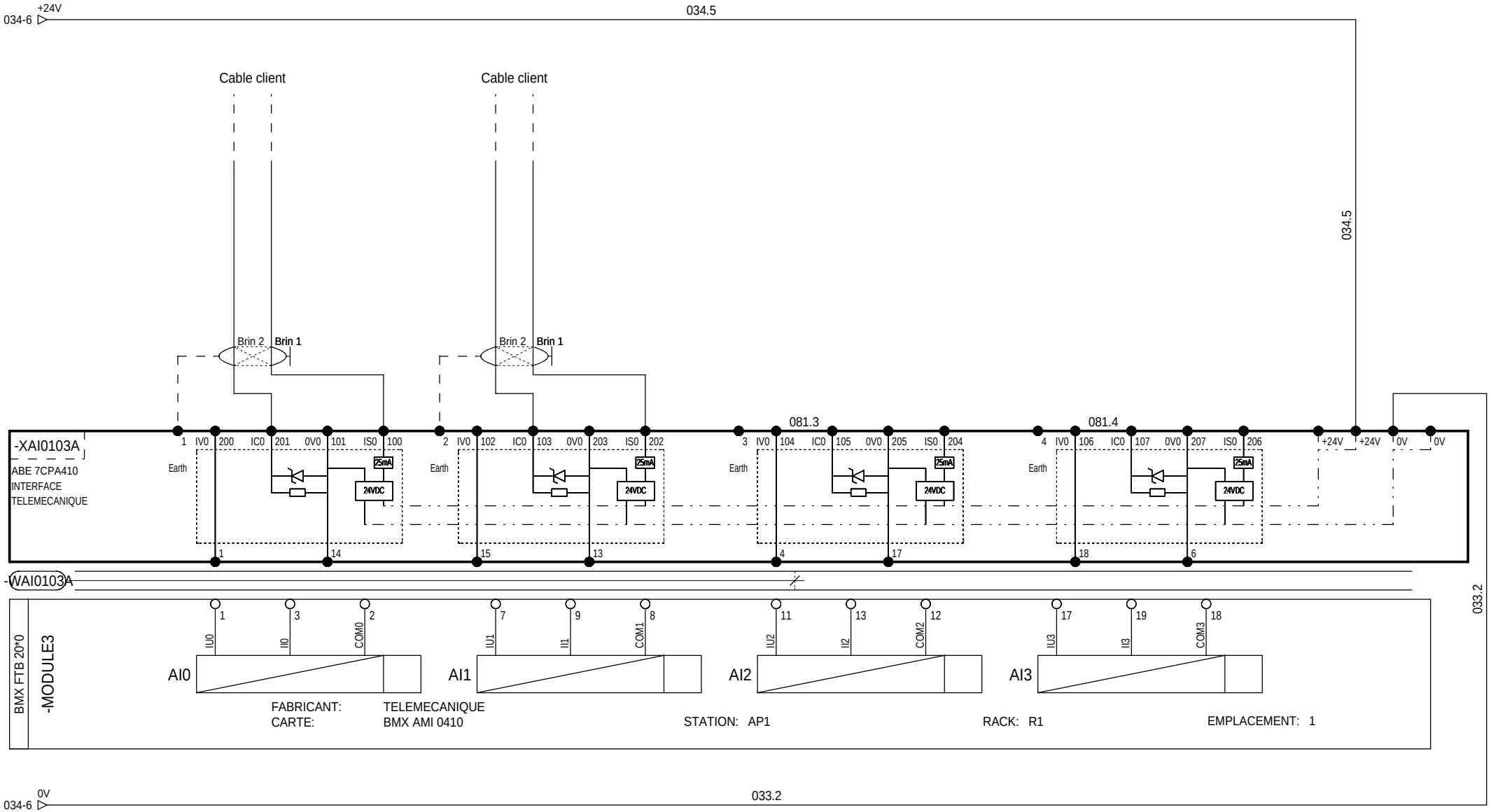

=N201

+AL01

Ind. Rev	Date Date	Modification / Modification	Archiv. Micro-filmed	Ind. Rev	Date Date	Modification / Modification	Archiv. Micro-filmed
00	11/03/2010	Edition originale / First issue					

E ANA - Module d'entrées

MONITORING
PHOTOVOLTAIQUE
LES MEES 2

Schneider Electric

02980853

Projet - No commande Project - Order No.	Indice Rev	Folio Sheet
FPVTB0024	00	081

SM6 IM PV1 Interrupteur fermé	SM6 IM PV1 SMALT fermée	SM6 IM PV1 Absence défaut HT (Flair)	RESERVE	SM6 IM PV1 mode en local	RESERVE	RESERVE	RESERVE

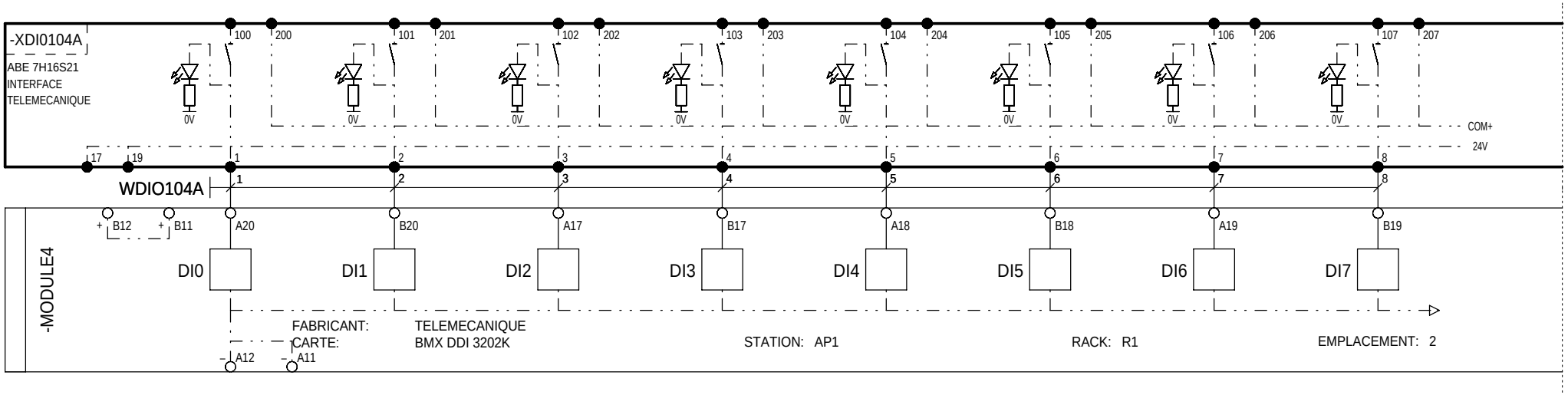

=N201
+AL01

Ind. Rev	Date Date	Modification / Modification	Archiv. Micro-filmed	Ind. Rev	Date Date	Modification / Modification	Archiv. Micro-filmed
00	11/03/2010	Edition originale / First issue					

E TOR - Module d'entrées
ENTREES 1 à 8

MONITORING
PHOTOVOLTAIQUE
LES MEES 2

Schneider Electric

02980853

Projet - No commande Project - Order No.	Indice Rev	Folio Sheet
FPVTB0024	00	082

1	2	3	4	5	6	7	8	9	10

RESERVE	RESERVE	SM6 IM PV2 Interrupteur fermé	SM6 IM PV2 SMALT fermée	SM6 IM PV2 Absence défaut HT (Flair)	RESERVE	SM6 IM PV2 mode en local	RESERVE

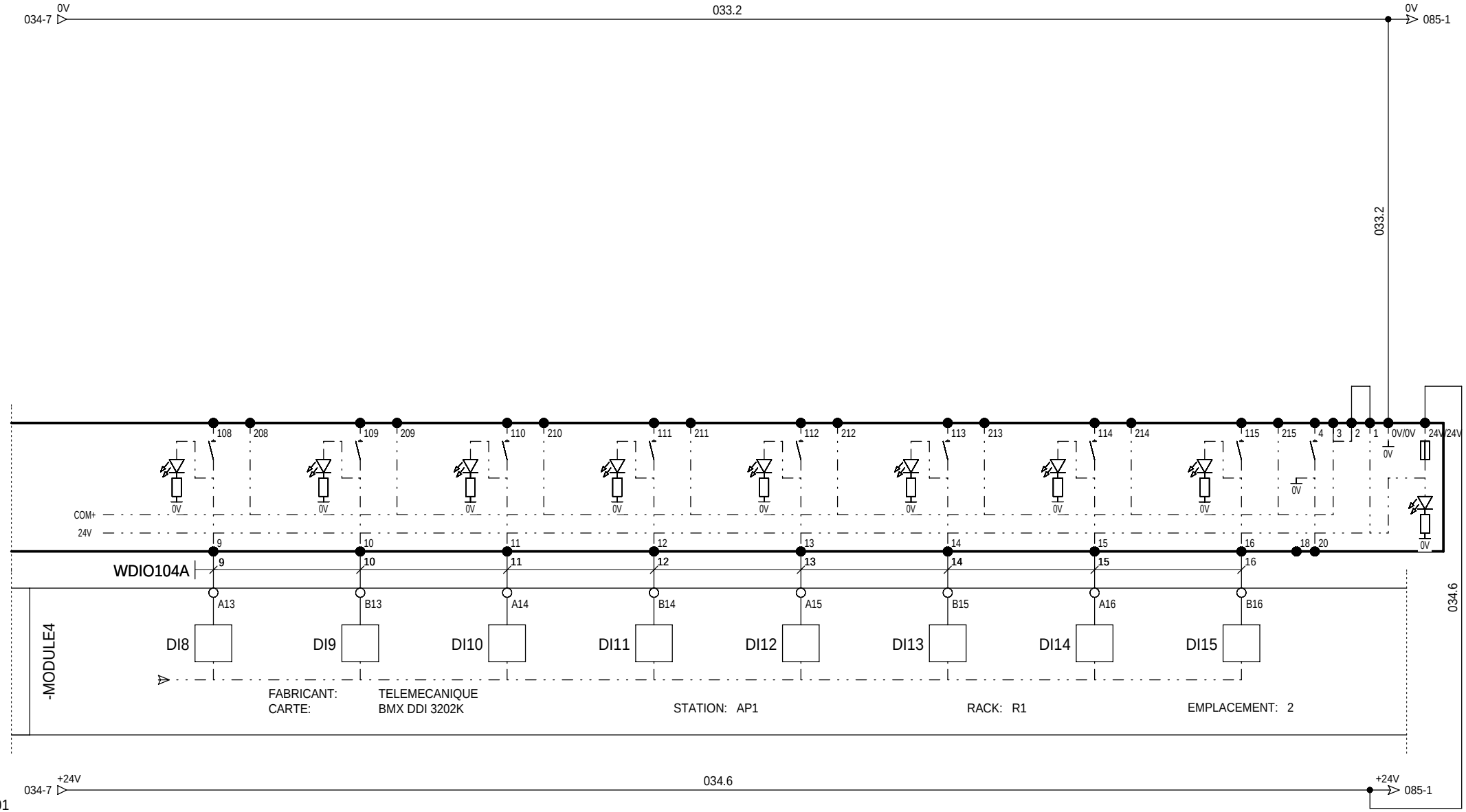

=N201
+AL01

Ind. Rev	Date Date		Archiv. Micro-filmed	Ind. Rev	Date Date		Archiv. Micro-filmed
00	11/03/2010	Edition originale / First issue					
Ind. Rev	Date Date	Modification / Modification	Archiv. Micro-filmed	Ind. Rev	Date Date	Modification / Modification	Archiv. Micro-filmed

E TOR - Module d'entrées
ENTREES 9 à 16

MONITORING
PHOTOVOLTAIQUE
LES MEES 2

Schneider Electric

02980853

Projet - No commande Project - Order No.	Indice Rev	Folio Sheet
FPVTB0024	00	083

RESERVE	RESERVE	RESERVE	RESERVE	DEIE - TC Commande autorisation de couplage	DEIE - TCD Commande fin demande découplage	DEIE -TCD Commande demande découplage	DEIE-TCD Commande fin de passage à P0

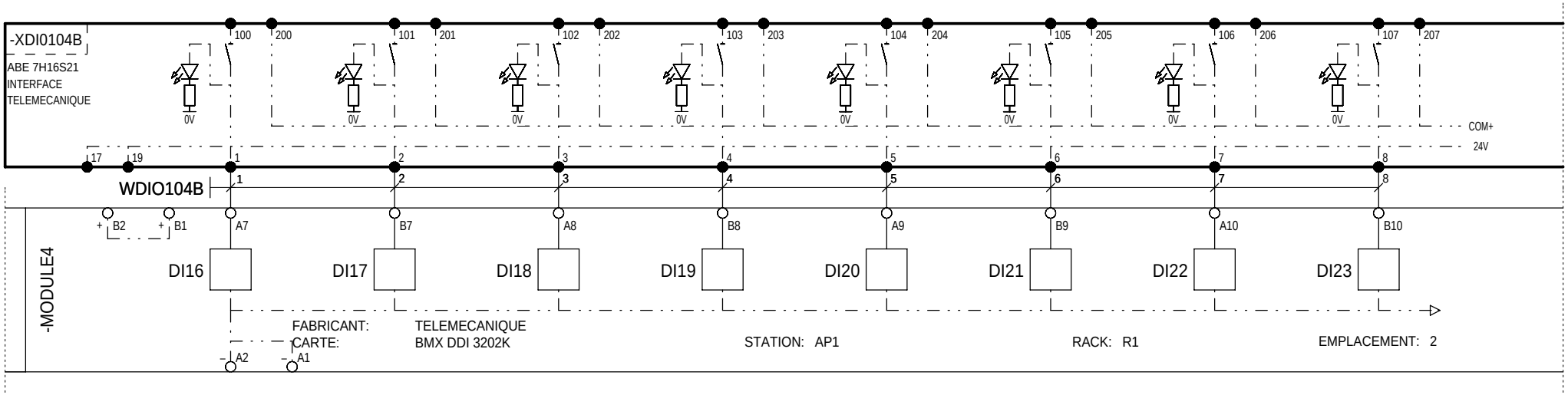

=N201
+AL01

Ind. Rev	Date Date	Modification / Modification	Archiv. Micro-filmed	Ind. Rev	Date Date	Modification / Modification	Archiv. Micro-filmed
00	11/03/2010	Edition originale / First issue					

E TOR - Module d'entrées
ENTREES 17 à 24

MONITORING
PHOTOVOLTAIQUE
LES MEES 2

Schneider Electric

02980853

Projet - No commande Project - Order No.	Indice Rev	Folio Sheet
FPVTB0024	00	084

1	2	3	4	5	6	7	8	9	10

DEIE - TCD Commande passage P0	DEIE - TCD Commande fin de passage Q0	DEIE - TCD Commande passage à Q0	RESERVE	RESERVE	RESERVE	RESERVE	RESERVE

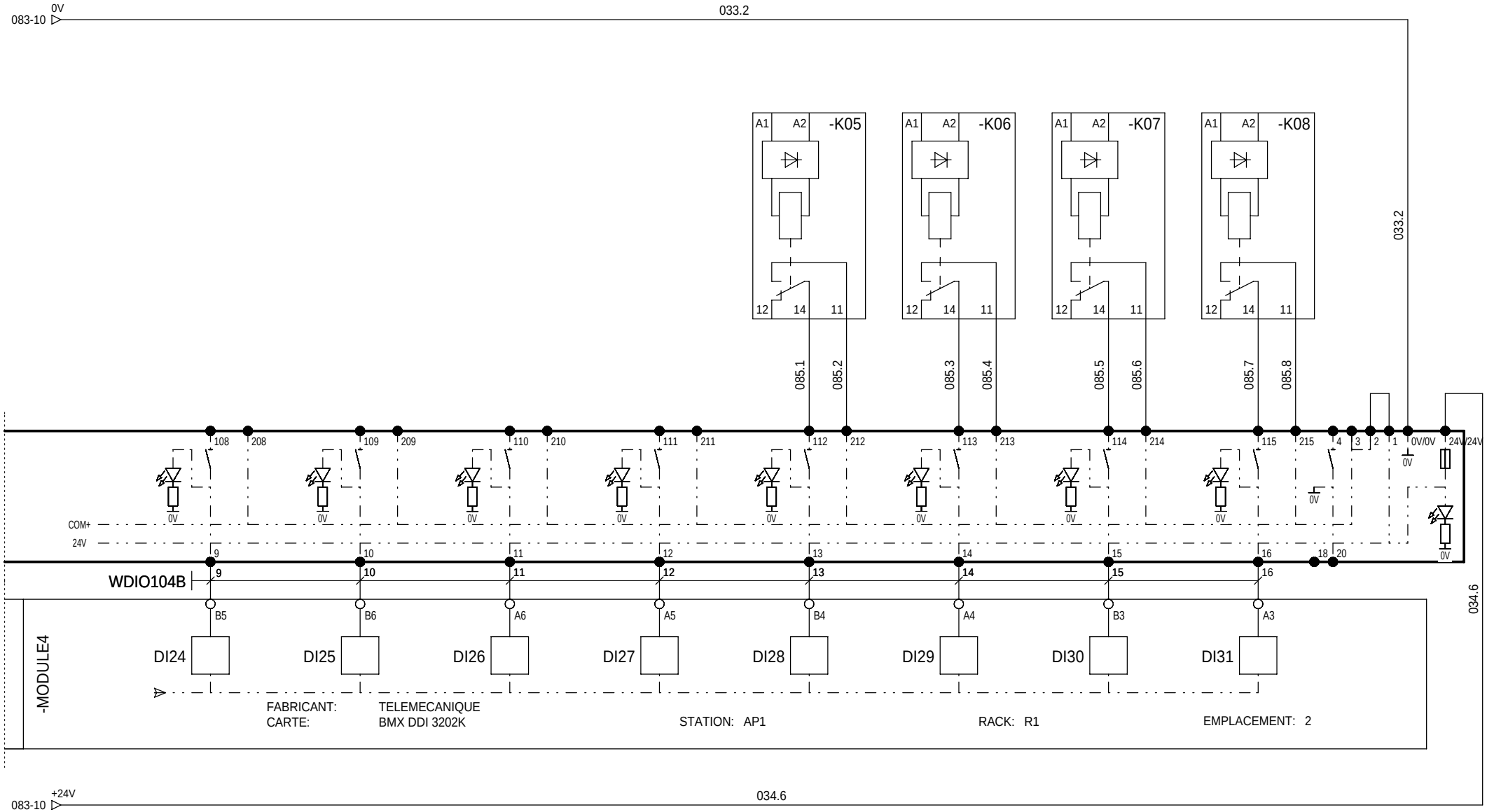

=N201

+AL01

Ind. Rev	Date Date	Modification / Modification	Archiv. Micro-filmed	Ind. Rev	Date Date	Modification / Modification	Archiv. Micro-filmed
01	24/03/2010	Ajouté interfaces TOR					
00	11/03/2010	Edition originale / First issue					

E TOR - Module d'entrées
ENTREES 25 à 32

MONITORING
PHOTOVOLTAIQUE
LES MEES 2

Schneider Electric

02980853

Projet - No commande Project - Order No.	Indice Rev	Folio Sheet
FPVTB0024	01	085

1	2	3	4	5	6	7	8	9	10

SM6 IM PV1 Commande ouverture	SM6 IM PV1 Commande fermeture	RESERVE	RESERVE	SM6 IM PV2 Commande ouverture	SM6 IM PV1 Commande fermeture	RESERVE	RESERVE

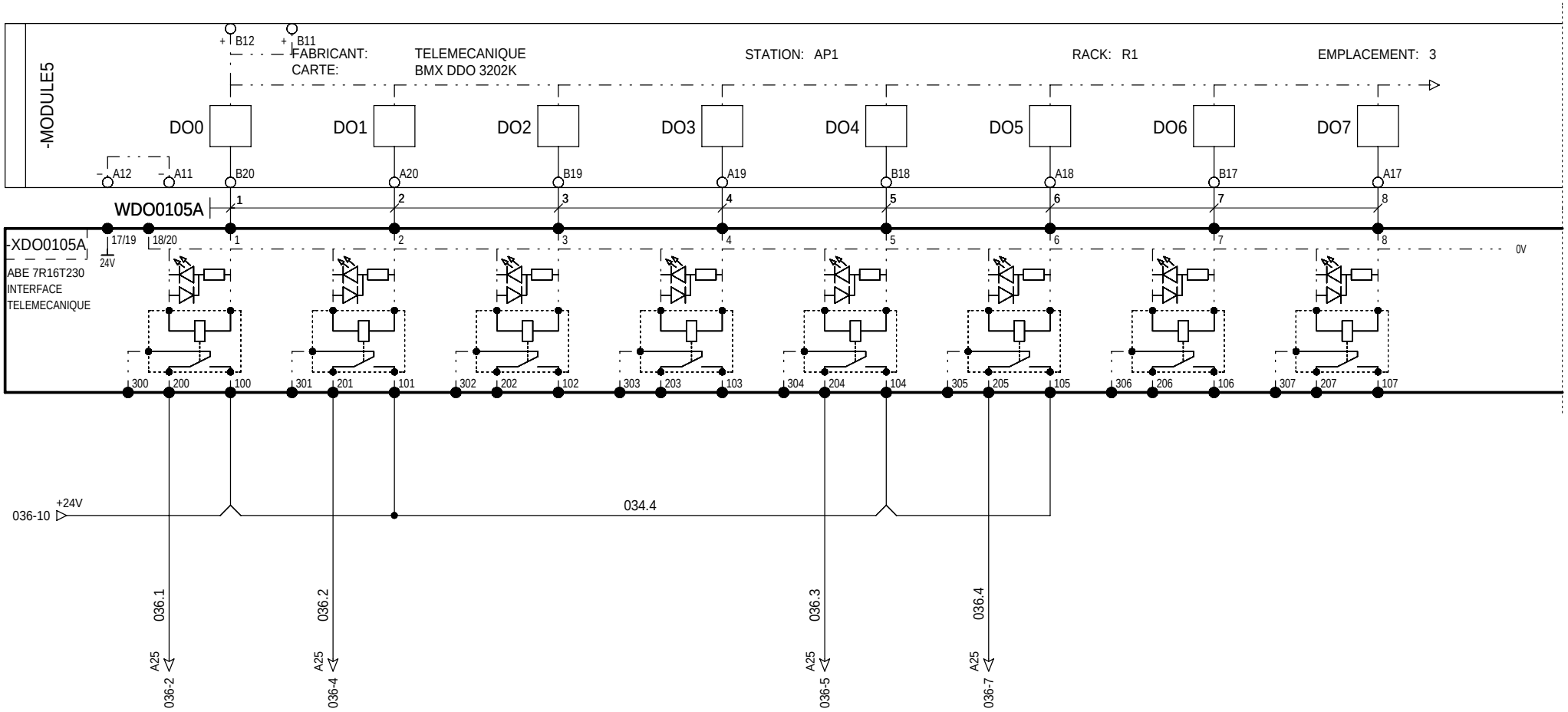

=N201
+AL01

Ind. Rev	Date Date	Modification / Modification	Archiv. Micro-filmed	Ind. Rev	Date Date	Modification / Modification	Archiv. Micro-filmed
00	11/03/2010	Edition originale / First issue					

S TOR - Module de sorties
SORTIES 1 à 8

MONITORING
PHOTOVOLTAIQUE
LES MEES 2

Schneider Electric

02980853

Projet - No commande Project - Order No.	Indice Rev	Folio Sheet
FPVTB0024	00	086

1	2	3	4	5	6	7	8	9	10

DEIE-TSD RSE hors service	DEIE-TSD RSE en service	DEIE-TSD Centrale couplée	DEIE-TSD Centrale découplée	DEIE-TSD Attente autorisation couplage	DEIE-TSD Autorisation couplage reçue	DEIE-TSD fin demande découplage reçue	DEIE-TSD Demande de découplage reçue

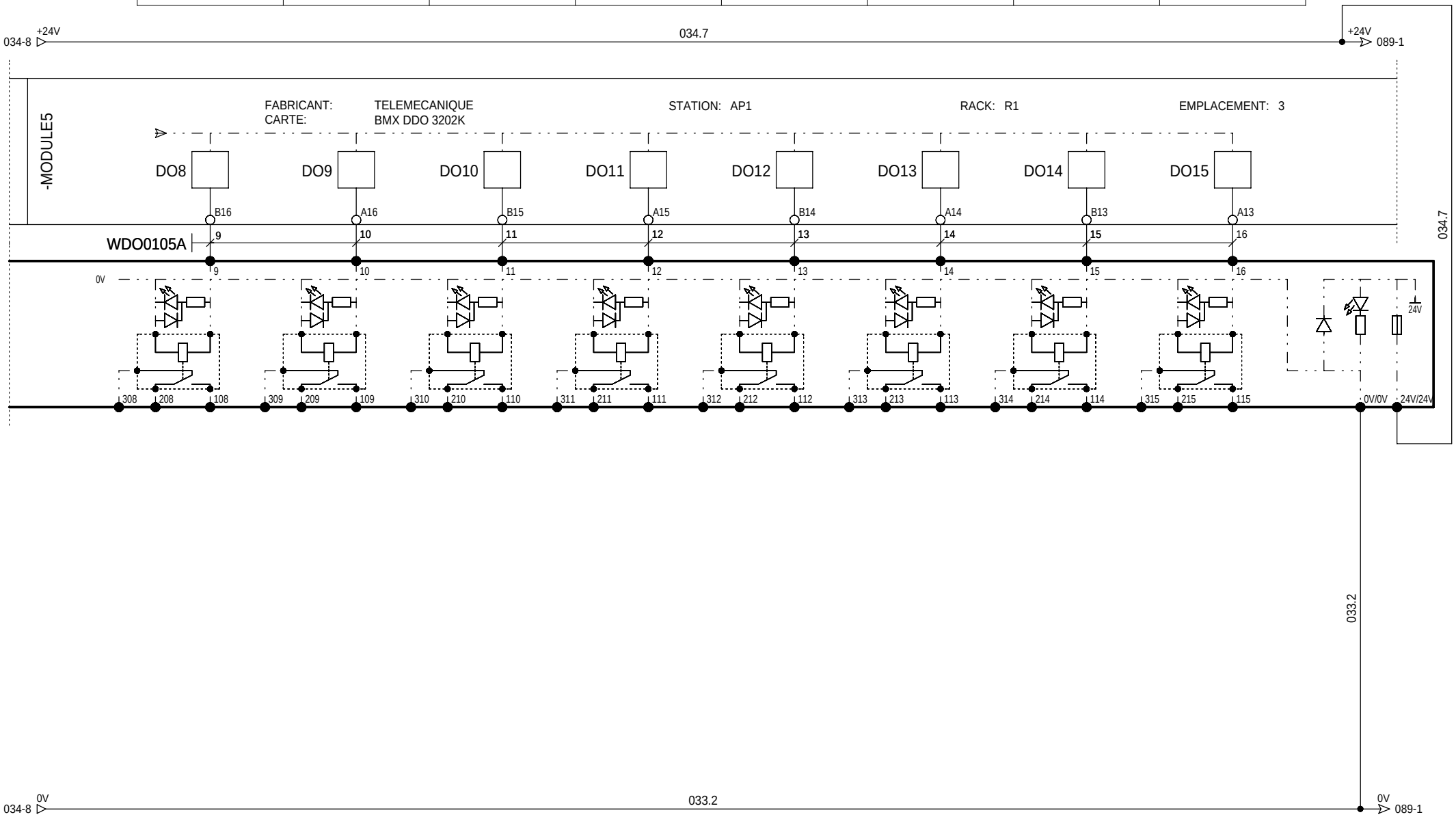

=N201
+AL01

00	11/03/2010	Edition originale / First issue						S TOR - Module de sorties SORTIES 9 à16	MONITORING PHOTOVOLTAIQUE LES MEES 2	Schneider Electric	02980853
Ind. Rev	Date Date	Modification / Modification	Archiv. Micro-filmed	Ind. Rev	Date Date	Modification / Modification	Archiv. Micro-filmed				Projet - No commande Project - Order No. FPVTB0024 / Indice Rev 00 / Folio Sheet 087

1	2	3	4	5	6	7	8	9	10

DEIE - TSD Position fin de passage à P0	DEIE - TSD Position passage à P0	DEIE - TSD Position fin de passage à Q0	DEIE - TSD Position passage à Q0	DEIE - TSS Centrale indisponible	RESERVE Teleaction	RESERVE Teleaction	RESERVE

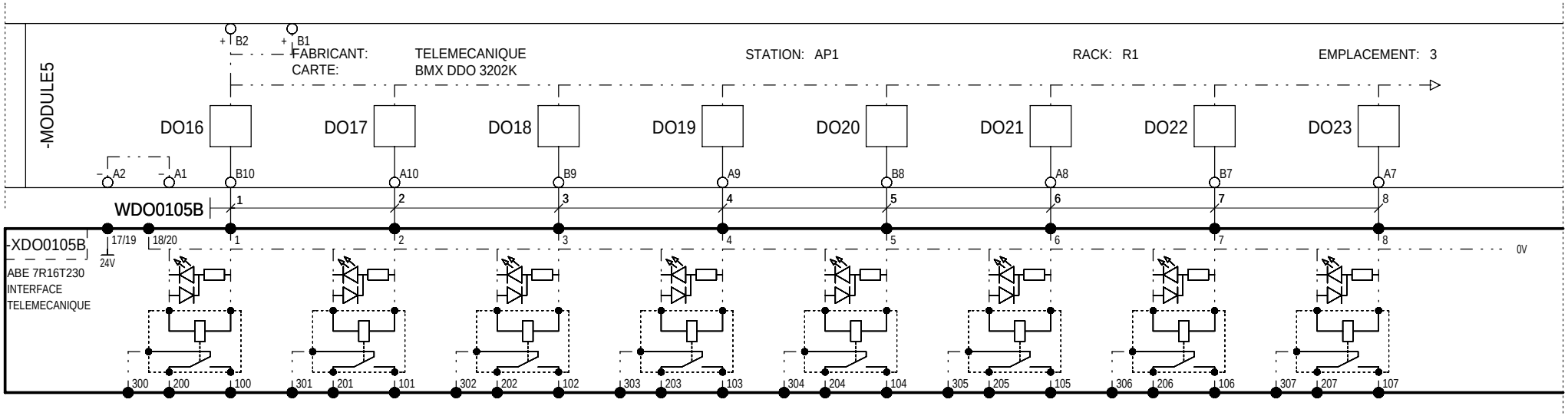

=N201
+AL01

00	11/03/2010	Edition originale / First issue					
Ind. Rev	Date Date	Modification / Modification	Archiv. Micro-filmed	Ind. Rev	Date Date	Modification / Modification	Archiv. Micro-filmed

S TOR - Module de sorties
SORTIES 17 à 25

MONITORING
PHOTOVOLTAIQUE
LES MEES 2

Schneider Electric

02980853

Projet - No commande Project - Order No.	Indice Rev	Folio Sheet
FPVTB0024	00	088

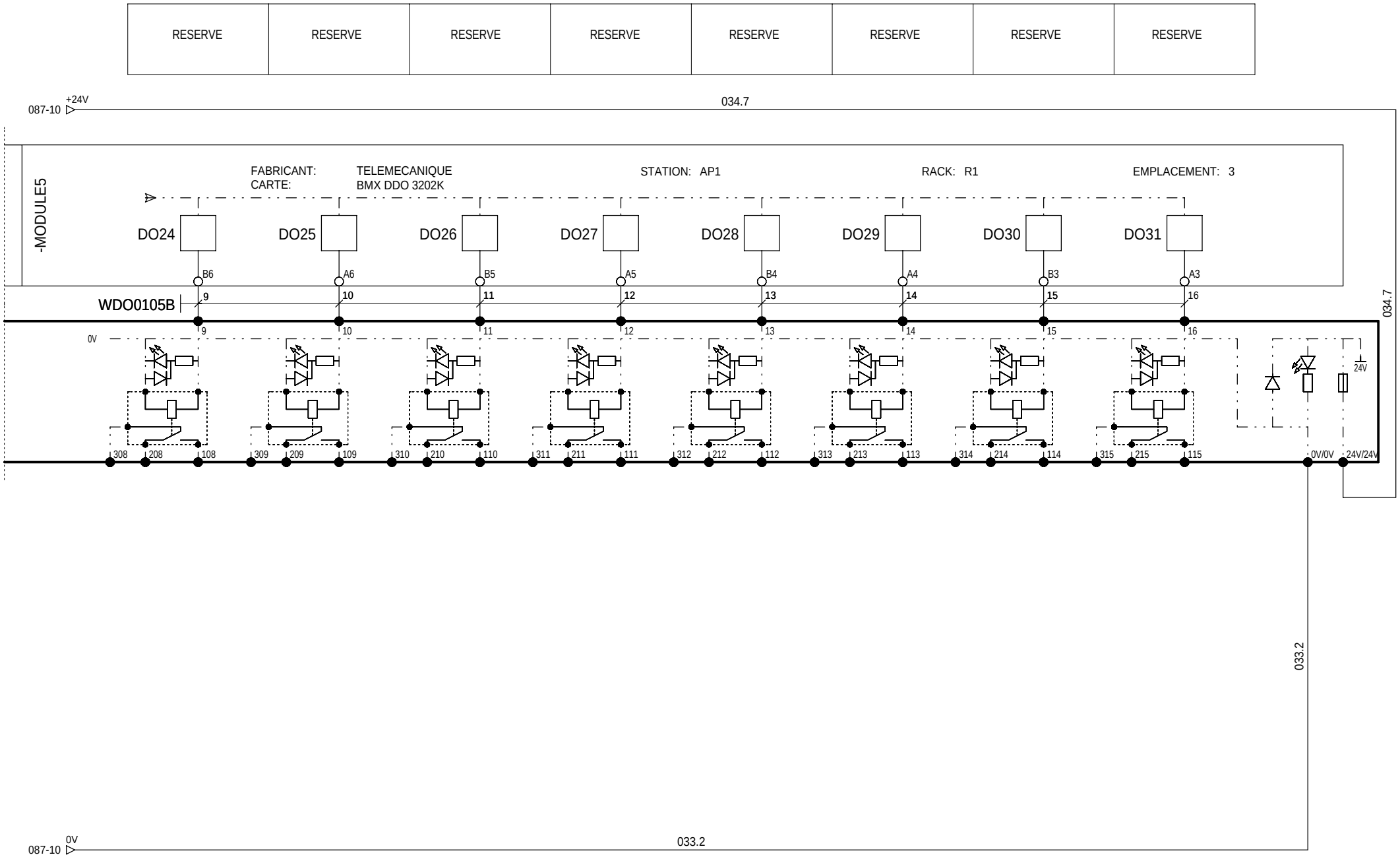

=N201
+AL01

00	11/03/2010	Edition originale / First issue					
Ind. Rev	Date Date	Modification / Modification	Archiv. Micro-filmed	Ind. Rev	Date Date	Modification / Modification	Archiv. Micro-filmed

S TOR - Module de sorties
SORTIES 26 à 32

MONITORING
PHOTOVOLTAIQUE
LES MEES 2

Schneider Electric

02980853

Projet - No commande Project - Order No.	Indice Rev	Folio Sheet
FPVTB0024	00	089

The technical information contained in this document is the exclusive property of Schneider Electric Industries S.A.S and cannot be used or disclosed to third parties of any kind without its written consent. Only those drawings and dimensions specified after order confirmation are binding on execution. All devices shown in this drawing are in open position, drawn out with operating mechanism discharged and all power sources off.

Les informations techniques contenues dans ce document sont la propriete exclusive de Schneider Electric Industries S.A.S et ne peuvent etre utilisees ou divulguees a des tiers quels qu'ils soient sans son accord ecrit. Seuls nous engagent pour une commande ferme les plans et schemas annotes lors de la commande. Les appareils representes sur ce schéma sont en position ouvert - désarmés - débrochés - toutes sources coupées.

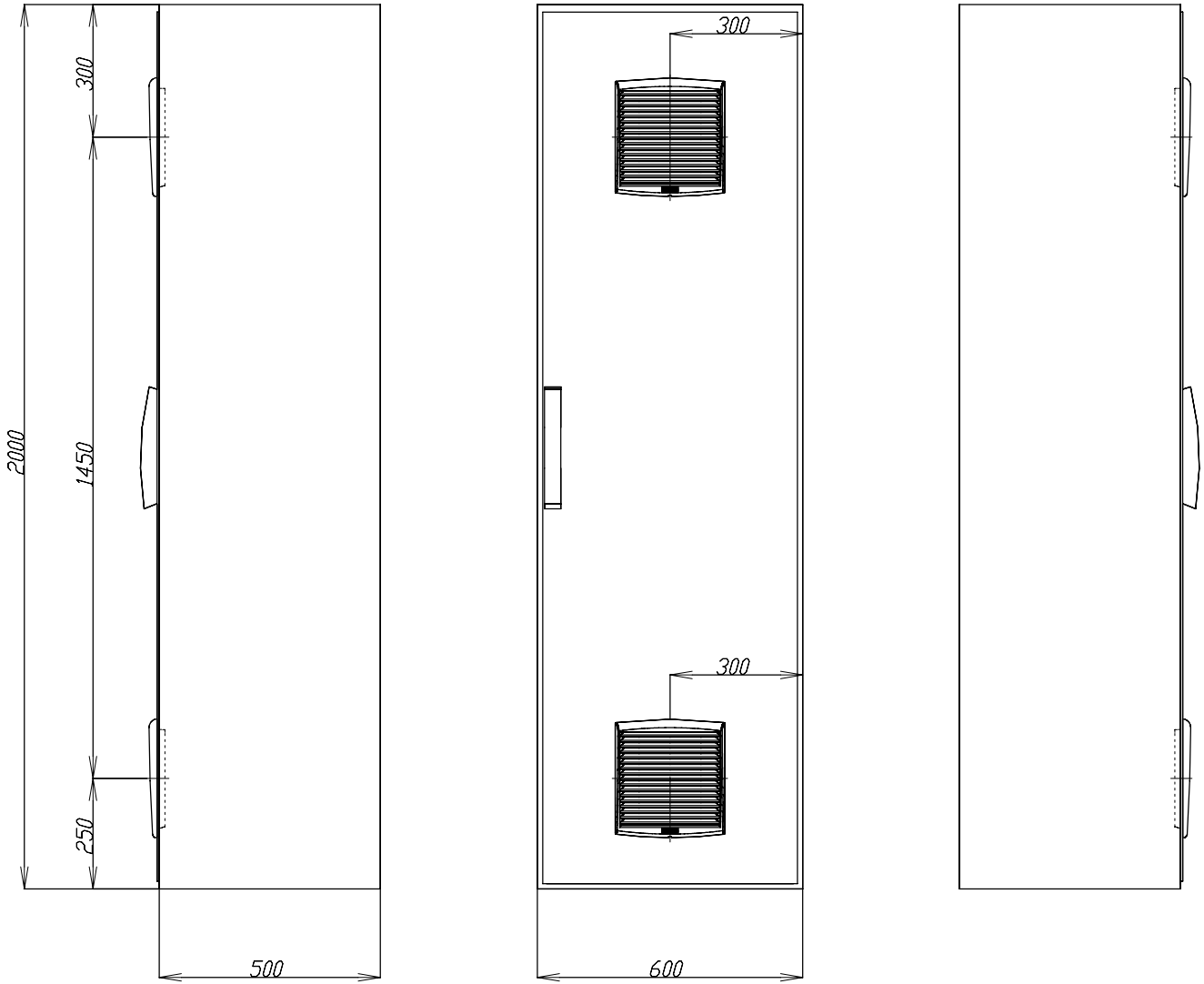

=N201
+AL01

Ind. Rev	Date Date	Modification / Modification	Archiv. Micro-filmed	Ind. Rev	Date Date	Modification / Modification	Archiv. Micro-filmed
00	11/03/2010	Edition originale / First issue					

Armoire monobloc
2000x600x500

MONOBLOC ENCLOSURE
EXTERNAL LAYOUT

MONITORING
PHOTOVOLTAIQUE
LES MEES 2

Schneider Electric

02980853

Projet - No commande Project - Order No.	Indice Rev	Folio Sheet
FPVTB0024	00	100

The technical information contained in this document is the exclusive property of Schneider Electric Industries S.A.S and cannot be used or disclosed to third parties of any kind without its written consent. Only those drawings and dimensions specified in the offer are binding. Dimensions are in mm. All devices shown in this drawing are in open position, drawn out with operating mechanism discharged and all power sources off.

Les informations techniques contenues dans ce document sont la propriete exclusive de Schneider Electric Industries S.A.S et ne peuvent etre utilisees ou divulguees a des tiers quels qu'ils soient sans son accord ecrit. Seuls nous engagent pour ce schéma soit en position ouvert - désarmés - débrochés - toutes sources coupées.

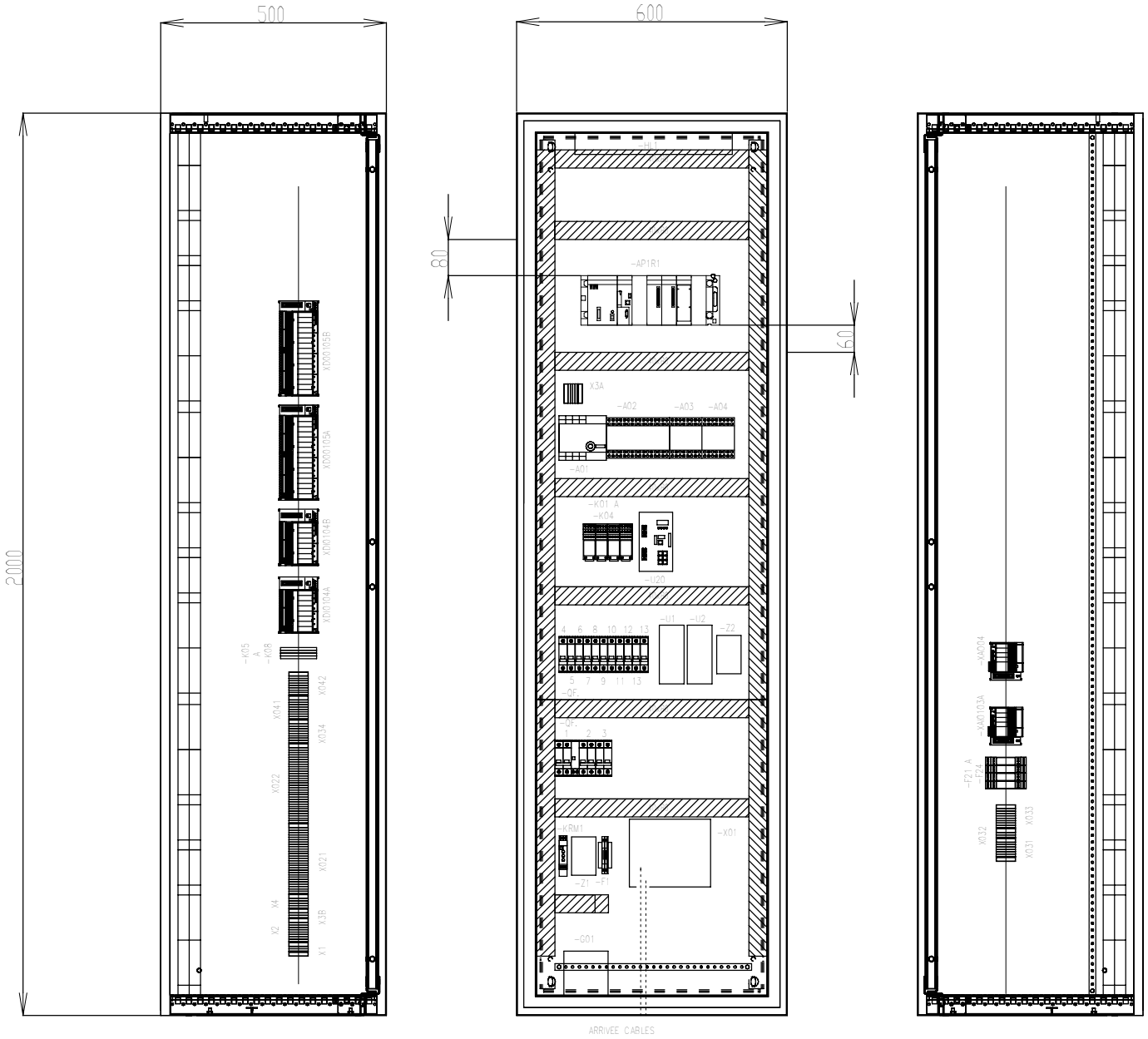

ATTENTION :
Conserver le sens d'ouverture
standard de la porte, charnieres
coté droit

Ind. Rev	Date Date	Modification / Modification	Archiv. Micro-filmed	Ind. Rev	Date Date	Modification / Modification	Archiv. Micro-filmed
02	31/03/2010	Modifié bornier -X3 + supprimé -R1					
01	24/03/2010	Ajouté interfaces TOR					
00	11/03/2010	Edition originale / First issue					

Armoire monobloc
Implantation matériel

MONOBLOC ENCLOSURE
INTERNAL LAYOUT

MONITORING
PHOTOVOLTAIQUE
LES MEES 2

Schneider Electric

02980853

Projet - No commande Project - Order No.	Indice Rev	Folio Sheet
FPVTB0024	02	101

A3 suite - 01/2008

The technical information contained in this document is the exclusive property of Schneider Electric Industries S.A.S and cannot be used or disclosed to third parties of any kind without its written consent. Only those drawings and dimensions printed after order are binding. Drawings are binding only in respect of the components shown in the diagrams are in open position, drawn out with operating mechanism discharged and all power sources off.

Les informations techniques contenues dans ce document sont la propriete exclusive de Schneider Electric Industries S.A.S et ne peuvent etre utilisees ou divulguees a des tiers quels qu'ils soient sans son accord ecrit. Seuls nous engagent pour ce schéma les dimensions imprimées a la commande. Les appareils représentés sur ce schéma sont en position ouvert - désarmés - débrochés - toutes sources coupées.

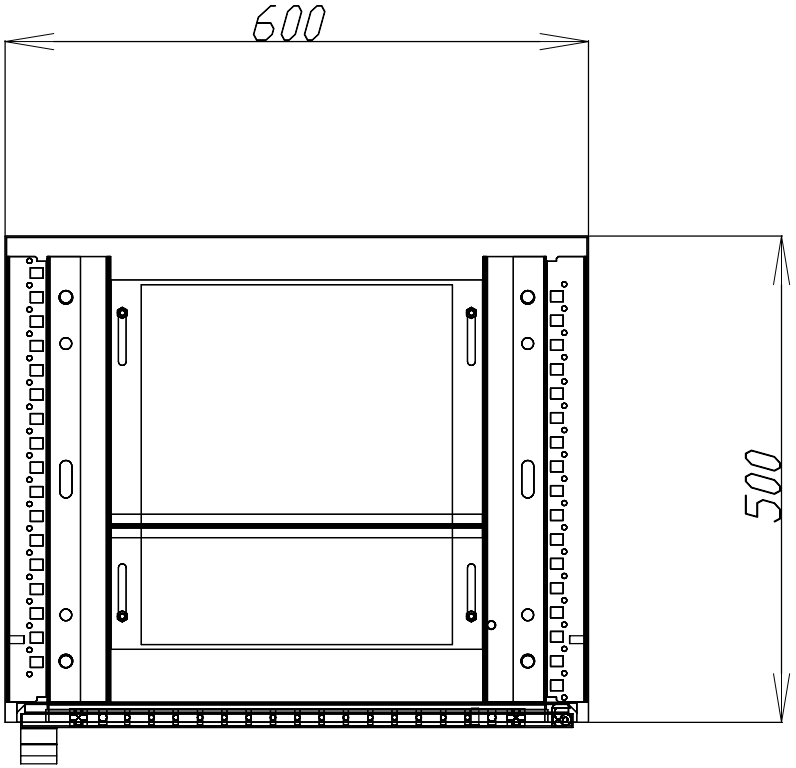

Ind. Rev	Date Date		Archiv. Micro-filmed	Ind. Rev	Date Date		Archiv. Micro-filmed
00	11/03/2010	Edition originale / First issue					

Fixation au sol

MONITORING
PHOTOVOLTAIQUE
LES MEES 2

Schneider Electric

Projet - No commande Project - Order No.	Indice Rev	Folio Sheet
02980853 FPVTB0024	00	102

The technical information contained in this document is the exclusive property of Schneider Electric Industries S.A.S and cannot be used or disclosed to third parties of any kind without its written consent. Only those drawings and diagrams marked "certified" or "approved for execution" are to be used for the purpose of carrying out the work. All devices shown in the diagrams are in open position, drawn out with operating mechanism discharged and all power sources off.

Les informations techniques contenues dans ce document sont la propriete exclusive de Schneider Electric Industries S.A.S et ne peuvent etre utilisees ou divulguees a des tiers quels qu'ils soient sans son accord ecrit. Seuls nous engagent pour ce schéma sont en position ouvert - désarmés - débrochés - toutes sources coupées. les dessins et les schemas marqués "certifié" ou "approuvé pour execution". Les appareils représentés sur ce schéma sont en position ouvert - désarmés - débrochés - toutes sources coupées.

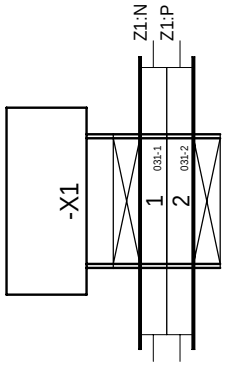

=N201
+AL01

Ind. Rev	Date Date	Modification / Modification	Archiv. Micro-filmed	Ind. Rev	Date Date	Modification / Modification	Archiv. Micro-filmed
00	17/02/2010	Edition originale / First issue					

BORNIER : =N201+AL01-X1

MONITORING
PHOTOVOLTAIQUE
LES MEES 2

Schneider Electric

02980853

Projet - No commande / Project - Order No.	Indice / Rev	Folio / Sheet
FPVTB0024	00	150

The technical information contained in this document is the exclusive property of Schneider Electric Industries S.A.S and cannot be used or disclosed to third parties of any kind without its written consent. Only those drawings and diagrams marked "for construction" or "approved for construction" are to be used for wiring purposes. All devices shown in the diagrams are in open position, drawn out with operating mechanism discharged and all power sources off.

Les informations techniques contenues dans ce document sont la propriete exclusive de Schneider Electric Industries S.A.S et ne peuvent etre utilisees ou divulguees a des tiers quels qu'ils soient sans son accord ecrit. Seuls nous engagent pour ce schéma sont en position ouvert - désarmés - débrochés - toutes sources coupées. les dessins marqués "pour construction" ou "approuvé pour construction". Les appareils représentés sur ce schéma sont en position ouvert - désarmés - débrochés - toutes sources coupées.

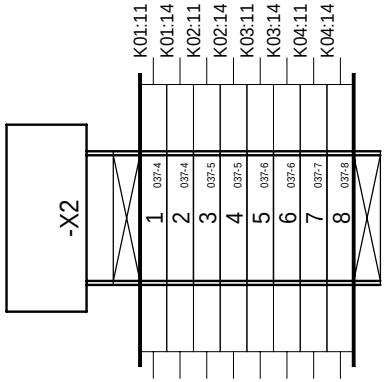

=N201
+AL01

Ind. Rev	Date Date	Modification / Modification	Archiv. Micro-filmed	Ind. Rev	Date Date	Modification / Modification	Archiv. Micro-filmed
00	17/02/2010	Edition originale / First issue					

BORNIER : =N201+AL01-X2

MONITORING
PHOTOVOLTAIQUE
LES MEES 2

Schneider Electric

02980853

Projet - No commande Project - Order No.	Indice Rev	Folio Sheet
FPVTB0024	00	151

The technical information contained in this document is the exclusive property of Schneider Electric Industries S.A.S and cannot be used or disclosed to third parties of any kind without its written consent. Only those drawings and diagrams entitled "Wiring diagram" are considered contractual and binding on Schneider Electric. All devices shown in the diagrams are in open position, drawn out with operating mechanism discharged and all power sources off.

Les informations techniques contenues dans ce document sont la propriete exclusive de Schneider Electric Industries S.A.S et ne peuvent etre utilisees ou divulguees a des tiers quels qu'ils soient sans son accord ecrit. Seuls nous engagent pour ce schéma : les plans d'ensemble et schéma annotés, entre autres, de la commande. Les appareils représentés sur ce schéma sont en position ouvert - désarmés - débrochés - toutes sources coupées.

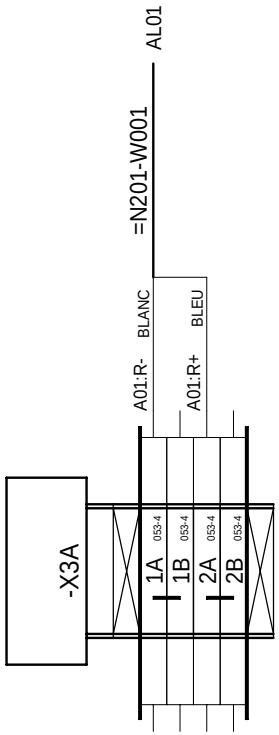

=N201
+AL01

Ind. Rev	Date Date	Modification / Modification	Archiv. Micro-filmed	Ind. Rev	Date Date	Modification / Modification	Archiv. Micro-filmed
02	31/03/2010	Edition originale / First issue					

BORNIER : =N201+AL01-X3A

MONITORING
PHOTOVOLTAIQUE
LES MEES 2

Schneider Electric

02980853

Projet - No commande Project - Order No.	Indice Rev	Folio Sheet
FPVTB0024	02	152

The technical information contained in this document is the exclusive property of Schneider Electric Industries S.A.S and cannot be used or disclosed to third parties of any kind without its written consent. Only those drawings and diagrams marked "certified" or "approved for construction" are to be used for the execution. All devices shown in the diagrams are in open position, drawn out with operating mechanism discharged and all power sources off.

Les informations techniques contenues dans ce document sont la propriete exclusive de Schneider Electric Industries S.A.S et ne peuvent etre utilisees ou divulguees a des tiers quels qu'ils soient sans son accord ecrit. Seuls nous engagent pour ce schéma les plans et schéma annotés «pour construire» de la commande. Les appareils représentés sur ce schéma sont en position ouvert - désarmés - débrochés - toutes sources coupées.

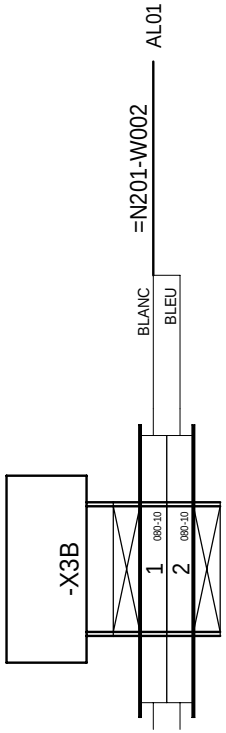

=N201
+AL01

Ind. Rev	Date Date	Modification / Modification	Archiv. Micro-filmed	Ind. Rev	Date Date	Modification / Modification	Archiv. Micro-filmed
02	31/03/2010	Edition originale / First issue					

BORNIER : =N201+AL01-X3B

MONITORING
PHOTOVOLTAIQUE
LES MEES 2

Schneider Electric

02980853

Projet - No commande Project - Order No.	Indice Rev	Folio Sheet
FPVTB0024	02	153

A3 suite - 01/2008

The technical information contained in this document is the exclusive property of Schneider Electric Industries S.A.S and cannot be used or disclosed to third parties of any kind without its written consent. Only those drawings and diagrams marked "for construction" are to be used for wiring purposes. All devices shown in the diagrams are in open position, drawn out with operating mechanism discharged and all power sources off.

Les informations techniques contenues dans ce document sont la propriete exclusive de Schneider Electric Industries S.A.S et ne peuvent etre utilisees ou divulguees a des tiers quels qu'ils soient sans son accord ecrit. Seuls nous engagent pour execution : plans d'execution et schemas annotes, entierement et la connexion. Les appareils representes sur ce schéma sont en position ouvert - désarmés - débrochés - toutes sources coupées.

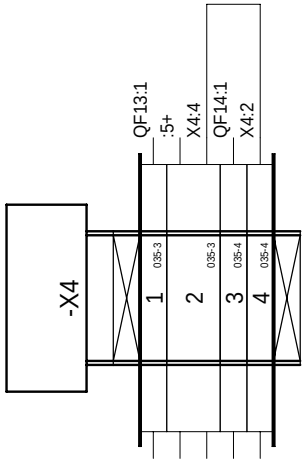

=N201
+AL01

Ind. Rev	Date Date	Modification / Modification	Archiv. Micro-filmed	Ind. Rev	Date Date	Modification / Modification	Archiv. Micro-filmed
00	17/02/2010	Edition originale / First issue					

BORNIER : =N201+AL01-X4

MONITORING
PHOTOVOLTAIQUE
LES MEES 2

Schneider Electric

02980853

Projet - No commande Project - Order No.	Indice Rev	Folio Sheet
FPVTB0024	00	154

The technical information contained in this document is the exclusive property of Schneider Electric Industries S.A.S and cannot be used or disclosed to third parties of any kind without its written consent. Only those drawings and diagrams emitted after order acknowledgment are valid for execution. All devices shown in the diagrams are in open position, drawn out with operating mechanism discharged and all power sources off.

Les informations techniques contenues dans ce document sont la propriete exclusive de Schneider Electric Industries S.A.S et ne peuvent etre utilisees ou divulguees a des tiers quels qu'ils soient sans son accord ecrit. Seuls nous engagent pour ce schéma sont en position ouvert - désarmés - débrochés - toutes sources coupées.

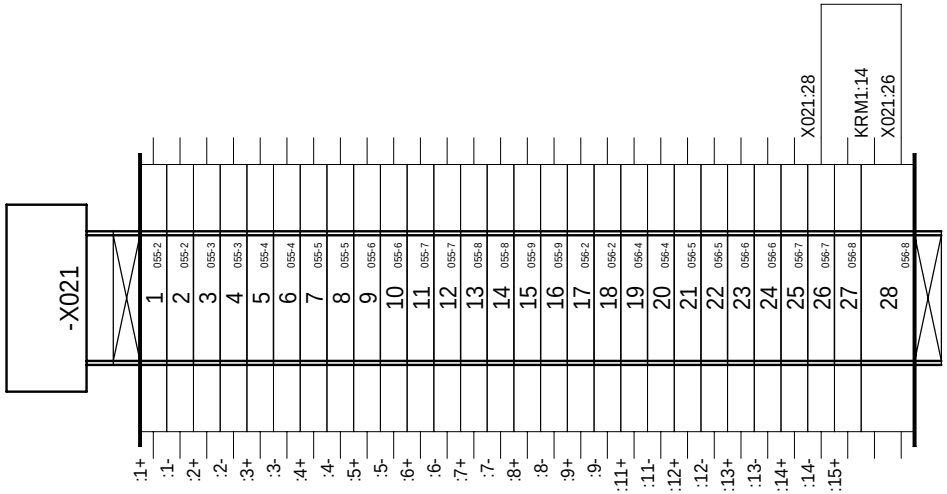

=N201
+AL01

Ind. Rev	Date Date	Modification / Modification	Archiv. Micro-filmed	Ind. Rev	Date Date	Modification / Modification	Archiv. Micro-filmed
00	17/02/2010	Edition originale / First issue					

BORNIER : =N201+AL01-X021

MONITORING
PHOTOVOLTAIQUE
LES MEES 2

Schneider Electric

02980853

Projet - No commande Project - Order No.	Indice Rev	Folio Sheet
FPVTB0024	00	155

A3 suite - 01/2008

The technical information contained in this document is the exclusive property of Schneider Electric Industries S.A.S and cannot be used or disclosed to third parties of any kind without its written consent. Only those drawings and diagrams entitled "Electrical diagram" are binding for execution. All devices shown in this diagram are in open position, drawn out with operating mechanism discharged and all power sources off.

Les informations techniques contenues dans ce document sont la propriete exclusive de Schneider Electric Industries S.A.S et ne peuvent etre utilisees ou divulguees a des tiers quels qu'ils soient sans son accord ecrit. Seuls nous engagent pour execution : plans et schemas annotes, entierement et la commande. Les appareils representes sur ce schéma sont en position ouvert - désarmés - débrochés - toutes sources coupées.

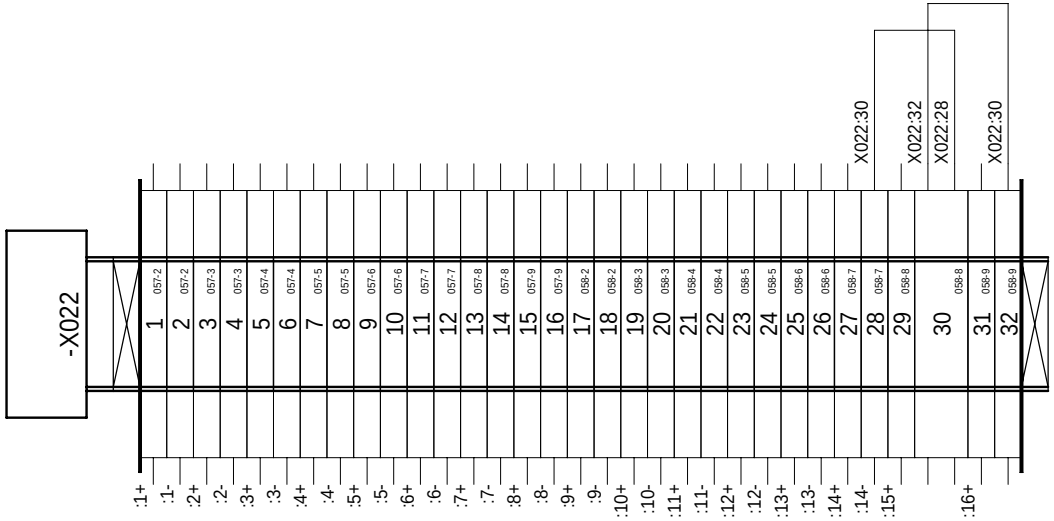

=N201
+AL01

Ind. Rev	Date Date	Modification / Modification	Archiv. Micro-filmed	Ind. Rev	Date Date	Modification / Modification	Archiv. Micro-filmed
00	17/02/2010	Edition originale / First issue					

BORNIER : =N201+AL01-X022

MONITORING
PHOTOVOLTAIQUE
LES MEES 2

Schneider Electric

02980853

Projet - No commande Project - Order No.	Indice Rev	Folio Sheet
FPVTB0024	00	156

A3 suite - 01/2008

The technical information contained in this document is the exclusive property of Schneider Electric Industries S.A.S and cannot be used or disclosed to third parties of any kind without its written consent. Only those drawings and diagrams entitled "Effective" or "Approved" may be used for execution. All devices shown in the diagrams are in open position, drawn out with operating mechanism discharged and all power sources off.

Les informations techniques contenues dans ce document sont la propriete exclusive de Schneider Electric Industries S.A.S et ne peuvent etre utilisees ou divulguees a des tiers quels qu'ils soient sans son accord ecrit. Seuls nous engagent pour exécution : les plans et schémas annotés, entitulés "Effectif" ou "Approuvé". Les appareils représentés sur ce schéma sont en position ouvert - désarmés - débrochés - toutes sources coupées.

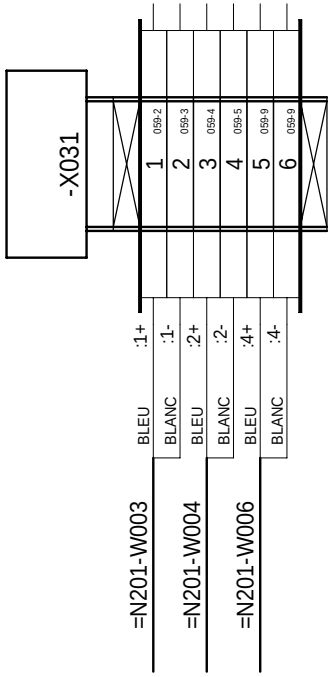

=N201
+AL01

Ind. Rev	Date Date	Modification / Modification	Archiv. Micro-filmed	Ind. Rev	Date Date	Modification / Modification	Archiv. Micro-filmed
00	17/02/2010	Edition originale / First issue					

BORNIER : =N201+AL01-X031

MONITORING
PHOTOVOLTAIQUE
LES MEES 2

Schneider Electric

02980853

Projet - No commande Project - Order No.	Indice Rev	Folio Sheet
FPVTB0024	00	157

The technical information contained in this document is the exclusive property of Schneider Electric Industries S.A.S and cannot be used or disclosed to third parties of any kind without its written consent. Only those drawings and diagrams marked "certified" are professional drawings and designs with all devices shown in the diagrams are in open position, drawn out with operating mechanism discharged and all power sources off.

Les informations techniques contenues dans ce document sont la propriete exclusive de Schneider Electric Industries S.A.S et ne peuvent etre utilisees ou divulguees a des tiers quels qu'ils soient sans son accord ecrit. Seuls nous engagent pour ce schéma sur ce schéma sont en position ouvert - désarmés - débrochés - toutes sources coupées. Les dessins certifiés de la commande, les appareils représentés

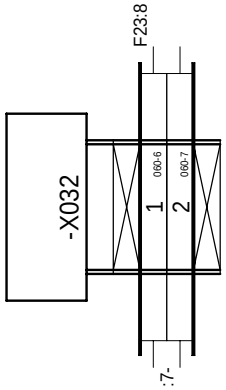

=N201
+AL01

Ind. Rev	Date Date	Modification / Modification	Archiv. Micro-filmed	Ind. Rev	Date Date	Modification / Modification	Archiv. Micro-filmed
00	17/02/2010	Edition originale / First issue					

BORNIER : =N201+AL01-X032

MONITORING
PHOTOVOLTAIQUE
LES MEES 2

Schneider Electric

02980853

Projet - No commande Project - Order No.	Indice Rev	Folio Sheet
FPVTB0024	00	158

A3 suite - 01/2008

The technical information contained in this document is the exclusive property of Schneider Electric Industries S.A.S and cannot be used or disclosed to third parties of any kind without its written consent. Only those drawings and diagrams marked "certified" or "approved for execution" are valid. All devices shown in the diagrams are in open position, drawn out with operating mechanism discharged and all power sources off.

Les informations techniques contenues dans ce document sont la propriete exclusive de Schneider Electric Industries S.A.S et ne peuvent etre utilisees ou divulguees a des tiers quels qu'ils soient sans son accord ecrit. Seuls nous engagent pour ce schéma sont en position ouvert - désarmés - débrochés - toutes sources coupées. Les appareils représentés sur ce schéma sont en position ouvert, la commande d'armement de la commande, entraînement et toutes sources coupées.

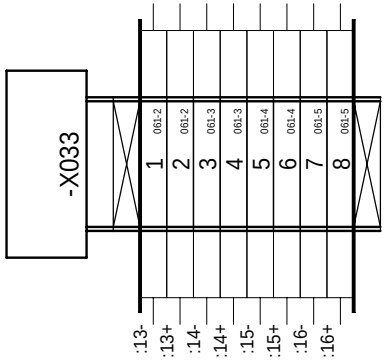

=N201
+AL01

Ind. Rev	Date Date	Modification / Modification	Archiv. Micro-filmed	Ind. Rev	Date Date	Modification / Modification	Archiv. Micro-filmed
00	17/02/2010	Edition originale / First issue					

BORNIER : =N201+AL01-X033

MONITORING
PHOTOVOLTAIQUE
LES MEES 2

Schneider Electric

02980853

Projet - No commande / Project - Order No.	Indice / Rev	Folio / Sheet
FPVTB0024	00	159

The technical information contained in this document is the exclusive property of Schneider Electric Industries S.A.S and cannot be used or disclosed to third parties of any kind without its written consent. Only those drawings and diagrams entitled "Electrical diagrams" are representative of the equipment as shown in the diagrams are in open position, drawn out with operating mechanism discharged and all power sources off.

Les informations techniques contenues dans ce document sont la propriete exclusive de Schneider Electric Industries S.A.S et ne peuvent etre utilisees ou divulguees a des tiers quels qu'ils soient sans son accord ecrit. Seuls nous engagent pour ce schéma les plans et schémas annexés, entendant par la connexion des appareils représentés sur ce schéma sont en position ouvert - désarmés - débrochés - toutes sources coupées.

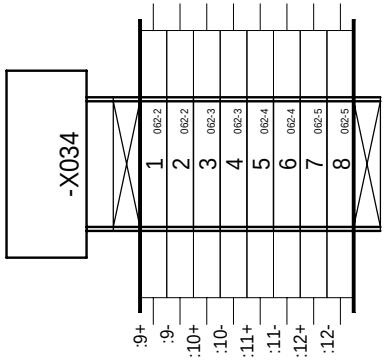

=N201
+AL01

Ind. Rev	Date Date	Modification / Modification	Archiv. Micro-filmed	Ind. Rev	Date Date	Modification / Modification	Archiv. Micro-filmed
00	17/02/2010	Edition originale / First issue					

BORNIER : =N201+AL01-X034

MONITORING
PHOTOVOLTAIQUE
LES MEES 2

Schneider Electric

02980853

Projet - No commande / Project - Order No.	Indice / Rev	Folio / Sheet
FPVTB0024	00	160

A3 suite - 01/2008

The technical information contained in this document is the exclusive property of Schneider Electric Industries S.A.S and cannot be used or disclosed to third parties of any kind without its written consent. Only those drawings and diagrams marked "for construction" or "for execution" are to be used for wiring or assembling. All devices shown in the diagrams are in open position, drawn out with operating mechanism discharged and all power sources off.

Les informations techniques contenues dans ce document sont la propriete exclusive de Schneider Electric Industries S.A.S et ne peuvent etre utilisees ou divulguees a des tiers quels qu'ils soient sans son accord ecrit. Seuls nous engagent pour ce schéma les plans et schéma "pour construire" et la commande. Les appareils representés sur ce schéma sont en position ouvert - désarmés - débrochés - toutes sources coupées.

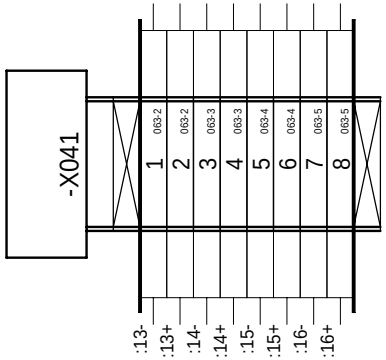

=N201
+AL01

Ind. Rev	Date Date	Modification / Modification	Archiv. Micro-filmed	Ind. Rev	Date Date	Modification / Modification	Archiv. Micro-filmed
00	17/02/2010	Edition originale / First issue					

BORNIER : =N201+AL01-X041

MONITORING
PHOTOVOLTAIQUE
LES MEES 2

Schneider Electric

02980853

Projet - No commande Project - Order No.	Indice Rev	Folio Sheet
FPVTB0024	00	161

The technical information contained in this document is the exclusive property of Schneider Electric Industries S.A.S and cannot be used or disclosed to third parties of any kind without its written consent. Only those drawings and diagrams entitled "Electrical diagrams" are representative of the equipment as shown in the diagrams are in open position, drawn out with operating mechanism discharged and all power sources off.

Les informations techniques contenues dans ce document sont la propriete exclusive de Schneider Electric Industries S.A.S et ne peuvent etre utilisees ou divulguees a des tiers quels qu'ils soient sans son accord ecrit. Seuls nous engagent pour le service rendu : plans et schemas annexes, entre autres, et la connaissance de l'appareil representes sur ce schéma sont en position ouvert - désarmés - débrochés - toutes sources coupées.

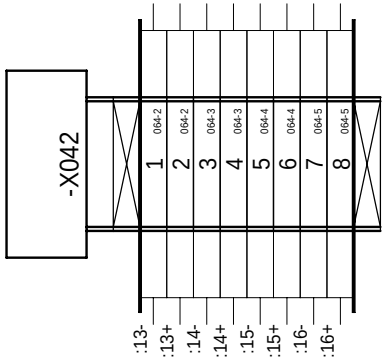

=N201
+AL01

Ind. Rev	Date Date	Modification / Modification	Archiv. Micro-filmed	Ind. Rev	Date Date	Modification / Modification	Archiv. Micro-filmed
00	17/02/2010	Edition originale / First issue					

BORNIER : =N201+AL01-X042

MONITORING
PHOTOVOLTAIQUE
LES MEES 2

Schneider Electric

02980853

Projet - No commande Project - Order No.	Indice Rev	Folio Sheet
FPVTB0024	00	162

Localisation (Location)	Installation (Function)	Repère (Tag)	Page (Sheet)	Designation	Fabricant (Manufacturer)	Ref. fabricant (Manufacturer Ref.)
AL01		F1		BLOC DE JONCTION, RESSORT SECTIONNABLE , 4mm² A SUPPORT AMOVIBLE POUR DIODE OU FUSIBLE CYLINDRIQUE, EPAISSEUR	TELEMECANIQUE	AB1RRNSF435UGR
				SUPPORT AMOVIBLE FUSIBLE 5x20	TELEMECANIQUE	AB1SF520
				CLOISON POUR BLOCS DE JONCTION, EPAISSEUR 1.5mm	TELEMECANIQUE	AB1RRNAC444GR
				BUTEE PLASTIQUE VISSABLE, EPAISSEUR 8mm	TELEMECANIQUE	AB1AB8P35
				FUSIBLE RAPIDE 5X20 - 250V - CORPS VERRE 1A	FERRAZ SHAWMUT	L090515P
				CARTOUCHE DE NEUTRE 5X20	ENTRELEC	179 371.16
	N201	A01	053	ALIMENTATION BOITIER CPU PHENIX, BOITIER EXT-2, ADRESSAGE PAR ROUE CODEUSE, RS485 PAR SWITCH	NAPAC	0RIO2 UPS-2
		A02	053	BOITIER CPU PHENIX, 1 EMPLACEMENT CPU T3, 2 CARTE T2, ADRESSAGE PAR ROUE CODEUSE, CARTE CPU RIO2 AVEC 1 RJ45 E	NAPAC	0RIO 314
		A03	053	BOITIER EXT-1, 4 EMPLACEMENTS CARTES T1, ADRESSAGE PAR ROUE CODEUSE	NAPAC	0RIO2 EXT-1
		A04	053	BOITIER EXT-1, 4 EMPLACEMENTS CARTES T1, ADRESSAGE PAR ROUE CODEUSE	NAPAC	0RIO2 EXT-1
		A021	053	CARTE 16 ENTREES LOGIQUES ET COMPTAGES, TAILLE 2	NAPAC	0RIO2 16DI
		A022	053	CARTE 16 ENTREES LOGIQUES ET COMPTAGES, TAILLE 2	NAPAC	0RIO2 16DI
		A031	053	CARTE 4 ENTREES ANALOGIQUES UNIVERSELLES, TAILLE 1	NAPAC	0RIO1 04AI
		A032	053	CARTE 4 ENTREES ANALOGIQUES 4-20mA, TAILLE 1	NAPAC	0RIO1 04AI-C
		A033	053	CARTE 4 ENTREES LOGIQUES TOR, TAILLE 1	NAPAC	0RIO1 04DI
		A034	053	CARTE 4 SORTIES LOGIQUES RELAIS ELECTROMECANIQUE, TAILLE 1	NAPAC	0RIO1 04DO
		A041	053	CARTE 4 ENTREES LOGIQUES TOR, TAILLE 1	NAPAC	0RIO1 04DI
		AL01	100	CELLULE A / CHA.PL.1P. 2000x600x500	SCHNEIDER ELECTRIC	NSYSF20650P
			100	JEU 2 PAN. LAT. 6000 2000x500	SCHNEIDER ELECTRIC	NSY2SP205
			100	GRILLE DE SORTIE POUR VENTILATEUR 223x223, RAL 7035, IP54	SCHNEIDER ELECTRIC	NSYCAG223LPF
			100	PORTE SCHEMAS A4 PLASTIQUE, PROFONDEUR 22mm, GRIS RAL 7035	SCHNEIDER ELECTRIC	NSYDPA4
			100	BARILLET CLES 455	SCHNEIDER ELECTRIC	NSYIN4551
			100	PLAQUE PASSE-CABLE 6000 2 PARTIES 600x500	SCHNEIDER ELECTRIC	NSYEC651
			100	JEU 2 JOINTS TECH. 6000 L.600	SCHNEIDER ELECTRIC	NSYBCE6
			100	TABLETTE DE PORTE POUR ARMOIRE L=600	SCHNEIDER ELECTRIC	NSYSDT6
		AP1R1	080	RACK 6 EMPLACEMENTS	TELEMECANIQUE	BMX XBP 0600
			080	KIT DE REPRISE BLINDAGE POUR BMX XBP 0600	TELEMECANIQUE	BMX XSP 0600
			080	BAGUES DE SERRAGE A RESSORT POUR BMX XBP 0600, SECTION 5...11mm²	TELEMECANIQUE	STB XSP 3020
		D01	036	MODULE DE PROTECTION 6...230VDC, DIODE	TELEMECANIQUE	RXM 040W
		D02	036	MODULE DE PROTECTION 6...230VDC, DIODE	TELEMECANIQUE	RXM 040W
		D03	036	MODULE DE PROTECTION 6...230VDC, DIODE	TELEMECANIQUE	RXM 040W
		D04	036	MODULE DE PROTECTION 6...230VDC, DIODE	TELEMECANIQUE	RXM 040W
		F21	059	FICHE PARAFOUDRE PT100 SANS POTENTIEL DE TERRE 4FILS-In:10kA (8/20)-Uc:27VDC	PHOENIX CONTACT	2839240
			059	EMBASE PARAFOUDRE POUR FICHE DE PROTECTION PT	PHOENIX CONTACT	2839402
		F22	060	FICHE PARAFOUDRE 1 BOUCLE-In:10kA (8/20)-Uc:28VDC	PHOENIX CONTACT	2856032
			060	EMBASE PARAFOUDRE	PHOENIX CONTACT	2856113
			060	RACCORDEMENT AUTODENUDANT POUR BLINDAGE	PHOENIX CONTACT	2839295
		F23	060	FICHE PARAFOUDRE 1 BOUCLE-In:10kA (8/20)-Uc:28VDC	PHOENIX CONTACT	2856032
			060	EMBASE PARAFOUDRE	PHOENIX CONTACT	2856113
			060	RACCORDEMENT AUTODENUDANT POUR BLINDAGE	PHOENIX CONTACT	2839295
		F24	060	FICHE PARAFOUDRE 1 BOUCLE-In:10kA (8/20)-Uc:28VDC	PHOENIX CONTACT	2856032
			060	EMBASE PARAFOUDRE	PHOENIX CONTACT	2856113
			060	RACCORDEMENT AUTODENUDANT POUR BLINDAGE	PHOENIX CONTACT	2839295
		G01	053	BATTERIE STATIONNAIRE ETANCHE AU PLOMB 12V 12Ah	YUASA	NP12-12
		K01	036	RELAIS MINIATURE EMBROCHABLE RXM SANS DEL 4INV 24VDC	TELEMECANIQUE	RXM 4AB1BD
			036	EMBASE AVEC CONTACTS SEPARES, RACCORDEMENT CONNECTEUR	TELEMECANIQUE	RXZ E2S114M
			036	ETRIER METALLIQUE DE MAINTIEN	TELEMECANIQUE	RXZ 400
		K02	036	RELAIS MINIATURE EMBROCHABLE RXM SANS DEL 4INV 24VDC	TELEMECANIQUE	RXM 4AB1BD
			036	EMBASE AVEC CONTACTS SEPARES, RACCORDEMENT CONNECTEUR	TELEMECANIQUE	RXZ E2S114M
			036	ETRIER METALLIQUE DE MAINTIEN	TELEMECANIQUE	RXZ 400

The technical information contained in this document is the exclusive property of Schneider Electric Industries S.A.S and cannot be used or disclosed to third parties of any kind without its written consent. Only those drawings and diagrams marked "certified" are considered as binding documents. All devices shown in this diagram are in open position, drawn out with operating mechanism discharged and all power sources off.

La proprietе exclusive de Schneider Electric Industries S.A.S ce document sont la propriete exclusive de Schneider Electric Industries S.A.S et ne peuvent etre utilisees ou divulguees a des tiers quels qu'ils soient sans son accord ecrit. Seuls nous engagent pour certaines les plans et schemas certifiés comme tels. Les appareils representés sur ce schéma sont en position ouvert - désarmés - débrochés - toutes sources coupées.

Les informations techniques contenues dans ce document sont la

Ind. (Rev)	Date (Date)	Modification / Modification	Archiv. (Micro-filmed)	Ind. (Rev)	Date (Date)	Modification / Modification	Archiv. (Micro-filmed)
02	31/03/2010	Modifié bornier -X3 + supprimé -R1					
01	24/03/2010	Ajouté interfaces TOR					
00	11/03/2010	Edition originale / First issue					

NOMENCLATURE

MONITORING
PHOTOVOLTAIQUE
LES MEES 2

Schneider Electric

02980853

Projet - No commande (Project - Order No.)	Indice (Rev)	Folio (Sheet)
FPVTB0024	02	200

Nom composant / Component name: Localisation (Location)	Installation (Function)	Repère (Tag)	Page (Sheet)	Designation	Fabricant (Manufacturer)	Ref. fabricant (Manufacturer Ref.)
		K03	036	RELAIS MINIATURE EMBROCHABLE RXM SANS DEL 4INV 24VDC	TELEMECANIQUE	RXM 4AB1BD
			036	EMBASE AVEC CONTACTS SEPARES, RACCORDEMENT CONNECTEUR	TELEMECANIQUE	RXZ E2S114M
			036	ETRIER METALLIQUE DE MAINTIEN	TELEMECANIQUE	RXZ 400
		K04	036	RELAIS MINIATURE EMBROCHABLE RXM SANS DEL 4INV 24VDC	TELEMECANIQUE	RXM 4AB1BD
			036	EMBASE AVEC CONTACTS SEPARES, RACCORDEMENT CONNECTEUR	TELEMECANIQUE	RXZ E2S114M
			036	ETRIER METALLIQUE DE MAINTIEN	TELEMECANIQUE	RXZ 400
		K05	085	PLC RELAIS 24V DC, 6A, 1INV	PHOENIX CONTACT	2966171
		K06	085	PLC RELAIS 24V DC, 6A, 1INV	PHOENIX CONTACT	2966171
		K07	085	PLC RELAIS 24V DC, 6A, 1INV	PHOENIX CONTACT	2966171
		K08	085	PLC RELAIS 24V DC, 6A, 1INV	PHOENIX CONTACT	2966171
		KRM1	031	RELAIS DE CONTROLE DE TENSION RM17U	MERLIN GERIN	RM17UAS15
		MODULE1	080	MODULE D'ALIMENTATION 24VDC, 3.3VDC 2.5A, 24VDC 0.7A	TELEMECANIQUE	BMX CPS 2010
		MODULE2	080	MODULE PROCESSEUR M340 4096K RAM, 1 Modbus, 1 USB, 1 ETHERNET TCP/IP	TELEMECANIQUE	BMX P34 2020
		MODULE3	080	MODULE D'ENTREES ANALOGIQUE 4E ±10V, 0…10V, 0…5V, 1…5V, ±5V, 0…20mA, 4…20mA, ±20mA	TELEMECANIQUE	BMX AMI 0410
			080	BORNIER DEBROCHABLE 20 CONTACTS, A VIS A ETRIERS	TELEMECANIQUE	BMX FTB 2010
		MODULE4	080	MODULE D'ENTREES 32E 24VDC	TELEMECANIQUE	BMX DDI 3202K
		MODULE5	080	MODULE DE SORTIES TOR 32S 24VDC 0.1A	TELEMECANIQUE	BMX DDO 3202K
		MODULE6	080	CACHE DE PROTECTION	TELEMECANIQUE	BMX XEM 010
		MODULE7	080	CACHE DE PROTECTION	TELEMECANIQUE	BMX XEM 010
		QF1	032	DISJONCTEUR C60N BI 10A COURBE C	MERLIN GERIN	24201
			032	BLOC VIGI C60 = 25A BI 220-415VAC 300mA	MERLIN GERIN	26511
		QF2	032	DISJONCTEUR C60N BI 2 A COURBE C	MERLIN GERIN	24197
		QF3	032	DISJONCTEUR C60N BI 2 A COURBE C	MERLIN GERIN	24197
		QF4	034	DISJONCTEUR C60H-DC UNI 4 A COURBE C	MERLIN GERIN	61504
		QF5	034	DISJONCTEUR C60H-DC UNI 2 A COURBE C	MERLIN GERIN	61502
		QF6	034	DISJONCTEUR C60H-DC UNI 1 A COURBE C	MERLIN GERIN	61501
		QF7	034	DISJONCTEUR C60H-DC UNI 2 A COURBE C	MERLIN GERIN	61502
		QF8	034	DISJONCTEUR C60H-DC UNI 1 A COURBE C	MERLIN GERIN	61501
		QF9	034	DISJONCTEUR C60H-DC UNI 1 A COURBE C	MERLIN GERIN	61501
		QF10	034	DISJONCTEUR C60H-DC UNI 1 A COURBE C	MERLIN GERIN	61501
		QF11	034	DISJONCTEUR C60H-DC UNI 2 A COURBE C	MERLIN GERIN	61502
		QF12	035	DISJONCTEUR C60H-DC UNI 1 A COURBE C	MERLIN GERIN	61501
		QF13	035	DISJONCTEUR C60H-DC UNI 2 A COURBE C	MERLIN GERIN	61502
		QF14	035	DISJONCTEUR C60H-DC UNI 2 A COURBE C	MERLIN GERIN	61502
		U1	033	ALIMENTATION A DECOUPAGE PRIMAIRE MONO, SORTIE 24VDC 5 A	PHOENIX CONTACT	2938581
		U2	033	ALIMENTATION A DECOUPAGE PRIMAIRE MONO, SORTIE 24VDC 2,5A	PHOENIX CONTACT	2938578
		U20	046	SWITCH ETHERNET 6 PORTS 10/100 TX ET 2 PORTS 100 FX-MM	TELEMECANIQUE	TCSESM083F2CU0
		W001	053	CABLE MULTICONDUCTEURS TORSADE BLINDE	SCHNEIDER	490 NAA 271 01
		W002	080	CABLE MODBUS RJ-DENUDE 3M RJ45	SCHNEIDER	VW3 A8 306 D30
		W003	059	CABLE MULTICONDUCTEURS TORSADE BLINDE	SCHNEIDER	490 NAA 271 01
		W004	059	CABLE MULTICONDUCTEURS TORSADE BLINDE	SCHNEIDER	490 NAA 271 01
		W005	059	CABLE MULTICONDUCTEURS TORSADE BLINDE	SCHNEIDER	490 NAA 271 01
		W006	059	CABLE MULTICONDUCTEURS TORSADE BLINDE	SCHNEIDER	490 NAA 271 01
		WAI0103A	081	CORDON PREEQUIPE POUR CONNECTION BMX AMI 0410 ET ABE 7CPA41*, 3m	TELEMECANIQUE	BMX FCA300
		WDIO104A/B	082	CORDON PREEQUIPE POUR EMBASE MODICOM TELEFAST ABE7, 2M	SCHNEIDER	BMXFCC203
		WDIO105A/B	086	CORDON PREEQUIPE POUR EMBASE MODICOM TELEFAST ABE7, 2M	SCHNEIDER	BMXFCC203
		WET001	046	CORDON RESEAU ETHERNET BLINDE, CATEGORIE 5, PAIRE TORSADEE DROIT 2M	SCHNEIDER	490 NTW 000 02
		WET002	046	CORDON RESEAU ETHERNET BLINDE, CATEGORIE 5, PAIRE TORSADEE DROIT 2M	SCHNEIDER	490 NTW 000 02
		WO001	045	CORDON ZIPCORD SC-PC/SC-PC 6FO MULTIMODE 50/125µm 2.8mm, 2m, ORANGE	ICTL	502102221N
		WO002	045	CORDON ZIPCORD SC-PC/SC-PC 6FO MULTIMODE 50/125µm 2.8mm, 2m, ORANGE	ICTL	502102221N

Ind. (Rev)	Date (Date)	Modification / Modification	Archiv. (Micro-filmed)	Ind. (Rev)	Date (Date)	Modification / Modification	Archiv. (Micro-filmed)
02	31/03/2010	Modifié bornier -X3 + supprimé -R1					
01	24/03/2010	Ajouté interfaces TOR					
00	11/03/2010	Edition originale / First issue					

NOMENCLATURE

MONITORING
PHOTOVOLTAIQUE
LES MEES 2

Schneider Electric

02980853

Projet - No commande / Project - Order No.: FPVTB0024

Indice (Rev): 02

Folio (Sheet): 201

The technical information contained in this document is the exclusive property of Schneider Electric Industries S.A.S and cannot be used or disclosed to third parties of any kind without its written consent. Only those drawings and diagrams marked "Approved for construction" are binding for equipment supplied. All devices shown in the diagrams are in open position, drawn out with operating mechanism discharged and all power sources off.

La proprietе exclusive de Schneider Electric Industries S.A.S et ne peuvent etre utilisees ou divulguees a des tiers quels qu'ils soient sans son accord ecrit. Seuls nous engagent pour ce schéma sont en position ouvert - désarmés - débrochés - toutes sources coupées.

Les informations techniques contenues dans ce document sont la proprietе exclusive de Schneider Electric Industries S.A.S et ne peuvent etre utilisees ou divulguees a des tiers quels qu'ils soient sans son accord ecrit. Seuls nous engagent pour ce schéma sont en position ouvert - désarmés - débrochés - toutes sources coupées.

Nom composant / Component name Localisation / Location	Installation / Function	Repère / Tag	Page / Sheet	Designation	Fabricant / Manufacturer	Ref. fabricant / Manufacturer Ref.
		X01	045	COFFRET FIDJI V2 FOLAN 12SC-1K7 MTG AVEC MODULE DE CONNECTION DIRECT COMPRENANT 1 CASSETTE TERAOPTIC MONTEE	ICTL	621081011
			045	8 RACCORDS SC MM FOLAN MONTES	ICTL	211011022 (Qté : 8)
			045	8 PIGTAILS SIMPLES SC-PC MULTIMODE 50/125µm 1mm Lg=2m GAMME FOLAN	ICTL	511102063N (Qté : 8)
		X1		BLOC DE JONCTION A VIS 2.5mm2, GRIS	PHOENIX CONTACT	3001501
				COUVERCLE	PHOENIX CONTACT	3003020
		X2		BLOC DE JONCTION A VIS 2.5mm2, GRIS	PHOENIX CONTACT	3001501
				COUVERCLE	PHOENIX CONTACT	3003020
		X3A				
		X3B		BLOC DE JONCTION A VIS 2.5mm2, GRIS	PHOENIX CONTACT	3001501
				COUVERCLE	PHOENIX CONTACT	3003020
		X4		BLOC DE JONCTION A VIS 2.5mm2, GRIS	PHOENIX CONTACT	3001501
				COUVERCLE	PHOENIX CONTACT	3003020
		X021		BLOC DE JONCTION A VIS 2.5mm2, GRIS	PHOENIX CONTACT	3001501
				COUVERCLE	PHOENIX CONTACT	3003020
		X022		BLOC DE JONCTION A VIS 2.5mm2, GRIS	PHOENIX CONTACT	3001501
				COUVERCLE	PHOENIX CONTACT	3003020
		X031		BLOC DE JONCTION A VIS 2.5mm2, GRIS	PHOENIX CONTACT	3001501
				COUVERCLE	PHOENIX CONTACT	3003020
		X032		BLOC DE JONCTION A VIS 2.5mm2, GRIS	PHOENIX CONTACT	3001501
				COUVERCLE	PHOENIX CONTACT	3003020
		X033		BLOC DE JONCTION A VIS 2.5mm2, GRIS	PHOENIX CONTACT	3001501
				COUVERCLE	PHOENIX CONTACT	3003020
		X034		BLOC DE JONCTION A VIS 2.5mm2, GRIS	PHOENIX CONTACT	3001501
				COUVERCLE	PHOENIX CONTACT	3003020
		X041		BLOC DE JONCTION A VIS 2.5mm2, GRIS	PHOENIX CONTACT	3001501
				COUVERCLE	PHOENIX CONTACT	3003020
		X042		BLOC DE JONCTION A VIS 2.5mm2, GRIS	PHOENIX CONTACT	3001501
				COUVERCLE	PHOENIX CONTACT	3003020
		XAI0103A	081	EMBASE DE RACCORDEMENT 4 VOIES D'ENTREES ANA	TELEMECANIQUE	ABE 7CPA410
		XDI0104A	082	EMBASE DE RACCORDEMENT PASSIVE 16 VOIES	TELEMECANIQUE	ABE 7H16S21
		XDI0104B	084	EMBASE DE RACCORDEMENT PASSIVE 16 VOIES	TELEMECANIQUE	ABE 7H16S21
		XDO0105A	086	EMBASE DE SORTIES A RELAIS 16 VOIES	TELEMECANIQUE	ABE 7R16T230
		XDO0105B	088	EMBASE DE SORTIES A RELAIS 16 VOIES	TELEMECANIQUE	ABE 7R16T230
		Z1	031	FILTRE CEM HAUTE PERFORMANCE, COURANT D'EMPLOI 3 A 16A	SCHAFFNER	FN 9675-6/06
		Z2	033	FILTRE CEM HAUTE PERFORMANCE, COURANT D'EMPLOI 1 A 10A	SCHAFFNER	FN 682-4/06

The technical information contained in this document is the exclusive property of Schneider Electric Industries S.A.S and cannot be used or disclosed to third parties of any kind without its written consent. Only those drawings and diagrams marked "certified for construction" are binding for execution. All devices shown in this diagram are in open position, drawn out with operating mechanism discharged and all power sources off.

Les informations techniques contenues dans ce document sont la propriete exclusive de Schneider Electric Industries S.A.S et ne peuvent etre utilisees ou divulguees a des tiers quels qu'ils soient sans son accord ecrit. Seuls nous engagent pour execution les plans et schemas annotes "pour execution". Les appareils representes sur ce schéma sont en position ouvert - désarmés - débrochés - toutes sources coupées.

Ind. / Rev	Date / Date	Modification / Modification	Archiv. / Micro-filmed	Ind. / Rev	Date / Date	Modification / Modification	Archiv. / Micro-filmed
02	31/03/2010	Modifié bornier -X3 + supprimé -R1					
01	24/03/2010	Ajouté interfaces TOR					
00	11/03/2010	Edition originale / First issue					

NOMENCLATURE

MONITORING
PHOTOVOLTAIQUE
LES MEES 2

Schneider Electric

02980853

Projet - No commande / Project - Order No.	Indice / Rev	Folio / Sheet
FPVTB0024	02	202