The technical information contained in this document is the exclusive property of Schneider Electric Industries S.A.S and cannot be used or disclosed to third parties of any kind without its written consent. Only those drawings and diagrams marked "issued for order" or "issued after order" are binding for execution. All devices shown in this diagrams are in open position, drawn out with operating mechanism discharged and all power sources off.

Les informations techniques contenues dans ce document sont la propriete exclusive de Schneider Electric Industries S.A.S et ne peuvent etre utilisees ou divulguees a des tiers quelconques sans son accord ecrit. Seuls nous engagent les plans et dessins marqués "pour commande" et "pour execution". Les appareils représentés sur ce schéma sont en position ouvert - désarmés - débrochés - toutes sources coupées.

DOE

Ind / Rev	Date / Date	Modification / Modification	Nom / Name	Visa	Nom / Name	Visa	Nom / Name	Visa	Archiv. Micro-filmed
05	28/07/2010	Ajout cartes SANA	GILLET		CHARPE		BRUN		
04	15/04/2010	Tel que construit	GILLET		CHARPE		BRUN		
03	19/04/2010	Ajout alimentation ACE949 SM6 et mise à jour	DE FREITAS		CHARPE		GUILLET		
02	02/04/2010	Modification Alimentation M340	DE FREITAS		CHARPE		GUILLET		
01	24/03/2010	Mise à jour	DE FREITAS		CHARPE		GUILLET		
00	14/12/2009	Edition originale / First issue	DE FREITAS		CERCIAT		BRUN		
			Dessine / Drawn		Verifie / Checked		Approuve / Approved		

ARMOIRE MONITORING

PDL

CASINO LA REUNION

LE PORT

Echelle / Scale: 1/1

Unite / Department: P&EC

Schneider Electric

Code diffusion / Distribution code:

Projet - No commande / Project - Order No.: 0298083100

Indice / Rev: 05

Folio / Sheet: 001

A3 garde - 11/2006

Folio Sheet	Designation Designation	Indice de modification Revision									
001	Page de garde cover sheet	00	01	02	03	04	05				
002	PAGE RECAPITULATIVE	00	01	02	03	04	05				
003	PAGE RECAPITULATIVE	00	01	02	03	04	05				
010	LEGENDE SYMBOLES N°1 - LEGEND OF SYMBOLS N°1	00									
011	LEGENDE SYMBOLES N°2 - LEGEND OF SYMBOLS N°2	00									
012	PRINCIPE DE REPERAGE - PRINCIPE OF MARKING	00									
013	REPERE ESSENTIEL - TABLE 1 - HIGHER-LEVEL DESIGNATION	00									
014	REPERE EMPLACEMENT PHYSIQUE - TABLE 2 - LOCATION OF ITEM	00									
015	REPERAGE MATERIEL - TABLE 3 - IDENTIFICATION ITEM	00									
019	Marquage NAME PLATE	00									
020	Unifilaire général de la liasse SINGLE LINE DIAGRAM	00	02	03	05						
021	Unifilaire général de la liasse SINGLE LINE DIAGRAM	00	05								
031	Distribution des polarités POWER SUPPLY	00	03	04							
032	Distribution des polarités POWER SUPPLY	00	02	04							
033	Distribution des polarités Module redondant POWER SUPPLY REDUNDANCY MODULE	00	03	04							
034	Distribution des polarités 24V CC POWER SUPPLY 24V DC	00	02	04							
035	Distribution des polarités 24V CC POWER SUPPLY 24V DC	00	03	04							
036	Relayage RELAYS	00	03	04							
037	Commande COMMAND	00	03	04							
040	Isolateur de ligne	00	04								
041	Dérivation Modbus RS485 UNI-TELWAY TAP JUNCTION	00	03								
045	Coffret optique FIDGI V2 OPTICAL BOX FIDGI V2	00	04								
046	Switch ethernet 6 PORTS 10/100 TX ET 2 PORTS 100 FX-MM SWITCH 6TX/2FX-MM	00	04								
053	API NAPAC PLC NAPAC	00									
055	CARTE 16 ENTREES TOR ENTREE 1 à 8 DIGITAL INPUTS BOARD	00									
056	CARTE 16 ENTREES TOR ENTREE 9 à 16 DIGITAL INPUTS BOARD	00	01	03	04						
057	CARTE 16 ENTREES TOR ENTREE 9 à 16 DIGITAL INPUTS BOARD	00									
058	CARTE 16 ENTREES TOR ENTREE 1 à 8 DIGITAL INPUTS BOARD	00									
059	CARTE 4 ENTREES ANALOGIQUE UNIVERSELLE ENTREE 1 à 4 ANALOGUE INPUT BOARD	00	04								
060	CARTE 4 SORTIE TOR SPARE	00									
080	AP1R1 - Configuration Automate	00	02	03	05						
081	E ANA - Module d'entrées	00									
082	E TOR - Module d'entrées	00	04								
083	E TOR - Module d'entrées	00	04								
084	E TOR - Module d'entrées	00	04								
085	E TOR - Module d'entrées	00	04								
086	S TOR - Module de sorties	00	04								
087	S TOR - Module de sorties	00	04								
088	S TOR - Module de sorties	00	04								
089	S TOR - Module de sorties	00									
090	S ANA - Module de sorties	05									
091	S ANA - Module de sorties	05									

The technical information contained in this document is the exclusive property of Schneider Electric Industries S.A.S and cannot be used or disclosed to third parties of any kind without its written consent. Only those drawings and diagrams marked "certified" or "for construction" are suitable for execution. All drawings show the circuits are in open position, drawn out with operating mechanism discharged and all power sources off.

Les informations techniques contenues dans ce document sont la propriete exclusive de Schneider Electric Industries S.A.S et ne peuvent etre utilisees ou divulguees a des tiers quels qu'ils soient sans son accord ecrit. Seuls nous engagent pour execution les plans et schemas marques "certifie" ou "construction". Les appareils representes sur ce schéma sont en position ouvert - désarmés - débrochés - toutes sources coupées.

Archivage
Microfilmed

PAGE RECAPITULATIVE

CASINO LA REUNION

LE PORT

Schneider Electric

0298083100

Projet - No commande
Project - Order No.

Indice Rev 05

Folio Sheet 002

A3 recap 1 - 11/2006

Folio Sheet	Designation Designation	Indice de modification Revision									
102	Armoire monobloc 2000x600x300 MONOBLOC ENCLOSURE EXTERNAL LAYOUT	00									
103	Armoire monobloc Implantation matériel MONOBLOC ENCLOSURE INTERNAL LAYOUT	00	04	05							
104	Fixation au sol	00	03								
152	BORNIER : =N201+AL01-X1	00									
153	BORNIER : =N201+AL01-X2	00									
154	BORNIER : =N201+AL01-X3	03									
155	BORNIER : =N201+AL01-X021	01									
156	BORNIER : =N201+AL01-X022	00									
157	BORNIER : =N201+AL01-X031	00									
159	BORNIER : =N201+AL01-X033	00									
160	BORNIER : =N201+AL01-XKA1	00	03								
161	BORNIER : =N201+AL01-XRS1	00	03								
202	NOMENCLATURE	00	01	02	03	04	05				
203	NOMENCLATURE	00	01	02	03	04	05				
204	NOMENCLATURE	00	01	02	03	04	05				

The technical information contained in this document is the exclusive property of Schneider Electric Industries S.A.S and cannot be used or disclosed to third parties of any kind without its written consent. Only those drawings and diagrams marked "certified" are to be used for execution. All devices shown in this diagram are in open position, drawn out with operating mechanism discharged and all power sources off.

Les informations techniques contenues dans ce document sont la propriete exclusive de Schneider Electric Industries S.A.S et ne peuvent etre utilisees ou divulguees a des tiers quels qu'ils soient sans son accord ecrit. Seuls nous engageant pour execution, les plans et schemas marqués "certifiés" ou "construits". Les appareils representes sur ce schéma sont en position ouvert - désarmés - débrochés - toutes sources coupées.

Archivage
Microfilmed

PAGE RECAPITULATIVE

CASINO LA REUNION

LE PORT

Schneider Electric

0298083100

Projet - No commande
Project - Order No.

Indice Rev 05

Folio Sheet 003

SYMBOLE SYMBOL	CODE	LEGENDE DESCRIPTION	SYMBOLE SYMBOL	CODE	LEGENDE DESCRIPTION	SYMBOLE SYMBOL	CODE	LEGENDE DESCRIPTION
		CONTACT A FERMETURE MAKE CONTACT			DISPOSITIF D'ACCROCHAGE EN PRISE DEVICE FOR RESTRICTING MOVEMENT BLOCKED POSITION		G	ELEMENT DE PILE OU ACCUMULATEUR PRIMARU CELL OR ACCUMULATOR
		CONTACT A OUVERTURE BREAK CONTACT			DISPOSITIF D'ACCROCHAGE LIBERE DEVICE FOR RESTRICTING MOVEMENT UNBLOCKED POSITION			
		CONTACT INVERSEUR CHANGE OVER CONTACT			TERRE DE PROTECTION EARTH PROTECTION		H	LAMPE DE SIGNALISATION SIGNAL LAMP
		CONTACT NO TEMPORISE AU TRAVAIL MAKE CONTACT DELAY WHEN OPERATING			TERRE FONCTIONNELLE FUNCTIONNAL EARTH		H	VOYANT MECANIQUE DE SIGNALISATION MECHANICAL INDICATOR
		CONTACT NF TEMPORISE AU TRAVAIL BREAK CONTACT DELAY WHEN OPERATING			TERRE EARTH		H	AVERTISSEUR HORN
		CONTACT NO TEMPORISE AU REPOS MAKE CONTACT DELAY WHEN RELEASING	P	B	COMMANDE PAR PRESSION OPERATED BY PRESSURE		H	SONNERIE HORN
		CONTACT NF TEMPORISE AU REPOS MAKE CONTACT DELAY WHEN RELEASING	θ	B	COMMANDE PAR TEMPERATURE OPERATED BY TEMPERATURE			
		CONTACT DE PASSAGE A LA FERMETURE PASSING MAKE CONTACT CLOSING NOMENTARILY DURING OPERATION	h	B	COMMANDE PAR NIVEAU OPERATED BY LEVEL		KA	RELAIS - ORGANE DE COMMANDE RELAY - COIL
		CONTACT DE PASSAGE A L'OUVERTURE PASSING BREAK CONTACT CLOSING NOMENTARILY DURING OPERATION					KA	RELAIS A MISE AU REPOS RETARDEE SLOW RELEASING RELAY COIL
		CONTACT A FERMETURE ANTERIEURE AUX AUTRES CONTACTS DE L'ENSEMBLE MAKE CONTACT WICH OPERATES EARLIER RELATIVE TO THE ASSEMBLY OF CONTACT		C	CAPACITE - CONDENSATEUR CAPACITANCE - CAPACITOR		KA	RELAIS A MISE AU TRAVAIL RETARDEE SLOW OPERATING RELAY COIL
		CONTACT A FERMETURE POSTERIEURE AUX AUTRES CONTACTS DE L'ENSEMBLE MAKE CONTACT WICH OPERATES LATER RELATIVE TO THE ASSEMBLY OF CONTACT		E	RESISTANCE DE CHAUFFAGE HEATING RESISTOR		KM	CONTACTEUR CONTACTOR
		CONTACT A OUVERTURE POSTERIEURE AUX AUTRES CONTACTS DE L'ENSEMBLE BREAK CONTACT WICH OPERATES LATER RELATIVE TO THE ASSEMBLY OF CONTACT						
		CONTACT A OUVERTURE ANTERIEURE AUX AUTRES CONTACTS DE L'ENSEMBLE MAKE CONTACT WICH OPERATES EARLIER RELATIVE TO THE ASSEMBLY OF CONTACT		F	PARAFOUDRE LIGHTNING ARRESTER		P	INDICATEUR - SYMBOLE GENERAL INDICATING INSTRUMENT - GENERAL SYMBOL
		DISPOSITIF D'EMBROCHAGE WITHDRAWABLE DEVICE		F	COUPE CIRCUIT FUSE		P	ENREGISTREUR- SYMBOLE GENERAL RECORDING INSTRUMENT - GENERAL SYMBOL
		VERROUILLAGE MECANIQUE MECHANICAL INTERLOCK		F	DETECTION DE SURINTENSITE - EFFET THERMIQUE OVERCURRENT DETECTION - THERMAL EFFECT		P	COMPTEUR- SYMBOLE GENERAL INTEGRATING METER - GENERAL SYMBOL
		ENROULEMENT WINDING		F	DETECTION DE SURINTENSITE - EFFET MAGNETIQUE OVERCURRENT DETECTION - MAGNETIC EFFECT			

The technical information contained in this document is the exclusive propery of Schneider Electric Industries S.A.S and cannot be used or disclosed to third parties of any kind without its written consent. Only those drawings and diagrams marked "certified" are intended for execution. All devices shown in the drawings are in open position, drawn out with operating mechanism discharged and all power sources off.

Les informations techniques contenues dans ce document sont la propriete exclusive de Schneider Electric Industries S.A.S et ne peuvent etre utilisees ou divulguees a des tiers quels qu'ils soient sans son accord ecrit. Seuls nous engagent ceux schemas marques "certifies". Les appareils representes sur ce schéma sont en position ouvert - désarmés - débrochés - toutes sources coupées.

Ind. Rev	Date Date		Archiv. Micro-filmed	Ind. Rev	Date Date		Archiv. Micro-filmed
00	14/12/2009	Edition originale / First issue					

LEGENDE SYMBOLES N°1 - LEGEND OF SYMBOLS N°1

CASINO LA REUNION

LE PORT

Schneider Electric

0298083100

Projet - No commande Project - Order No.	Indice Rev	Folio Sheet
	00	010

SYMBOLE SYMBOL	CODE	LEGENDE DESCRIPTION	SYMBOLE SYMBOL	CODE	LEGENDE DESCRIPTION	SYMBOLE SYMBOL	CODE	LEGENDE DESCRIPTION
	Q	INTERRUPTEUR SWITCH		S	COMMANDE PAR LEVIER OPERATED BY LEVER		U	CONVERTISSEUR TRANSDUCER
	Q	DISJONCTEUR CIRCUIT BREAKER		S	COMMANDE PAR CLEF OPERATED BY KEY			
	Q	SECTIONNEUR DISCONNECTOR (ISOLATOR)		S	TL OU TPL POUR SECTIONNEUR DISCREPANCY SWITCH FOR DISCONNECTOR		V	FONCTION REDRESSEUSE RECTIFYING FUNCTION
	Q	INTERRUPTEUR SECTIONNEUR SWITCH DISCONNECTOR		S	TL OU TPL POUR DISJONTEUR DISCREPANCY SWITCH FOR CB			
	Q	COMMANDE PAR MOTEUR OPERATED BY MOTOR		S	BOITIER DE SIGNALISATION ALARM ANNUNCIATOR			
	R	SHUNT SHUNT		T	TRANSFORMATEUR DE COURANT UNIIFILAIRE CURRENT TRANSFORMER SLD		X	BOITE D'ESSAI TEST BLOCK
	R	RESISTANCE RESISTOR		T	TRANSFORMATEUR DE COURANT MULTIFILAIRE CURRENT TRANSFORMER TRIPOLAR DRAWING		X	BORNE SIMPLE ORDINARY TERMINAL BLOCK
				T	TRANSFORMATEUR DE TENSION MULTIFILAIRE VOLTAGE TRANSFORMER TRIPOLAR DRAWING		X	BORNE SECTIONABLE INTERRUPTIBLE TERMINAL BLOCK
	S	CONTACT DE POSITION NO MAKE CONTACT OF LIMIT SWITCH		T	ENROULEMENT DE TRANFORMATEUR DE PUISSANCE - MULTIFILAIRE POWER TRANSFORMER WINDING - TRIPOLAR DRAWING		X	BORNE FUSIBLE FUSE CARIER TERMINAL BLOCK
	S	CONTACT DE POSITION NF BREAK CONTACT OF LIMIT SWITCH		T	ENROULEMENT DE TRANFORMATEUR DE PUISSANCE - MULTIFILAIRE POWER TRANSFORMER WINDING - TRIPOLAR DRAWING		X	BORNE DIODE DIODE TERMINAL BLOCK
	S	COMMUTATEUR UNIPOLAIRE A N DIRECTIONS SINGLE POLE N POSITIONS SWITCH		T	TRANFORMATEUR DE PUISSANCE - UNIFILAIRE POWER TRANSFORMER - SLD		X	BORNE RESISTANCE RESISTOR TERMINAL BLOCK
	S	COMMANDE PAR POUSSOIR OPERATED BY PUSHING		T	AUTOTRANFORMATEUR DE PUISSANCE - UNIFILAIRE POWER AUTOTRANSFORMER WINDING - SLD		X	BROCHE MALE DE CONNECTEUR MAL CONNECTOR PIN
	S	COMMANDE PAR TIRETTE OPERATED BY PULLING		T	TRANSFORMATEUR D'ISOLEMENT ISOLATING TRANSFORMER		X	BROCHE FEMELLE DE CONNECTEUR FEMALE CONNECTOR PIN
	S	COMMANDE ROTATIVE OPERATED BY TURNING						
	S	BOUTON POUSSOIR COUP DE POING EMERGENCY SWITCH						

The technical information contained in this document is the exclusive property of Schneider Electric Industries S.A.S and cannot be used or disclosed to third parties of any kind without its written consent. Only those drawings and diagrams bearing the mention "Approved for execution" are binding for execution. All drawings are in open position, drawn out with operating mechanism discharged and all power sources off.

Les informations techniques contenues dans ce document sont la propriete exclusive de Schneider Electric Industries S.A.S et ne peuvent etre utilisees ou divulguees a des tiers quels qu'ils soient sans son accord ecrit. Seuls nous engageant sur ce schéma sont en position ouvert - désarmés - débrochés - toutes sources coupées.

Ind. Rev	Date Date		Archiv. Micro-filmed	Ind. Rev	Date Date		Archiv. Micro-filmed
00	14/12/2009	Edition originale / First issue					
		Modification / Modification				Modification / Modification	

LEGENDE SYMBOLES N°2 - LEGEND OF SYMBOLS N°2

CASINO LA REUNION

LE PORT

Schneider Electric

0298083100

Projet - No commande / Project - Order No.	Indice Rev	Folio Sheet
	00	011

LE REPERAGE DES APPAREILS EST CONFORME A LA NORME CEI. ADDITION DE 4 BLOCS DE CARACTERES

= ANN	+ AANN	- AA*N*N	: CC*C*
bloc 1*	bloc 2	bloc 3	bloc 4

A = Alphabétique
N = Numérique
C = Alphanumérique
* = facultatif

Ex : =D01 +AB01 -KA1 :13

- :13 — repère du N° de borne
- -KA1 — repère du matériel (racine et n° d'ordre)
- +AB01 — repère de l'emplacement physiquel (zone ; localisation)
- =D01 — repère essentiel (ensemble ou fonction)

bloc 1 =ANN "=" symbole distinctif repère essentiel

Repère principal caractérisant chaque subdivision importante d'une installation ou ensemble (fonctionnel). Il est facultatif.
Le 1° caractère est choisi dans la "TABLE 1.
Cette table donne les lettres repères des niveaux de tension et des fonctions non spécifiques à une travée ou un niveau de tension.

bloc 2 +AANN "+" symbole distinctif repère de l'emplacement physique

Repère de l'adresse physique du matériel.
Repère de l'équipement qui contient le matériel (choix des deux premiers caractères dans la "TABLE 2").

bloc 3 -AA*N*N "-" symbole distinctif repère matériel

Repère complet du nom de l'appareil. La première lettre indique la fonction générale de l'appareil. Choix "TABLE 3".

bloc 4 :CC*C* ":" symbole distinctif repère du N° de borne

Repère composé indifféremment de lettres ou de chiffres.

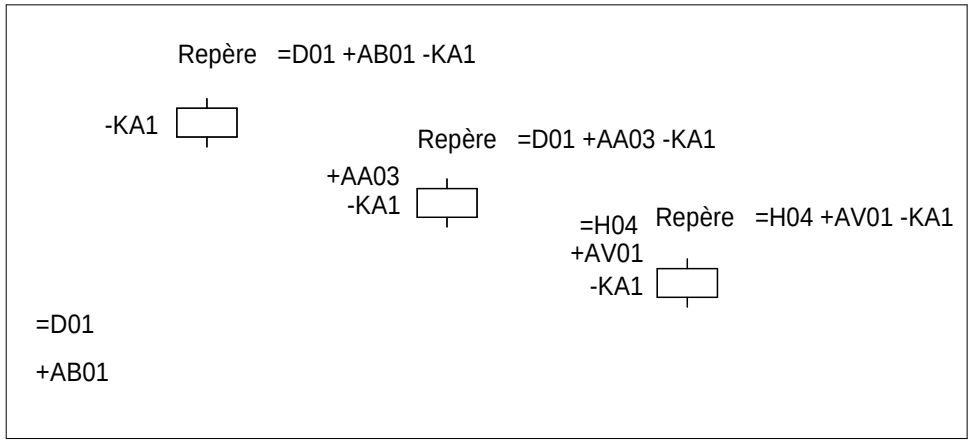

ACCORDING TO STANDARD, MARKING OF EQUIPMENTS IS MADE WITH 4 BLOCKS OF CHARACTERS

= ANN	+ AANN	- AA*N*N	: CC*C*
block 1*	block 2	block 3	block 4

A = Alphabetic
N = Numeric
C = Alphanumeric
* = optional

Ex : =D01 +AB01 -KA1 :13

- :13 — terminal designation
- -KA1 — identification of item (root & sequence N°)
- +AB01 — location of item (zone ; location)
- =D01 — higher-level designation (set or function)

block 1 =ANN "=" distinctive symbol higher level designation

Item designation for any major part of plant or function. Optional.
First character is given by "TABLE 1".
This table gives codes for voltage levels and for no attached functions to a particular bay or voltage level.

block 2 +AANN "+" distinctive symbol location of item

Designation for location item.
Indicates equipment wich conttains the item (choice of the 2 first characters "TABLE 2").

block 3 -AA*N*N "-" distinctive symbol identification of item

Complete designation of item identification. 1st character indicates general function of item. Choice "TABLE 3".

block 4 :CC*C* ":" distinctive symbol terminal designation

Designation composed of letters or numbers.

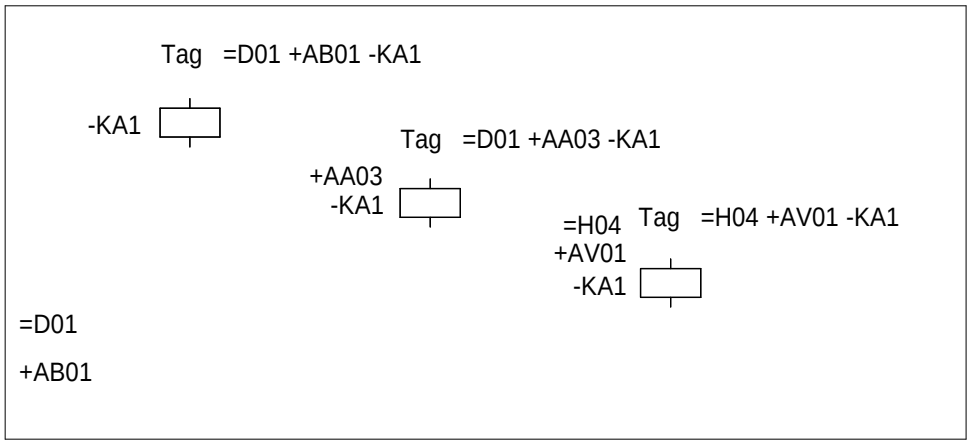

The technical information contained in this document is the exclusive property of Schneider Electric Industries S.A.S and cannot be used or disclosed to third parties of any kind without its written consent. Only those drawings and information specifically agreed to in writing may be used in connection with the execution of the contract. All drawings are in open position, drawn out with operating mechanism discharged and all power sources off.

Les informations techniques contenues dans ce document sont la propriete exclusive de Schneider Electric Industries S.A.S et ne peuvent etre utilisees ou divulguees a des tiers quels qu'ils soient sans son accord ecrit. Seuls nous engageant pour ce schéma sont les plans et schémas d'ensemble - les plans et schémas d'appareils représentés sur ce schéma sont en position ouvert - désarmés - débrochés - toutes sources coupées.

Ind. Rev	Date Date		Archiv. Micro-filmed	Ind. Rev	Date Date	Modification / Modification	Archiv. Micro-filmed
00	14/12/2009	Edition originale / First issue					

PRINCIPE DE REPERAGE
-
PRINCIPE OF MARKING

CASINO LA REUNION
LE PORT

Schneider Electric

0298083100

Projet - No commande / Project - Order No.	Indice Rev	Folio Sheet
	00	012

A3 suite - 11/2006

The technical information contained in this document is the exclusive property of Schneider Electric Industries S.A.S and cannot be used or disclosed to third parties of any kind without its written consent. Only those drawings and documents explicitly offered under the contract are intended for execution purposes.
Diagrams are in open position, drawn out with operating mechanism discharged and all power sources off.

Les informations techniques contenues dans ce document sont la propriete exclusive de Schneider Electric Industries S.A.S et ne peuvent etre utilisees ou divulguees a des tiers quels qu'ils soient sans son accord ecrit. Seuls nous engageant pour ce document, les plans explicitement offerts lors de la conclusion du contrat.
Les appareils representes sur ce schéma sont en position ouvert - désarmés - débrochés - toutes sources coupées.

NIVEAUX DE TENSION

LETTRES	TENSIONS
B	> 420kV
C	380 à 419kV
D	220 à 379kV
E	110 à 219kV
F	60 à 109kV
G	45 à 59kV
H	30 à 44kV
J	20 à 29kV
K	10 à 19kV
L	6 à 9kV
M	1 à 5kV
N0	500 - 999VCA
N1	300 - 499VCA
N2	50 - 299VCA
N3	< 49VCA
N5	> 250VCC
N6	150 - 249VCC
N7	50 - 149VCC
N8	25 - 49VCC
N9	< 24VCC

FONCTIONS NON SPECIFIQUES A UNE TRAVEE OU A UN NIVEAU DE TENSION

LETTRES	FONCTIONS
Q	MESURE - COMPTAGE - ENREGISTREMENT
R	PROTECTIONS
S	ECLAIRAGE - CLIMATISATION - INSTAL DOMESTIQUE
T	TRANSFORMATEUR
U	COMMUNS - TRANCHE GENERALE
V	
W	INTERFACES
X	CONSIGNATEURS - OSCILLOPERTURBOGRAPHE
Y	SYSTEME TELECOMMUNICATION
Z	CABLE

Le numéro de la travée est donné par deux chiffres caractéristiques de 01 à 99.
Les chiffres "00" sont utilisés pour les équipements communs à un niveau de tension et plusieurs travées.

ex : =E00, repère essentiel de l'ensemble fonctionnel commun à toutes les travées 132kV.
+E00.AB01, armoire de relayage N°1 (protection bar re)

EXEMPLES : +E04 Indique que l'emplacement appartient en totalité à la travée 110kV N°04
=C05 Indique la travée 400kV N°05
=R01 Indique l'ensemble fonctionnel "PROTECTION INCENDIE" N°01

LEVEL VOLTAGE

LETTRES	VOLTAGE
B	> 420kV
C	380 à 419kV
D	220 à 379kV
E	110 à 219kV
F	60 à 109kV
G	45 à 59kV
H	30 à 44kV
J	20 à 29kV
K	10 à 19kV
L	6 à 9kV
M	1 à 5kV
N0	500 - 999VAC
N1	300 - 499VAC
N2	50 - 299VAC
N3	< 49VAC
N5	> 250VDC
N6	150 - 249VDC
N7	50 - 149VDC
N8	25 - 49VDC
N9	< 24VDC

NO ATTACHED FUNCTIONS TO A PARTICULAR BAY OR A VOLTAGE LEVEL

LETTRES	VOLTAGE
Q	MEASURING - RECORDING - METERING
R	PROTECTIONS
S	LIGHTING, AIR CONDITIONING, DOMESTIC
T	TRANSFORMER
U	COMMONS
V	
W	INTERFACES
X	EVENTS & FAULT RECORDER, SUPERVISION
Y	TELECOMMUNICATION SYSTEM, ALARMS STATUS
Z	CABLE

Bay number is given by two figures from 01 to 99.
Figures "00" are used for common equipment to a voltage level and several bays

eg ; =E00, higher level of designation 132kV busbar
+E00, AB01, 132kV common relaying cubicle N°1 (bus bar protection)

EXAMPLES : +E04 Indicates that the localisation is fully attached to bay 110kV N°04
=C05 Indicates bay 400kV N°05
=R01 Indicates the function "FIRE PROTECTION" N° 01

Ind. Rev	Date Date	Modification / Modification	Archiv. Micro-filmed	Ind. Rev	Date Date	Modification / Modification	Archiv. Micro-filmed
00	14/12/2009	Edition originale / First issue					

REPERE ESSENTIEL
- TABLE 1 -
HIGHER-LEVEL DESIGNATION

CASINO LA REUNION
LE PORT

Schneider Electric

0298083100

Projet - No commande / Project - Order No.

Indice Rev 00

Folio Sheet 013

A3 suite - 11/2006

CODE	DESIGNATION
AC	Tableau de commande et protection Control and relay board
AD	Tableau de comptage - mesure Metering - Measuring board
AE	Armoire enregistreur de pertubations Fault recorder cubicle
AF	Armoire de travée Marshalling kiosk
AG	Coffret intensité Current box
AH	Coffret tension Voltage box
AJ	Armoire - coffret d'éclairage Lighting cubicle - box
AL	Armoire monitoring de livraison (PDL) Monitoring delivery board (PDL)
AM	Coffret auxiliaires transformateur Transformer auxiliaries box
AN	Coffret régleur transformateur On load tap changer box
AO	Armoire / coffret synchro Synchro panel
AP	Armoire monitoring de transformation (PTR) Monitoring transformer board (PTR)

CODE	DESIGNATION
AQ	Armoire contrôle et régulation tension du transformateur Transformer auto voltage regulation cubicle
AS	Armoire auxiliaires courant alternatif AC low voltage auxiliaries cubicle
AT	Armoire auxiliaires courant continu DC low voltage auxiliaries cubicle
AU	Armoire auxiliaires groupe de secours Emergency generator auxiliaries cubicle
AV	Caisson-coffret BT des cellules MT MV SWGR low voltage cubicle-box
AW	Armoire des auxiliaires disjoncteur Circuit breaker auxiliaries cubicle
AX	Armoire des auxiliaires sectionneur Disconnecting switch auxiliaries cubicle

The technical information contained in this document is the exclusive property of Schneider Electric Industries S.A.S and cannot be used or disclosed to third parties of any kind without its written consent. Only those drawings and diagrams specifically agreed upon in writing are valid for execution. All drawings show the voltages are in open position, drawn out with operating mechanism discharged and all power sources off.

Les informations techniques contenues dans ce document sont la propriete exclusive de Schneider Electric Industries S.A.S et ne peuvent etre utilisees ou divulguees a des tiers quels qu'ils soient sans son accord ecrit. Seuls nous engageant sont les dessins et schemas ecrits et signes par nous et ceux qui auront fait l'objet d'un accord ecrit de notre part. Les schemas sur ce schéma sont en position ouvert - désarmés - débrochés - toutes sources coupées.

Ind. Rev	Date Date			Ind. Rev	Date Date		
00	14/12/2009	Edition originale / First issue					
Ind. Rev	Date Date	Modification / Modification	Archiv. Micro-filmed	Ind. Rev	Date Date	Modification / Modification	Archiv. Micro-filmed

REPERE EMPLACEMENT PHYSIQUE

- TABLE 2 -

LOCATION OF ITEM

CASINO LA REUNION

LE PORT

Schneider Electric

0298083100

Projet - No commande
Project - Order No.

Indice Rev 00

Folio Sheet 014

A3 suite - 11/2006

CODE	DESIGNATION - (Famille de symbole) / (Family of symbol)
A	Ensemble, Sous-ensemble - (démarreur de moteur, automates) Assemblie, Subassemblie - (motor starter, programmable logic device)
B	Transducteur de grandeur non électrique en grandeur électrique - (détecteur, capteur) Transducer from non electrical to electrical quantity - (detector, sensor)
C	Condensateur Capacitor
D	Operateur binaire, Mise en mémoire, Temporisation Binary operator, Storage device delay, Delay device
E	Matériel divers - (chauffage, éclairage, divers) Miscellaneous - (heating, lighting, various)
F	Dispositif de protection - (fusible, protection, relais thermique & magnétique, relais de mesure) Protective device - (fuse, thermal & magnetic relay, measuring relay)
G	Générateur, Alimentation de puissance - (générateur, batterie) Generator, Power supply - (generator, battery)
H	Dispositif de signalisation - (signalisation) Signalling device - (signalling)
KA	Relais, Contacteur - (relais auxiliaire, contact) Relay, Contactor - (auxiliairy relay, contact)
KM	Relais, Contacteur - (contacteur de puissance, contact) Relay, Contactor - (power contactor, contact)
L	Reactance - (inductance) Reactor - (inductance)
M	Moteur Motor
N	Dispositif analogique-numérique Analogue digital device
P	Instruments de mesure - (appareil de mesure, indicateur, enregistreur) Measuring equipment - (measuring instrument)
Q	Appareil de connexion pour circuit de puissance - (disjoncteur, interrupteur, sectionneur, contacteur disj) Switching device for power circuit - (circuit breaker,switch, disconnector,circuit breaker contactor)

CODE	DESIGNATION - (Famille de symbole) / (Family of symbol)
R	Résistance - (résistance, shunt) Resistor - (resistor, shunt)
S	Appareil de connexion pour circuit de conduite, Selecteur - (bouton, commutateur,fin de course) Switching device for control, Circuit-selector - (button, turn switch, limit switch)
T	Transformateur Transformer
U	Transducteur, Convertisseur Transducer, Converter
V	Semiconducteur Semiconductor
W	Conducteur - Câble Conductor - Cable
X	Bornes - (prise de courant, répartiteur, borne) Terminals - (plug-in soket, distributor, terminal)
Y	Appareil mécanique actionné électriquement - (frein, électrovane) Electrical operated mechanical device - (brake, electrovalve)
Z	Régulateur, Filtre, Correcteur Regulator, Filter, Compandor

The technical information contained in this document is the exclusive property of Schneider Electric Industries S.A.S and cannot be used or disclosed to third parties of any kind without its written consent. Only those drawings and diagrams specified in writing by Schneider Electric are in conformity with the relevant standards. All drawings are in open position, drawn out with operating mechanism discharged and all power sources off.

Les informations techniques contenues dans ce document sont la propriete exclusive de Schneider Electric Industries S.A.S et ne peuvent etre utilisees ou divulguees a des tiers quels qu'ils soient sans son accord ecrit. Seuls nous engageant sont les schemas et figures ecrites et dessinees, hors tension, en position ouvert, les contacteurs et les appareils representes sur ce schéma sont en position ouvert - désarmés - débrochés - toutes sources coupées.

Ind. Rev	Date Date		Archiv. Micro-filmed	Ind. Rev	Date Date	Modification / Modification	Archiv. Micro-filmed
00	14/12/2009	Edition originale / First issue					

REPERAGE MATERIEL

- TABLE 3 -

IDENTIFICATION ITEM

CASINO LA REUNION

LE PORT

Schneider Electric

0298083100

Projet - No commande
Project - Order No.

Indice Rev 00

Folio Sheet 015

A3 suite - 11/2006

The technical information contained in this document is the exclusive propery of Schneider Electric Industries S.A.S and cannot be used or disclosed to third parties of any kind without its written consent. Only those drawings and diagrams marked "certified" are valid for execution. All devices shown in the diagrams are in open position, drawn out with operating mechanism discharged and all power sources off.

Les informations techniques contenues dans ce document sont la propriete exclusive de Schneider Electric Industries S.A.S et ne peuvent etre utilisees ou divulguees a des tiers quels qu'ils soient sans son accord ecrit. Seuls nous engageant pour ce schéma sont les plans et schemas annotés "certifié" et les dessins d'ensemble. Les appareils représentés sur ce schéma sont en position ouvert - désarmés - débrochés - toutes sources coupées.

ETIQUETTE A
COLLEE A L'INTERIEUR DE LA PORTE
EN BAS COTE GAUCHE

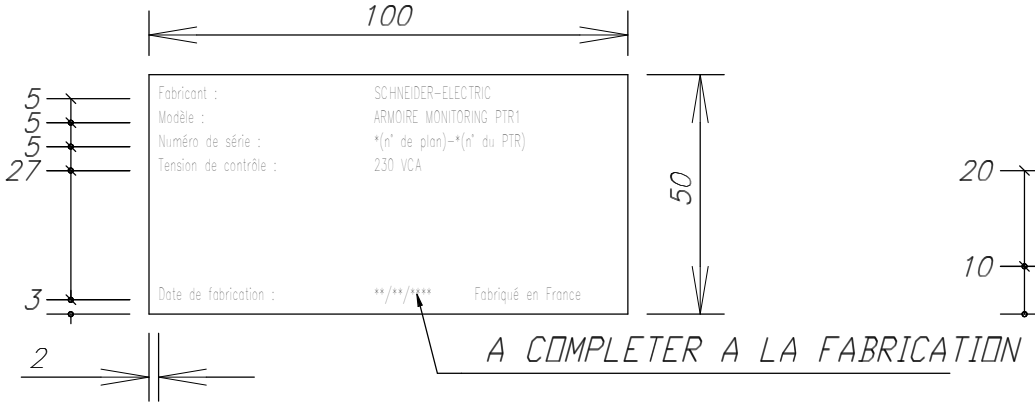

PLAQUE DILOPHANE GRAVEE AUTO-ADHESIVE
ECRITURE NOIRE SUR FOND BLANC
HAUTEUR DES LETTRES : 2.5 mm
CARACTERES : HELVETICA-NARROW

ETIQUETTE B

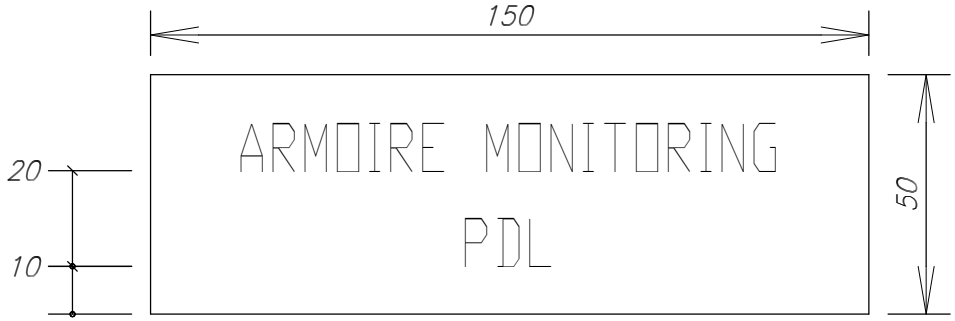

PLAQUE DILOPHANE GRAVEE AUTO-ADHESIVE
ECRITURE NOIRE SUR FOND BLANC
HAUTEUR DES LETTRES : 10 mm
CARACTERES : HELVETICA-NARROW

Ind. Rev	Date Date	Modification / Modification	Archiv. Micro-filmed	Ind. Rev	Date Date	Modification / Modification	Archiv. Micro-filmed
00	14/12/2009	Edition originale / First issue					

Marquage
NAME PLATE

CASINO LA REUNION
LE PORT

Schneider Electric

0298083100

Projet - No commande / Project - Order No.	Indice Rev	Folio Sheet
	00	019

A3 suite - 11/2006

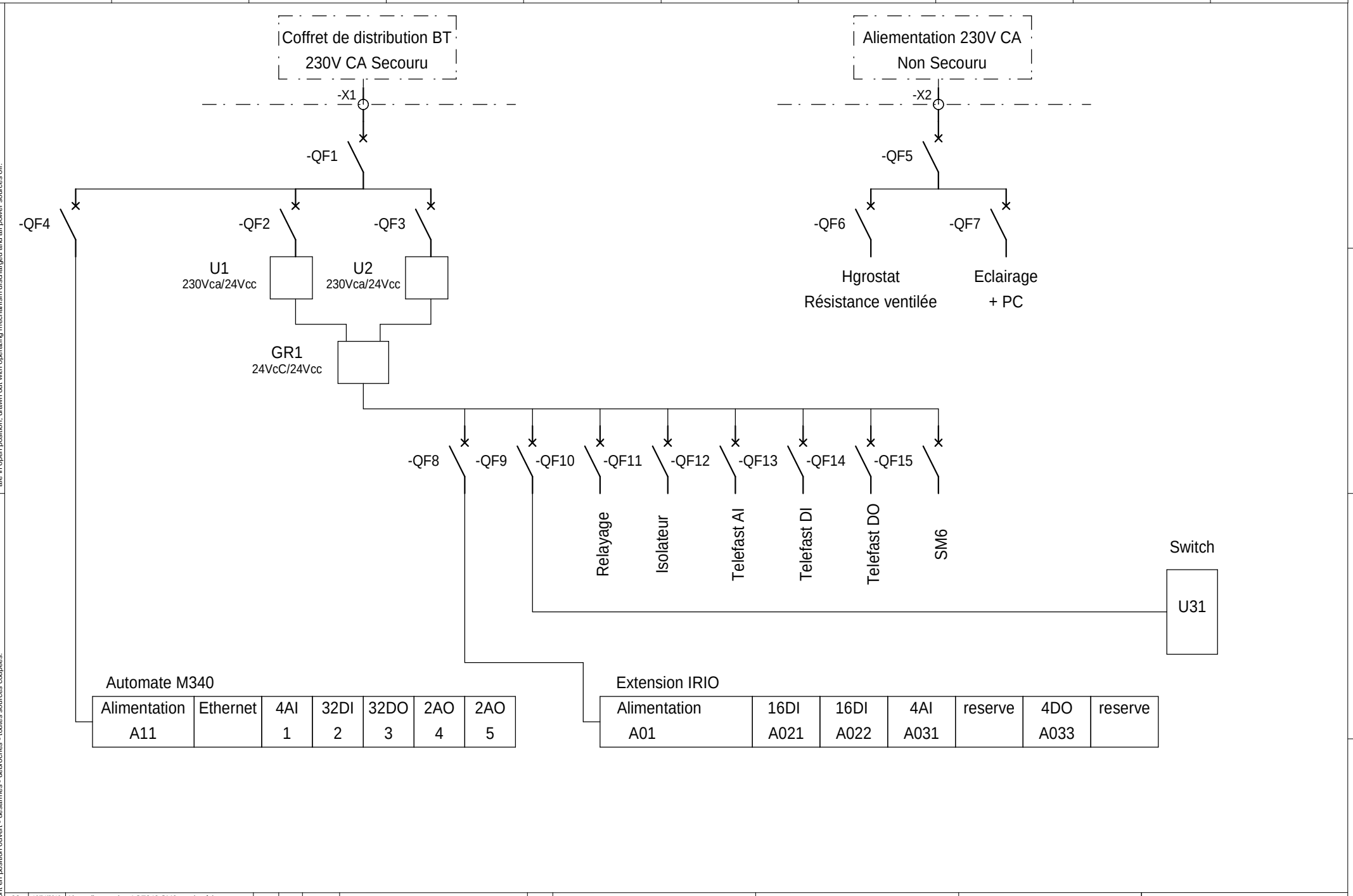

The technical information contained in this document is the exclusive property of Schneider Electric Industries S.A.S and cannot be used or disclosed to third parties of any kind without its written consent. Only those drawings and diagrams marked "Certified" are to be used for execution purposes. All drawings are in the open position, drawn out with operating mechanism discharged and all power sources off.

Les informations techniques contenues dans ce document sont la propriete exclusive de Schneider Electric Industries S.A.S et ne peuvent etre utilisees ou divulguees a des tiers quels qu'ils soient sans son accord ecrit. Seuls nous engageant sur ce schéma sont en position ouvert - désarmés - débrochés - toutes sources coupées.

Ind. Rev	Date Date	Modification / Modification	Archiv. Micro-filmed	Ind. Rev	Date Date	Modification / Modification	Archiv. Micro-filmed
03	19/04/2010	Ajout alimentation ACE949 SM6 et mise à jour					
02	02/04/2010	Modification Alimentation M340					
00	14/12/2009	Edition originale / First issue		05	28/07/2010	Ajout cartes SANA	

Unifilaire général de la liasse

SINGLE LINE DIAGRAM

CASINO LA REUNION

LE PORT

Schneider Electric

0298083100

Projet - No commande
Project - Order No.

Indice Rev 05

Folio Sheet 020

A3 suite - 11/2006

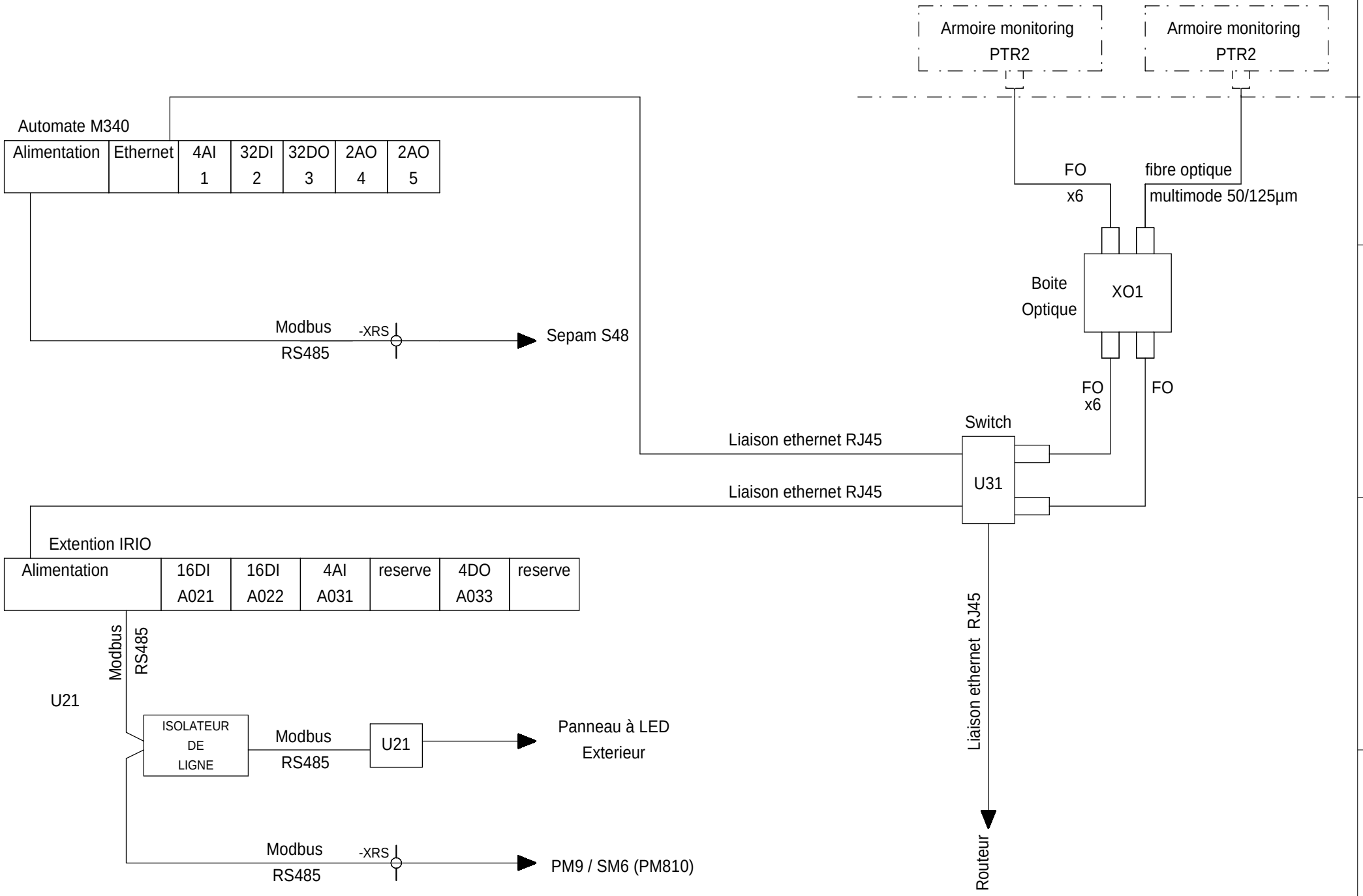

The technical information contained in this document is the exclusive property of Schneider Electric Industries S.A.S and cannot be used or disclosed to third parties of any kind without its written consent. Only those drawings and diagrams marked "for execution" or "for production" are to be used for execution. All drawings shown in this document are in open position, drawn out with operating mechanism discharged and all power sources off.

Les informations techniques contenues dans ce document sont la propriete exclusive de Schneider Electric Industries S.A.S et ne peuvent etre utilisees ou divulguees a des tiers quels qu'ils soient sans son accord ecrit. Seuls nous engagent les dessins marques "a fins d'execution" et "a fins de production". Les appareils representes sur ce schéma sont en position ouvert - désarmés - débrochés - toutes sources coupées.

Ind. Rev	Date Date	Modification / Modification	Archiv. Micro-filmed	Ind. Rev	Date Date	Modification / Modification	Archiv. Micro-filmed
05	28/07/2010	Ajout cartes SANA					
00	14/12/2009	Edition originale / First issue					

Unifilaire général de la liasse

SINGLE LINE DIAGRAM

CASINO LA REUNION

LE PORT

Schneider Electric

0298083100

Projet - No commande / Project - Order No.

Indice Rev 05

Folio Sheet 021

A3 suite - 11/2006

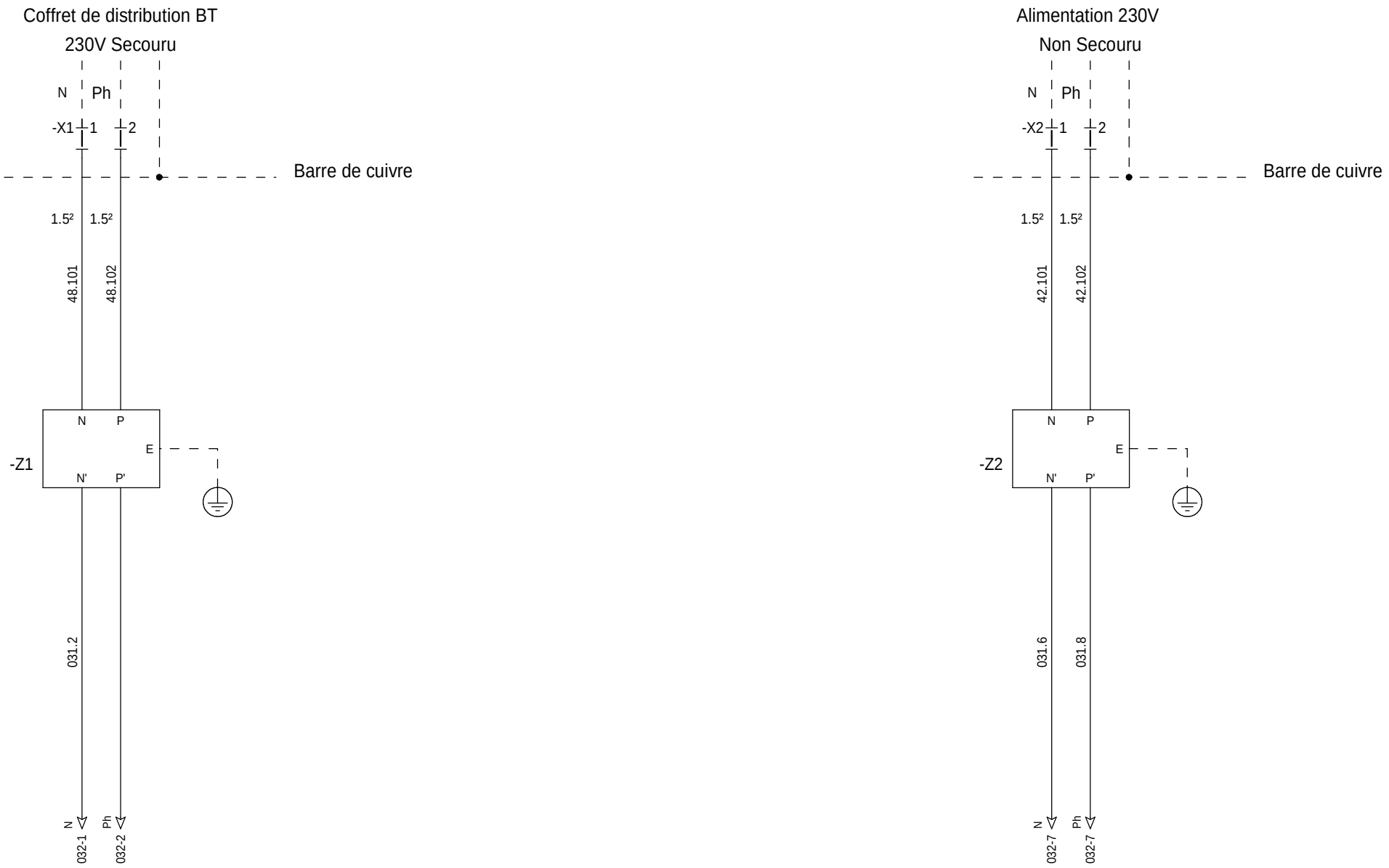

=N201
+AL01

The technical information contained in this document is the exclusive property of Schneider Electric Industries S.A.S and cannot be used or disclosed to third parties of any kind without its written consent. Only those drawings and diagrams marked "for execution" are to be used for execution. All devices shown in the diagrams are in open position, drawn out with operating mechanism discharged and all power sources off.

Les informations techniques contenues dans ce document sont la propriete exclusive de Schneider Electric Industries S.A.S et ne peuvent etre utilisees ou divulguees a des tiers quels qu'ils soient sans son accord ecrit. Seuls nous engageant sur ce schéma sont en position ouvert - désarmés - débrochés - toutes sources coupées.

Ind. Rev	Date Date	Modification / Modification	Archiv. Micro-filmed	Ind. Rev	Date Date	Modification / Modification	Archiv. Micro-filmed
04	15/04/2010	Tel que construit					
03	19/04/2010	Ajout alimentation ACE949 SM6 et mise à jour					
00	14/12/2009	Edition originale / First issue					

Distribution des polarités

POWER SUPPLY

CASINO LA REUNION

LE PORT

Schneider Electric

0298083100

Projet - No commande
Project - Order No.

Indice Rev 04

Folio Sheet 031

A3 suite - 01/2008

The technical information contained in this document is the exclusive property of Schneider Electric Industries S.A.S and cannot be used or disclosed to third parties of any kind without its written consent. Only those drawings and diagrams marked "Approved for construction" are to be used for execution. All devices shown on the diagrams are in open position, drawn out with operating mechanism discharged and all power sources off.

Les informations techniques contenues dans ce document sont la propriete exclusive de Schneider Electric Industries S.A.S et ne peuvent etre utilisees ou divulguees a des tiers quels qu'ils soient sans son accord ecrit. Seuls nous engageant sur ce schéma sont en position ouvert - désarmés - débrochés - toutes sources coupées.

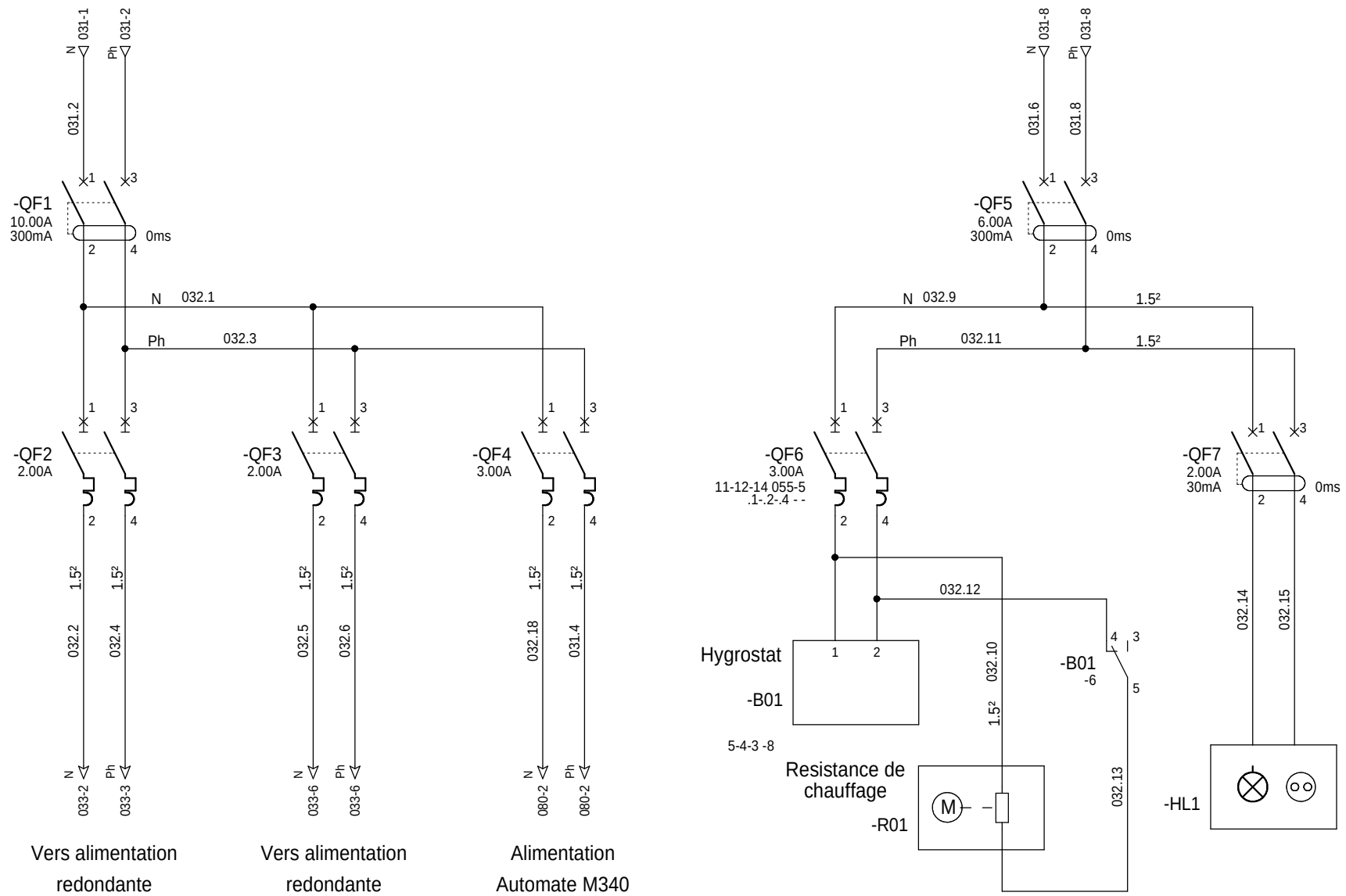

=N201
+AL01

Ind. Rev	Date Date	Modification / Modification	Archiv. Micro-filmed	Ind. Rev	Date Date	Modification / Modification	Archiv. Micro-filmed
04	15/04/2010	Tel que construit					
02	02/04/2010	Modification Alimentation M340					
00	14/12/2009	Edition originale / First issue					

Distribution des polarités

POWER SUPPLY

CASINO LA REUNION

LE PORT

Schneider Electric

0298083100

Projet - No commande
Project - Order No.

Indice Rev 04

Folio Sheet 032

A3 suite - 01/2008

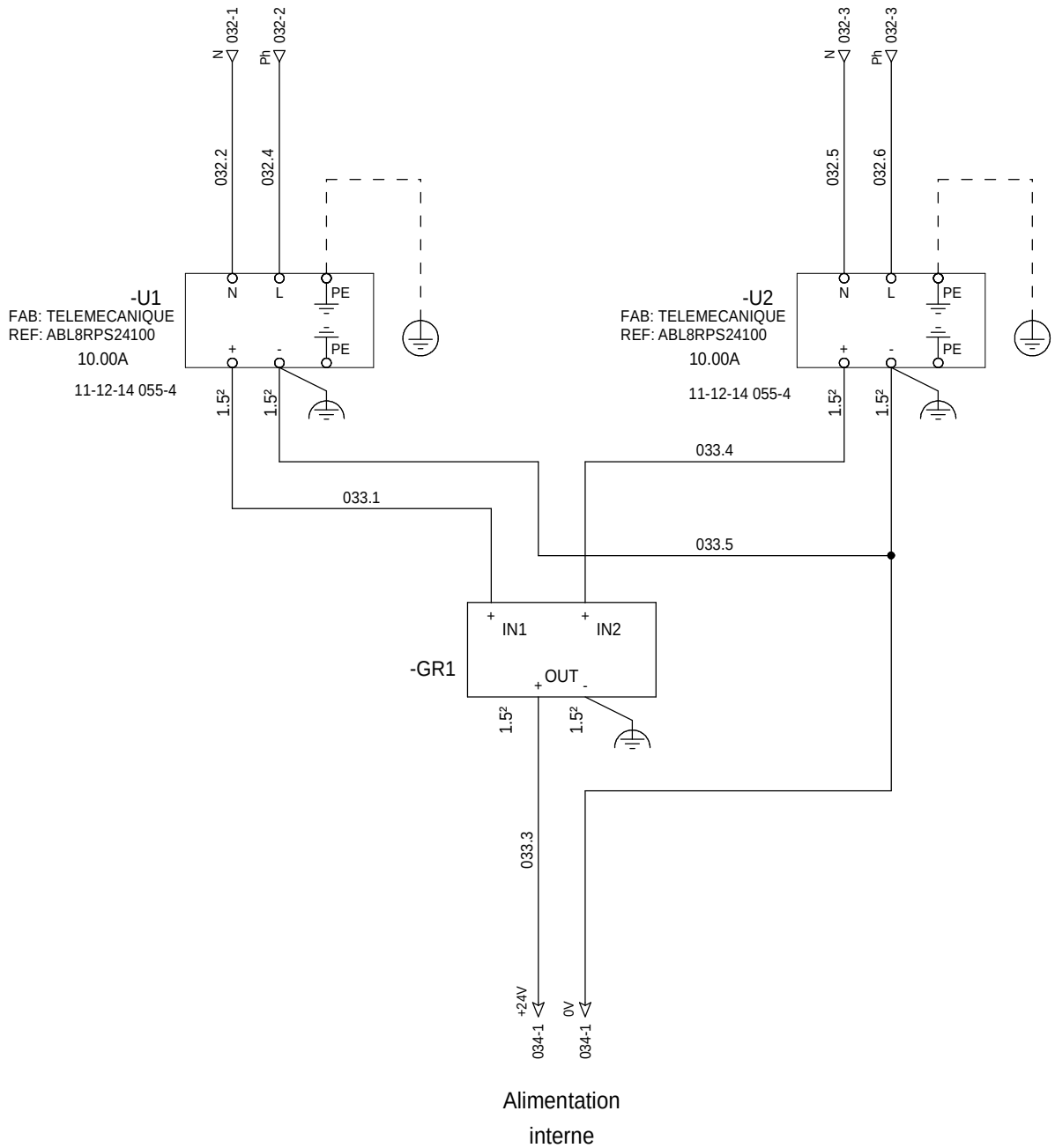

=N201
+AL01

The technical information contained in this document is the exclusive property of Schneider Electric Industries S.A.S and cannot be used or disclosed to third parties of any kind without its written consent. Only those drawings and diagrams marked "certified" are to be used for execution. All drawings shown in this document are in open position, drawn out with operating mechanism discharged and all power sources off.

Les informations techniques contenues dans ce document sont la propriete exclusive de Schneider Electric Industries S.A.S et ne peuvent etre utilisees ou divulguees a des tiers quels qu'ils soient sans son accord ecrit. Seuls nous engageant pour ce schéma sont en position ouvert - désarmés - débrochés - toutes sources coupées.

Ind. Rev	Date Date	Modification / Modification	Archiv. Micro-filmed	Ind. Rev	Date Date	Modification / Modification	Archiv. Micro-filmed
04	15/04/2010	Tel que construit					
03	19/04/2010	Ajout alimentation ACE949 SM6 et mise à jour					
00	14/12/2009	Edition originale / First issue					

Distribution des polarités
Module redondant

POWER SUPPLY
REDUNDANCY MODULE

CASINO LA REUNION

LE PORT

Schneider Electric

0298083100

Projet - No commande
Project - Order No.

Indice Rev 04

Folio Sheet 033

A3 suite - 01/2008

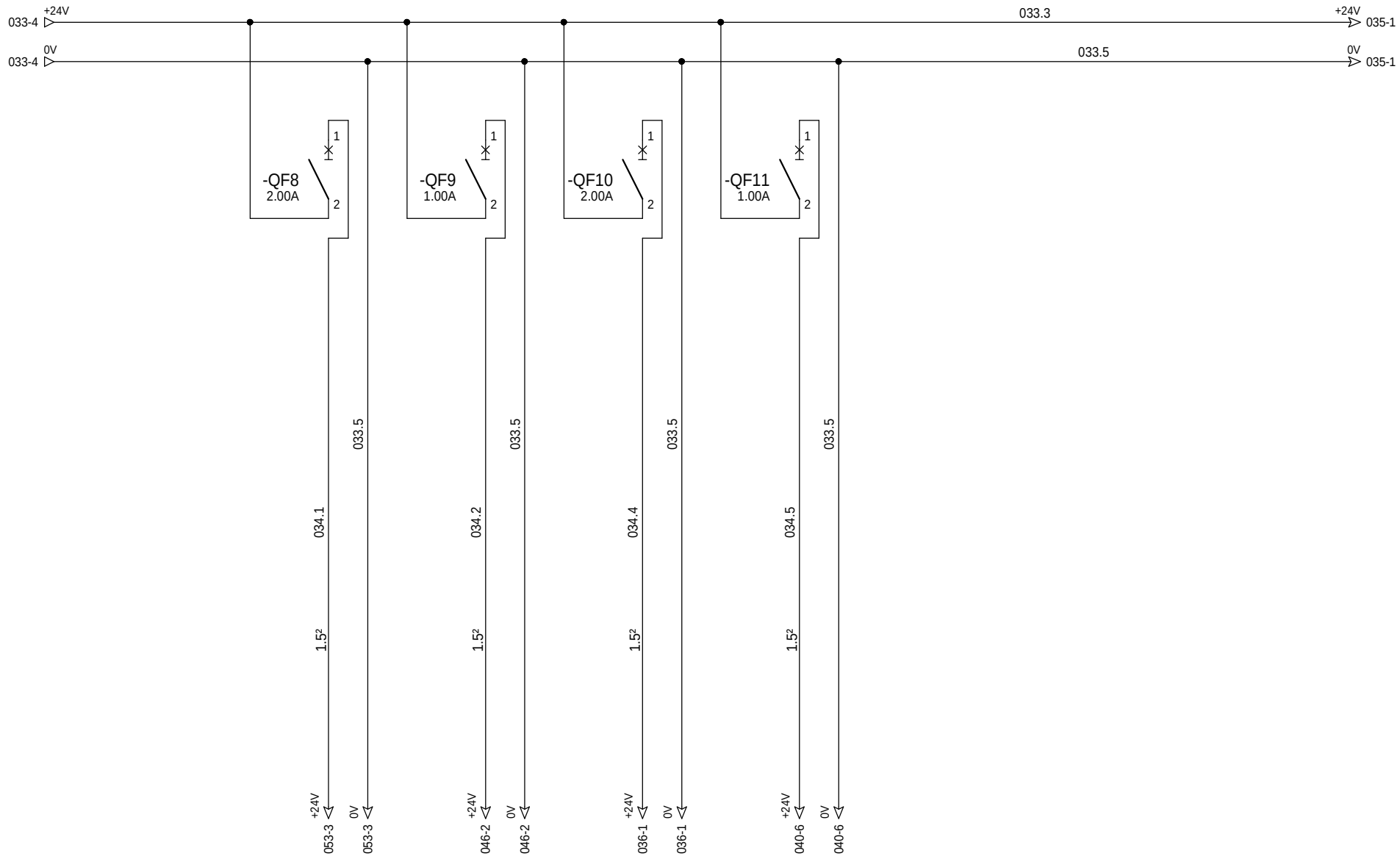

Alimentation Extension 24Vcc IRIO

Alimentation Switch U31

Alimentation Relayage

Alimentation Isalateur de ligne U21

=N201
+AL01

The technical information contained in this document is the exclusive property of Schneider Electric Industries S.A.S and cannot be used or disclosed to third parties of any kind without its written consent. Only those drawings and diagrams marked "certified" are to be used for execution. All drawings shown in this document are in open position, drawn out with operating mechanism discharged and all power sources off.

Les informations techniques contenues dans ce document sont la propriete exclusive de Schneider Electric Industries S.A.S et ne peuvent etre utilisees ou divulguees a des tiers quels qu'ils soient sans son accord ecrit. Seuls nous engageant pour ce document les plans et schemas "certifies" et les commandes. Les appareils representes sur ce schéma sont en position ouvert - désarmés - débrochés - toutes sources coupées.

Ind. Rev	Date Date	Modification / Modification	Archiv. Micro-filmed	Ind. Rev	Date Date	Modification / Modification	Archiv. Micro-filmed
04	15/04/2010	Tel que construit					
02	02/04/2010	Modification Alimentation M340					
00	14/12/2009	Edition originale / First issue					

Distribution des polarités
24V CC

POWER SUPPLY
24V DC

CASINO LA REUNION

LE PORT

Schneider Electric

0298083100

Projet - No commande
Project - Order No.

Indice Rev 04

Folio Sheet 034

A3 suite - 01/2008

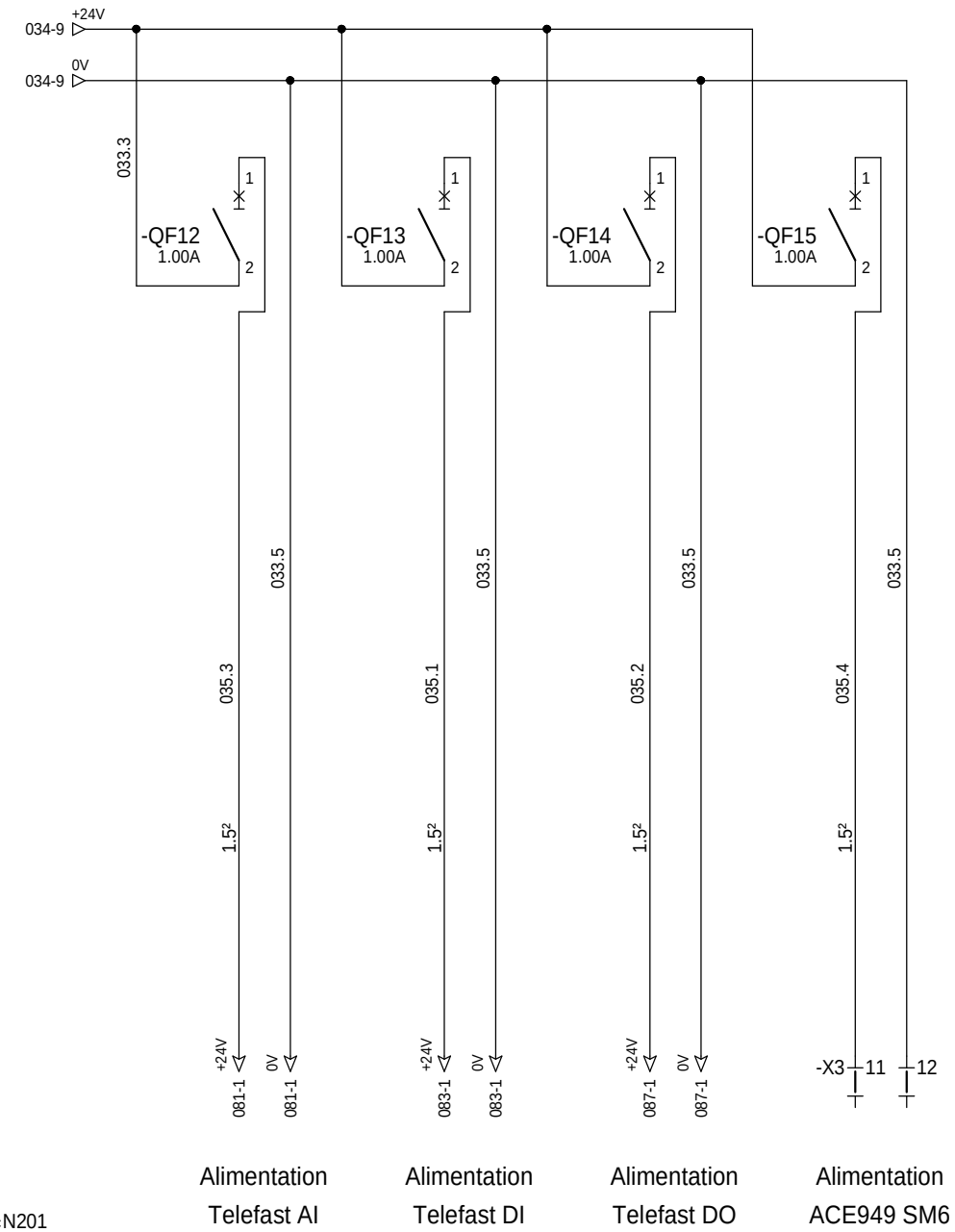

=N201
+AL01

The technical information contained in this document is the exclusive property of Schneider Electric Industries S.A.S and cannot be used or disclosed to third parties of any kind without its written consent. Only those drawings and diagrams marked "certified for order" are valid for execution. All drawings show the voltages are in open position, drawn out with operating mechanism discharged and all power sources off.

Les informations techniques contenues dans ce document sont la propriete exclusive de Schneider Electric Industries S.A.S et ne peuvent etre utilisees ou divulguees a des tiers quels qu'ils soient sans son accord ecrit. Seuls nous engageant sur ce schéma sont en position ouvert - désarmés - débrochés - toutes sources coupées.

Ind. Rev	Date Date	Modification / Modification	Archiv. Micro-filmed	Ind. Rev	Date Date	Modification / Modification	Archiv. Micro-filmed
04	15/04/2010	Tel que construit					
03	14/04/2010	Ajout alimentation ACE949 SM6					
00	14/12/2009	Edition originale / First issue					

Distribution des polarités
24V CC

POWER SUPPLY
24V DC

CASINO LA REUNION

LE PORT

Schneider Electric

0298083100

Projet - No commande
Project - Order No.

Indice Rev 04

Folio Sheet 035

A3 suite - 01/2008

The technical information contained in this document is the exclusive property of Schneider Electric Industries S.A.S and cannot be used or disclosed to third parties of any kind without its written consent. Only those drawings and diagrams marked "certified for construction" are to be used for execution. All devices shown in the diagrams are in open position, drawn out with operating mechanism discharged and all power sources off.

Les informations techniques contenues dans ce document sont la propriete exclusive de Schneider Electric Industries S.A.S et ne peuvent etre utilisees ou divulguees a des tiers quels qu'ils soient sans son accord ecrit. Seuls nous engagent ceux des schemas marques "a utiliser pour construire". Les appareils representes sur ce schéma sont en position ouvert - désarmés - débrochés - toutes sources coupées.

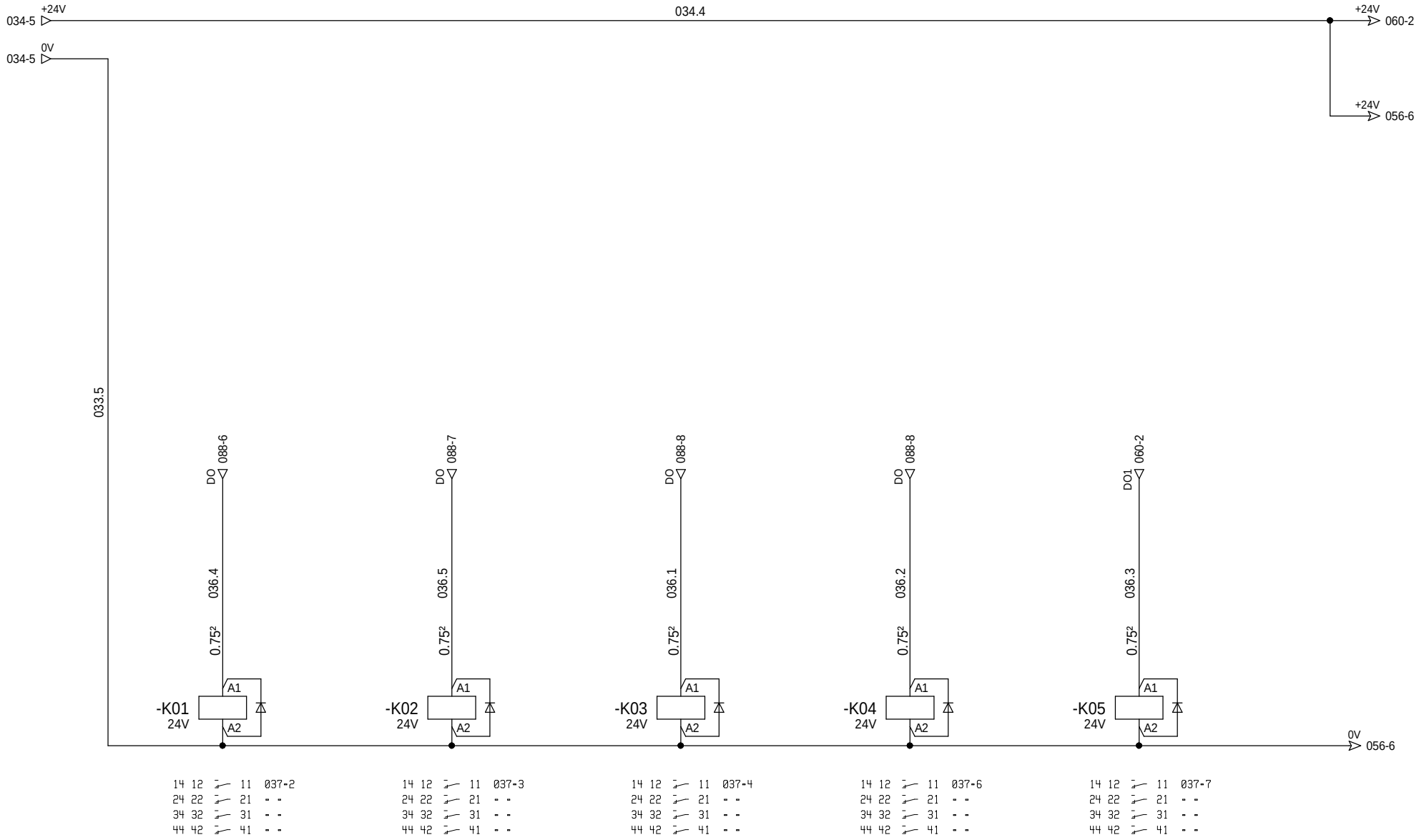

=N201
+AL01

Ind. Rev	Date Date	Modification / Modification	Archiv. Micro-filmed	Ind. Rev	Date Date	Modification / Modification	Archiv. Micro-filmed
04	15/04/2010	Tel que construit					
03	19/04/2010	Ajout alimentation ACE949 SM6 et mise à jour					
00	14/12/2009	Edition originale / First issue					

Relayage

RELAYS

CASINO LA REUNION

LE PORT

Schneider Electric

0298083100

Projet - No commande
Project - Order No.

Indice Rev 04

Folio Sheet 036

A3 suite - 01/2008

The technical information contained in this document is the exclusive propery of Schneider Electric Industries S.A.S and cannot be used or disclosed to third parties of any kind without its written consent. Only those drawings and diagrams marked "certified" or "for approval" are binding for execution. All drawings shown in this document are in open position, drawn out with operating mechanism discharged and all power sources off.

Les informations techniques contenues dans ce document sont la propriete exclusive de Schneider Electric Industries S.A.S et ne peuvent etre utilisees ou divulguees a des tiers quels qu'ils soient sans son accord ecrit. Seuls nous engageant ou leur accord ecrit, les plans et schemas marqués "bon pour execution" ou "pour approbation". Tous les appareils representes sur ce schéma sont en position ouvert - désarmés - débrochés - toutes sources coupées.

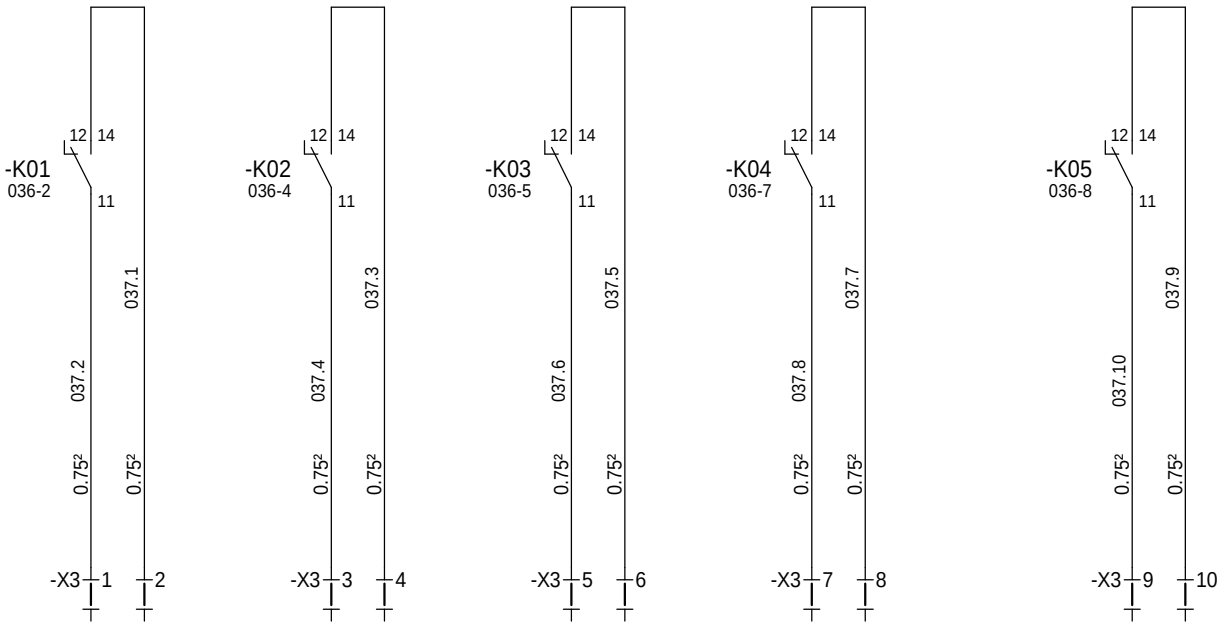

Commande ouverture disjoncteur SM6 QMPTR2-3

Commande fermeture disjoncteur SM6 QMPTR2-3

Commande ouverture disjoncteur SM6 IMPTR3

Commande fermeture disjoncteur SM6 IMPTR3

Commande rearmement Chargeur 48V

=N201
+AL01

Ind. Rev	Date Date	Modification / Modification	Archiv. Micro-filmed	Ind. Rev	Date Date	Modification / Modification	Archiv. Micro-filmed
04	15/04/2010	Tel que construit					
03	14/04/2010	Ajout alimentation ACE949 SM6					
00	14/12/2009	Edition originale / First issue					

Commande

COMMAND

CASINO LA REUNION

LE PORT

Schneider Electric

0298083100

Projet - No commande
Project - Order No.

Indice Rev 04

Folio Sheet 037

A3 suite - 01/2008

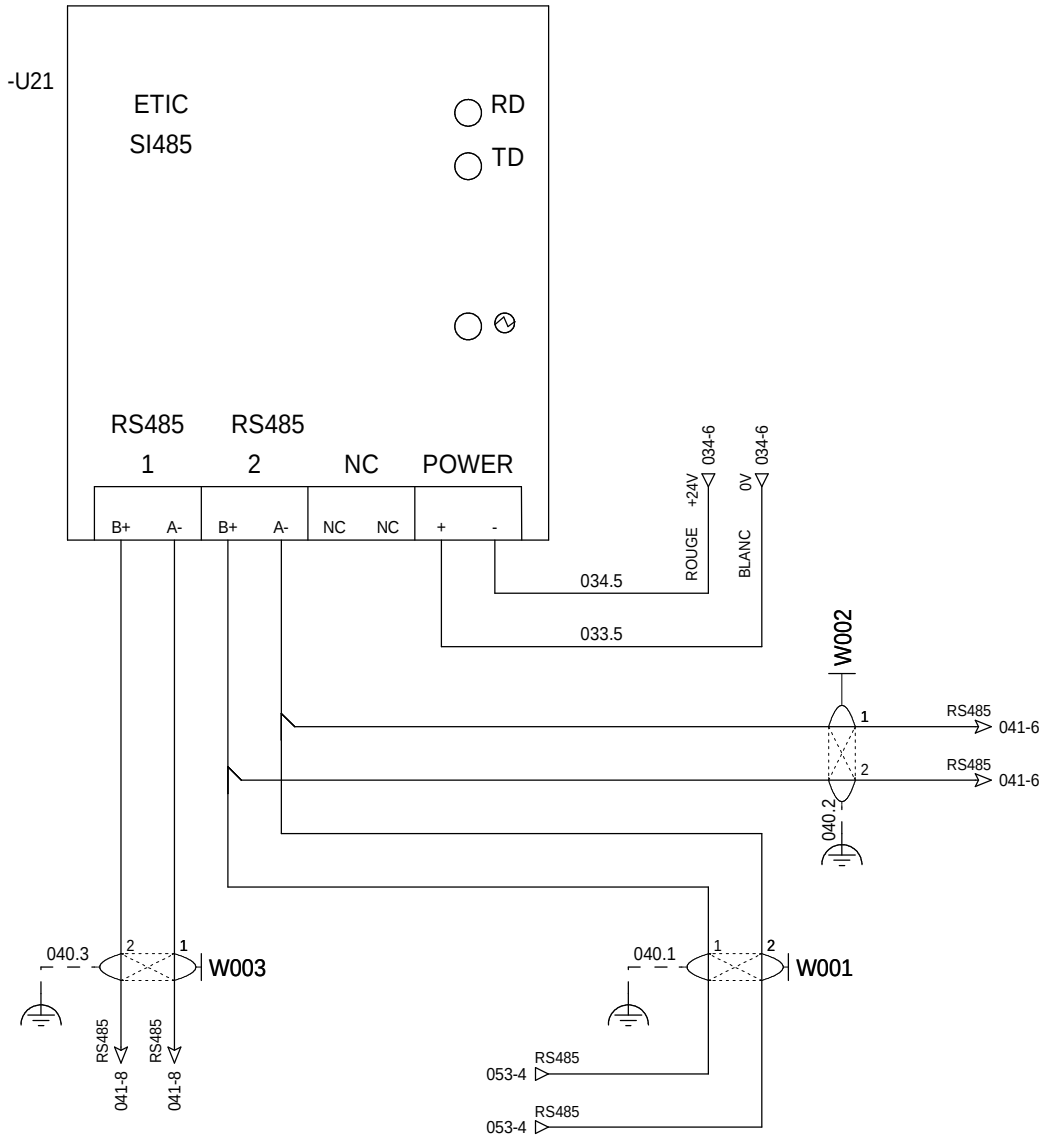

Reprise de blindage
à 360° sur plaque de fond

=N201
+AL01

The technical information contained in this document is the exclusive property of Schneider Electric Industries S.A.S and cannot be used or disclosed to third parties of any kind without its written consent. Only those drawings and diagrams marked "certified" are to be used for execution. All devices shown in this diagram are in open position, drawn out with operating mechanism discharged and all power sources off.

Les informations techniques contenues dans ce document sont la propriete exclusive de Schneider Electric Industries S.A.S et ne peuvent etre utilisees ou divulguees a des tiers quels qu'ils soient sans son accord ecrit. Seuls nous engageant pour ce schéma sont les plans et schéma certifiés. Les appareils représentés sur ce schéma sont en position ouvert - désarmés - débrochés - toutes sources coupées.

Ind. Rev	Date Date		Archiv. Micro-filmed	Ind. Rev	Date Date	Modification / Modification	Archiv. Micro-filmed
04	15/04/2010	Tel que construit					
00	14/12/2009	Edition originale / First issue					

Isolateur de ligne

CASINO LA REUNION

LE PORT

Schneider Electric

0298083100

Projet - No commande Project - Order No.	Indice Rev	Folio Sheet
	04	040

A3 suite - 01/2008

Reprise de blindage
à 360° sur plaque de fond

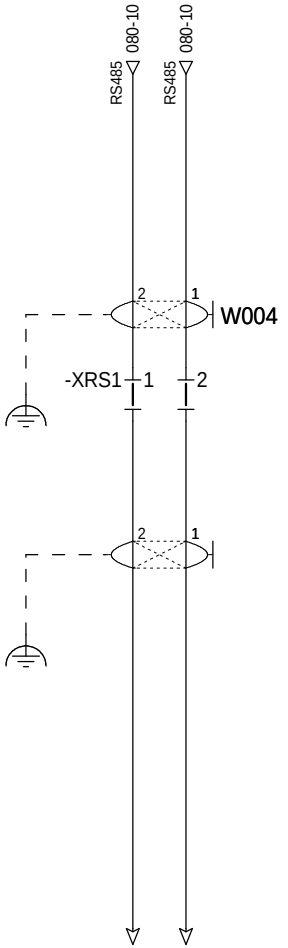

VERS
SEPAM S48

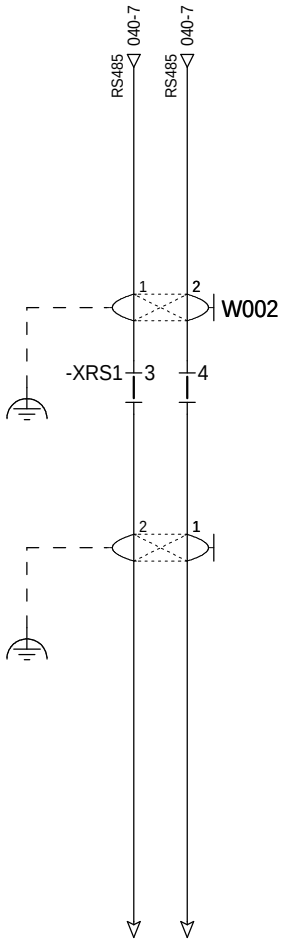

VERS
PM9 / SM6 (Sepam)

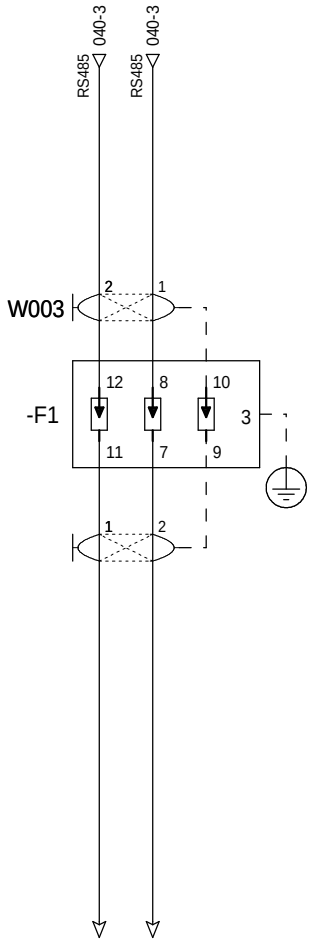

VERS
AFFICHEUR LED

=N201
+AL01

The technical information contained in this document is the exclusive propery of Schneider Electric Industries S.A.S and cannot be used or disclosed to third parties of any kind without its written consent. Only those drawings and diagrams marked "Issued for construction" are intended for execution. All devices shown in this diagram are in open position, drawn out with operating mechanism discharged and all power sources off.

Les informations techniques contenues dans ce document sont la propriete exclusive de Schneider Electric Industries S.A.S et ne peuvent etre utilisees ou divulguees a des tiers quels qu'ils soient sans son accord ecrit. Seuls nous engageant pour ce schéma sont les plans d'ensemble "a fins de construction" et les documents "a fins d'execution". Les appareils representés sur ce schéma sont en position ouvert - désarmés - débrochés - toutes sources coupées.

Ind. Rev	Date Date	Modification / Modification	Archiv. Micro-filmed	Ind. Rev	Date Date	Modification / Modification	Archiv. Micro-filmed
03	19/04/2010	Ajout alimentation ACE949 SM6 et mise à jour					
00	14/12/2009	Edition originale / First issue					

Dérivation Modbus
RS485

UNI-TELWAY TAP JUNCTION

CASINO LA REUNION

LE PORT

Schneider Electric

0298083100

Projet - No commande
Project - Order No.

Indice Rev 03

Folio Sheet 041

A3 suite - 01/2008

The technical information contained in this document is the exclusive propery of Schneider Electric Industries S.A.S and cannot be used or disclosed to third parties of any kind without its written consent. Only those drawings and diagrams marked "certified" or "for construction" are binding for execution. All drawings shown in this document are in open position, drawn out with operating mechanism discharged and all power sources off.

Les informations techniques contenues dans ce document sont la propriete exclusive de Schneider Electric Industries S.A.S et ne peuvent etre utilisees ou divulguees a des tiers quels qu'ils soient sans son accord ecrit. Seuls nous engageant pour ce schéma sont les plans et schéma marqués "certifié" ou "pour construire". Les appareils représentés sur ce schéma sont en position ouvert - désarmés - débrochés - toutes sources coupées.

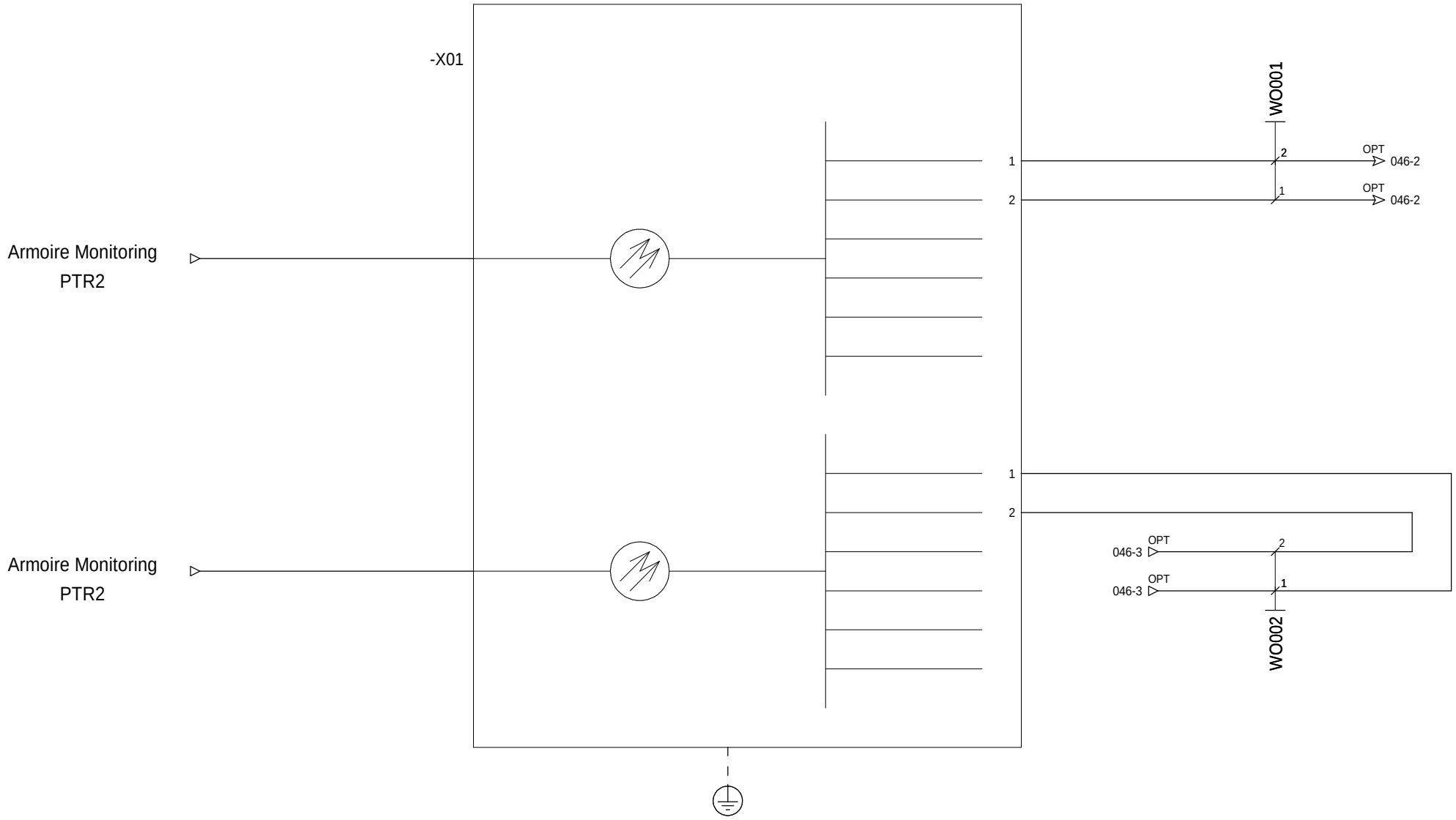

=N201
+AL01

Ind. Rev	Date Date	Modification / Modification	Archiv. Micro-filmed	Ind. Rev	Date Date	Modification / Modification	Archiv. Micro-filmed
04	15/04/2010	Tel que construit					
00	11/06/2009	Edition originale / First issue					

Coffret optique
FIDGI V2

OPTICAL BOX
FIDGI V2

CASINO LA REUNION

LE PORT

Schneider Electric

0298083100

Projet - No commande
Project - Order No.

Indice Rev 04

Folio Sheet 045

A3 suite - 01/2008

The technical information contained in this document is the exclusive propery of Schneider Electric Industries S.A.S and cannot be used or disclosed to third parties of any kind without its written consent. Only those drawings and diagrams marked "certified" are to be used for execution. All devices shown in this diagram are in open position, drawn out with operating mechanism discharged and all power sources off.

Les informations techniques contenues dans ce document sont la propriete exclusive de Schneider Electric Industries S.A.S et ne peuvent etre utilisees ou divulguees a des tiers quels qu'ils soient sans son accord ecrit. Seuls nous engageant sur ce schéma sont en position ouvert - désarmés - débrochés - toutes sources coupées.

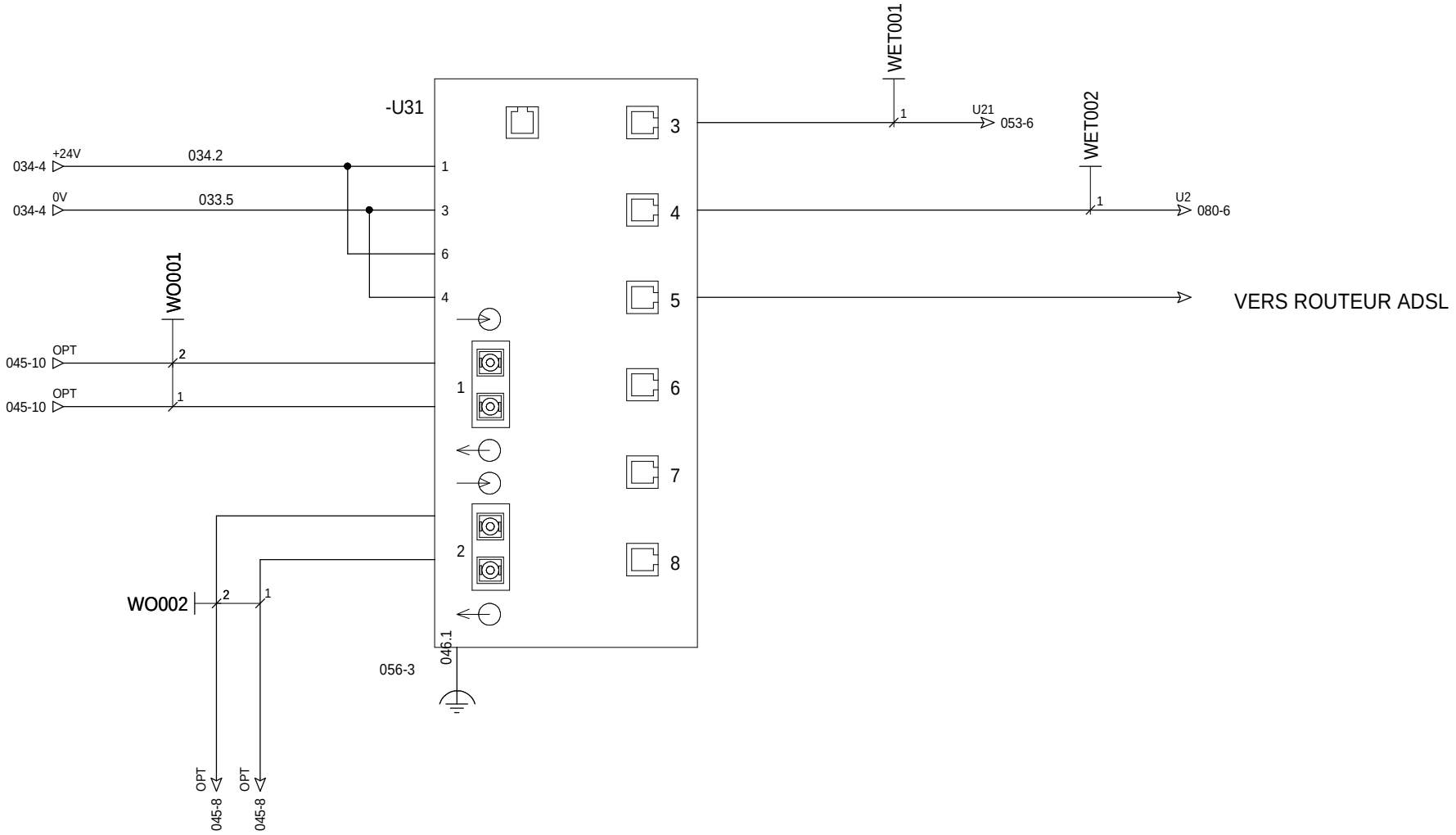

=N201
+AL01

Ind. Rev	Date Date	Modification / Modification	Archiv. Micro-filmed	Ind. Rev	Date Date	Modification / Modification	Archiv. Micro-filmed
04	15/04/2010	Tel que construit					
00	11/06/2009	Edition originale / First issue					

Switch ethernet 6 PORTS 10/100 TX ET 2 PORTS 100 FX-MM

SWITCH 6TX/2FX-MM

CASINO LA REUNION

LE PORT

Schneider Electric

0298083100

Projet - No commande
Project - Order No.

Indice Rev 04

Folio Sheet 046

A3 suite - 01/2008

Reprise de blindage
à 360° sur plaque de fond

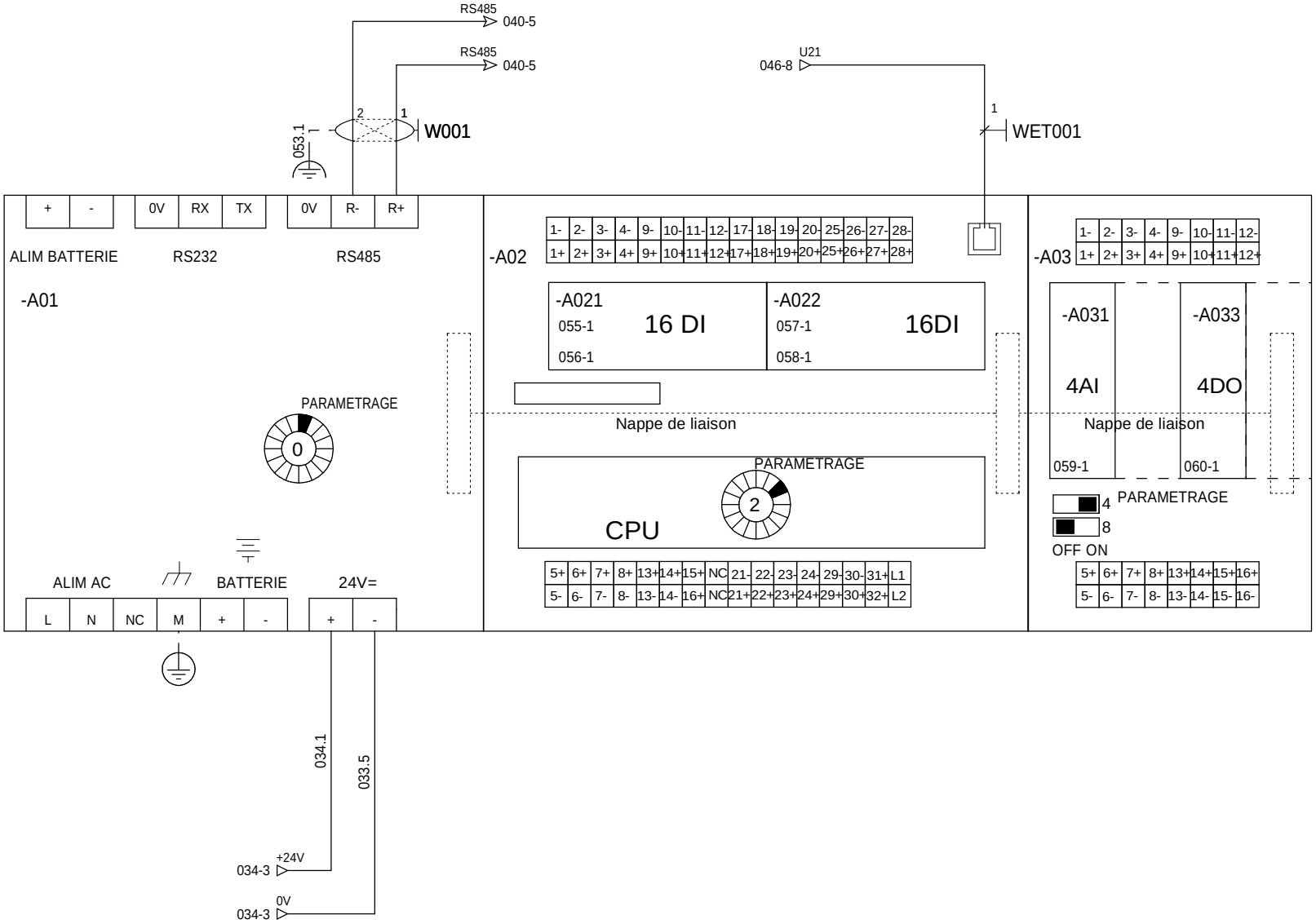

=N201
+AL01

The technical information contained in this document is the exclusive property of Schneider Electric Industries S.A.S and cannot be used or disclosed to third parties of any kind without its written consent. Only those drawings and diagrams certified for order by Schneider Electric are binding. All devices shown in this drawing are in open position, drawn out with operating mechanism discharged and all power sources off.

Les informations techniques contenues dans ce document sont la propriete exclusive de Schneider Electric Industries S.A.S et ne peuvent etre utilisees ou divulguees a des tiers quels qu'ils soient sans son accord ecrit. Seuls nous engageant pour ce document, les plans et schemas certifies lors de la commande. Les appareils representes sur ce schéma sont en position ouvert - désarmés - débrochés - toutes sources coupées.

Ind. Rev	Date Date		Archiv. Micro-filmed	Ind. Rev	Date Date	Modification / Modification	Archiv. Micro-filmed
00	14/12/2009	Edition originale / First issue					

API NAPAC

PLC NAPAC

CASINO LA REUNION

LE PORT

Schneider Electric

0298083100

Projet - No commande
Project - Order No.

Indice Rev 00

Folio Sheet 053

A3 suite - 01/2008

POSTE PORTE POSTE OUVERT / FERME	AUXILIAIRE DISJONCTEUR 230V SECOURU SYNTHESE	MONITORING ALIMENTATION 24V CC	MONITORING ETAT CHAUFFAGE	AUXILIAIRE DISJONCTEUR AUXILIAIRE NON PRIORITAIRE	AUXILIAIRE DISJONCTEUR MONITORING	AUXILIAIRE DISJONCTEUR PRODUCTION PROTECTION PV	RESERVE

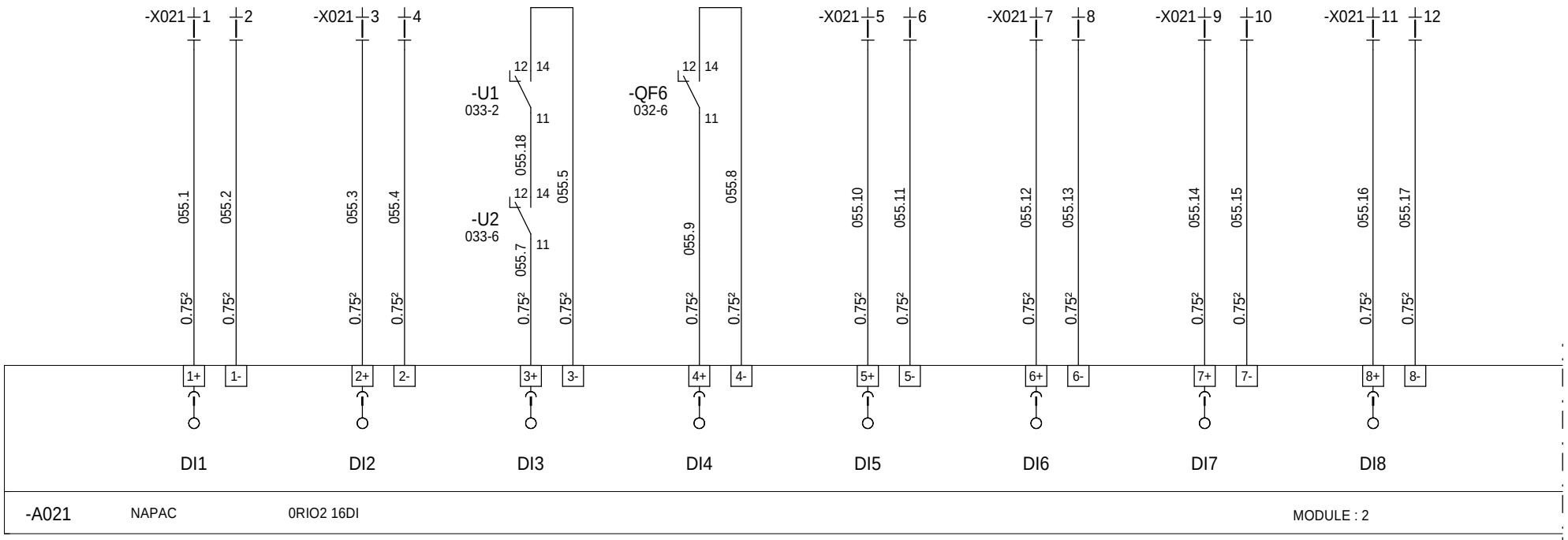

-A021 NAPAC 0RIO2 16DI MODULE : 2

=N201
+AL01

Ind. Rev	Date Date		Archiv. Micro-filmed	Ind. Rev	Date Date	Modification / Modification	Archiv. Micro-filmed
00	14/12/2009	Edition originale / First issue					

CARTE 16 ENTREES TOR
ENTREE 1 à 8

DIGITAL INPUTS BOARD

CASINO LA REUNION

LE PORT

Schneider Electric

0298083100

Projet - No commande
Project - Order No.

Indice Rev 00

Folio Sheet 055

A3 suite - 01/2008

The technical information contained in this document is the exclusive property of Schneider Electric Industries S.A.S and cannot be used or disclosed to third parties of any kind without its written consent. Only those drawings and diagrams marked "certified" are valid for execution. All devices shown in the diagrams are in open position, drawn out with operating mechanism discharged and all power sources off.

Les informations techniques contenues dans ce document sont la propriete exclusive de Schneider Electric Industries S.A.S et ne peuvent etre utilisees ou divulguees a des tiers quels qu'ils soient sans son accord ecrit. Seuls nous engagent les dessins marqués "certifiés". Les appareils representés sur ce schéma sont en position ouvert - désarmés - débrochés - toutes sources coupées.

AUXILIAIRE SYNTHESE BF PARAFOUDRE BT + DISJONCTEUR VARISTANCES	ARMOIRE MONITORING ETAT SWITCH RESEAU	ARMOIRE MONITORING ETAT ROUTEUR	RESERVE	COMPTAGE VENTE PAR EDF	COMPTAGE ACHAT PAR EDF	MONITORING CHIEN DE GARDE AUTOMATE M340	MAGASIN BOUTON AU

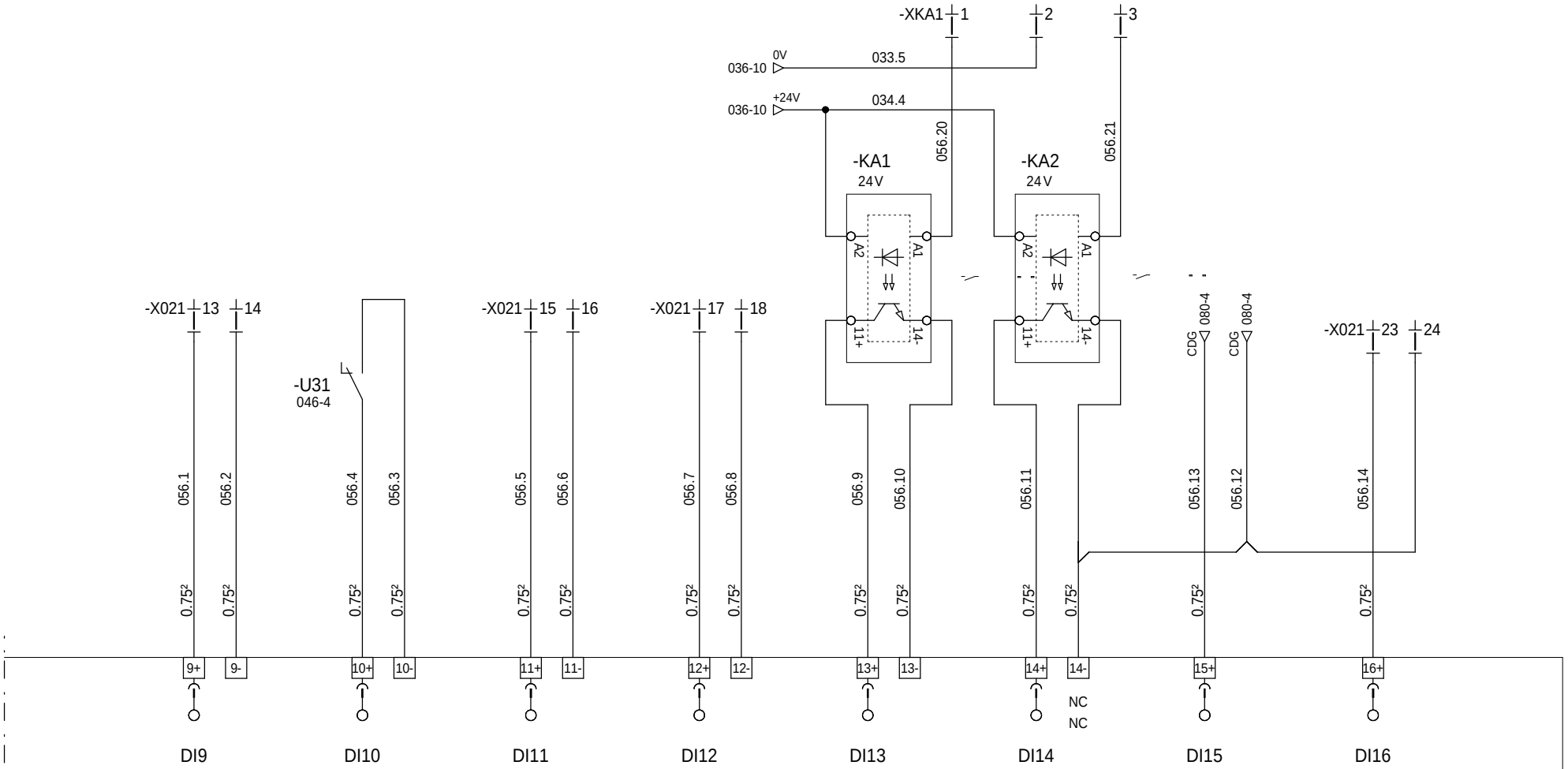

=N201
+AL01

Ind. Rev	Date Date	Modification / Modification	Archiv. Micro-filmed	Ind. Rev	Date Date	Modification / Modification	Archiv. Micro-filmed
03	19/04/2010	Ajout alimentation ACE949 SM6 et mise à jour					
01	24/03/2010	Mise à jour					
00	14/12/2009	Edition originale / First issue		04	15/04/2010	Tel que construit	

CARTE 16 ENTREES TOR
ENTREE 9 à 16

DIGITAL INPUTS BOARD

CASINO LA REUNION

LE PORT

Schneider Electric

0298083100

Projet - No commande
Project - Order No.

Indice Rev 04

Folio Sheet 056

A3 suite - 01/2008

The technical information contained in this document is the exclusive property of Schneider Electric Industries S.A.S and cannot be used or disclosed to third parties of any kind without its written consent. Only those drawings and diagrams specifically directed to customers who are buying or ordering the equipment shown in this document are in open position, drawn out with operating mechanism discharged and all power sources off.

Les informations techniques contenues dans ce document sont la propriete exclusive de Schneider Electric Industries S.A.S et ne peuvent etre utilisees ou divulguees a des tiers quels qu'ils soient sans son accord ecrit. Seuls nous engageant pour ce document ceux qui nous ont ete adressés et qui concernent les appareils representés sur ce schéma sont en position ouvert - désarmés - débrochés - toutes sources coupées.

UPS POSTE SYNTHESE ETAT UPS	UPS POSTE FONCTIONNEMENT SUR BATTERIES	UPS POSTE BATTERIES FAIBLES OU TRES FAIBLES	48V MT SYNTHESE ETAT	48V MT FONCTIONNEMENT SUR BATTERIES	48V MT BATTERIES FAIBLES OU BATTERIES TRES FAIBLES	SM6 IMEDF2 INTERRUPTEUR	SM6 IMEDF2 SECTIONNEUR DE TERRE

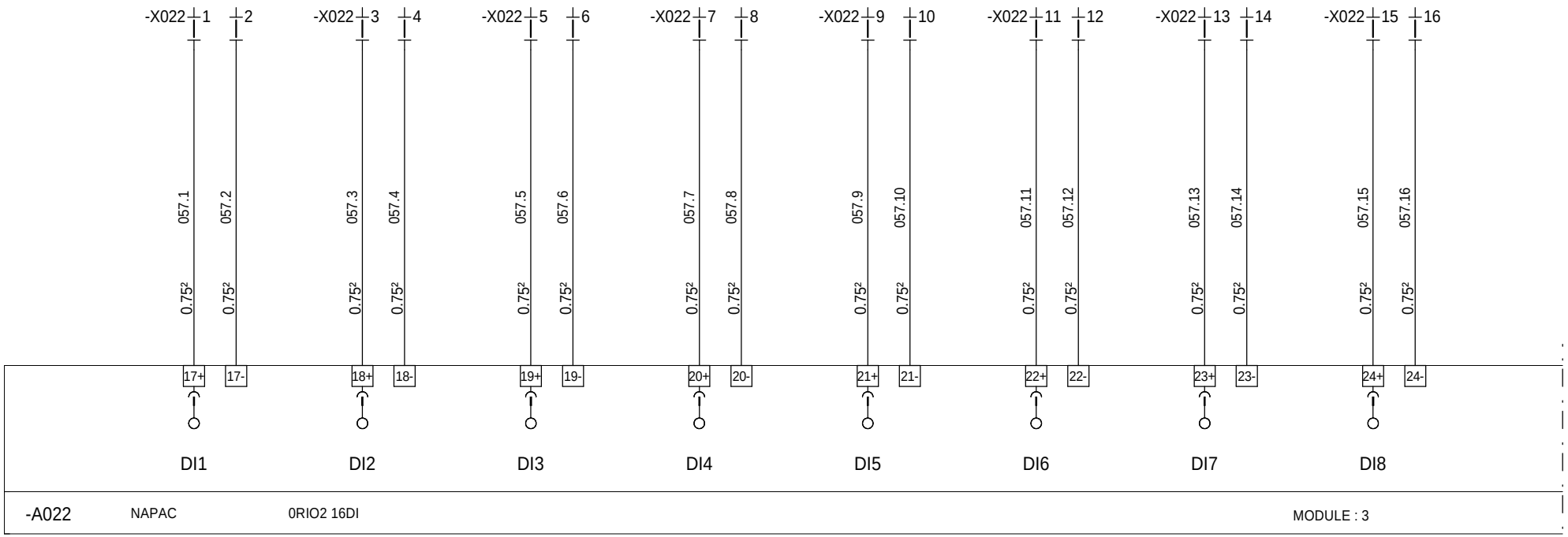

=N201
+AL01

The technical information contained in this document is the exclusive property of Schneider Electric Industries S.A.S and cannot be used or disclosed to third parties of any kind without its written consent. Only those drawings and diagrams specifically identified as being for execution are binding for execution. All devices shown in the diagrams are in open position, drawn out with operating mechanism discharged and all power sources off.

Les informations techniques contenues dans ce document sont la propriete exclusive de Schneider Electric Industries S.A.S et ne peuvent etre utilisees ou divulguees a des tiers quels qu'ils soient sans son accord ecrit. Seuls nous engagent ou sur execution, les plans et schemas ainsi que les documents de la commande. Les appareils representes sur ce schéma sont en position ouvert - désarmés - débrochés - toutes sources coupées.

Ind. Rev	Date Date		Archiv. Micro-filmed	Ind. Rev	Date Date	Modification / Modification	Archiv. Micro-filmed
00	14/12/2009	Edition originale / First issue					

CARTE 16 ENTREES TOR
ENTREE 9 à 16

DIGITAL INPUTS BOARD

CASINO LA REUNION

LE PORT

Schneider Electric

0298083100

Projet - No commande
Project - Order No.

Indice Rev 00

Folio Sheet 057

A3 suite - 01/2008

SM6 CM FUSIBLE	SM6 CM DISJONCTEUR MESURE U	SM6 DM2 SECTIONNEUR LIGNE	SM6 DM2 SECTIONNEUR DE TERRE	SM6 DM2 CHIEN DE GARDE SEPAM	IMEDF1 INTERRUPTEUR	IMEDF1 SECTIONNEUR DE TERRE	IMEDF1 HTA (FLAIR)

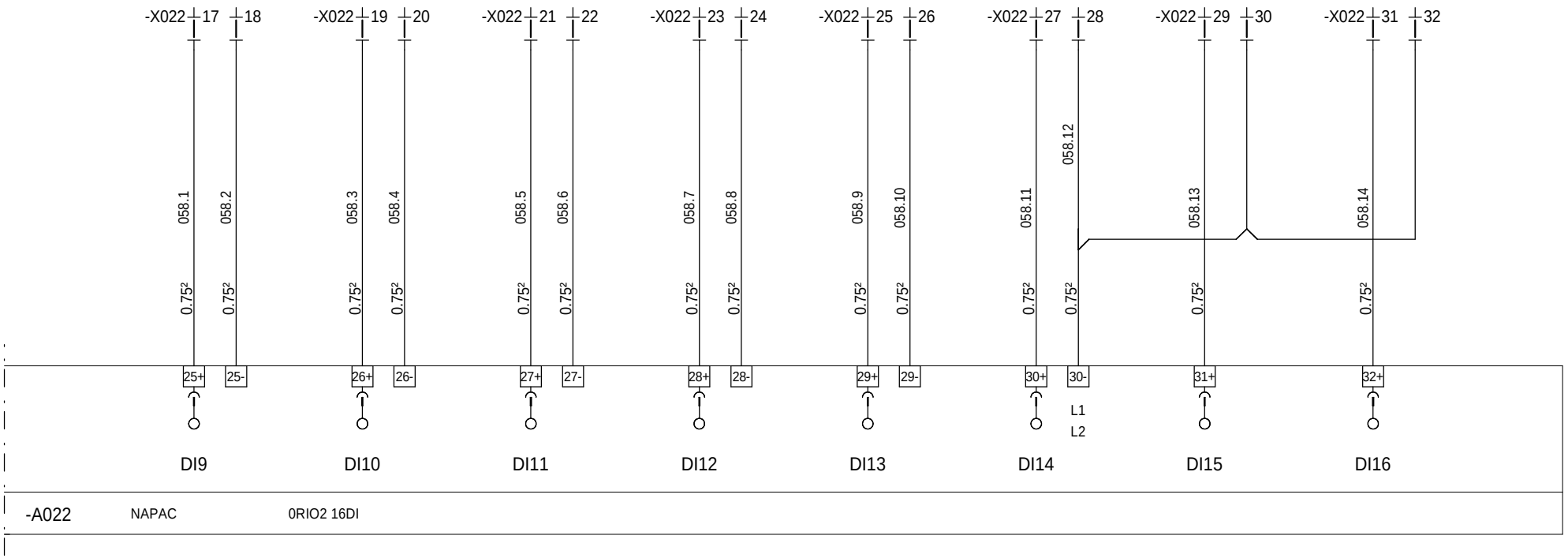

=N201
+AL01

The technical information contained in this document is the exclusive property of Schneider Electric Industries S.A.S and cannot be used or disclosed to third parties of any kind without its written consent. Only those drawings and diagrams marked "certified" are valid for execution. All devices shown in the diagrams are in open position, drawn out with operating mechanism discharged and all power sources off.

Les informations techniques contenues dans ce document sont la propriete exclusive de Schneider Electric Industries S.A.S et ne peuvent etre utilisees ou divulguees a des tiers quels qu'ils soient sans son accord ecrit. Seuls nous engagent les plans marqués "certifiés". Les appareils représentés sur ce schéma sont en position ouvert - désarmés - débrochés - toutes sources coupées.

Ind. Rev	Date Date		Archiv. Micro-filmed	Ind. Rev	Date Date		Archiv. Micro-filmed
00	14/12/2009	Edition originale / First issue					

Modification / Modification

CARTE 16 ENTREES TOR
ENTREE 1 à 8

DIGITAL INPUTS BOARD

CASINO LA REUNION

LE PORT

Schneider Electric

0298083100

Projet - No commande
Project - Order No.

Indice Rev 00

Folio Sheet 058

A3 suite - 01/2008

TEMPERATURE INTERIEURE POSTE	TEMPERATURE EXTERIEURE POSTE (COTE OMBRE)	RESERVE	RESERVE

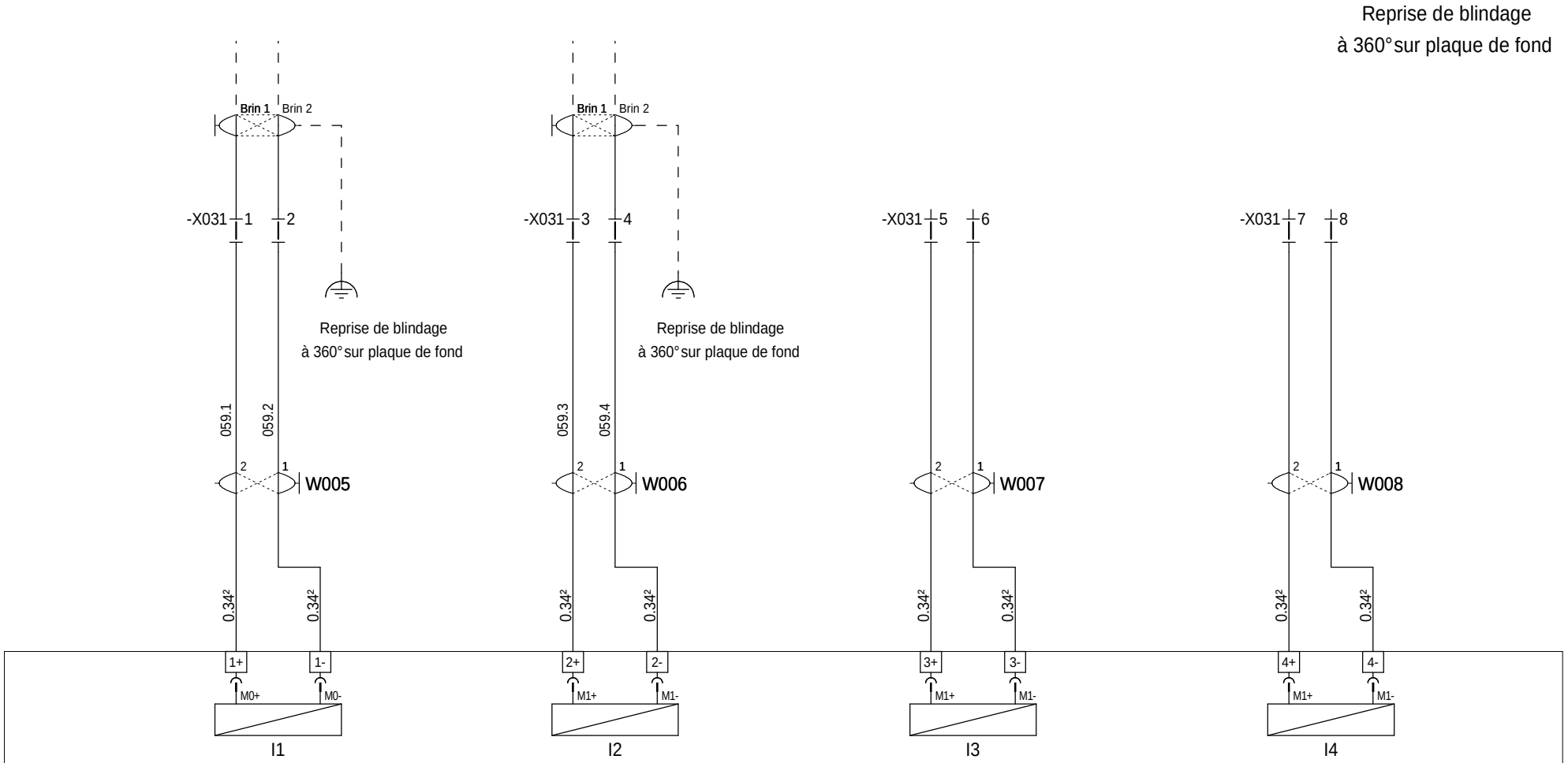

-A031 MANUFACT 0RIO1 4AI MODULE : 5

=N201
+AL01

Ind. Rev	Date Date	Modification / Modification	Archiv. Micro-filmed	Ind. Rev	Date Date	Modification / Modification	Archiv. Micro-filmed
04	15/04/2010	Tel que construit					
00	14/12/2009	Edition originale / First issue					

CARTE 4 ENTREES ANALOGIQUE UNIVERSELLE
ENTREE 1 à 4
ANALOGUE INPUT BOARD

CASINO LA REUNION
LE PORT

Schneider Electric

0298083100

Projet - No commande Project - Order No.	Indice Rev	Folio Sheet
	04	059

The technical information contained in this document is the exclusive property of Schneider Electric Industries S.A.S and cannot be used or disclosed to third parties of any kind without its written consent. Only those drawings and diagrams marked "certified" are valid for execution. All drawings shown in this document are in open position, drawn out with operating mechanism discharged and all power sources off.

Les informations techniques contenues dans ce document sont la propriete exclusive de Schneider Electric Industries S.A.S et ne peuvent etre utilisees ou divulguees a des tiers quels qu'ils soient sans son accord ecrit. Seuls nous engageant sur ce schéma sont en position ouvert - désarmés - débrochés - toutes sources coupées.

A3 suite - 01/2008

48V MT COMMANDE REARMEMENT	RESERVE	RESERVE	RESERVE				

-A033 NAPAC 0RIO1 4DO MODULE : 7

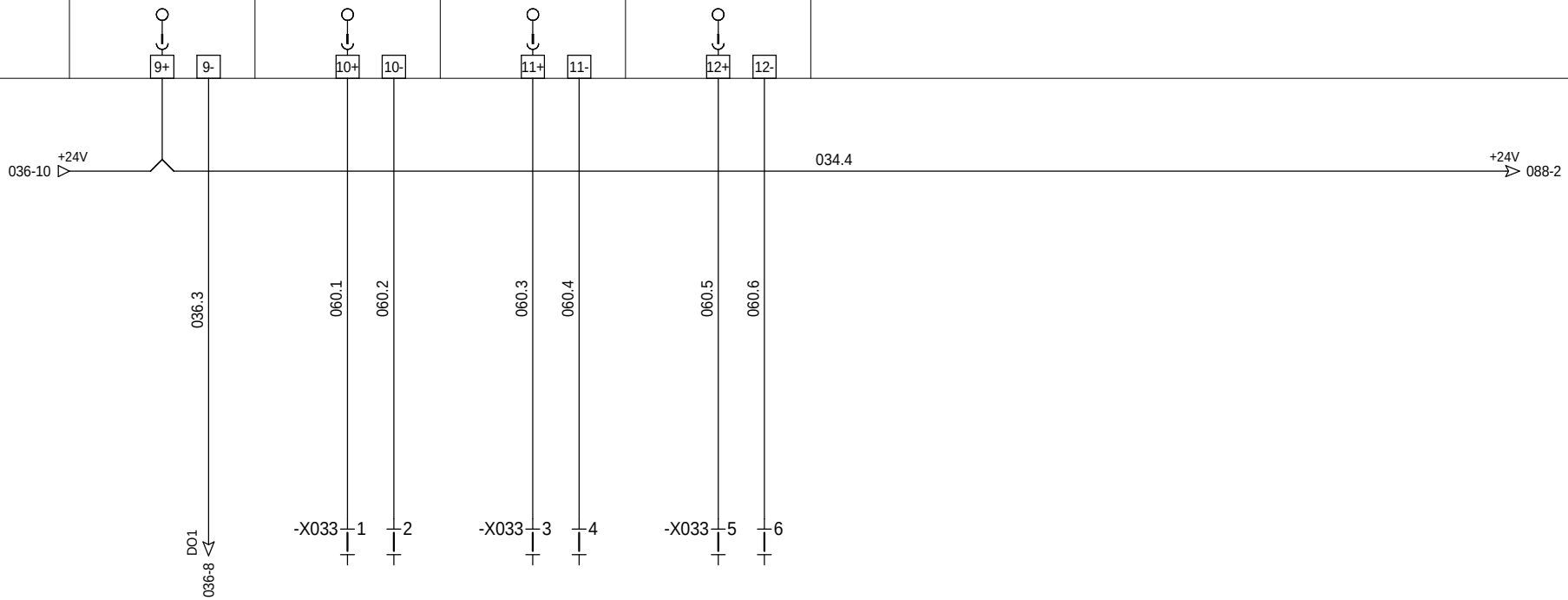

=N201
+AL01

Ind. Rev	Date Date		Archiv. Micro-filmed	Ind. Rev	Date Date	Modification / Modification	Archiv. Micro-filmed
00	14/12/2009	Edition originale / First issue					

CARTE 4 SORTIE TOR

SPARE

CASINO LA REUNION

LE PORT

Schneider Electric

0298083100

Projet - No commande / Project - Order No.

Indice Rev 00

Folio Sheet 060

A3 suite - 01/2008

The technical information contained in this document is the exclusive property of Schneider Electric Industries S.A.S and cannot be used or disclosed to third parties of any kind without its written consent. Only those drawings and diagrams marked "certified" are to be used for execution. All drawings shown in isolation are in open position, drawn out with operating mechanism discharged and all power sources off.

Les informations techniques contenues dans ce document sont la propriete exclusive de Schneider Electric Industries S.A.S et ne peuvent etre utilisees ou divulguees a des tiers quels qu'ils soient sans son accord ecrit. Seuls nous engageant pour ce schéma sont les plans et schéma marqués "certifié" et les commandes. Les appareils représentés sur ce schéma sont en position ouvert - désarmés - débrochés - toutes sources coupées.

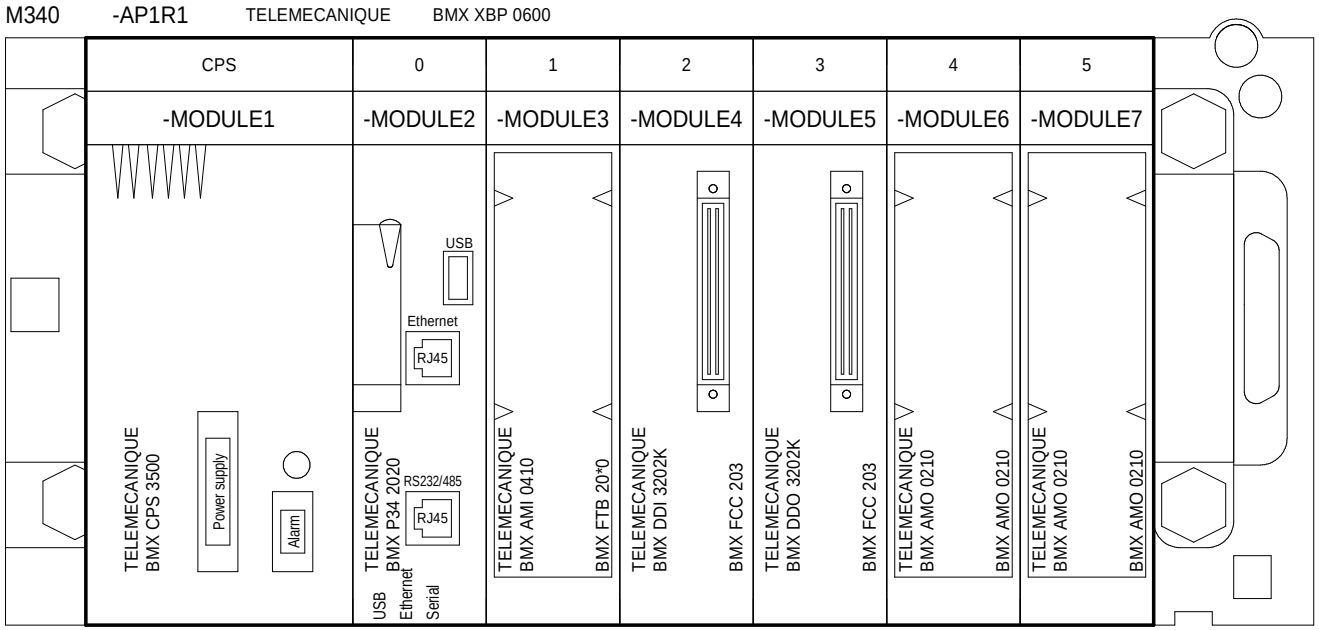

Pour le raccordement du module analogique BMXAMI0410 à l'ABE7CPA410

utiliser le kit de reprise de blindage BMXXBP..00 et les bagues de serrage STBXSP30.0

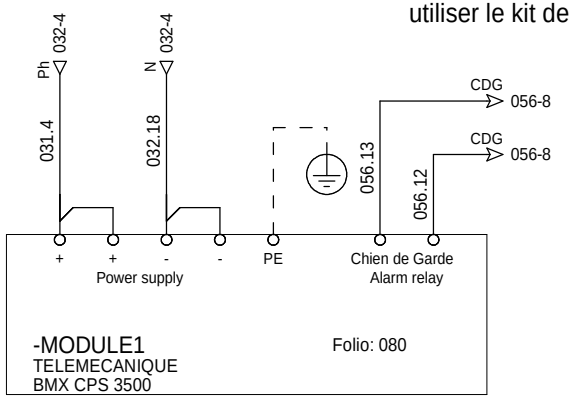

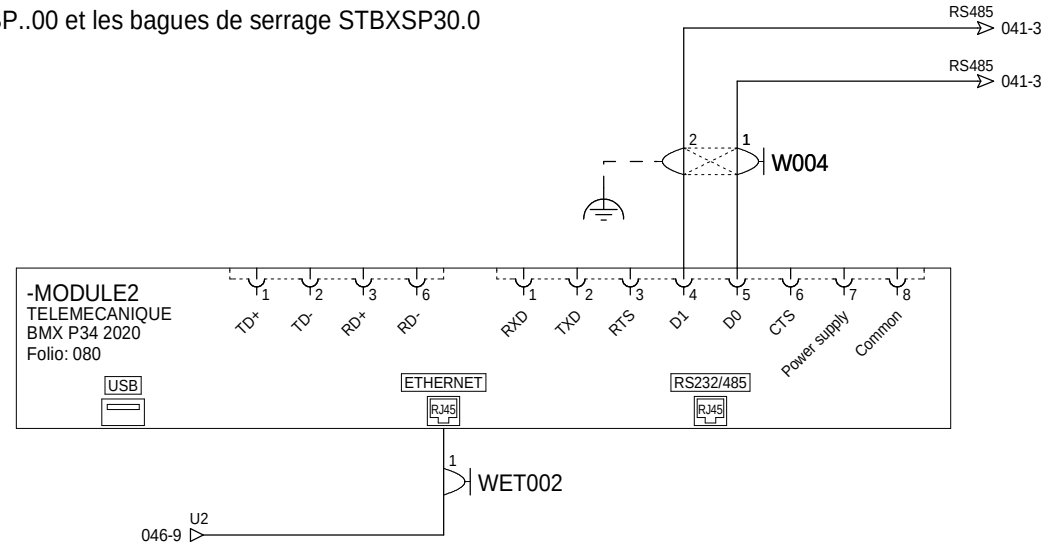

=N201

+AL01

Ind. Rev	Date Date	Modification / Modification	Archiv. Micro-filmed	Ind. Rev	Date Date	Modification / Modification	Archiv. Micro-filmed
03	19/04/2010	Ajout alimentation ACE949 SM6 et mise à jour					
02	02/04/2010	Modification Alimentation M340					
00	14/12/2009	Edition originale / First issue		05	28/07/2010	Ajout cartes SANA	

AP1R1 - Configuration Automate

CASINO LA REUNION

LE PORT

Schneider Electric

0298083100

Projet - No commande / Project - Order No.

Indice Rev 05

Folio Sheet 080

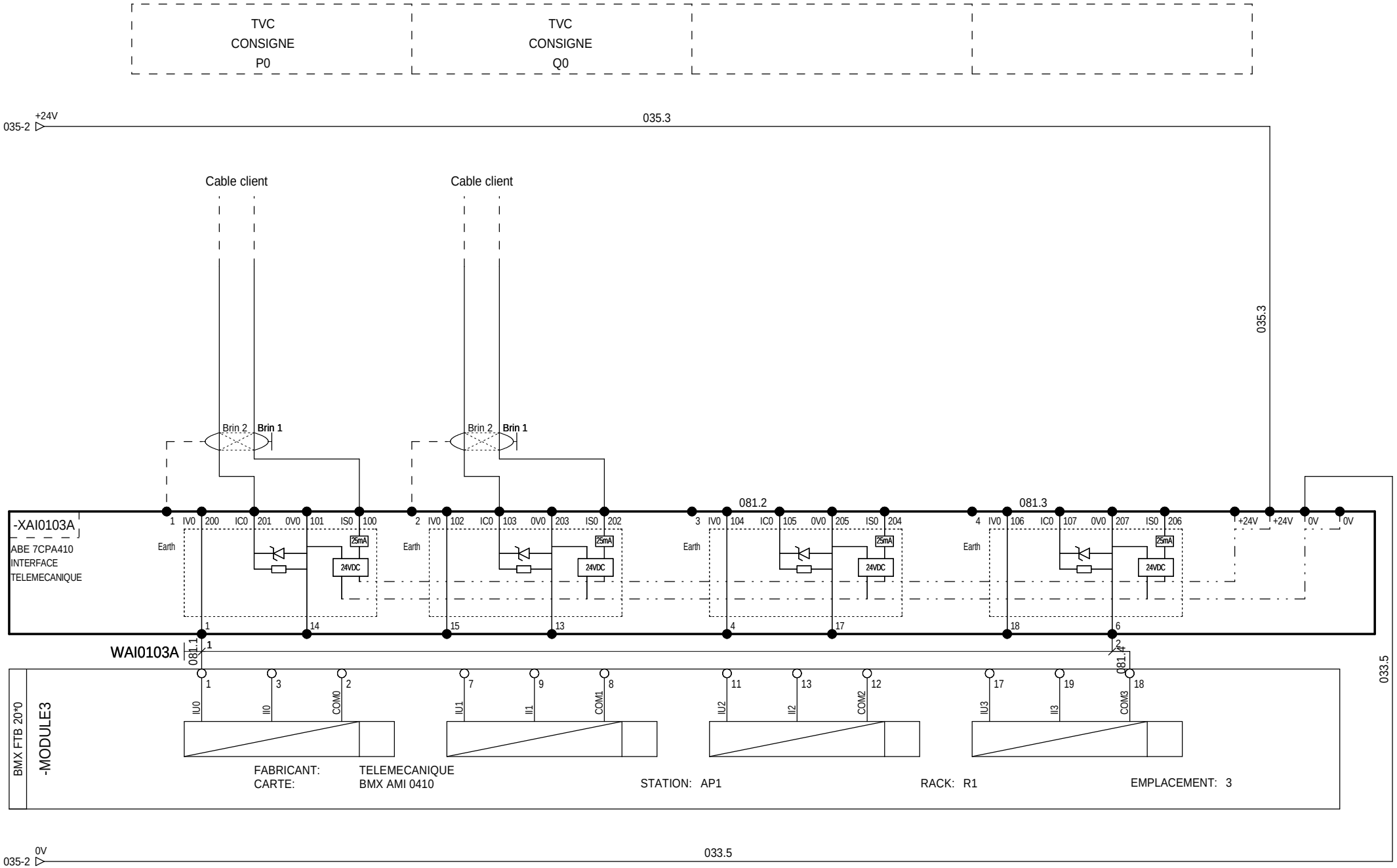

=N201

+AL01

Ind. Rev	Date Date	Modification / Modification	Archiv. Micro-filmed	Ind. Rev	Date Date	Modification / Modification	Archiv. Micro-filmed
00	14/12/2009	Edition originale / First issue					

E ANA - Module d'entrées

CASINO LA REUNION

LE PORT

Schneider Electric

0298083100

Projet - No commande / Project - Order No.

Indice Rev 00

Folio Sheet 081

1	2	3	4	5	6	7	8	9	10

SM6 DM1PTR2-1 SECTIONNEUR DE LIGNE FERME	SM6 DM1PTR2-1 SECTIONNEUR DE TERRE FERME	RESERVE	SM6 DM1PTR2-1 CHIEN DE GARDE SEPAM OK	SM6 DM1PTR2-1 INTERRUPTEUR EN LOCAL	SM6 QMPTR2-2 INTERRUPTEUR FERME	SM6 QMPTR2-2 SECTIONNEUR DE TERRE FERME	RESERVE

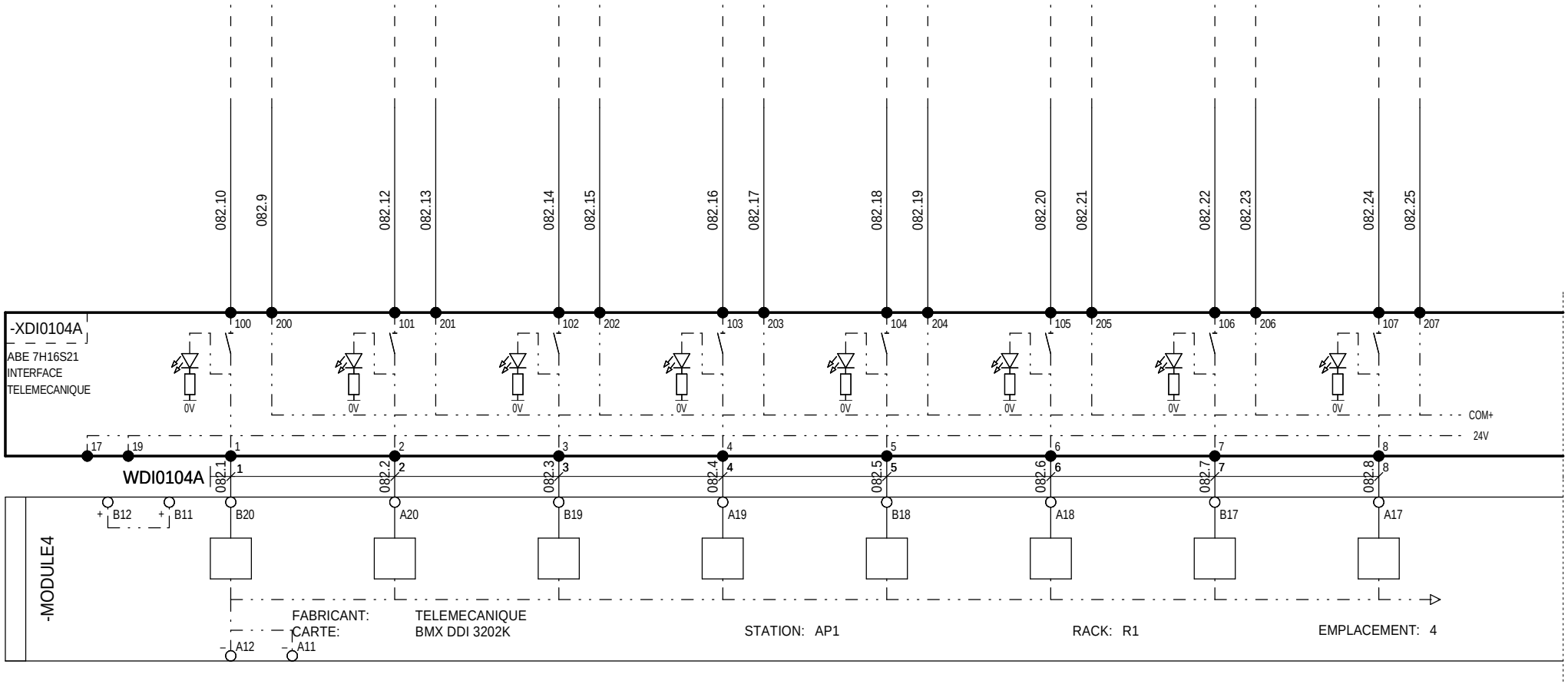

=N201
+AL01

Ind. Rev	Date Date	Modification / Modification	Archiv. Micro-filmed	Ind. Rev	Date Date	Modification / Modification	Archiv. Micro-filmed
04	15/04/2010	Tel que construit					
00	14/12/2009	Edition originale / First issue					

E TOR - Module d'entrées

CASINO LA REUNION

LE PORT

Schneider Electric

0298083100

Projet - No commande
Project - Order No.

Indice Rev 04

Folio Sheet 082

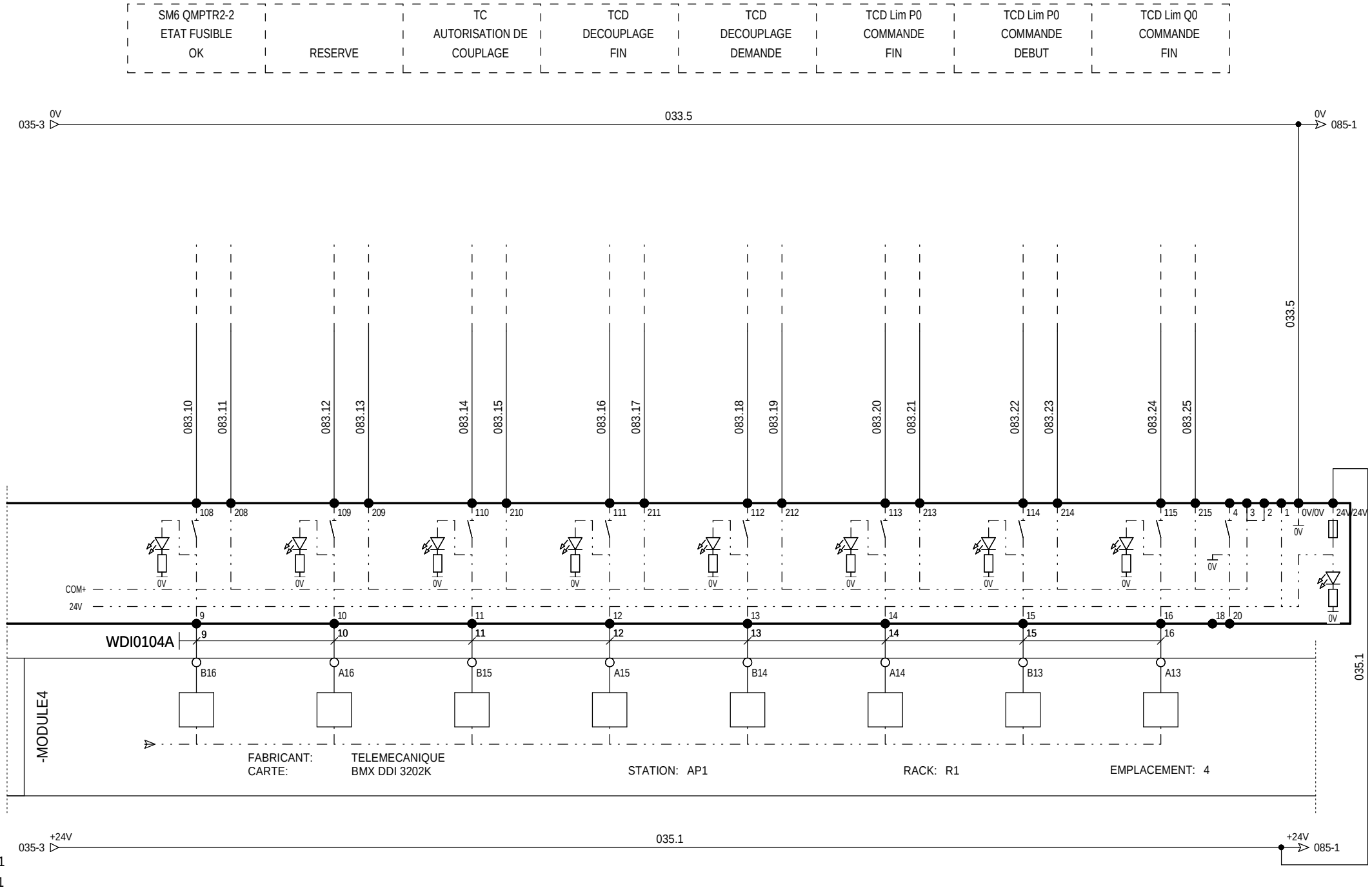

Ind. Rev	Date Date	Modification / Modification	Archiv. Micro-filmed	Ind. Rev	Date Date	Modification / Modification	Archiv. Micro-filmed
04	15/04/2010	Tel que construit					
00	14/12/2009	Edition originale / First issue					

E TOR - Module d'entrées

CASINO LA REUNION

LE PORT

Schneider Electric

0298083100

Projet - No commande / Project - Order No.

Indice Rev 04

Folio Sheet 083

1	2	3	4	5	6	7	8	9	10

TCD Lim Q0 COMMANDE DEBUT	RESERVE	RESERVE	RESERVE	RESERVE	RESERVE	SM6QMPTR2-3 INTERRUPTEUR FERME	SM6QMPTR2-3 SECTIONNEUR DE TERRE FERME

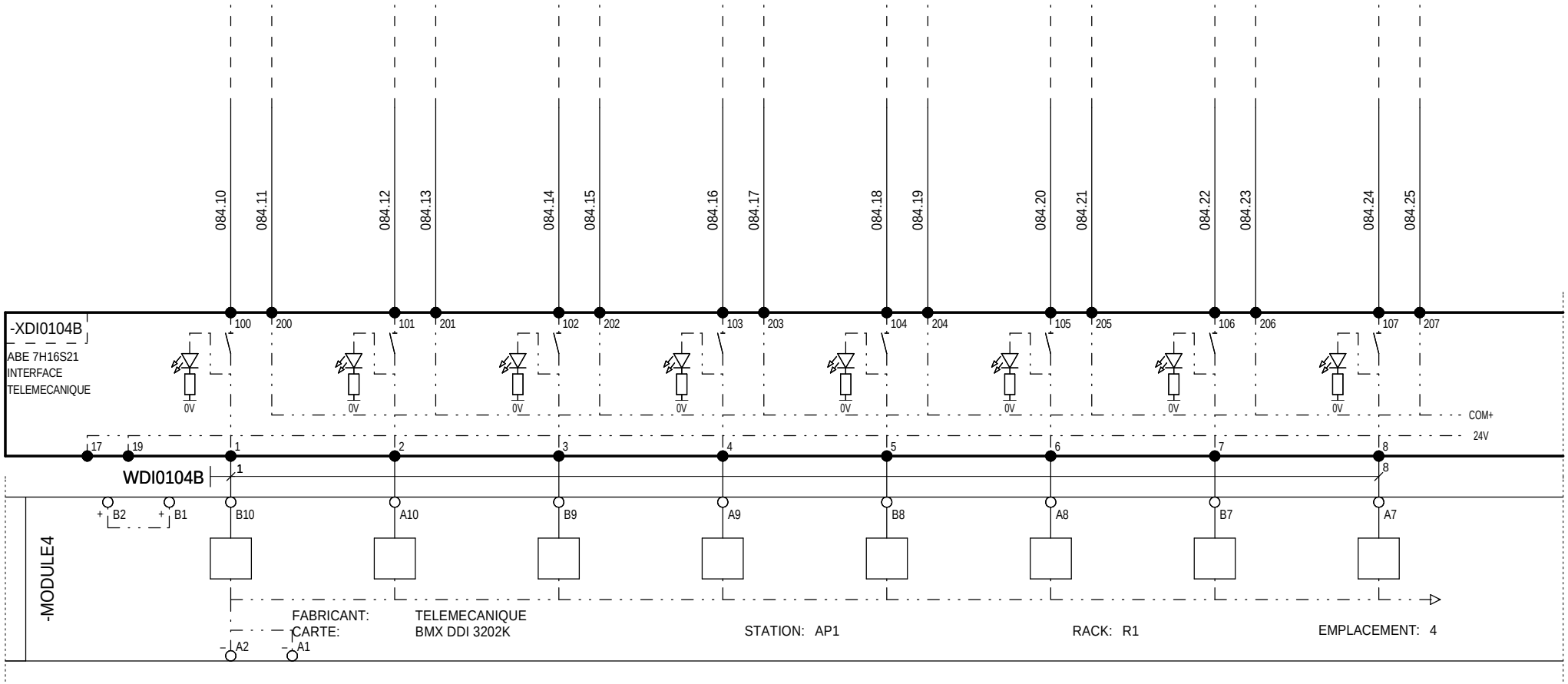

=N201
+AL01

Ind. Rev	Date Date	Modification / Modification	Archiv. Micro-filmed	Ind. Rev	Date Date	Modification / Modification	Archiv. Micro-filmed
04	15/04/2010	Tel que construit					
00	14/12/2009	Edition originale / First issue					

E TOR - Module d'entrées

CASINO LA REUNION

LE PORT

Schneider Electric

0298083100

Projet - No commande
Project - Order No.

Indice Rev 04

Folio Sheet 084

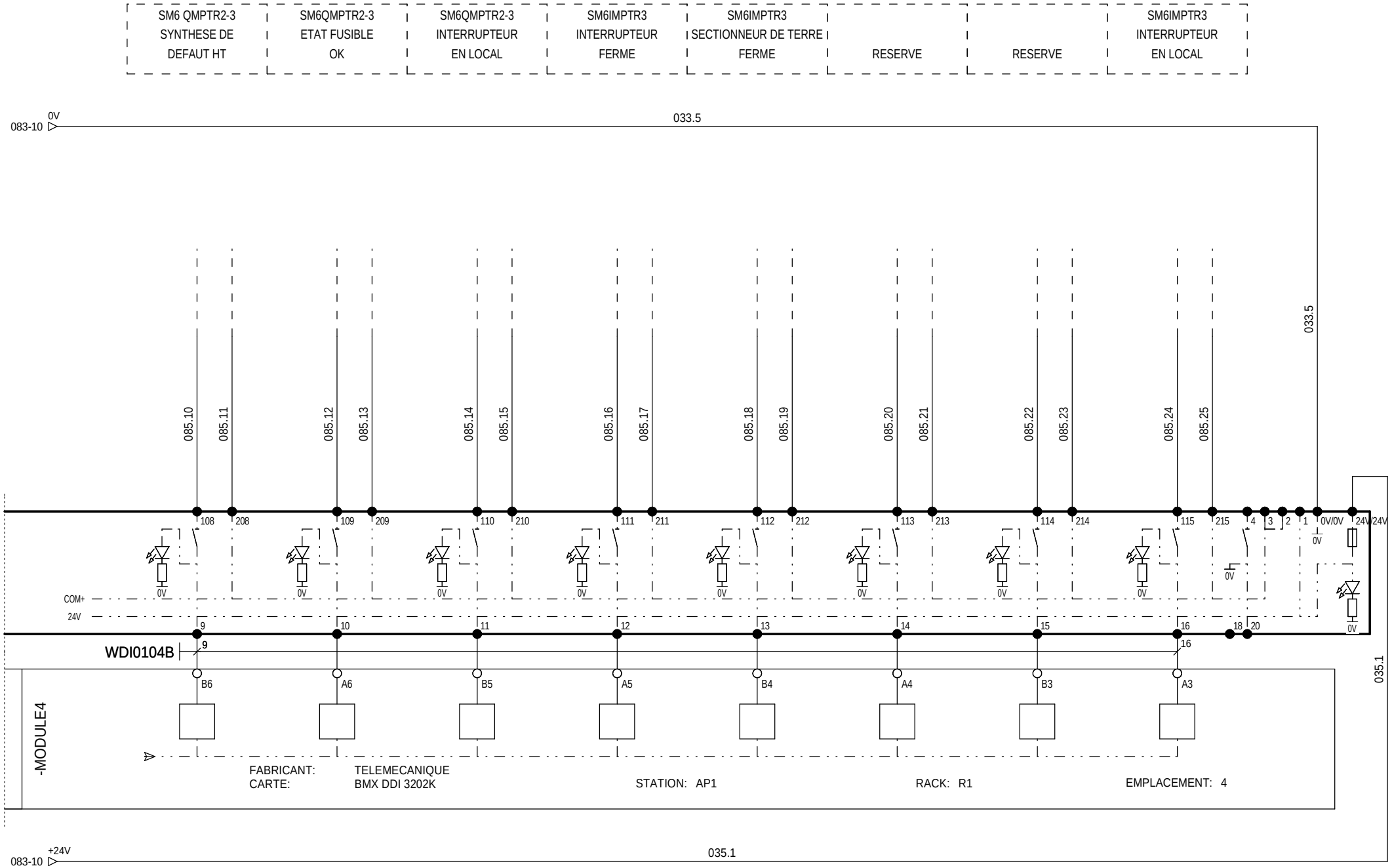

Ind. Rev	Date Date	Modification / Modification	Archiv. Micro-filmed	Ind. Rev	Date Date	Modification / Modification	Archiv. Micro-filmed
04	15/04/2010	Tel que construit					
00	14/12/2009	Edition originale / First issue					

E TOR - Module d'entrées

CASINO LA REUNION

LE PORT

Schneider Electric

0298083100

Projet - No commande / Project - Order No.

Indice Rev 04

Folio Sheet 085

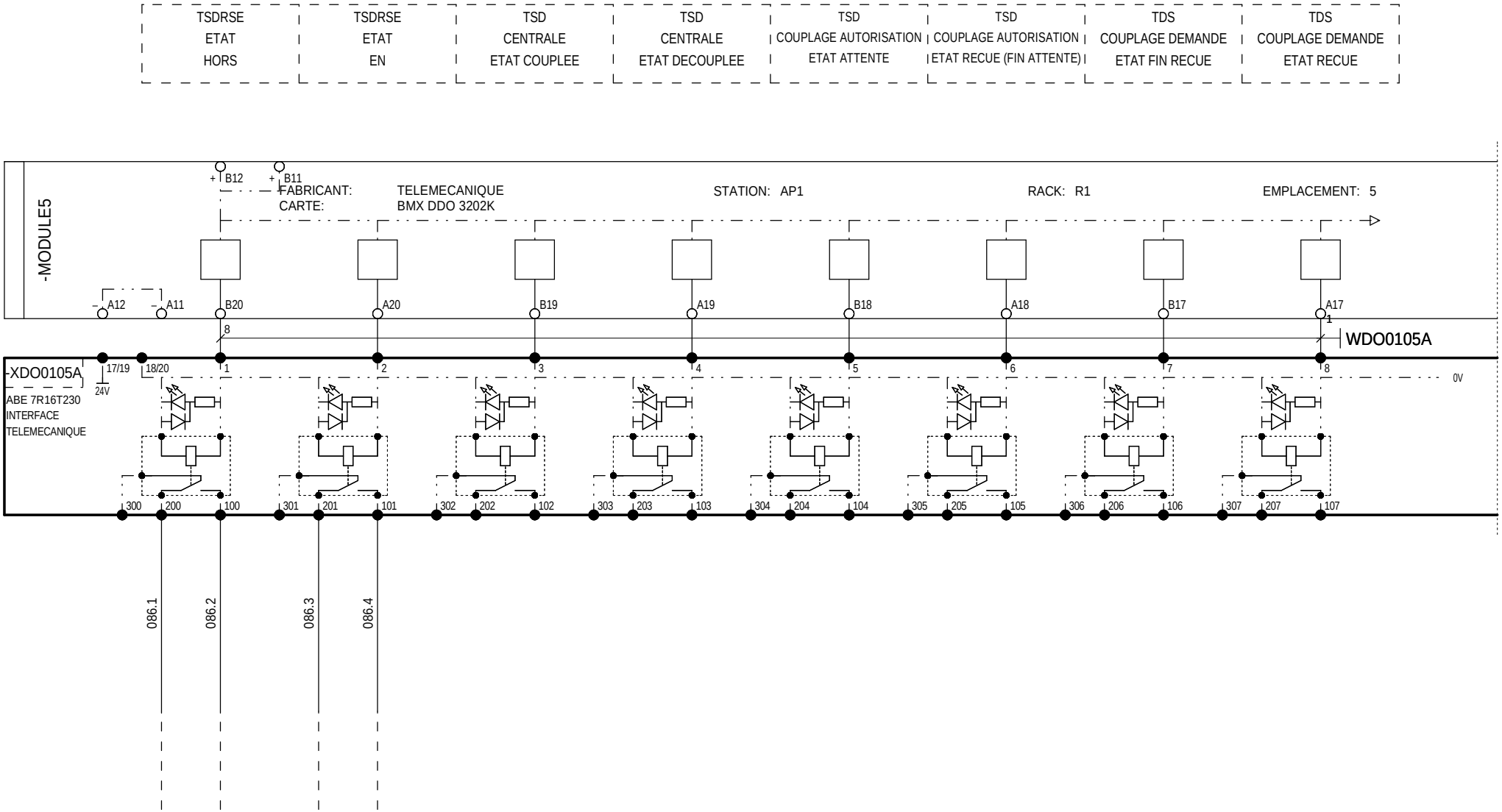

=N201
+AL01

04	15/04/2010	Tel que construit					
00	14/12/2009	Edition originale / First issue					
Ind. Rev	Date Date	Modification / Modification	Archiv. Micro-filmed	Ind. Rev	Date Date	Modification / Modification	Archiv. Micro-filmed

S TOR - Module de sorties

CASINO LA REUNION

LE PORT

Schneider Electric

0298083100

Projet - No commande
Project - Order No.

Indice Rev 04

Folio Sheet 086

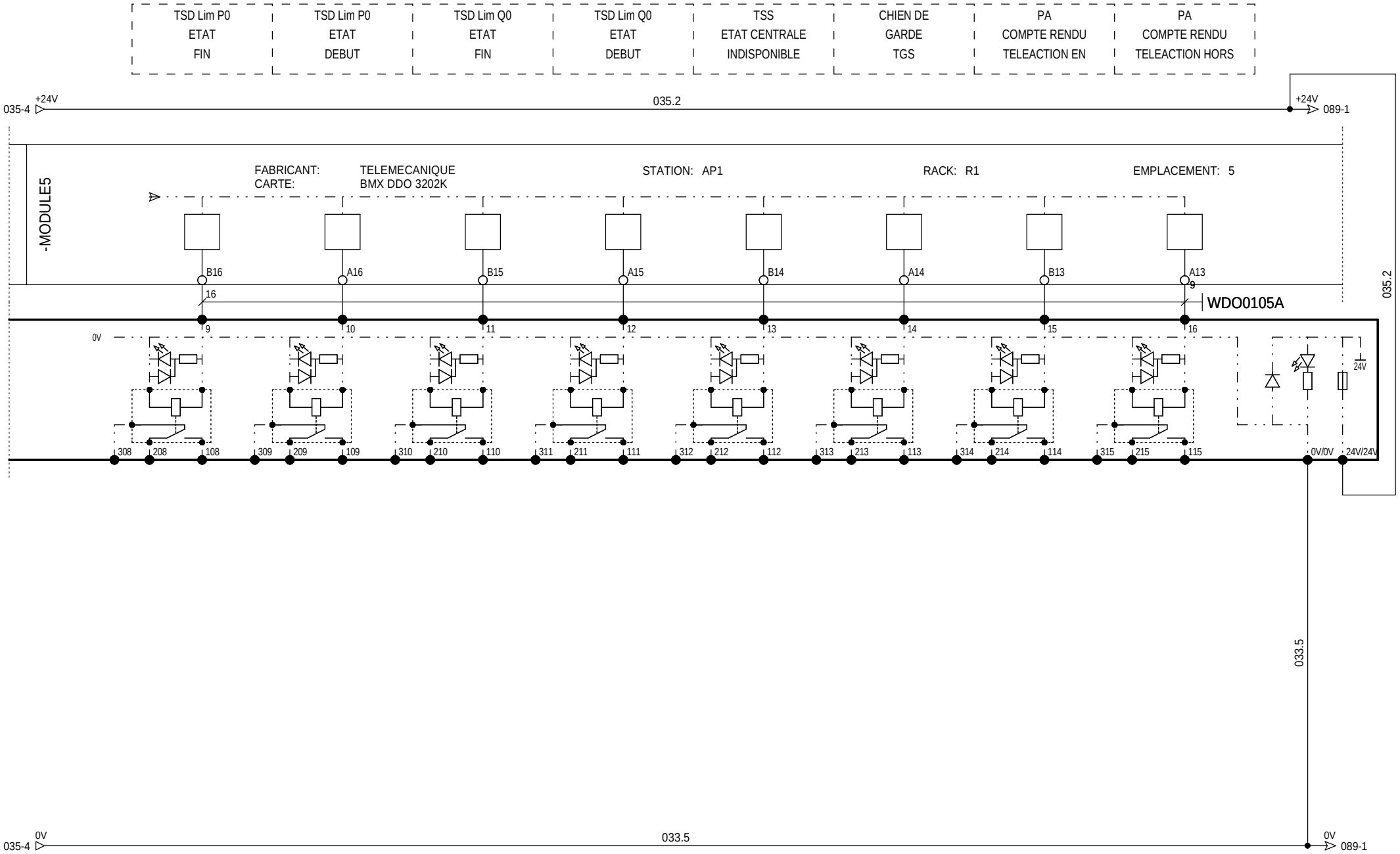

=N201
+AL01

Ind. Rev	Date Date	Modification / Modification	Archiv. Micro-filmed	Ind. Rev	Date Date	Modification / Modification	Archiv. Micro-filmed
04	15/04/2010	Tel que construit					
00	14/12/2009	Edition originale / First issue					

S TOR - Module de sorties

CASINO LA REUNION

LE PORT

Schneider Electric

0298083100

Projet - No commande
Project - Order No.

Indice Rev 04

Folio Sheet 087

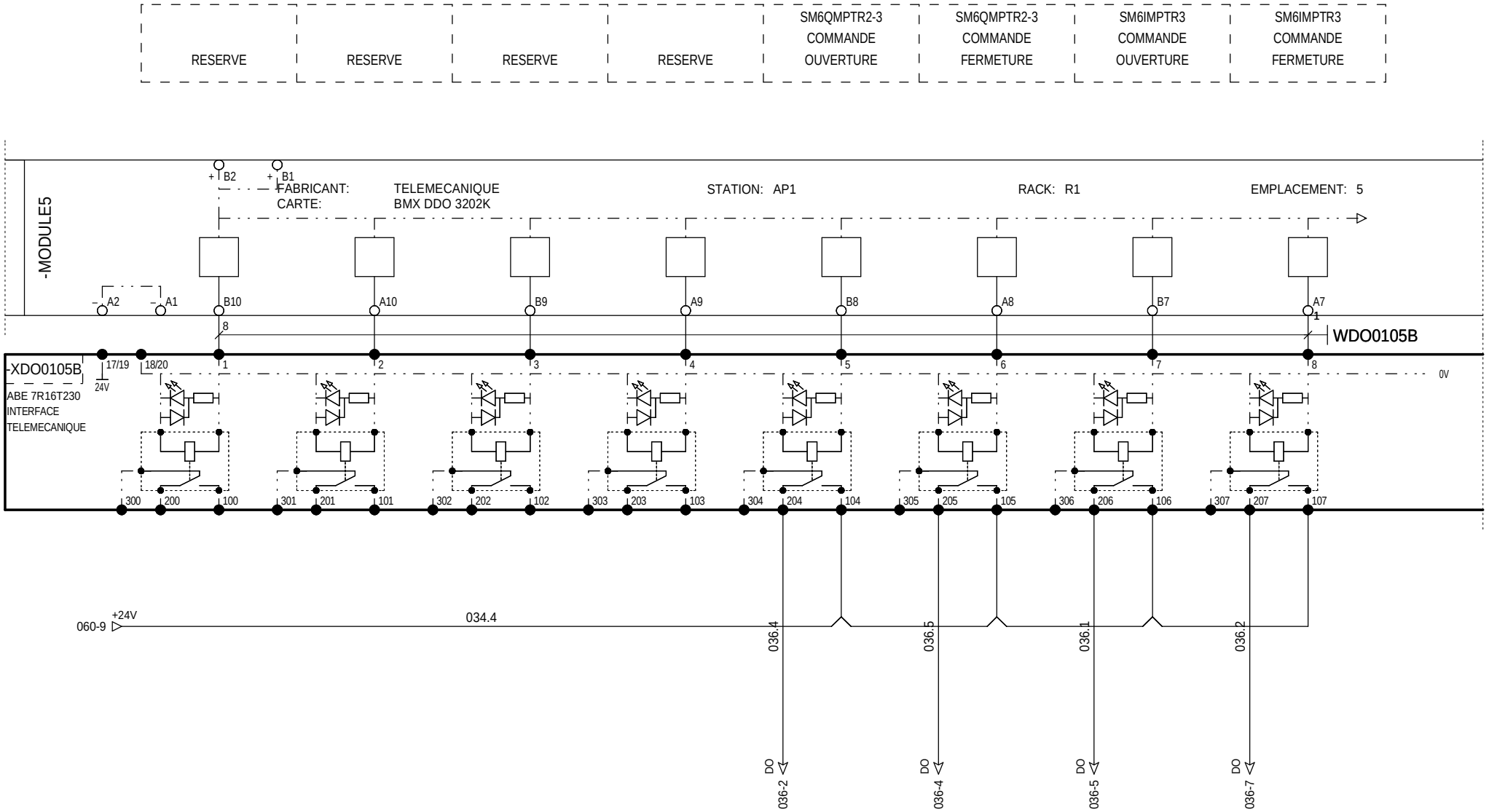

=N201
+AL01

04	15/04/2010	Tel que construit					
00	14/12/2009	Edition originale / First issue					
Ind. Rev	Date Date	Modification / Modification	Archiv. Micro-filmed	Ind. Rev	Date Date	Modification / Modification	Archiv. Micro-filmed

S TOR - Module de sorties

CASINO LA REUNION

LE PORT

Schneider Electric

0298083100

Projet - No commande
Project - Order No.

Indice Rev 04

Folio Sheet 088

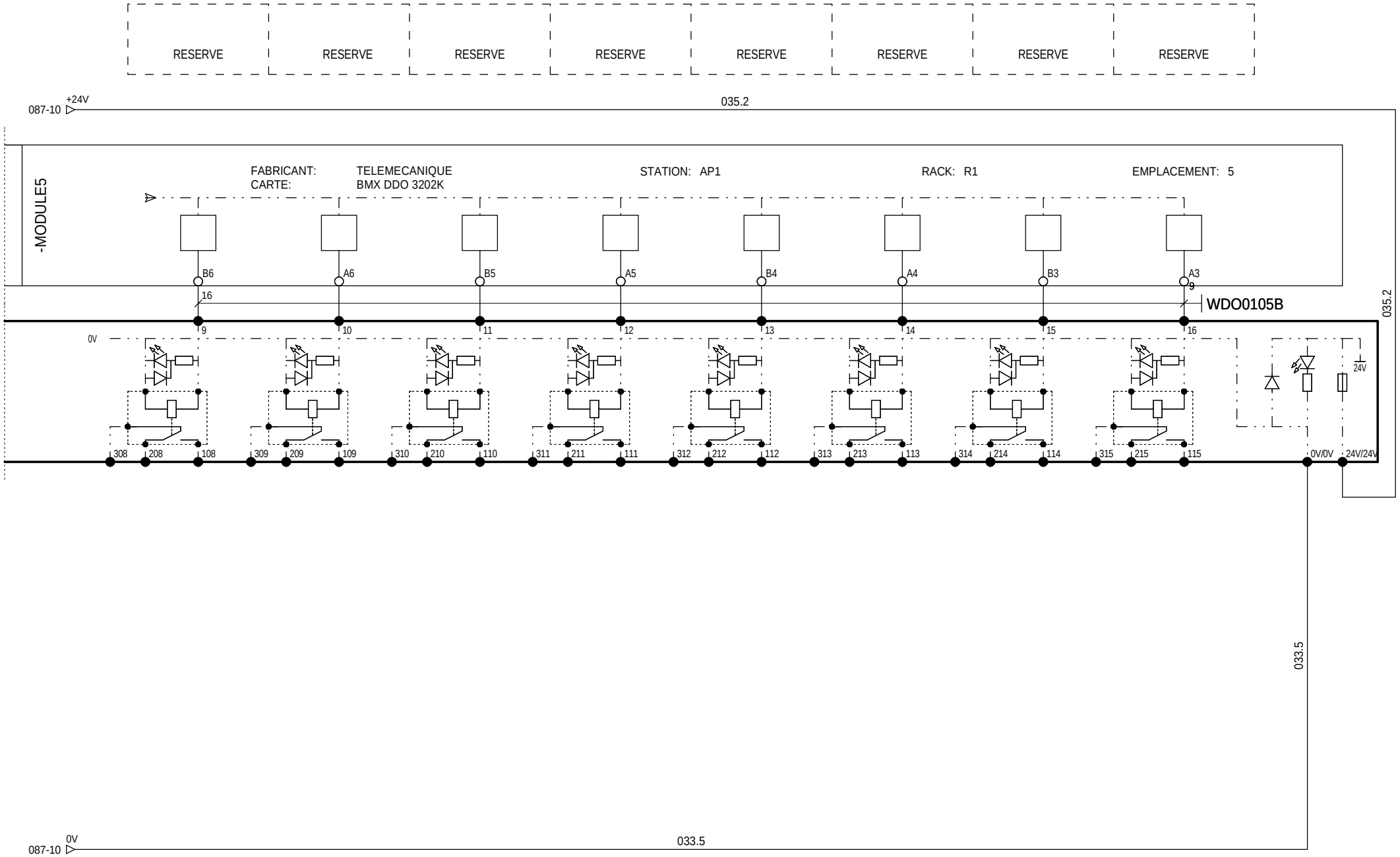

=N201

+AL01

00	14/12/2009	Edition originale / First issue					
Ind. Rev	Date Date	Modification / Modification	Archiv. Micro-filmed	Ind. Rev	Date Date	Modification / Modification	Archiv. Micro-filmed

S TOR - Module de sorties

CASINO LA REUNION

LE PORT

Schneider Electric

0298083100

Projet - No commande
Project - Order No.

Indice Rev 00

Folio Sheet 089

The technical information contained in this document is the exclusive property of Schneider Electric Industries S.A.S and cannot be used or disclosed to third parties of any kind without its written consent. Only those drawings and diagrams marked "certified" are to be executed and those shown in this document are valid only when all power sources are in open position, drawn out with operating mechanism discharged and all power sources off.

Les informations techniques contenues dans ce document sont la propriete exclusive de Schneider Electric Industries S.A.S et ne peuvent etre utilisees ou divulguees a des tiers quels qu'ils soient sans son accord ecrit. Seuls nous engagent pour securite les plans et schemas "certifies" et ceux-ci ne sont valables que lorsque l'appareillage est en position ouvert - désarmés - débrochés - toutes sources coupées.

PUISSANCE ACTIVE	PUISSANCE REACTIVE		

BMX FTB 20*0

-MODULE6

FABRICANT: TELEMECANIQUE
CARTE: BMX AMO 0210

STATION: AP1 RACK: R1 MODULE: 6

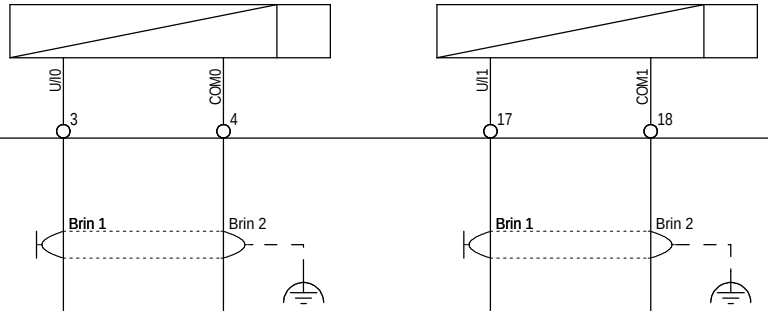

-BORNIER DEIE

Ind. Rev	Date Date		Archiv. Micro-filmed	Ind. Rev	Date Date		Archiv. Micro-filmed
05	28/07/2010	Edition originale / First issue					

S ANA - Module de sorties

CASINO LA REUNION

LE PORT

Schneider Electric

0298083100

Projet - No commande
Project - Order No.

Indice Rev 05

Folio Sheet 090

A3 suite - 11/2006

The technical information contained in this document is the exclusive propery of Schneider Electric Industries S.A.S and cannot be used or disclosed to third parties of any kind without its written consent. Only those drawings and diagrams marked "certified" are to be executed. All drawings are shown in the electrical diagrams are in open position, drawn out with operating mechanism discharged and all power sources off.

Les informations techniques contenues dans ce document sont la propriete exclusive de Schneider Electric Industries S.A.S et ne peuvent etre utilisees ou divulguees a des tiers quels qu'ils soient sans son accord ecrit. Seuls nous engageant pour le contenu, les plans et schemas mis a votre disposition sont ceux qui portent la mention "certifie". Les appareils representes sur ce schéma sont en position ouvert - désarmés - débrochés - toutes sources coupées.

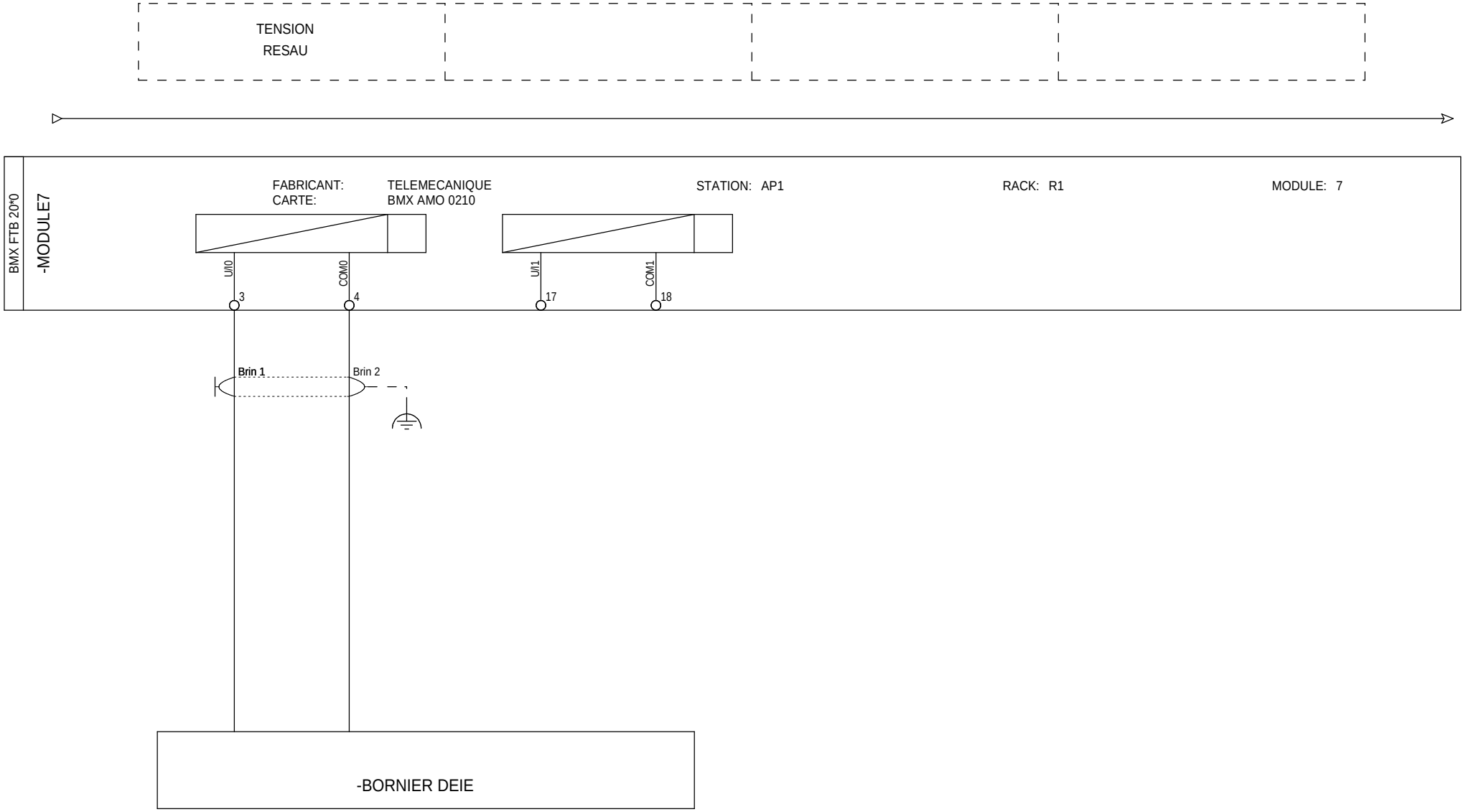

Ind. Rev	Date Date		Archiv. Micro-filmed	Ind. Rev	Date Date		Archiv. Micro-filmed
05	28/07/2010	Edition originale / First issue					

S ANA - Module de sorties

CASINO LA REUNION

LE PORT

Schneider Electric

0298083100

Projet - No commande
Project - Order No.

Indice Rev 05

Folio Sheet 091

A3 suite - 11/2006

The technical information contained in this document is the exclusive propery of Schneider Electric Industries S.A.S and cannot be used or disclosed to third parties of any kind without its written consent. Only those drawings and diagrams printed under order have the force of execution. All devices shown in this diagram are in open position, drawn out with operating mechanism discharged and all power sources off.

Les informations techniques contenues dans ce document sont la propriete exclusive de Schneider Electric Industries S.A.S et ne peuvent etre utilisees ou divulguees a des tiers quels qu'ils soient sans son accord ecrit. Seuls nous engageant pour ce document, les plans et schemas annexes lors de la commande. Les appareils representes sur ce schéma sont en position ouvert - désarmés - débrochés - toutes sources coupées.

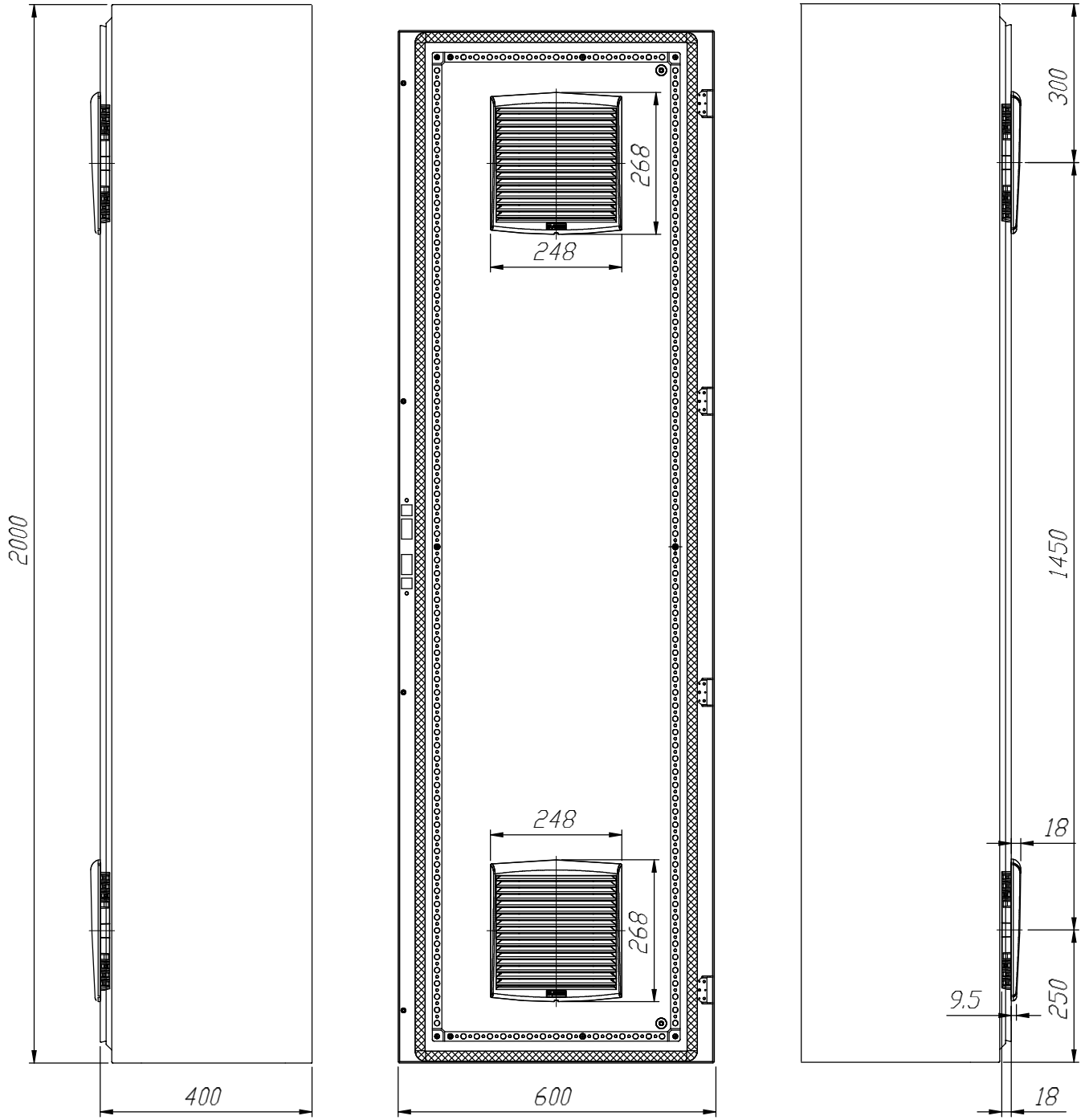

=N201
+AL01

Ind. Rev	Date Date		Archiv. Micro-filmed	Ind. Rev	Date Date	Modification / Modification	Archiv. Micro-filmed
00	14/12/2009	Edition originale / First issue					

Armoire monobloc
2000x600x300

MONOBLOC ENCLOSURE
EXTERNAL LAYOUT

CASINO LA REUNION

LE PORT

Schneider Electric

0298083100

Projet - No commande
Project - Order No.

Indice Rev 00

Folio Sheet 102

A3 suite - 01/2008

The technical information contained in this document is the exclusive propery of Schneider Electric Industries S.A.S and cannot be used or discloses to third parties of any kind without its written consent. Only those drawings and diagrams marked "certified" are to be used for execution purposes. All drawings shown in this document are in open position, drawn out with operating mechanism discharged and all power sources off.

Les informations techniques contenues dans ce document sont la propriete exclusive de Schneider Electric Industries S.A.S et ne peuvent etre utilisees ou divulguees a des tiers quels qu'ils soient sans son accord ecrit. Seuls nous engageant sur ce schéma sont en position ouvert - désarmés - débrochés - toutes sources coupées.

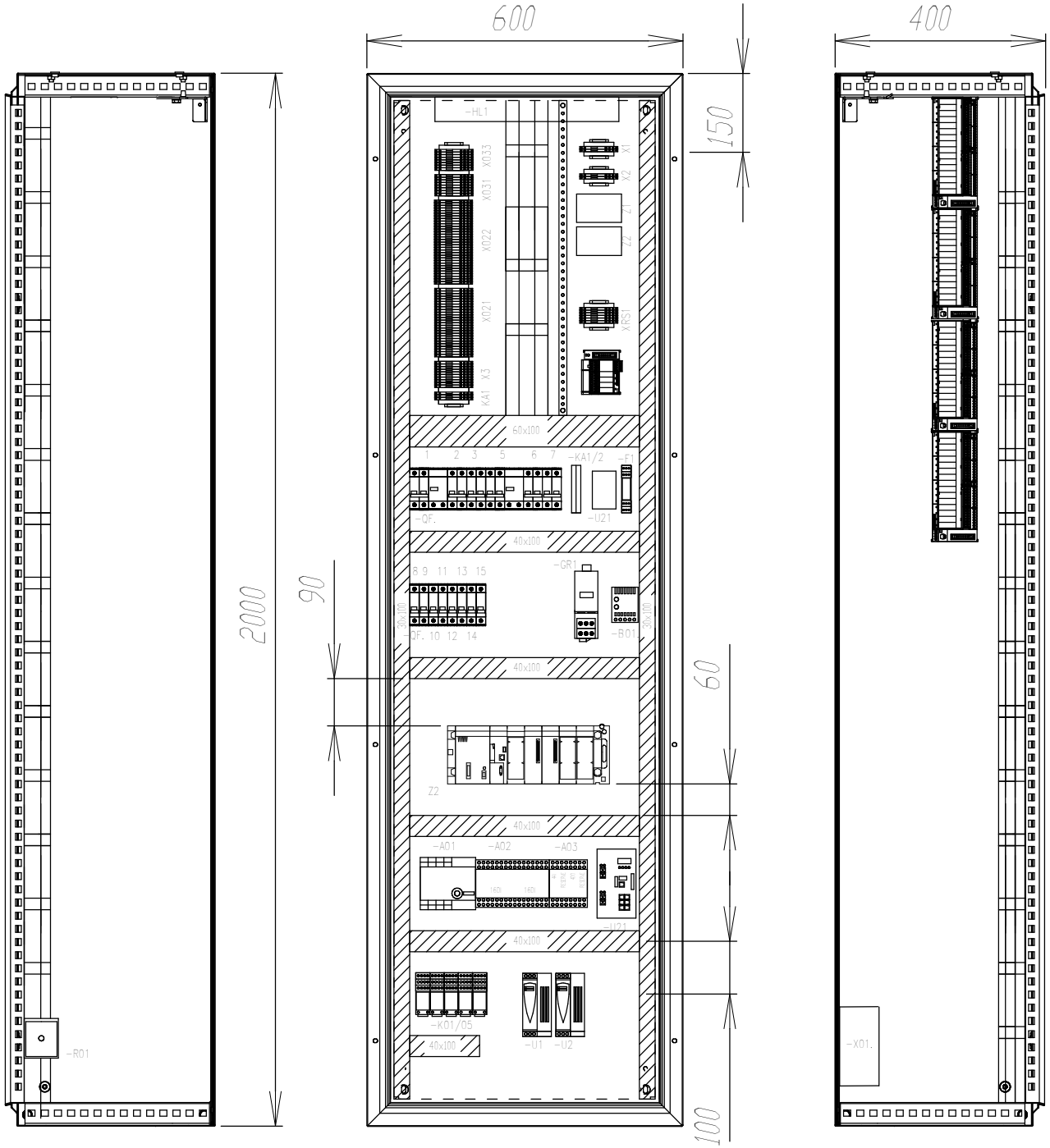

=N201

+AL01

Ind. Rev	Date Date	Modification / Modification	Archiv. Micro-filmed	Ind. Rev	Date Date	Modification / Modification	Archiv. Micro-filmed
05	28/07/2010	Ajout cartes SANA					
04	15/04/2010	Tel que construit					
00	14/12/2009	Edition originale / First issue					

Armoire monobloc
Implantation matériel

MONOBLOC ENCLOSURE
INTERNAL LAYOUT

CASINO LA REUNION

LE PORT

Schneider Electric

0298083100

Projet - No commande
Project - Order No.

Indice Rev 05

Folio Sheet 103

A3 suite - 01/2008

The technical information contained in this document is the exclusive propery of Schneider Electric Industries S.A.S and cannot be used or copied or disclosed to third parties of any kind without its written consent. Only those drawings and diagrams marked "certified" are valid for execution. All drawings shown in this document are in open position, drawn out with operating mechanism discharged and all power sources off.

Les informations techniques contenues dans ce document sont la propriete exclusive de Schneider Electric Industries S.A.S et ne peuvent etre utilisees ou divulguees a des tiers quels qu'ils soient sans son accord ecrit. Seuls nous engageant pour ce document les plans et schemas marqués "certifiés" lorsque ils sont montrés en execution. Les appareils representés sur ce schéma sont en position ouvert - désarmés - débrochés - toutes sources coupées.

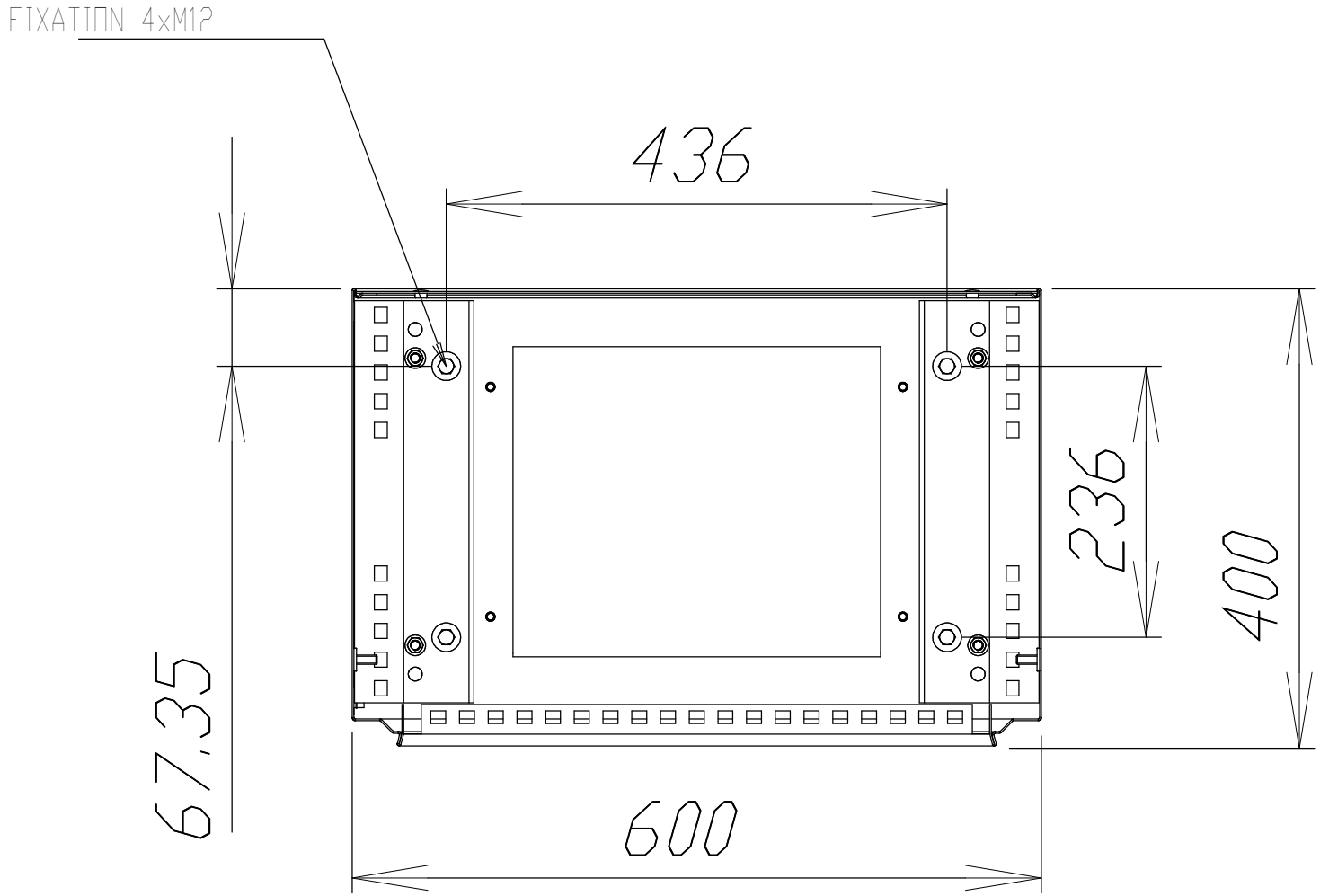

Ind. Rev	Date Date	Modification / Modification	Archiv. Micro-filmed	Ind. Rev	Date Date	Modification / Modification	Archiv. Micro-filmed
03	19/04/2010	Ajout alimentation ACE949 SM6 et mise à jour					
00	14/12/2009	Edition originale / First issue					

Fixation au sol

CASINO LA REUNION

LE PORT

Schneider Electric

0298083100

Projet - No commande
Project - Order No.

Indice Rev 03

Folio Sheet 104

A3 suite - 01/2008

The technical information contained in this document is the exclusive propery of Schneider Electric Industries S.A.S and cannot be used or disclosed to third parties of any kind without its written consent. Only those drawings and diagrams marked "certified for order" are valid for execution. All drawings shown in this diagram are in open position, drawn out with operating mechanism discharged and all power sources off.

Les informations techniques contenues dans ce document sont la propriete exclusive de Schneider Electric Industries S.A.S et ne peuvent etre utilisees ou divulguees a des tiers quels qu'ils soient sans son accord ecrit. Seuls nous engageant pour ce document les plans marqués "certifiés pour commande". Les appareils représentés sur ce schéma sont en position ouvert - désarmés - débrochés - toutes sources coupées.

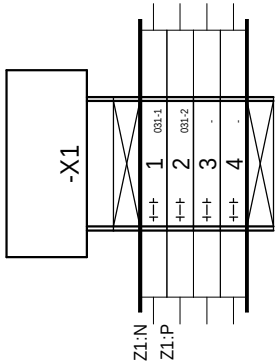

=N201
+AL01

Ind. Rev	Date Date	Modification / Modification	Archiv. Micro-filmed	Ind. Rev	Date Date	Modification / Modification	Archiv. Micro-filmed
00	01/03/2010	Edition originale / First issue					

BORNIER : =N201+AL01-X1

CASINO LA REUNION

LE PORT

Schneider Electric

0298083100

Projet - No commande
Project - Order No.

Indice Rev 00

Folio Sheet 152

A3 suite - 01/2008

The technical information contained in this document is the exclusive property of Schneider Electric Industries S.A.S and cannot be used or disclosed to third parties of any kind without its written consent. Only those drawings and diagrams marked "certified" are to be used for execution. All drawings shown in this document are in open position, drawn out with operating mechanism discharged and all power sources off.

Les informations techniques contenues dans ce document sont la propriete exclusive de Schneider Electric Industries S.A.S et ne peuvent etre utilisees ou divulguees a des tiers quels qu'ils soient sans son accord ecrit. Seuls nous engageant pour ce document les plans certifies "conforme a la commande". Les appareils representes sur ce schéma sont en position ouvert - désarmés - débrochés - toutes sources coupées.

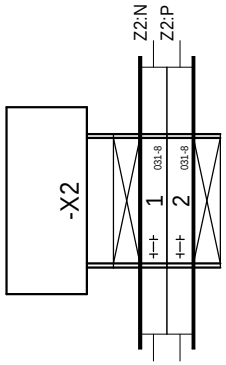

=N201
+AL01

Ind. Rev	Date Date	Modification / Modification	Archiv. Micro-filmed	Ind. Rev	Date Date	Modification / Modification	Archiv. Micro-filmed
00	01/03/2010	Edition originale / First issue					

BORNIER : =N201+AL01-X2

CASINO LA REUNION

LE PORT

Schneider Electric

0298083100

Projet - No commande
Project - Order No.

Indice Rev 00

Folio Sheet 153

A3 suite - 01/2008

The technical information contained in this document is the exclusive property of Schneider Electric Industries S.A.S and cannot be used or disclosed to third parties of any kind without its written consent. Only those drawings and diagrams marked "certified" are to be used for execution. All drawings shown in this document are in open position, drawn out with operating mechanism discharged and all power sources off.

Les informations techniques contenues dans ce document sont la propriete exclusive de Schneider Electric Industries S.A.S et ne peuvent etre utilisees ou divulguees a des tiers quels qu'ils soient sans son accord ecrit. Seuls nous engageant sur ce schéma sont en position ouvert - désarmés - débrochés - toutes sources coupées.

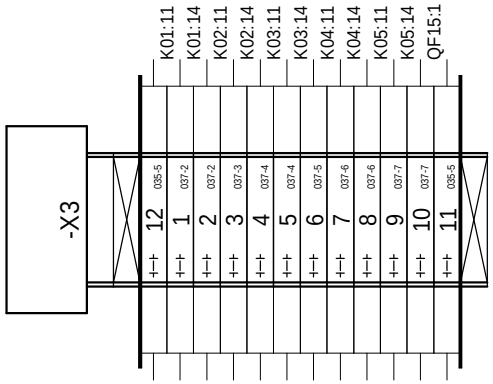

=N201
+AL01

Ind. Rev	Date Date		Archiv. Micro-filmed	Ind. Rev	Date Date		Archiv. Micro-filmed
03	14/04/2010	Edition originale / First issue					

Modification / Modification

Modification / Modification

BORNIER : =N201+AL01-X3

CASINO LA REUNION

LE PORT

Schneider Electric

0298083100

Projet - No commande
Project - Order No.

Indice Rev 03

Folio Sheet 154

A3 suite - 01/2008

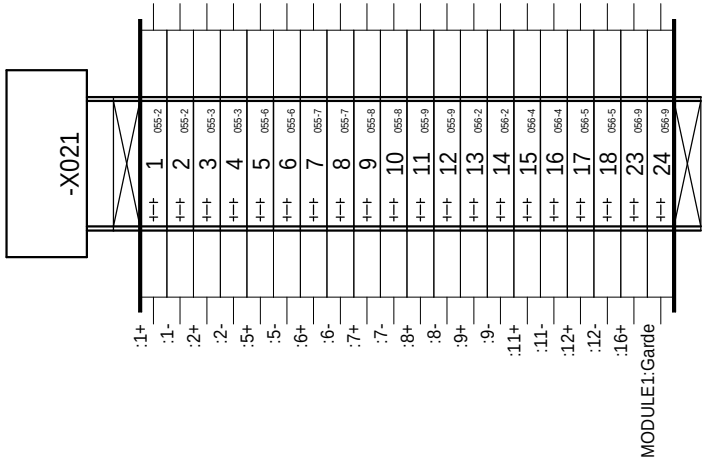

=N201
+AL01

The technical information contained in this document is the exclusive property of Schneider Electric Industries S.A.S and cannot be used or disclosed to third parties of any kind without its written consent. Only those drawings and diagrams marked "for approval" or "for execution" are to be used for execution. All drawings shown in this document are in open position, drawn out with operating mechanism discharged and all power sources off.

Les informations techniques contenues dans ce document sont la propriete exclusive de Schneider Electric Industries S.A.S et ne peuvent etre utilisees ou divulguees a des tiers quels qu'ils soient sans son accord ecrit. Seuls nous engageant pour execution les plans et schemas marqués "a la construction". Les appareils representes sur ce schéma sont en position ouvert - désarmés - débrochés - toutes sources coupées.

Ind. Rev	Date Date	Modification / Modification	Archiv. Micro-filmed	Ind. Rev	Date Date	Modification / Modification	Archiv. Micro-filmed
01	24/03/2010	Edition originale / First issue					

BORNIER : =N201+AL01-X021

CASINO LA REUNION

LE PORT

Schneider Electric

0298083100

Projet - No commande
Project - Order No.

Indice Rev 01

Folio Sheet 155

A3 suite - 01/2008

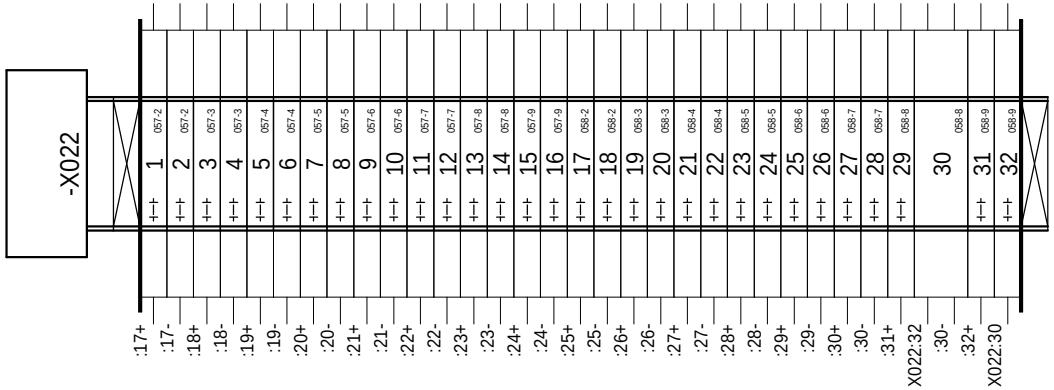

=N201
+AL01

The technical information contained in this document is the exclusive property of Schneider Electric Industries S.A.S and cannot be used or disclosed to third parties of any kind without its written consent. Only those drawings and diagrams marked "for order" are valid for execution. All devices shown in the diagrams are in open position, drawn out with operating mechanism discharged and all power sources off.

Les informations techniques contenues dans ce document sont la propriete exclusive de Schneider Electric Industries S.A.S et ne peuvent etre utilisees ou divulguees a des tiers quels qu'ils soient sans son accord ecrit. Seuls nous engageant pour ce document : les plans et schemas "a mise en service", la connexion de l'appareillage representes sur ce schéma sont en position ouvert - désarmés - débrochés - toutes sources coupées.

Ind. Rev	Date Date	Modification / Modification	Archiv. Micro-filmed	Ind. Rev	Date Date	Modification / Modification	Archiv. Micro-filmed
00	01/03/2010	Edition originale / First issue					

BORNIER : =N201+AL01-X022

CASINO LA REUNION

LE PORT

Schneider Electric

0298083100

Projet - No commande / Project - Order No.	Indice Rev	Folio Sheet
	00	156

A3 suite - 01/2008

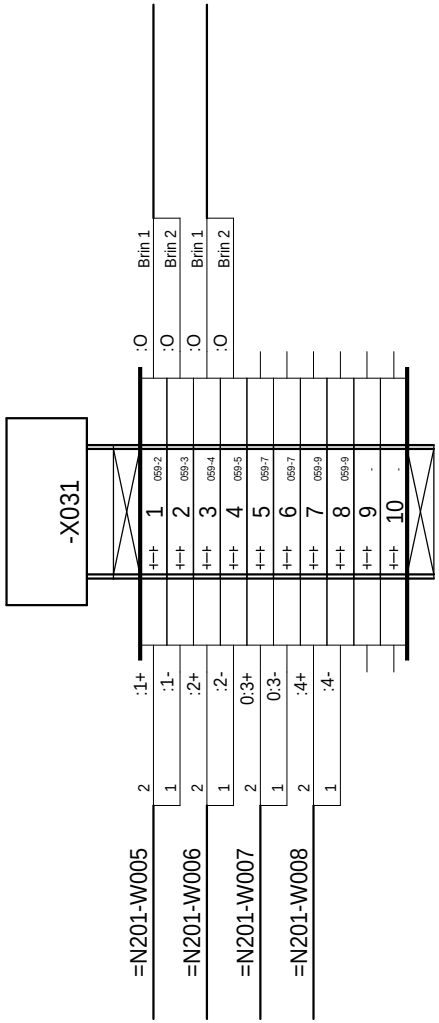

=N201
+AL01

The technical information contained in this document is the exclusive property of Schneider Electric Industries S.A.S and cannot be used or disclosed to third parties of any kind without its written consent. Only those drawings and diagrams marked "certified for order" are to be used as binding for execution. All drawings shown in this document are in open position, drawn out with operating mechanism discharged and all power sources off.

Les informations techniques contenues dans ce document sont la propriete exclusive de Schneider Electric Industries S.A.S et ne peuvent etre utilisees ou divulguees a des tiers quels qu'ils soient sans son accord ecrit. Seuls nous engageant pour execution les plans et schemas marqués "bon a construire". Les appareils representés sur ce schéma sont en position ouvert - désarmés - débrochés - toutes sources coupées.

Ind. Rev	Date Date		Archiv. Micro-filmed	Ind. Rev	Date Date		Archiv. Micro-filmed
00	01/03/2010	Edition originale / First issue					

Modification / Modification

Modification / Modification

BORNIER : =N201+AL01-X031

CASINO LA REUNION

LE PORT

Schneider Electric

0298083100

Projet - No commande
Project - Order No.

Indice Rev 00

Folio Sheet 157

A3 suite - 01/2008

The technical information contained in this document is the exclusive property of Schneider Electric Industries S.A.S and cannot be used or disclosed to third parties of any kind without its written consent. Only those drawings and diagrams marked "for order" are to be used for execution. All drawings shown in this document are in open position, drawn out with operating mechanism discharged and all power sources off.

Les informations techniques contenues dans ce document sont la propriete exclusive de Schneider Electric Industries S.A.S et ne peuvent etre utilisees ou divulguees a des tiers quels qu'ils soient sans son accord ecrit. Seuls nous engageant pour ce document : les plans marqués "a commander", les schemas et diagrammes de principe et les vues en perspective sur ce schéma sont en position ouvert - désarmés - débrochés - toutes sources coupées.

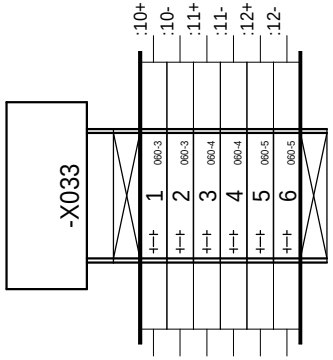

=N201
+AL01

Ind. Rev	Date Date	Modification / Modification	Archiv. Micro-filmed	Ind. Rev	Date Date	Modification / Modification	Archiv. Micro-filmed
00	01/03/2010	Edition originale / First issue					

BORNIER : =N201+AL01-X033

CASINO LA REUNION

LE PORT

Schneider Electric

0298083100

Projet - No commande
Project - Order No.

Indice Rev 00

Folio Sheet 159

A3 suite - 01/2008

The technical information contained in this document is the exclusive property of Schneider Electric Industries S.A.S and cannot be used or disclosed to third parties of any kind without its written consent. Only those drawings and diagrams marked "certified" are to be used for execution. All drawings shown in this document are in open position, drawn out with operating mechanism discharged and all power sources off.

Les informations techniques contenues dans ce document sont la propriete exclusive de Schneider Electric Industries S.A.S et ne peuvent etre utilisees ou divulguees a des tiers quels qu'ils soient sans son accord ecrit. Seuls nous engageant pour ce document : les plans et schemas marqués "certifie" et les documents de la commande. Les appareils representes sur ce schéma sont en position ouvert - désarmés - débrochés - toutes sources coupées.

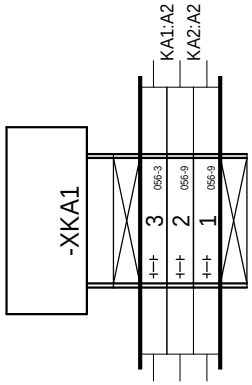

=N201
+AL01

Ind. Rev	Date Date	Modification / Modification	Archiv. Micro-filmed	Ind. Rev	Date Date	Modification / Modification	Archiv. Micro-filmed
03	19/04/2010	Ajout alimentation ACE949 SM6 et mise à jour					
00	01/03/2010	Edition originale / First issue					

BORNIER : =N201+AL01-XKA1

CASINO LA REUNION

LE PORT

Schneider Electric

0298083100

Projet - No commande
Project - Order No.

Indice Rev 03

Folio Sheet 160

The technical information contained in this document is the exclusive propery of Schneider Electric Industries S.A.S and cannot be used or disclosed to third parties of any kind without its written consent. Only those drawings and diagrams certified for order by Schneider Electric are valid for execution. All devices shown in the diagrams are in open position, drawn out with operating mechanism discharged and all power sources off.

Les informations techniques contenues dans ce document sont la propriete exclusive de Schneider Electric Industries S.A.S et ne peuvent etre utilisees ou divulguees a des tiers quels qu'ils soient sans son accord ecrit. Seuls nous engageant pour ce document : les plans et schemas certifies pour la commande. Les appareils representes sur ce schéma sont en position ouvert - désarmés - débrochés - toutes sources coupées.

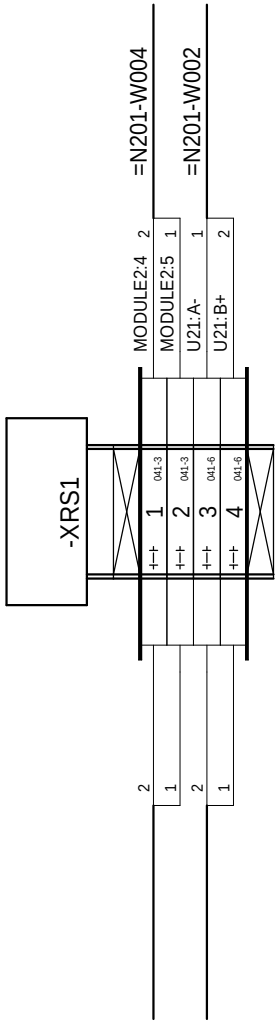

=N201
+AL01

Ind. Rev	Date Date	Modification / Modification	Archiv. Micro-filmed	Ind. Rev	Date Date	Modification / Modification	Archiv. Micro-filmed
03	14/04/2010	Ajout alimentation ACE949 SM6					
00	01/03/2010	Edition originale / First issue					

BORNIER : =N201+AL01-XRS1

CASINO LA REUNION

LE PORT

Schneider Electric

0298083100

Projet - No commande
Project - Order No.

Indice Rev 03

Folio Sheet 161

A3 suite - 01/2008

Localisation (Location)	Installation (Function)	Repère (Tag)	Page (Sheet)	Designation	Fabricant (Manufacturer)	Ref. fabricant (Manufacturer Ref.)
		BORNIER DEIE	090			
	N201	W002	161	CABLE MULTICONDUCTEURS BLINDE RS485	TELEMECANIQUE	490NAA27101
		W004	161	CABLE MULTICONDUCTEURS BLINDE RS485	TELEMECANIQUE	490NAA27101
		W005	157	CABLE MULTICONDUCTEURS BLINDE RS485	TELEMECANIQUE	490NAA27101
		W006	157	CABLE MULTICONDUCTEURS BLINDE RS485	TELEMECANIQUE	490NAA27101
		W007	157	CABLE MULTICONDUCTEURS BLINDE RS485	TELEMECANIQUE	490NAA27101
		W008	157	CABLE MULTICONDUCTEURS BLINDE RS485	TELEMECANIQUE	490NAA27101
AL01		A01	053	ALIMENTATION BOITIER CPU PHENIX, BOITIER EXT-2, ADRESSAGE PAR ROUE CODEUSE, RS485 PAR SWITCH	NAPAC	0RIO2 UPS-2
		A02	053	BOITIER CPU PHENIX, 1 EMPLACEMENT CPU T3, 2 CARTE T2, ADRESSAGE PAR ROUE CODEUSE, CARTE CPU RIO2 AVEC 1 RJ45 E	NAPAC	0RIO 3I4
		A03	053	BOITIER EXT-1, 4 EMPLACEMENTS CARTES T1, ADRESSAGE PAR ROUE CODEUSE	NAPAC	0RIO2 EXT-1
		A021	053	CARTE 16 ENTREES LOGIQUES ET COMPTAGES, TAILLE 2	NAPAC	0RIO2 16DI
		A022	053	CARTE 16 ENTREES LOGIQUES ET COMPTAGES, TAILLE 2	NAPAC	0RIO2 16DI
		A031	053	CARTE 4 ENTREES ANALOGIQUES UNIVERSELLES, TAILLE 1	NAPAC	0RIO1 4AI
		A033	053	CARTE 4 SORTIES LOGIQUES RELAIS ELECTROMECANIQUE, TAILLE 1	NAPAC	0RIO1 4DO
		AL01	102	ARMOIRE MONOBLOC SPACIAL 18500 2000x600x300 AVEC CHASSIS RAL 7035	SCHNEIDER ELECTRIC	NSYSM20630P
			102	GRILLE DE SORTIE POUR VENTILATEUR 223x223, RAL 7035, IP54	SCHNEIDER ELECTRIC	NSYCAG223LPF
			102	PORTE SCHEMAS A4 PLASTIQUE, PROFONDEUR 22mm, GRIS RAL 7035	SCHNEIDER ELECTRIC	NSYCPA4
			102	LOT DE 4 ANNEAUX DE LEVAGE M12	SCHNEIDER ELECTRIC	NSYSMEB
			102	BARILLET CLES 405 E	SCHNEIDER ELECTRIC	NSYIN405E1
			102	PLAQUE PASSE-CABLE 1 PARTIE 18500 600x300	SCHNEIDER ELECTRIC	NSYSMEC63
		AP1R1	080	RACK 6 EMPLACEMENTS	TELEMECANIQUE	BMX XBP 0600
			080	CACHE DE PROTECTION	TELEMECANIQUE	BMX XEM 010
			080	KIT DE REPRISE BLINDAGE POUR BMX XBP 0600	TELEMECANIQUE	BMX XSP 0600
			080	BAGUES DE SERRAGE A RESSORT POUR BMX XBP 0600, SECTION 5...11mm²	TELEMECANIQUE	STB XSP 3020
		B01	032	HYGROTHERME 230V CA AFFICHAGE C°	SCHNEIDER ELECTRIC	NSYCCOHYT230VID
		F1	041	FICHE PARAFOUDRE LIAISON HF 3FILS-In:10kA (8/20)-Uc:13VCC	PHOENIX CONTACT	2858043
			041	EMBASE PARAFOUDRE AVEC DECOUPLAGE ECRAN/MASSE	PHOENIX CONTACT	2856126
			041	RACCORDEMENT AUTODENUDANT POUR BLINDAGE	PHOENIX CONTACT	2839295
		GR1	033	MODULE REDONDANT QUINT-DIODE/40	PHOENIX CONTACT	2938963
		HL1	032	ECLAIRAGE AVEC PRISE DE COURANT UTE ET INTERRUPTEUR, 11W, 250VCA	SCHNEIDER ELECTRIC	NSYLAM75UTE
		K01	036	RELAIS MINIATURE EMBROCHABLE RXM SANS DEL 4INV 24VDC	TELEMECANIQUE	RXM 4AB1BD
			036	EMBASE AVEC CONTACTS SEPARES, RACCORDEMENT CONNECTEUR	TELEMECANIQUE	RXZ E2S114M
			036	ETRIER METALLIQUE DE MAINTIEN	TELEMECANIQUE	RXZ 400
			036	MODULE DE PROTECTION 6...230VDC, DIODE	TELEMECANIQUE	RXM 040W
		K02	036	RELAIS MINIATURE EMBROCHABLE RXM SANS DEL 4INV 24VDC	TELEMECANIQUE	RXM 4AB1BD
			036	EMBASE AVEC CONTACTS SEPARES, RACCORDEMENT CONNECTEUR	TELEMECANIQUE	RXZ E2S114M
			036	ETRIER METALLIQUE DE MAINTIEN	TELEMECANIQUE	RXZ 400
			036	MODULE DE PROTECTION 6...230VDC, DIODE	TELEMECANIQUE	RXM 040W
		K03	036	RELAIS MINIATURE EMBROCHABLE RXM SANS DEL 4INV 24VDC	TELEMECANIQUE	RXM 4AB1BD
			036	EMBASE AVEC CONTACTS SEPARES, RACCORDEMENT CONNECTEUR	TELEMECANIQUE	RXZ E2S114M
			036	ETRIER METALLIQUE DE MAINTIEN	TELEMECANIQUE	RXZ 400
			036	MODULE DE PROTECTION 6...230VDC, DIODE	TELEMECANIQUE	RXM 040W
		K04	036	RELAIS MINIATURE EMBROCHABLE RXM SANS DEL 4INV 24VDC	TELEMECANIQUE	RXM 4AB1BD
			036	EMBASE AVEC CONTACTS SEPARES, RACCORDEMENT CONNECTEUR	TELEMECANIQUE	RXZ E2S114M
			036	ETRIER METALLIQUE DE MAINTIEN	TELEMECANIQUE	RXZ 400
			036	MODULE DE PROTECTION 6...230VDC, DIODE	TELEMECANIQUE	RXM 040W
		K05	036	RELAIS MINIATURE EMBROCHABLE RXM SANS DEL 4INV 24VDC	TELEMECANIQUE	RXM 4AB1BD
			036	EMBASE AVEC CONTACTS SEPARES, RACCORDEMENT CONNECTEUR	TELEMECANIQUE	RXZ E2S114M
			036	ETRIER METALLIQUE DE MAINTIEN	TELEMECANIQUE	RXZ 400
			036	MODULE DE PROTECTION 6...230VDC, DIODE	TELEMECANIQUE	RXM 040W

The technical information contained in this document is the exclusive property of Schneider Electric Industries S.A.S and cannot be used or disclosed to third parties of any kind without its written consent. Only those drawings and diagrams permitted under contract may be used for the purpose shown in the contract.
All devices shown in the diagrams are in open position, drawn out with operating mechanism discharged and all power sources off.

Les informations techniques contenues dans ce document sont la propriete exclusive de Schneider Electric Industries S.A.S et ne peuvent etre utilisees ou divulguees a des tiers quels qu'ils soient sans son accord ecrit. Seuls nous engagent les schemas et diagrammes ecrits sur ce document. Les schemas et diagrammes ne montrent que les appareils representes en position ouvert - desarmes - debroches - toutes sources coupees.

Ind. (Rev)	Date	Modification / Modification	Archiv. (Micro-filmed)	Ind. (Rev)	Date	Modification / Modification	Archiv. (Micro-filmed)
02	02/04/2010	Modification Alimentation M340		05	28/07/2010	Ajout cartes SANA	
01	24/03/2010	Mise à jour		04	15/04/2010	Tel que construit	
00	14/12/2009	Edition originale / First issue		03	19/04/2010	Ajout alimentation ACE949 SM6 et mise à jour	

NOMENCLATURE

CASINO LA REUNION

LE PORT

Schneider Electric

0298083100

Projet - No commande (Project - Order No.) | Indice (Rev) 05 | Folio (Sheet) 202

Nom composant / Component name: Localisation (Location)	Installation (Function)	Repère (Tag)	Page (Sheet)	Designation	Fabricant (Manufacturer)	Ref. fabricant (Manufacturer Ref.)
		KA1	056	PLC OPTOCOUPLEUR 24VDC, 100mA, 1NO	PHOENIX CONTACT	2966728
		KA2	056	PLC OPTOCOUPLEUR 24VDC, 100mA, 1NO	PHOENIX CONTACT	2966728
		MODULE1	080	MODULE D'ALIMENTATION 120/240VAC, 3.3VDC 4.5A, 24VDC 1.3A	TELEMECANIQUE	BMX CPS 3500
		MODULE2	080	MODULE PROCESSEUR M340 4096K RAM, 1 Modbus, 1 USB, 1 ETHERNET TCP/IP	TELEMECANIQUE	BMX P34 2020
		MODULE3	080	MODULE D'ENTREES ANALOGIQUE 4E ±10V, 0...10V, 0...5V, 1...5V, ±5V, 0...20mA, 4...20mA, ±20mA	TELEMECANIQUE	BMX AMI 0410
		MODULE4	080	MODULE D'ENTREES 32E 24VDC	TELEMECANIQUE	BMX DDI 3202K
		MODULE5	080	MODULE DE SORTIES TOR 32S 24VDC 0.1A	TELEMECANIQUE	BMX DDO 3202K
		MODULE6	080	MODULE DE SORTIES ANALOGIQUE, 2S ±10V, 0...20mA, 4...20mA	TELEMECANIQUE	BMX AMO 0210
			080	BORNIER DEBROCHABLE 20 CONTACTS, A VIS A CAGE	TELEMECANIQUE	BMX FTB 2000
		MODULE7	080	MODULE DE SORTIES ANALOGIQUE, 2S ±10V, 0...20mA, 4...20mA	TELEMECANIQUE	BMX AMO 0210
			080	BORNIER DEBROCHABLE 20 CONTACTS, A VIS A CAGE	TELEMECANIQUE	BMX FTB 2000
		QF1	032	DISJONCTEUR C60N BI 10A COURBE C	MERLIN GERIN	24201
			032	BLOC VIGI C60 = 25A BI 220-415VAC 300mA	MERLIN GERIN	26511
		QF2	032	DISJONCTEUR C60N BI 2 A COURBE C	MERLIN GERIN	24197
		QF3	032	DISJONCTEUR C60N BI 2 A COURBE C	MERLIN GERIN	24197
		QF4	032	DISJONCTEUR C60N BI 3A COURBE C	MERLIN GERIN	24198
		QF5	032	DISJONCTEUR C60N BI 6A COURBE C	MERLIN GERIN	24200
			032	BLOC VIGI C60 = 25A BI 220-415VAC 300mA	MERLIN GERIN	26511
		QF6	032	DISJONCTEUR C60N BI 3A COURBE C	MERLIN GERIN	24198
			032	CONTACT OF+SD/OF	MERLIN GERIN	26929
		QF7	032	DISJONCTEUR C60N BI 2 A COURBE C	MERLIN GERIN	24197
			032	BLOC VIGI C60 = 25A BI 220-415 VAC 30mA	MERLIN GERIN	26509
		QF8	034	DISJONCTEUR C60H-DC UNI 2 A COURBE C	MERLIN GERIN	61502
		QF9	034	DISJONCTEUR C60H-DC UNI 1 A COURBE C	MERLIN GERIN	61501
		QF10	034	DISJONCTEUR C60H-DC UNI 2 A COURBE C	MERLIN GERIN	61502
		QF11	034	DISJONCTEUR C60H-DC UNI 1 A COURBE C	MERLIN GERIN	61501
		QF12	035	DISJONCTEUR C60H-DC UNI 1 A COURBE C	MERLIN GERIN	61501
		QF13	035	DISJONCTEUR C60H-DC UNI 1 A COURBE C	MERLIN GERIN	61501
		QF14	035	DISJONCTEUR C60H-DC UNI 1 A COURBE C	MERLIN GERIN	61501
		QF15	035	DISJONCTEUR C60H-DC UNI 1 A COURBE C	MERLIN GERIN	61501
		R01	032	RESISTANCE CHAUFFANTE VENTILEE ISOLEE 170W 230VCA 170W	SCHNEIDER ELECTRIC	NSYCR170W230VVC
		U1	033	ALIMENTATION REGULEE A DECOUP. MONO 100...240VAC/24VDC 240W	TELEMECANIQUE	ABL8RPS24100
		U2	033	ALIMENTATION REGULEE A DECOUP. MONO 100...240VAC/24VDC 240W	TELEMECANIQUE	ABL8RPS24100
		U21	040	ISOLATEUR DE LIGNE RS485, 24Vcc, ISOLATION 2.5KV	ETIC	SI 485
		U31	046	SWITCH ETHERNET 6 PORTS 10/100 TX ET 2 PORTS 100 FX-MM	TELEMECANIQUE	TCSESM083F2CU0
		W001	053	CABLE MULTICONDUCTEURS BLINDE RS485	TELEMECANIQUE	490NAA27101
		W002	040	CABLE MULTICONDUCTEURS BLINDE RS485	TELEMECANIQUE	490NAA27101
		W003	040	CABLE MULTICONDUCTEURS BLINDE RS485	TELEMECANIQUE	490NAA27101
		W004	080	CORDON MODBUS RS485, 1 CONNECTEUR RJ45 ET 1 CONNECTEUR SUB-D15 CONTACTS	TELEMECANIQUE	VW3 A8 306
		W005	059	CABLE MULTICONDUCTEURS BLINDE RS485	TELEMECANIQUE	490NAA27101
		W006	059	CABLE MULTICONDUCTEURS BLINDE RS485	TELEMECANIQUE	490NAA27101
		W007	059	CABLE MULTICONDUCTEURS BLINDE RS485	TELEMECANIQUE	490NAA27101
		W008	059	CABLE MULTICONDUCTEURS BLINDE RS485	TELEMECANIQUE	490NAA27101
		WAI0103A	081	CORDON PREEQUIPE POUR CONNECTION BMX AMI 0410 ET ABE 7CPA41*, 3m	TELEMECANIQUE	BMX FCA300
		WDI0104A	082	CORDON PREEQUIPE POUR CONNECTEUR 40 CONTACTS 2x20 FILS, 2m	TELEMECANIQUE	BMX FCC 203
		WDI0104B	084	CORDON PREEQUIPE POUR CONNECTEUR 40 CONTACTS 2x20 FILS, 2m	TELEMECANIQUE	BMX FCC 203
		WDI0105A	086	CORDON PREEQUIPE POUR CONNECTEUR 40 CONTACTS 2x20 FILS, 2m	TELEMECANIQUE	BMX FCC 203
		WDI0105B	088	CORDON PREEQUIPE POUR CONNECTEUR 40 CONTACTS 2x20 FILS, 2m	TELEMECANIQUE	BMX FCC 203
		WET001	046	CORDON RESEAU ETHERNET BLINDE, CATEGORIE 5, PAIRE TORSADEE DROIT 2M	TELEMECANIQUE	490 NTW 000 02
		WET002	046	CORDON RESEAU ETHERNET BLINDE, CATEGORIE 5, PAIRE TORSADEE DROIT 2M	TELEMECANIQUE	490 NTW 000 02

The technical information contained in this document is the exclusive property of Schneider Electric Industries S.A.S and cannot be used or disclosed to third parties of any kind without its written consent. Only those drawings and diagrams permitted under contract are to be used for engineering purposes. All devices shown in this document are in open position, drawn out with operating mechanism discharged and all power sources off.

Les informations techniques contenues dans ce document sont la propriete exclusive de Schneider Electric Industries S.A.S et ne peuvent etre utilisees ou divulguees a des tiers quels qu'ils soient sans son accord ecrit. Seuls nous engageant les dessins et schemas autorises par contrat. Les appareils representes sur ce schéma sont en position ouvert - désarmés - débrochés - toutes sources coupées.

Ind. (Rev)	Date	Modification / Modification	Archiv. (Micro-filmed)	Ind. (Rev)	Date	Modification / Modification	Archiv. (Micro-filmed)
02	02/04/2010	Modification Alimentation M340		05	28/07/2010	Ajout cartes SANA	
01	24/03/2010	Mise à jour		04	15/04/2010	Tel que construit	
00	14/12/2009	Edition originale / First issue		03	19/04/2010	Ajout alimentation ACE949 SM6 et mise à jour	

NOMENCLATURE

CASINO LA REUNION

LE PORT

Schneider Electric

0298083100

Projet - No commande (Project - Order No.) | Indice (Rev) 05 | Folio (Sheet) 203

A3 suite - 11/2006

Nom composant / Component name: Localisation (Location)	Installation (Function)	Repère (Tag)	Page (Sheet)	Designation	Fabricant (Manufacturer)	Ref. fabricant (Manufacturer Ref.)
		WO001	045	CORDON ZIPCORD SC-PC/SC-PC MULTIMODE 62.5/125µm 2.8mm, 2m, ORANGE	ICTL	502101004
		WO002	045	CORDON ZIPCORD SC-PC/SC-PC MULTIMODE 62.5/125µm 2.8mm, 2m, ORANGE	ICTL	502101004
		X01	045	COFFRET FIDJI V2 FOLAN 12SC AVEC MODULE DE CONNECTION DIRECT	ICTL	621081008
		X1		BLOC DE JONCTION SECTIONNABLE A COUTEAU 2.5mm2, GRIS, 5mm	TELEMECANIQUE	AB1RRNSC235U3
		X2		BLOC DE JONCTION SECTIONNABLE A COUTEAU 2.5mm2, GRIS, 5mm	TELEMECANIQUE	AB1RRNSC235U3
				CLOISON POUR BLOCS DE JONCTION, EPAISSEUR 1.5mm	TELEMECANIQUE	AB1RRNAC244GR
		X3		BLOC DE JONCTION SECTIONNABLE A COUTEAU 2.5mm2, GRIS, 5mm	TELEMECANIQUE	AB1RRNSC235U3
				CLOISON POUR BLOCS DE JONCTION, EPAISSEUR 1.5mm	TELEMECANIQUE	AB1RRNAC244GR
		X021		BLOC DE JONCTION SECTIONNABLE A COUTEAU 2.5mm2, GRIS, 5mm	TELEMECANIQUE	AB1RRNSC235U3
				CLOISON POUR BLOCS DE JONCTION, EPAISSEUR 1.5mm	TELEMECANIQUE	AB1RRNAC244GR
		X022		BLOC DE JONCTION SECTIONNABLE A COUTEAU 2.5mm2, GRIS, 5mm	TELEMECANIQUE	AB1RRNSC235U3
		X031		BLOC DE JONCTION SECTIONNABLE A COUTEAU 2.5mm2, GRIS, 5mm	TELEMECANIQUE	AB1RRNSC235U3
		X033		BLOC DE JONCTION SECTIONNABLE A COUTEAU 2.5mm2, GRIS, 5mm	TELEMECANIQUE	AB1RRNSC235U3
				CLOISON POUR BLOCS DE JONCTION, EPAISSEUR 1.5mm	TELEMECANIQUE	AB1RRNAC244GR
		XAI0103A	081	EMBASE DE RACCORDEMENT 4 VOIES D'ENTREES ANA	TELEMECANIQUE	ABE 7CPA410
		XDI0104A	082	EMBASE DE RACCORDEMENT PASSIVE 16 VOIES	TELEMECANIQUE	ABE 7H16S21
		XDI0104B	084	EMBASE DE RACCORDEMENT PASSIVE 16 VOIES	TELEMECANIQUE	ABE 7H16S21
		XDO0105A	086	EMBASE DE SORTIES A RELAIS 16 VOIES	TELEMECANIQUE	ABE 7R16T230
		XDO0105B	088	EMBASE DE SORTIES A RELAIS 16 VOIES	TELEMECANIQUE	ABE 7R16T230
		XKA1		BLOC DE JONCTION SECTIONNABLE A COUTEAU 2.5mm2, GRIS, 5mm	TELEMECANIQUE	AB1RRNSC235U3
				CLOISON POUR BLOCS DE JONCTION, EPAISSEUR 1.5mm	TELEMECANIQUE	AB1RRNAC244GR
		XRS1		BLOC DE JONCTION SECTIONNABLE A COUTEAU 2.5mm2, GRIS, 5mm	TELEMECANIQUE	AB1RRNSC235U3
				CLOISON POUR BLOCS DE JONCTION, EPAISSEUR 1.5mm	TELEMECANIQUE	AB1RRNAC244GR
		Z1	031	FILTRE CEM HAUTE PERFORMANCE, COURANT D'EMPLOI 1 A 10A	SCHAFFNER	FN 680-6.5/06
		Z2	031	FILTRE CEM HAUTE PERFORMANCE, COURANT D'EMPLOI 3 A 16A	SCHAFFNER	FN 9675-3/06

The technical information contained in this document is the exclusive propery of Schneider Electric Industries S.A.S and cannot be used or disclosed to third parties of any kind without its written consent. Only those drawings and diagrams marked "certified" are to be used for manufacturing purposes. All drawings are shown in the voltage free state and are in open position, drawn out with operating mechanism discharged and all power sources off.

Les informations techniques contenues dans ce document sont la propriete exclusive de Schneider Electric Industries S.A.S et ne peuvent etre utilisees ou divulguees a des tiers quels qu'ils soient sans son accord ecrit. Seuls nous engageant pour ce document, les plans et schemas marqués "certifiés" sont a utiliser pour la construction. Les appareils representés sur ce schéma sont en position ouvert - désarmés - débrochés - toutes sources coupées.

Ind. (Rev)	Date	Modification / Modification	Archiv. (Micro-filmed)	Ind. (Rev)	Date	Modification / Modification	Archiv. (Micro-filmed)
02	02/04/2010	Modification Alimentation M340		05	28/07/2010	Ajout cartes SANA	
01	24/03/2010	Mise à jour		04	15/04/2010	Tel que construit	
00	14/12/2009	Edition originale / First issue		03	19/04/2010	Ajout alimentation ACE949 SM6 et mise à jour	

NOMENCLATURE

CASINO LA REUNION

LE PORT

Schneider Electric

0298083100

Projet - No commande (Project - Order No.)

Indice (Rev): 05

Folio (Sheet): 204

A3 suite - 11/2006