The technical information contained in this document is the exclusive property of Schneider Electric Industries S.A.S and cannot be used or disclosed to third parties in any form without its written consent. Only those drawings and diagrams certified after order bearing an inverter symbol (if applied) are valid for execution. All devices shown in this diagram are in open position, drawn out with operating mechanism discharged and all power sources off.

Les informations techniques contenues dans ce document sont la propriété exclusive de Schneider Electric Industries S.A.S et ne peuvent être utilisées ou divulguées à des tiers quels qu'ils soient sans son accord écrit. Seuls nous engagent les plans certifiés après commande. Les appareils représentés sur ce schéma sont en position ouvert - désarmés - débrochés - toutes sources coupées.

BON POUR EXECUTION

Ind / Rev	Date	Modification / Modification
A	14/06/2011	Edition originale / First issue

Nom / Name	Visa	Nom / Name	Visa	Nom / Name	Visa	Archiv. Micro-filmed
G.CERCIAT		VANSTRACEELE		J.BRUN		
Dessine / Drawn		Verifie / Checked		Approuve / Approved		

SCHEMA ARMOIRE
MONITORING
PDL

SOLAIRE DIRECT
FIGANIERES
FIGO-ET-E-PLA-S002

Echelle / Scale: 1/1

Unite / Department: P&EC

Schneider Electric

Code diffusion / Distribution code

Projet - No commande / Project - Order No.: FR7000003

FIGA0207

Indice / Rev: A

Folio / Sheet: 001

A3 garde - 11/2006

Folio Sheet	Designation Designation	Indice de modification Revision
001	Page de garde	A
002	PAGE RECAPITULATIVE	A
003	PAGE RECAPITULATIVE	A
010	LEGENDE SYMBOLES N°1 - LEGEND OF SYMBOLS N°1	A
011	LEGENDE SYMBOLES N°2 - LEGEND OF SYMBOLS N°2	A
012	PRINCIPE DE REPERAGE - PRINCIPE OF MARKING	A
013	REPERE ESSENTIEL - TABLE 1 - HIGHER-LEVEL DESIGNATION	A
014	REPERE EMPLACEMENT PHYSIQUE - TABLE 2 - LOCATION OF ITEM	A
015	REPERAGE MATERIEL - TABLE 3 - IDENTIFICATION ITEM	A
019	Marquage NAME PLATE	A
020	Unifilaire général de la liasse SINGLE LINE DIAGRAM	A
021	Unifilaire général de la liasse SINGLE LINE DIAGRAM	A
031	Distribution des polarités POWER SUPPLY	A
032	Distribution des polarités POWER SUPPLY	A
033	Distribution des polarités Module redondant POWER SUPPLY REDUNDANCY MODULE	A
034	Distribution des polarités 24V CC POWER SUPPLY 24V DC	A
035	Distribution des polarités 24V CC POWER SUPPLY 24V DC	A
036	Relayage RELAYS	A
037	Commande COMMAND	A
045	Coffret optique FIDGI V2 OPTICAL BOX FIDGI V2	A
046	Switch ethernet 6 PORTS 10/100 TX ET 2 PORTS 100 FX-MM SWITCH 6TX/2FX-MM	A
053	API NAPAC PLC NAPAC	A
055	CARTE 16 ENTREES TOR ENTREES 1 à 8 DIGITAL INPUTS BOARD	A
056	CARTE 16 ENTREES TOR ENTREES 9 à 16 DIGITAL INPUTS BOARD	A
057	CARTE 16 ENTREES TOR ENTREES 1 à 8 DIGITAL INPUTS BOARD	A
058	CARTE 16 ENTREES TOR ENTREES 9 à 16 DIGITAL INPUTS BOARD	A
059	CARTE 4 ENTREES ANALOGIQUES UNIVERSELLES ANALOG INPUTS BOARD	A
060	CARTE 4 ENTREES ANALOGIQUES 4-20mA ANALOG INPUTS BOARD	A
061	CARTE 4 ENTREES TOR DIGITAL INPUTS BOARD	A
062	CARTE 4 SORTIES TOR DIGITAL OUTPUTS BOARD	A
063	CARTE 4 ENTREES TOR DIGITAL INPUTS BOARD	A
064	COMPTAGE EDF	A
065	RESERVES SUR BORNES SPARES	A
080	A1 - Configuration Automate	A
081	E ANA - Module d'entrées	A
082	E TOR - Module d'entrées ENTREES 1 à 8	A
083	E TOR - Module d'entrées ENTREES 9 à 16	A
084	E TOR - Module d'entrées ENTREES 17 à 24	A
085	E TOR - Module d'entrées ENTREES 25 à 32	A
086	S TOR - Module de sorties SORTIES 1 à 8	A
087	S TOR - Module de sorties SORTIES 9 à16	A
088	S TOR - Module de sorties SORTIES 17 à 25	A

The technical information contained in this document is the exclusive property of Schneider Electric Industries S.A.S and cannot be used or disclosed to third parties of any kind without its written consent. Only those drawings and documents marked "certified" or "approved" are those upon which we agree to work. All devices shown in the drawings are in open position, drawn out with operating mechanism discharged and all power sources off.

Les informations techniques contenues dans ce document sont la propriété exclusive de Schneider Electric Industries S.A.S et ne peuvent être utilisées ou divulguées à des tiers quels qu'ils soient sans son accord écrit. Seuls nous engagent ceux ayant été validés et portant la mention "certifié" ou "approuvé". Les appareils représentés sur ce schéma sont en position ouvert - désarmés - décrochés - toutes sources coupées.

Archivage
Microfilmed

PAGE RECAPITULATIVE

SOLAIRE DIRECT
FIGANIERES
FIGO-ET-E-PLA-S002

Schneider Electric

FIGA0207

Projet - No commande Project - Order No.	Indice Rev	Folio Sheet
FR7000003	A	002

Folio Sheet	Designation Designation	Indice de modification Revision
089	S TOR - Module de sorties SORTIES 26 à 32	A
090	E TOR - Module d'entrées ENTREES 1 à 8	A
091	E TOR - Module d'entrées ENTREES 9 à 16	A
092	E TOR - Module d'entrées ENTREES 17 à 24	A
093	E TOR - Module d'entrées ENTREES 25 à 32	A
094	SANA - Module de sorties	A
095	SANA - Module de sorties	A
100	Armoire SF 2000x600x500	A
101	Implantation matériel	A
102	Fixation au sol	A
150	BORNIER : =N201+AL01-X1	A
151	BORNIER : =N201+AL01-X2	A
152	BORNIER : =N201+AL01-X3A	A
153	BORNIER : =N201+AL01-X3B	A
154	BORNIER : =N201+AL01-X4	A
155	BORNIER : =N201+AL01-X021	A
156	BORNIER : =N201+AL01-X022	A
157	BORNIER : =N201+AL01-X031	A
158	BORNIER : =N201+AL01-X032	A
159	BORNIER : =N201+AL01-X033	A
160	BORNIER : =N201+AL01-X034	A
161	BORNIER : =N201+AL01-X041	A
162	BORNIER : =N201+AL01-X042	A
163	BORNIER : =N201+AL01-XKA1	A
200	NOMENCLATURE	A
201	NOMENCLATURE	A
202	NOMENCLATURE	A

The technical information contained in this document is the exclusive property of Schneider Electric Industries S.A.S and cannot be used or disclosed to third parties of any kind without its written consent. Only those drawings and documents mentioned in order form are those covered by this document. All devices shown in this document are in open position, drawn out with operating mechanism discharged and all power sources off.

Les informations techniques contenues dans ce document sont la propriété exclusive de Schneider Electric Industries S.A.S et ne peuvent être utilisées ou divulguées à des tiers quels qu'ils soient sans son accord écrit. Seuls nous engagent les documents mentionnés dans le bon de commande. Les appareils représentés sur ce schéma sont en position ouvert - désarmés - déchargés - toutes sources coupées.

Archivage
Microfilmed

PAGE RECAPITULATIVE

SOLAIRE DIRECT
FIGANIERES
FIGO-ET-E-PLA-S002

Schneider Electric

FIGA0207

Projet - No commande Project - Order No.	Indice Rev	Folio Sheet
FR7000003	A	003

A3 recap 1 - 11/2006

SYMBOLE SYMBOL	CODE	LEGENDE DESCRIPTION	SYMBOLE SYMBOL	CODE	LEGENDE DESCRIPTION	SYMBOLE SYMBOL	CODE	LEGENDE DESCRIPTION
		CONTACT A FERMETURE MAKE CONTACT			DISPOSITIF D'ACCROCHAGE EN PRISE DEVICE FOR RESTRICTING MOVEMENT BLOCKED POSITION		G	ELEMENT DE PILE OU ACCUMULATEUR PRIMARU CELL OR ACCUMULATOR
		CONTACT A OUVERTURE BREAK CONTACT			DISPOSITIF D'ACCROCHAGE LIBERE DEVICE FOR RESTRICTING MOVEMENT UNBLOCKED POSITION			
		CONTACT INVERSEUR CHANGE OVER CONTACT			TERRE DE PROTECTION EARTH PROTECTION		H	LAMPE DE SIGNALISATION SIGNAL LAMP
		CONTACT NO TEMPORISE AU TRAVAIL MAKE CONTACT DELAY WHEN OPERATING			TERRE FONCTIONNELLE FUNCTIONNAL EARTH		H	VOYANT MECANIQUE DE SIGNALISATION MECHANICAL INDICATOR
		CONTACT NF TEMPORISE AU TRAVAIL BREAK CONTACT DELAY WHEN OPERATING			TERRE EARTH		H	AVERTISSEUR HORN
		CONTACT NO TEMPORISE AU REPOS MAKE CONTACT DELAY WHEN RELEASING	P	B	COMMANDE PAR PRESSION OPERATED BY PRESSURE		H	SONNERIE HORN
		CONTACT NF TEMPORISE AU REPOS MAKE CONTACT DELAY WHEN RELEASING	U	B	COMMANDE PAR TEMPERATURE OPERATED BY TEMPERATURE			
		CONTACT DE PASSAGE A LA FERMETURE PASSING MAKE CONTACT CLOSING NOMENTARILY DURING OPERATION	h	B	COMMANDE PAR NIVEAU OPERATED BY LEVEL		KA	RELAIS - ORGANE DE COMMANDE RELAY - COIL
		CONTACT DE PASSAGE A L'OUVERTURE PASSING BREAK CONTACT CLOSING NOMENTARILY DURING OPERATION					KA	RELAIS A MISE AU REPOS RETARDEE SLOW RELEASING RELAY COIL
		CONTACT A FERMETURE ANTERIEURE AUX AUTRES CONTACTS DE L'ENSEMBLE MAKE CONTACT WICH OPERATES EARLIER RELATIVE TO THE ASSEMBLY OF CONTACT		C	CAPACITE - CONDENSATEUR CAPACITANCE - CAPACITOR		KA	RELAIS A MISE AU TRAVAIL RETARDEE SLOW OPERATING RELAY COIL
		CONTACT A FERMETURE POSTERIEURE AUX AUTRES CONTACTS DE L'ENSEMBLE MAKE CONTACT WICH OPERATES LATER RELATIVE TO THE ASSEMBLY OF CONTACT		E	RESISTANCE DE CHAUFFAGE HEATING RESISTOR		KM	CONTACTEUR CONTACTOR
		CONTACT A OUVERTURE POSTERIEURE AUX AUTRES CONTACTS DE L'ENSEMBLE BREAK CONTACT WICH OPERATES LATER RELATIVE TO THE ASSEMBLY OF CONTACT						
		CONTACT A OUVERTURE ANTERIEURE AUX AUTRES CONTACTS DE L'ENSEMBLE MAKE CONTACT WICH OPERATES EARLIER RELATIVE TO THE ASSEMBLY OF CONTACT		F	PARAFOUDRE LIGHTNING ARRESTER		P	INDICATEUR - SYMBOLE GENERAL INDICATING INSTRUMENT - GENERAL SYMBOL
		DISPOSITIF D'EMBROCHAGE WITHDRAWABLE DEVICE		F	COUPE CIRCUIT FUSE		P	ENREGISTREUR- SYMBOLE GENERAL RECORDING INSTRUMENT - GENERAL SYMBOL
		VERROUILLAGE MECANIQUE MECHANICAL INTERLOCK		F	DETECTION DE SURINTENSITE - EFFET THERMIQUE OVERCURRENT DETECTION - THERMAL EFFECT		P	COMPTEUR- SYMBOLE GENERAL INTEGRATING METER - GENERAL SYMBOL
		ENROULEMENT WINDING		F	DETECTION DE SURINTENSITE - EFFET MAGNETIQUE OVERCURRENT DETECTION - MAGNETIC EFFECT			

The technical information contained in this document is the exclusive property of Schneider Electric Industries S.A.S and cannot be used or disclosed to third parties of any kind without its written consent. Only those drawings and diagrams specifically ordered and confirmed by Schneider Electric Industries S.A.S are shown in the documents. All devices shown in the drawings are in open position, drawn out with operating mechanism discharged and all power sources off.

Les informations techniques contenues dans ce document sont la propriete exclusive de Schneider Electric Industries S.A.S et ne peuvent etre utilisees ou divulguees a des tiers quels qu'ils soient sans son accord ecrit. Seuls nous engagent les plans ecrits et signes par Schneider Electric Industries S.A.S. Les appareils representes sur ce schéma sont en position ouvert - désarmés - débrochés - toutes sources coupées.

Ind. Rev	Date Date	Modification / Modification	Archiv. Micro-filmed	Ind. Rev	Date Date	Modification / Modification	Archiv. Micro-filmed
A	14/06/2011	Edition originale / First issue					

LEGENDE SYMBOLES
N°1
-
LEGEND OF SYMBOLS
N°1

SOLAIRE DIRECT
FIGANIERES
FIGO-ET-E-PLA-S002

Schneider Electric

FIGA0207

Projet - No commande / Project - Order No.	Indice / Rev	Folio / Sheet
FR7000003	A	010

A3 suite - 11/2006

SYMBOLE SYMBOL	CODE	LEGENDE DESCRIPTION	SYMBOLE SYMBOL	CODE	LEGENDE DESCRIPTION	SYMBOLE SYMBOL	CODE	LEGENDE DESCRIPTION
	Q	INTERRUPTEUR SWITCH		S	COMMANDE PAR LEVIER OPERATED BY LEVER		U	CONVERTISSEUR TRANSDUCER
	Q	DISJONCTEUR CIRCUIT BREAKER		S	COMMANDE PAR CLEF OPERATED BY KEY			
	Q	SECTIONNEUR DISCONNECTOR (ISOLATOR)		S	TL OU TPL POUR SECTIONNEUR DISCREPANCY SWITCH FOR DISCONNECTOR		V	FONCTION REDRESSEUSE RECTIFYING FUNCTION
	Q	INTERRUPTEUR SECTIONNEUR SWITCH DISCONNECTOR		S	TL OU TPL POUR DISJONTEUR DISCREPANCY SWITCH FOR CB			
	Q	COMMANDE PAR MOTEUR OPERATED BY MOTOR		S	BOITIER DE SIGNALISATION ALARM ANNUNCIATOR			
	R	SHUNT SHUNT		T	TRANSFORMATEUR DE COURANT UNIIFILAIRE CURRENT TRANSFORMER SLD		X	BOITE D'ESSAI TEST BLOCK
	R	RESISTANCE RESISTOR		T	TRANSFORMATEUR DE COURANT MULTIFILAIRE CURRENT TRANSFORMER TRIPOLAR DRAWING		X	BORNE SIMPLE ORDINARY TERMINAL BLOCK
				T	TRANSFORMATEUR DE TENSION MULTIFILAIRE VOLTAGE TRANSFORMER TRIPOLAR DRAWING		X	BORNE SECTIONABLE INTERRUPTIBLE TERMINAL BLOCK
	S	CONTACT DE POSITION NO MAKE CONTACT OF LIMIT SWITCH		T	ENROULEMENT DE TRANFORMATEUR DE PUISSANCE - MULTIFILAIRE POWER TRANSFORMER WINDING - TRIPOLAR DRAWING		X	BORNE FUSIBLE FUSE CARIER TERMINAL BLOCK
	S	CONTACT DE POSITION NF BREAK CONTACT OF LIMIT SWITCH		T	ENROULEMENT DE TRANFORMATEUR DE PUISSANCE - MULTIFILAIRE POWER TRANSFORMER WINDING - TRIPOLAR DRAWING		X	BORNE DIODE DIODE TERMINAL BLOCK
	S	COMMUTATEUR UNIPOLAIRE A N DIRECTIONS SINGLE POLE N POSITIONS SWITCH		T	TRANFORMATEUR DE PUISSANCE - UNIFILAIRE POWER TRANSFORMER - SLD		X	BORNE RESISTANCE RESISTOR TERMINAL BLOCK
	S	COMMANDE PAR POUSSOIR OPERATED BY PUSHING		T	AUTOTRANFORMATEUR DE PUISSANCE - UNIFILAIRE POWER AUTOTRANSFORMER WINDING - SLD		X	BROCHE MALE DE CONNECTEUR MAL CONNECTOR PIN
	S	COMMANDE PAR TIRETTE OPERATED BY PULLING		T	TRANSFORMATEUR D'ISOLEMENT ISOLATING TRANSFORMER		X	BROCHE FEMELLE DE CONNECTEUR FEMALE CONNECTOR PIN
	S	COMMANDE ROTATIVE OPERATED BY TURNING						
	S	BOUTON POUSSOIR COUP DE POING EMERGENCY SWITCH						

The technical information contained in this document is the exclusive property of Schneider Electric Industries S.A.S and cannot be used or disclosed to third parties of any kind without its written consent. Only those drawings and diagrams certified for construction are binding on Schneider Electric. All devices shown in the diagrams are in open position, drawn out with operating mechanism discharged and all power sources off.

Les informations techniques contenues dans ce document sont la propriete exclusive de Schneider Electric Industries S.A.S et ne peuvent etre utilisees ou divulguees a des tiers quels qu'ils soient sans son accord ecrit. Seuls nous engagent les plans certifiés pour construction. Les appareils montrés dans les schémas sont en position ouvert - désarmés - débrochés - toutes sources coupées.

Ind. Rev	Date Date	Modification / Modification	Archiv. Micro-filmed	Ind. Rev	Date Date	Modification / Modification	Archiv. Micro-filmed
A	14/06/2011	Edition originale / First issue					

LEGENDE SYMBOLES
N°2
-
LEGEND OF SYMBOLS
N°2

SOLAIRE DIRECT
FIGANIERES
FIGO-ET-E-PLA-S002

Schneider Electric

FIGA0207

Projet - No commande / Project - Order No.	Indice Rev	Folio Sheet
FR7000003	A	011

A3 suite - 11/2006

LE REPERAGE DES APPAREILS EST CONFORME A LA NORME CEI. ADDITION DE 4 BLOCS DE CARACTERES

= ANN	+ AANN	- AA*N*N	: CC*C*
bloc 1*	bloc 2	bloc 3	bloc 4

A = Alphabétique
N = Numérique
C = Alphanumérique
* = facultatif

Ex : =D01 +AB01 -KA1 :13

- :13 — repère du N° de borne
- -KA1 — repère du matériel (racine et n° d'ordre)
- +AB01 — repère de l'emplacement physiquel (zone ; localisation)
- =D01 — repère essentiel (ensemble ou fonction)

bloc 1 =ANN "=" symbole distinctif repère essentiel

Repère principal caractérisant chaque subdivision importante d'une installation ou ensemble (fonctionnel). Il est facultatif.
Le 1° caractère est choisi dans la "TABLE 1.
Cette table donne les lettres repères des niveaux de tension et des fonctions non spécifiques à une travée ou un niveau de tension.

bloc 2 +AANN "+" symbole distinctif repère de l'emplacement physique

Repère de l'adresse physique du matériel.
Repère de l'équipement qui contient le matériel (choix des deux premiers caractères dans la "TABLE 2").

bloc 3 -AA*N*N "-" symbole distinctif repère matériel

Repère complet du nom de l'appareil. La première lettre indique la fonction générale de l'appareil. Choix "TABLE 3".

bloc 4 :CC*C* ":" symbole distinctif repère du N° de borne

Repère composé indifféremment de lettres ou de chiffres.

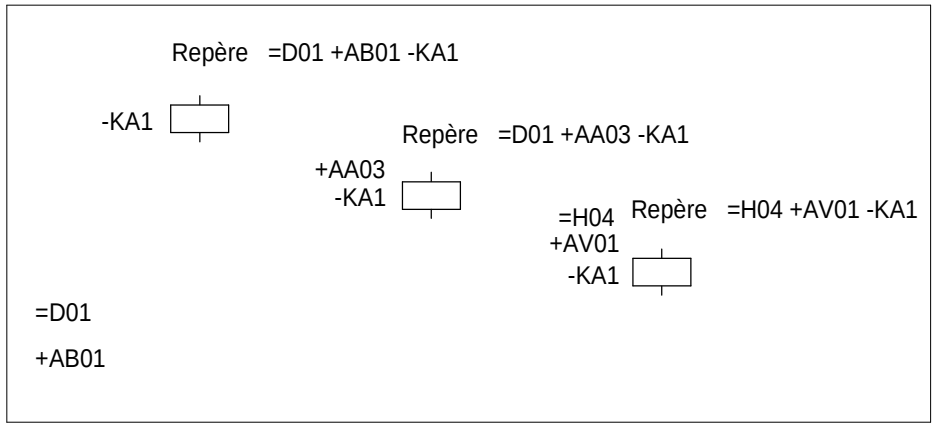

ACCORDING TO STANDARD, MARKING OF EQUIPMENTS IS MADE WITH 4 BLOCKS OF CHARACTERS

= ANN	+ AANN	- AA*N*N	: CC*C*
block 1*	block 2	block 3	block 4

A = Alphabetic
N = Numeric
C = Alphanumeric
* = optional

Ex : =D01 +AB01 -KA1 :13

- :13 — terminal designation
- -KA1 — identification of item (root & sequence N°)
- +AB01 — location of item (zone ; location)
- =D01 — higher-level designation (set or function)

block 1 =ANN "=" distinctive symbol higher level designation

Item designation for any major part of plant or function. Optional.
First character is given by "TABLE 1".
This table gives codes for voltage levels and for no attached functions to a particular bay or voltage level.

block 2 +AANN "+" distinctive symbol location of item

Designation for location item.
Indicates equipment wich conttains the item (choice of the 2 first characters "TABLE 2").

block 3 -AA*N*N "-" distinctive symbol identification of item

Complete designation of item identification. 1st character indicates general function of item. Choice "TABLE 3".

block 4 :CC*C* ":" distinctive symbol terminal designation

Designation composed of letters or numbers.

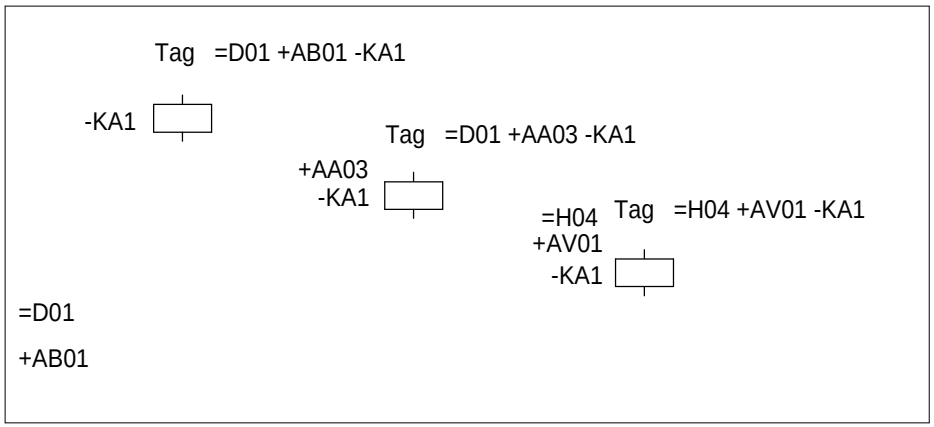

The technical information contained in this document is the exclusive property of Schneider Electric Industries S.A.S and cannot be used or disclosed to third parties of any kind without its written consent. Only those drawings and documents specifically approved for construction are to be used. All power must be switched off. Those are in open position, drawn out with operating mechanism discharged and all power sources off.

Les informations techniques contenues dans ce document sont la propriete exclusive de Schneider Electric Industries S.A.S et ne peuvent etre utilisees ou divulguees a des tiers quels qu'ils soient sans son accord ecrit. Seuls nous engagent des documents specifiquement approuves pour la construction. Avant toute intervention, mettre les equipements hors tension et sur ce schéma sont en position ouvert - désarmés - débrochés - toutes sources coupées.

Ind. Rev	Date Date	Modification / Modification	Archiv. Micro-filmed	Ind. Rev	Date Date	Modification / Modification	Archiv. Micro-filmed
A	14/06/2011	Edition originale / First issue					

PRINCIPE DE REPERAGE
-
PRINCIPE OF MARKING

SOLAIRE DIRECT
FIGANIERES
FIGO-ET-E-PLA-S002

Schneider Electric

FIGA0207

Projet - No commande / Project - Order No.	Indice Rev	Folio Sheet
FR7000003	A	012

A3 suite - 11/2006

The technical information contained in this document is the exclusive property of Schneider Electric Industries S.A.S and cannot be used or disclosed to third parties of any kind without its written consent. Only those drawings and documents signed and dated by Schneider Electric are binding. Drawings and diagrams shown in this document are in open position, drawn out with operating mechanism discharged and all power sources off.

Les informations techniques contenues dans ce document sont la propriete exclusive de Schneider Electric Industries S.A.S et ne peuvent etre utilisees ou divulguees a des tiers quels qu'ils soient sans son accord ecrit. Seuls nous engagent les documents revetus de la signature et la date. Les appareils representes sur ce schéma sont en position ouvert - désarmés - débrochés - toutes sources coupées.

NIVEAUX DE TENSION

LETTRES	TENSIONS
B	> 420kV
C	380 à 419kV
D	220 à 379kV
E	110 à 219kV
F	60 à 109kV
G	45 à 59kV
H	30 à 44kV
J	20 à 29kV
K	10 à 19kV
L	6 à 9kV
M	1 à 5kV
N0	500 - 999VCA
N1	300 - 499VCA
N2	50 - 299VCA
N3	< 49VCA
N5	> 250VCC
N6	150 - 249VCC
N7	50 - 149VCC
N8	25 - 49VCC
N9	< 24VCC

FONCTIONS NON SPECIFIQUES A UNE TRAVEE OU A UN NIVEAU DE TENSION

LETTRES	FONCTIONS
Q	MESURE - COMPTAGE - ENREGISTREMENT
R	PROTECTIONS
S	ECLAIRAGE - CLIMATISATION - INSTAL DOMESTIQUE
T	TRANSFORMATEUR
U	COMMUNS - TRANCHE GENERALE
V	
W	INTERFACES
X	CONSIGNATEURS - OSCILLOPERTURBOGRAPHE
Y	SYSTEME TELECOMMUNICATION
Z	CABLE

Le numéro de la travée est donné par deux chiffres caractéristiques de 01 à 99.
Les chiffres "00" sont utilisés pour les équipements communs à un niveau de tension et plusieurs travées.

ex : =E00, repère essentiel de l'ensemble fonctionnel commun à toutes les travées 132kV.
+E00.AB01, armoire de relayage N°1 (protection bar re)

EXEMPLES : +E04 Indique que l'emplacement appartient en totalité à la travée 110kV N°04
=C05 Indique la travée 400kV N°05
=R01 Indique l'ensemble fonctionnel "PROTECTION INCENDIE" N°01

LEVEL VOLTAGE

LETTRES	VOLTAGE
B	> 420kV
C	380 à 419kV
D	220 à 379kV
E	110 à 219kV
F	60 à 109kV
G	45 à 59kV
H	30 à 44kV
J	20 à 29kV
K	10 à 19kV
L	6 à 9kV
M	1 à 5kV
N0	500 - 999VAC
N1	300 - 499VAC
N2	50 - 299VAC
N3	< 49VAC
N5	> 250VDC
N6	150 - 249VDC
N7	50 - 149VDC
N8	25 - 49VDC
N9	< 24VDC

NO ATTACHED FUNCTIONS TO A PARTICULAR BAY OR A VOLTAGE LEVEL

LETTRES	VOLTAGE
Q	MEASURING - RECORDING - METERING
R	PROTECTIONS
S	LIGHTING, AIR CONDITIONING, DOMESTIC
T	TRANSFORMER
U	COMMONS
V	
W	INTERFACES
X	EVENTS & FAULT RECORDER, SUPERVISION
Y	TELECOMMUNICATION SYSTEM, ALARMS STATUS
Z	CABLE

Bay number is given by two figures from 01 to 99.
Figures "00" are used for common equipment to a voltage level and several bays

eg ; =E00, higher level of designation 132kV busbar
+E00, AB01, 132kV common relaying cubicle N°1 (bus bar protection)

EXAMPLES : +E04 Indicates that the localisation is fully attached to bay 110kV N°04
=C05 Indicates bay 400kV N°05
=R01 Indicates the function "FIRE PROTECTION" N° 01

Ind. Rev	Date Date	Modification / Modification	Archiv. Micro-filmed	Ind. Rev	Date Date	Modification / Modification	Archiv. Micro-filmed
A	14/06/2011	Edition originale / First issue					

REPERE ESSENTIEL
- TABLE 1 -
HIGHER-LEVEL DESIGNATION

SOLAIRE DIRECT
FIGANIERES
FIGO-ET-E-PLA-S002

Schneider Electric

FIGA0207

Projet - No commande Project - Order No.	Indice Rev	Folio Sheet
FR7000003	A	013

A3 suite - 11/2006

CODE	DESIGNATION
AC	Tableau de commande et protection Control and relay board
AD	Tableau de comptage - mesure Metering - Measuring board
AE	Armoire enregistreur de pertubations Fault recorder cubicle
AF	Armoire de travée Marshalling kiosk
AG	Coffret intensité Current box
AH	Coffret tension Voltage box
AJ	Armoire - coffret d'éclairage Lighting cubicle - box
AL	Armoire monitoring de livraison (PDL) Monitoring delivery board (PDL)
AM	Coffret auxiliaires transformateur Transformer auxiliaries box
AN	Coffret régleur transformateur On load tap changer box
AO	Armoire / coffret synchro Synchro panel
AP	Armoire monitoring de transformation (PTR) Monitoring transformer board (PTR)

CODE	DESIGNATION
AQ	Armoire contrôle et régulation tension du transformateur Transformer auto voltage regulation cubicle
AS	Armoire auxiliaires courant alternatif AC low voltage auxiliaries cubicle
AT	Armoire auxiliaires courant continu DC low voltage auxiliaries cubicle
AU	Armoire auxiliaires groupe de secours Emergency generator auxiliaries cubicle
AV	Caisson-coffret BT des cellules MT MV SWGR low voltage cubicle-box
AW	Armoire des auxiliaires disjoncteur Circuit breaker auxiliaries cubicle
AX	Armoire des auxiliaires sectionneur Disconnecting switch auxiliaries cubicle

The technical information contained in this document is the exclusive property of Schneider Electric Industries S.A.S and cannot be used or disclosed to third parties of any kind without its written consent. Only those drawings and diagrams signed and dated by Schneider Electric are binding. All devices shown in the drawings are in open position, drawn out with operating mechanism discharged and all power sources off.

Les informations techniques contenues dans ce document sont la propriete exclusive de Schneider Electric Industries S.A.S et ne peuvent etre utilisees ou divulguees a des tiers quels qu'ils soient sans son accord ecrit. Seuls nous engagent les plans signés et datés par Schneider Electric. Les appareils représentés sur ce schéma sont en position ouvert - désarmés - débrochés - toutes sources coupées.

Ind. Rev	Date Date	Modification / Modification	Archiv. Micro-filmed	Ind. Rev	Date Date	Modification / Modification	Archiv. Micro-filmed
A	14/06/2011	Edition originale / First issue					

REPERE EMPLACEMENT PHYSIQUE

- TABLE 2 -

LOCATION OF ITEM

SOLAIRE DIRECT
FIGANIERES
FIGO-ET-E-PLA-S002

Schneider Electric

FIGA0207

Projet - No commande Project - Order No.	Indice Rev	Folio Sheet
FR7000003	A	014

CODE	DESIGNATION - (Famille de symbole) / (Family of symbol)
A	Ensemble, Sous-ensemble - (démarreur de moteur, automates) Assemblie, Subassemblie - (motor starter, programmable logic device)
B	Transducteur de grandeur non électrique en grandeur électrique - (détecteur, capteur) Transducer from non electrical to electrical quantity - (detector, sensor)
C	Condensateur Capacitor
D	Operateur binaire, Mise en mémoire, Temporisation Binary operator, Storage device delay, Delay device
E	Matériel divers - (chauffage, éclairage, divers) Miscellaneous - (heating, lighting, various)
F	Dispositif de protection - (fusible, protection, relais thermique & magnétique, relais de mesure) Protective device - (fuse, thermal & magnetic relay, measuring relay)
G	Générateur, Alimentation de puissance - (générateur, batterie) Generator, Power supply - (generator, battery)
H	Dispositif de signalisation - (signalisation) Signalling device - (signalling)
KA	Relais, Contacteur - (relais auxiliaire, contact) Relay, Contactor - (auxiliairy relay, contact)
KM	Relais, Contacteur - (contacteur de puissance, contact) Relay, Contactor - (power contactor, contact)
L	Reactance - (inductance) Reactor - (inductance)
M	Moteur Motor
N	Dispositif analogique-numérique Analogue digital device
P	Instruments de mesure - (appareil de mesure, indicateur, enregistreur) Measuring equipment - (measuring instrument)
Q	Appareil de connexion pour circuit de puissance - (disjoncteur, interrupteur, sectionneur, contacteur disj) Switching device for power circuit - (circuit breaker,switch, disconnector,circuit breaker contactor)

CODE	DESIGNATION - (Famille de symbole) / (Family of symbol)
R	Résistance - (résistance, shunt) Resistor - (resistor, shunt)
S	Appareil de connexion pour circuit de conduite, Selecteur - (bouton, commutateur,fin de course) Switching device for control, Circuit-selector - (button, turn switch, limit switch)
T	Transformateur Transformer
U	Transducteur, Convertisseur Transducer, Converter
V	Semiconducteur Semiconductor
W	Conducteur - Câble Conductor - Cable
X	Bornes - (prise de courant, répartiteur, borne) Terminals - (plug-in soket, distributor, terminal)
Y	Appareil mécanique actionné électriquement - (frein, électrovane) Electrical operated mechanical device - (brake, electrovalve)
Z	Régulateur, Filtre, Correcteur Regulator, Filter, Compandor

The technical information contained in this document is the exclusive property of Schneider Electric Industries S.A.S and cannot be used or disclosed to third parties of any kind without its written consent. Only those drawings and diagrams certified for construction are approved for production. All devices shown in the drawings are in open position, drawn out with operating mechanism discharged and all power sources off.

Les informations techniques contenues dans ce document sont la propriete exclusive de Schneider Electric Industries S.A.S et ne peuvent être utilisées ou divulguées à des tiers quels qu'ils soient sans son accord écrit. Seuls nous engagent les plans portant la mention "bon pour construire". Les appareils sont représentés sur ce schéma sont en position ouvert - désarmés - débrochés - toutes sources coupées.

Ind. Rev	Date Date	Modification / Modification	Archiv. Micro-filmed	Ind. Rev	Date Date	Modification / Modification	Archiv. Micro-filmed
A	14/06/2011	Edition originale / First issue					

REPERAGE MATERIEL

- TABLE 3 -

IDENTIFICATION ITEM

SOLAIRE DIRECT
FIGANIERES
FIGO-ET-E-PLA-S002

Schneider Electric

FIGA0207

Projet - No commande Project - Order No.	Indice Rev	Folio Sheet
FR7000003	A	015

A3 suite - 11/2006

The technical information contained in this document is the exclusive property of Schneider Electric Industries S.A.S and cannot be used or disclosed to third parties of any kind without its written consent. Only those drawings and documents mentioned in the procedure are deemed to be contractual. All devices shown in the drawings are in open position, drawn out with operating mechanism discharged and all power sources off.

Les informations techniques contenues dans ce document sont la propriete exclusive de Schneider Electric Industries S.A.S et ne peuvent etre utilisees ou divulguees a des tiers quels qu'ils soient sans son accord ecrit. Seuls nous engagent les documents mentionnes dans la procedure. Les appareils sont representes en position ouverte, organes de commande deverrouillés, sources coupées.

ETIQUETTE A
COLLEE A L'INTERIEUR DE LA PORTE
EN BAS COTE GAUCHE

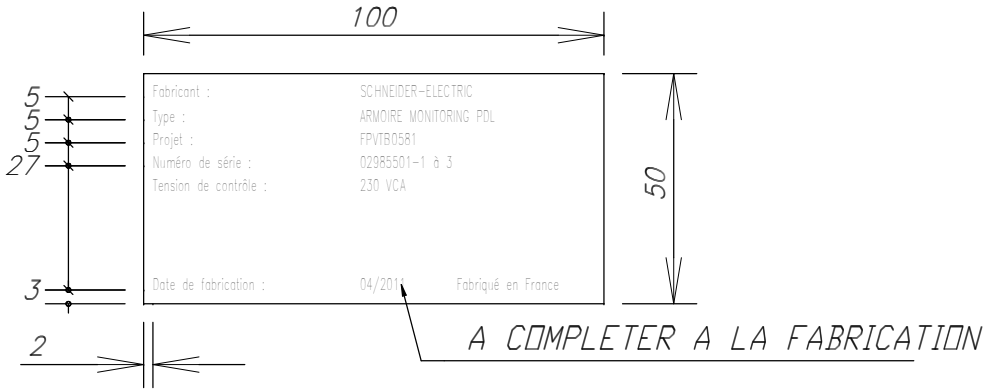

PLAQUE DILOPHANE GRAVEE AUTO-ADHESIVE
ECRITURE NOIRE SUR FOND BLANC
HAUTEUR DES LETTRES : 2.5 mm
CARACTERES : HELVETICA-NARROW

Ind. Rev	Date Date	Modification / Modification	Archiv. Micro-filmed	Ind. Rev	Date Date	Modification / Modification	Archiv. Micro-filmed
A	14/06/2011	Edition originale / First issue					

Marquage
NAME PLATE

SOLAIRE DIRECT
FIGANIERES
FIGO-ET-E-PLA-S002

Schneider Electric

FIGA0207

Projet - No commande / Project - Order No.	Indice Rev	Folio Sheet
FR7000003	A	019

A3 suite - 11/2006

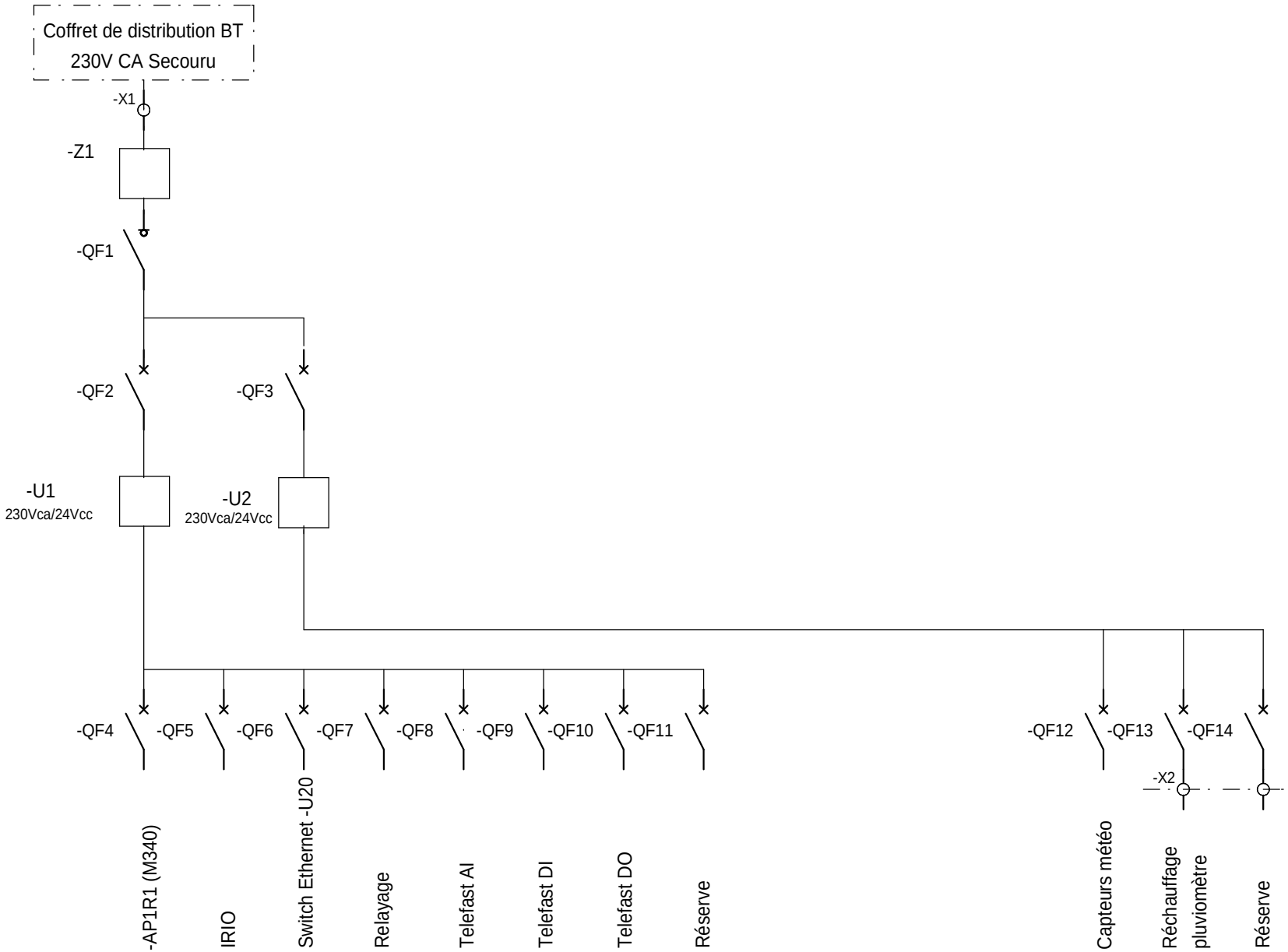

The technical information contained in this document is the exclusive property of Schneider Electric Industries S.A.S and cannot be used or disclosed to third parties of any kind without its written consent. Only those drawings and documents marked "Approved for order" can be used for production. All devices shown in the drawings are in open position, drawn out with operating mechanism discharged and all power sources off.

Les informations techniques contenues dans ce document sont la propriete exclusive de Schneider Electric Industries S.A.S et ne peuvent etre utilisees ou divulguees a des tiers quels qu'ils soient sans son accord ecrit. Seuls nous engagent les documents marqués "Approved for order". Les dessins ne sont pas contractuels. Les appareils representes sur ce schéma sont en position ouvert - désarmés - débrochés - toutes sources coupées.

Ind. Rev	Date Date	Modification / Modification	Archiv. Micro-filmed	Ind. Rev	Date Date	Modification / Modification	Archiv. Micro-filmed
A	14/06/2011	Edition originale / First issue					

Unifilaire général de la liasse

SINGLE LINE DIAGRAM

SOLAIRE DIRECT
FIGANIERES
FIGO-ET-E-PLA-S002

Schneider Electric

FIGA0207

Projet - No commande Project - Order No.	Indice Rev	Folio Sheet
FR7000003	A	020

A3 suite - 11/2006

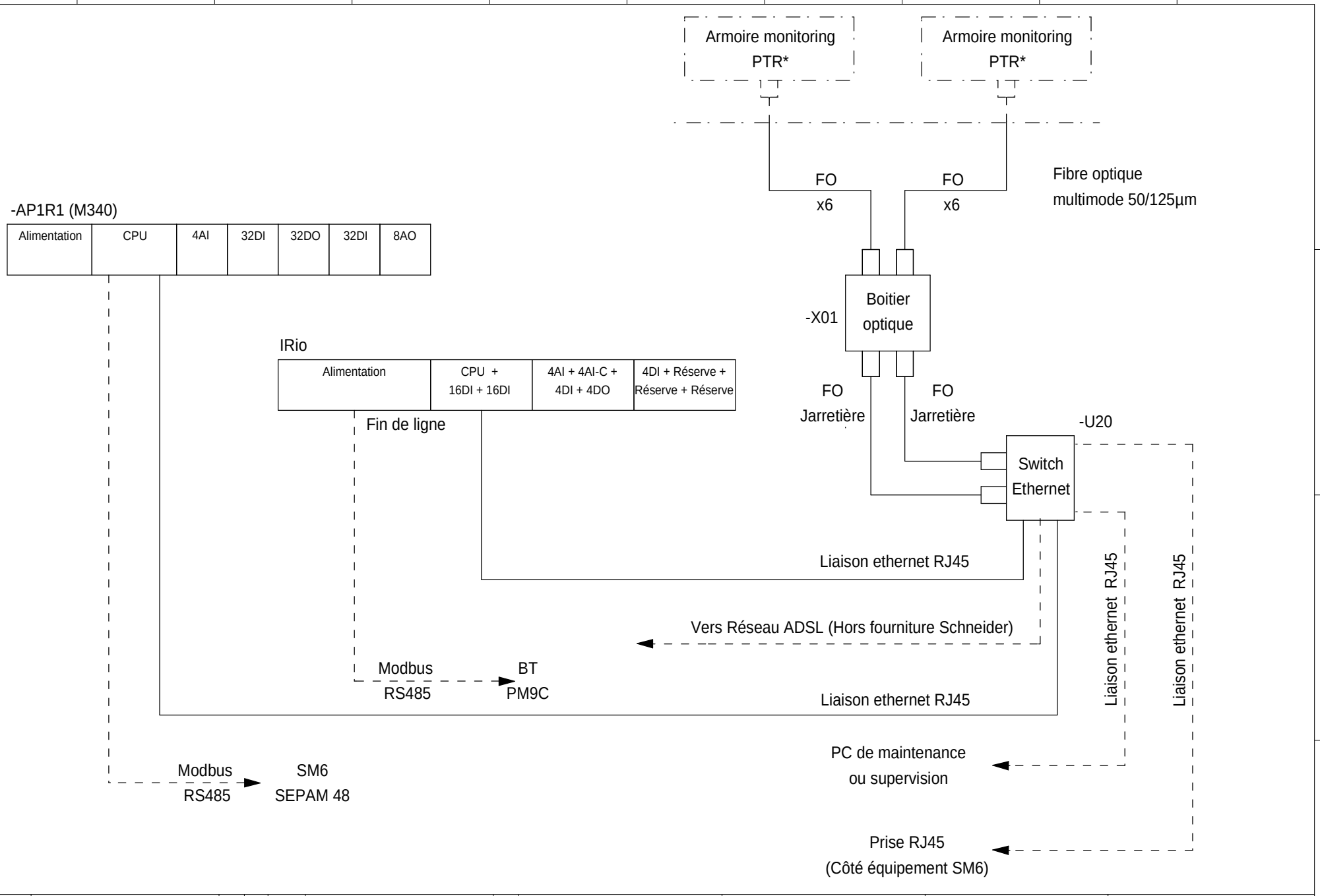

The technical information contained in this document is the exclusive property of Schneider Electric Industries S.A.S and cannot be used or disclosed to third parties of any kind without its written consent. Only those drawings and diagrams entitled "Electrical Diagram" are shown in the "closed" position. All other drawings are in open position, drawn out with operating mechanism discharged and all power sources off.

Les informations techniques contenues dans ce document sont la propriete exclusive de Schneider Electric Industries S.A.S et ne peuvent etre utilisees ou divulguees a des tiers quels qu'ils soient sans son accord ecrit. Seuls nous engagent les plans portant la mention "Schema electrique" lorsque ils sont representes en position ouverte. Les appareils representes sur ce schéma sont en position ouvert - désarmés - débrochés - toutes sources coupées.

Ind. Rev	Date Date	Modification / Modification	Archiv. Micro-filmed	Ind. Rev	Date Date	Modification / Modification	Archiv. Micro-filmed
A	14/06/2011	Edition originale / First issue					

Unifilaire général de la liasse

SINGLE LINE DIAGRAM

SOLAIRE DIRECT
FIGANIERES
FIGO-ET-E-PLA-S002

Schneider Electric

FIGA0207

Projet - No commande Project - Order No.	Indice Rev	Folio Sheet
FR7000003	A	021

A3 suite - 11/2006

The technical information contained in this document is the exclusive property of Schneider Electric Industries S.A.S and cannot be used or disclosed to third parties of any kind without its written consent. Only those drawings and documents marked "for construction" or "approved for construction" are to be used for construction purposes. All devices shown in the drawings are in open position, drawn out with operating mechanism discharged and all power sources off.

Les informations techniques contenues dans ce document sont la propriete exclusive de Schneider Electric Industries S.A.S et ne peuvent etre utilisees ou divulguees a des tiers quels qu'ils soient sans son accord ecrit. Seuls nous engagent pour execution les plans et documents marqués "pour execution" ou "approuve pour execution". Les appareils montres sur ce schéma sont en position ouvert - désarmés - débrochés - toutes sources coupées.

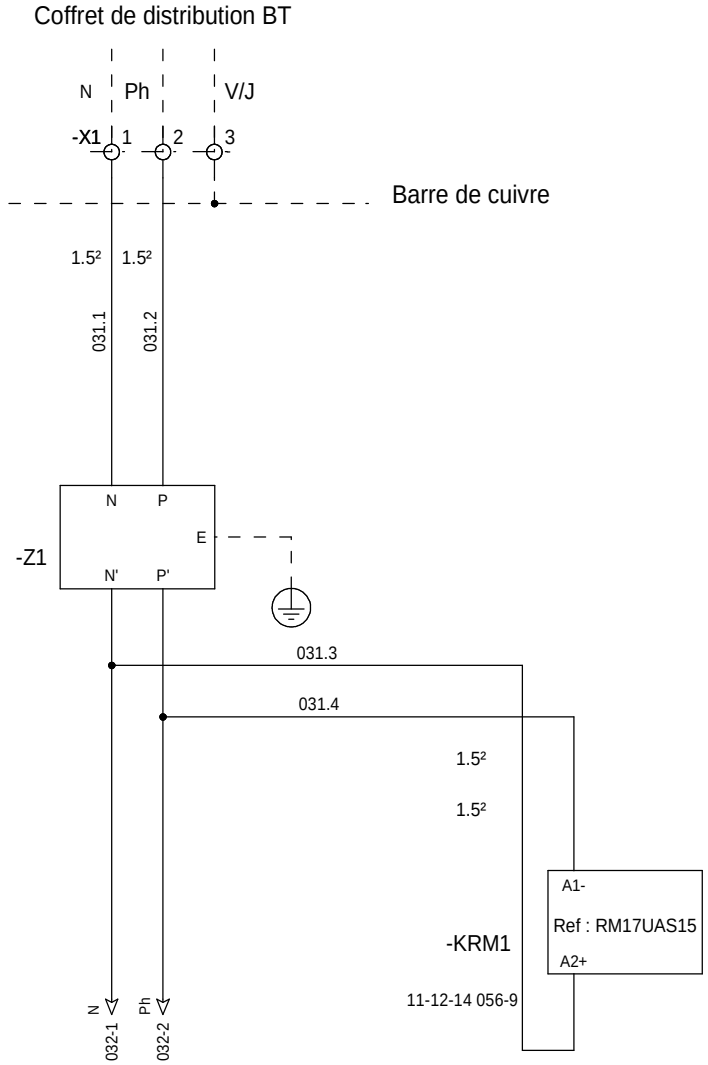

=N201
+AL01

Ind. Rev	Date Date	Modification / Modification	Archiv. Micro-filmed	Ind. Rev	Date Date	Modification / Modification	Archiv. Micro-filmed
A	14/06/2011	Edition originale / First issue					

Distribution des polarités

POWER SUPPLY

SOLAIRE DIRECT
FIGANIERES
FIGO-ET-E-PLA-S002

Schneider Electric

FIGA0207

Projet - No commande / Project - Order No.	Indice / Rev	Folio / Sheet
FR7000003	A	031

A3 suite - 01/2008

The technical information contained in this document is the exclusive property of Schneider Electric Industries S.A.S and cannot be used or disclosed to third parties of any kind without its written consent. Only those drawings and documents marked "Approved for construction" or "Approved for manufacture" are to be used for the purpose of manufacture. All devices shown in the drawings are in open position, drawn out with operating mechanism discharged and all power sources off.

Les informations techniques contenues dans ce document sont la propriete exclusive de Schneider Electric Industries S.A.S et ne peuvent etre utilisees ou divulguees a des tiers quels qu'ils soient sans son accord ecrit. Seuls nous engagent les documents mentionnes "Bon pour construction" ou "Bon pour fabrication". Les appareils figurant sur ce schéma sont en position ouvert - désarmés - débrochés - toutes sources coupées.

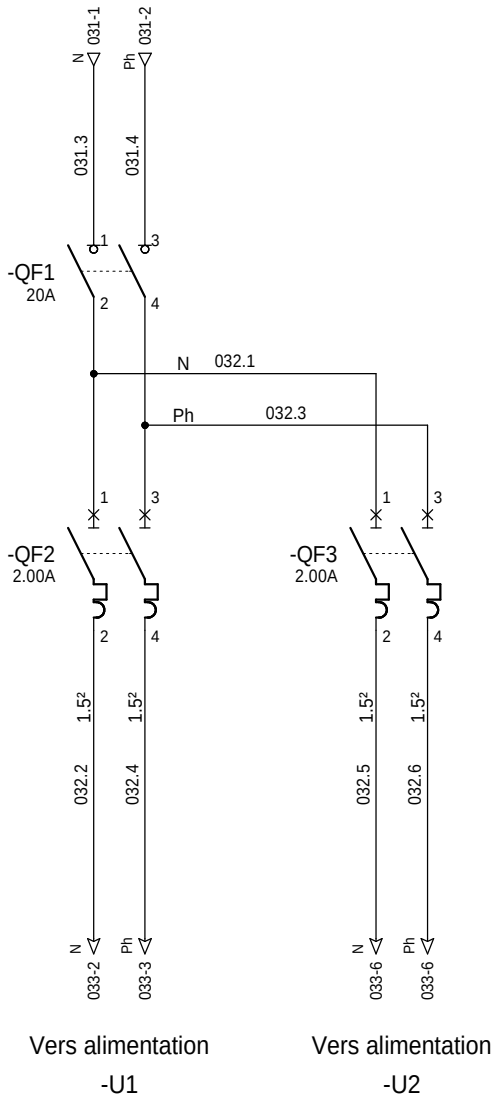

=N201
+AL01

Ind. Rev	Date Date	Modification / Modification	Archiv. Micro-filmed	Ind. Rev	Date Date	Modification / Modification	Archiv. Micro-filmed
A	14/06/2011	Edition originale / First issue					

Distribution des polarités

POWER SUPPLY

SOLAIRE DIRECT
FIGANIERES
FIGO-ET-E-PLA-S002

Schneider Electric

FIGA0207

Projet - No commande / Project - Order No.	Indice / Rev	Folio / Sheet
FR7000003	A	032

A3 suite - 01/2008

The technical information contained in this document is the exclusive property of Schneider Electric Industries S.A.S and cannot be used or disclosed to third parties of any kind without its written consent. Only those drawings and documents certified for order bearing an indication to the effect that all devices shown in the drawings are in open position, drawn out with operating mechanism discharged and all power sources off.

Les informations techniques contenues dans ce document sont la propriete exclusive de Schneider Electric Industries S.A.S et ne peuvent etre utilisees ou divulguees a des tiers quels qu'ils soient sans son accord ecrit. Seuls nous engagent des documents certifiés pour commande bearant une mention indiquant que tous les appareils representes sur ce schéma sont en position ouvert - désarmés - débrochés - toutes sources coupées.

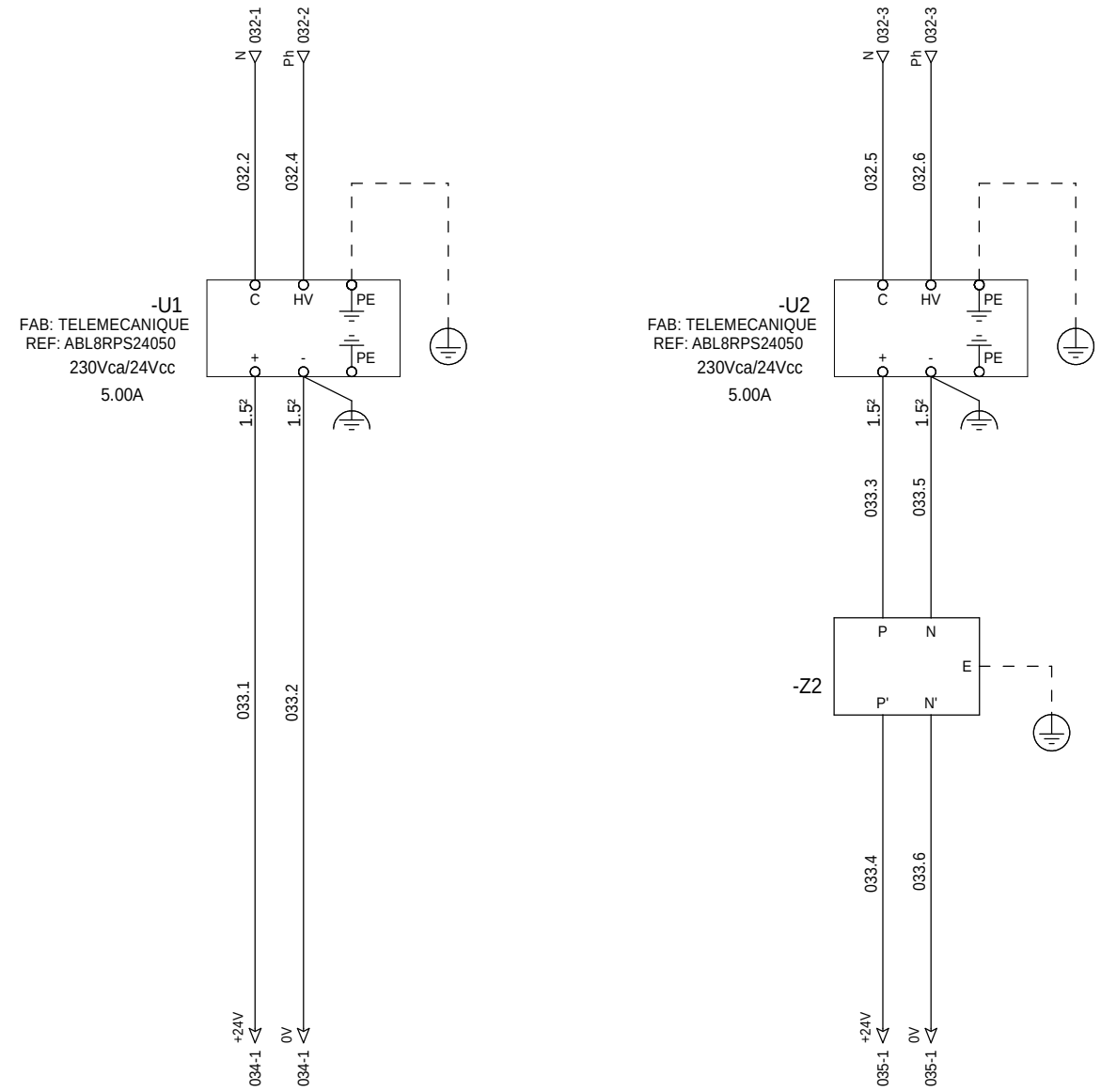

=N201
+AL01

Ind. Rev	Date Date	Modification / Modification	Archiv. Micro-filmed	Ind. Rev	Date Date	Modification / Modification	Archiv. Micro-filmed
A	14/06/2011	Edition originale / First issue					

Distribution des polarités
Module redondant

POWER SUPPLY
REDUNDANCY MODULE

SOLAIRE DIRECT
FIGANIERES
FIGO-ET-E-PLA-S002

Schneider Electric

FIGA0207

Projet - No commande / Project - Order No.	Indice / Rev	Folio / Sheet
FR7000003	A	033

A3 suite - 01/2008

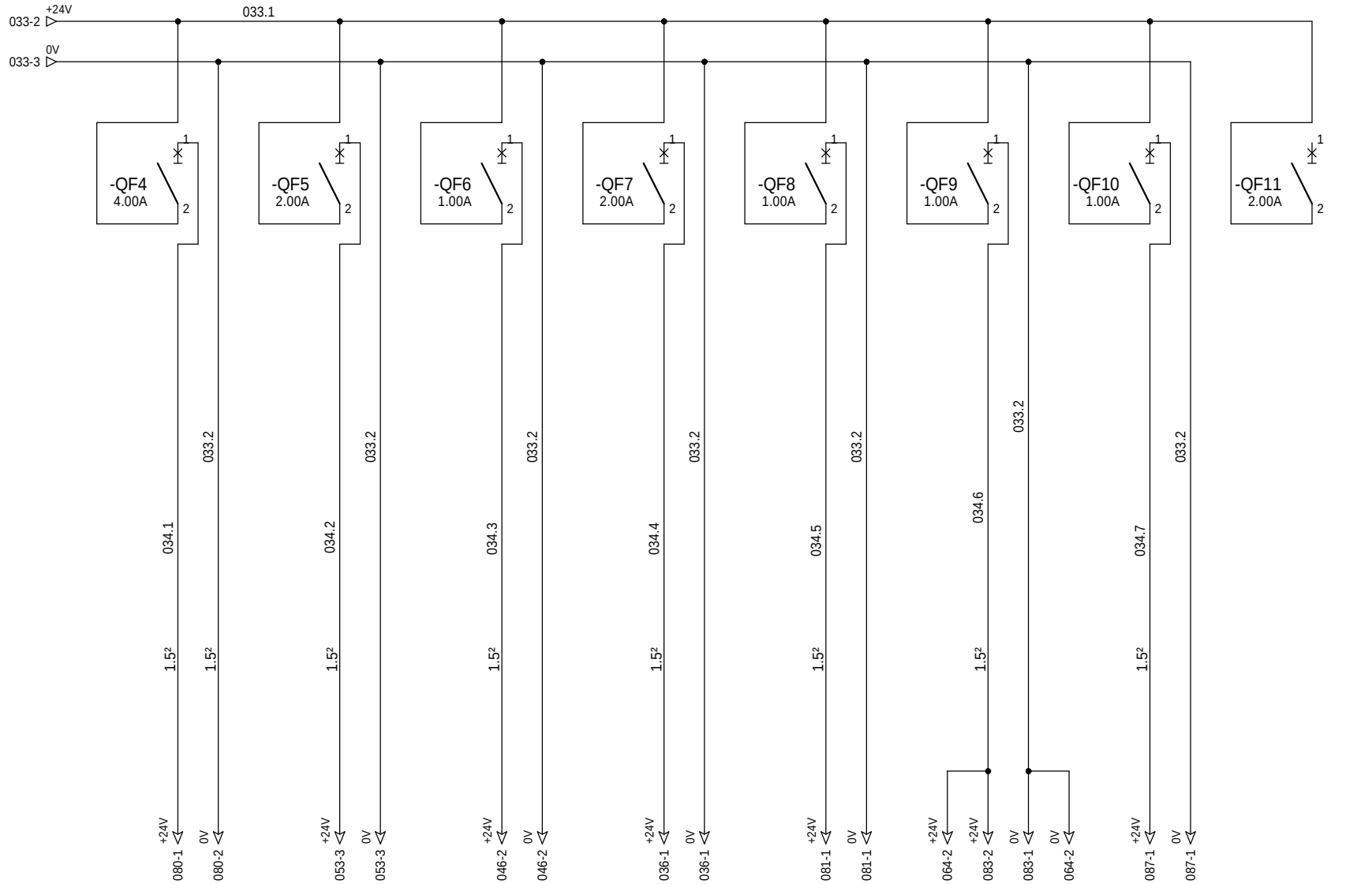

Alimentation automate 24Vcc M340	Alimentation automate 24Vcc NAPAC	Alimentation Switch -U20	Alimentation Relayage	Alimentation Telefast AI	Alimentation Telefast DI	Alimentation Telefast DO	Reserve

=N201
+AL01

The technical information contained in this document is the exclusive property of Schneider Electric Industries S.A.S and cannot be used or disclosed to third parties of any kind without its written consent. Only those drawings and documents certified "Good for construction" are binding for execution. All devices shown in the drawings are in open position, drawn out with operating mechanism discharged and all power sources off.

Les informations techniques contenues dans ce document sont la propriete exclusive de Schneider Electric Industries S.A.S et ne peuvent etre utilisees ou divulguees a des tiers quels qu'ils soient sans son accord ecrit. Seuls nous engagent les documents certifiés "Bon pour construire". Les appareils représentés sur ce schéma sont en position ouvert - désarmés - débrochés - toutes sources coupées.

Ind. Rev	Date Date	Modification / Modification	Archiv. Micro-filmed	Ind. Rev	Date Date	Modification / Modification	Archiv. Micro-filmed
A	14/06/2011	Edition originale / First issue					

Distribution des polarités
24V CC

POWER SUPPLY
24V DC

SOLAIRE DIRECT
FIGANIERES
FIGO-ET-E-PLA-S002

Schneider Electric

FIGA0207

Projet - No commande / Project - Order No.	Indice Rev	Folio Sheet
FR7000003	A	034

A3 suite - 01/2008

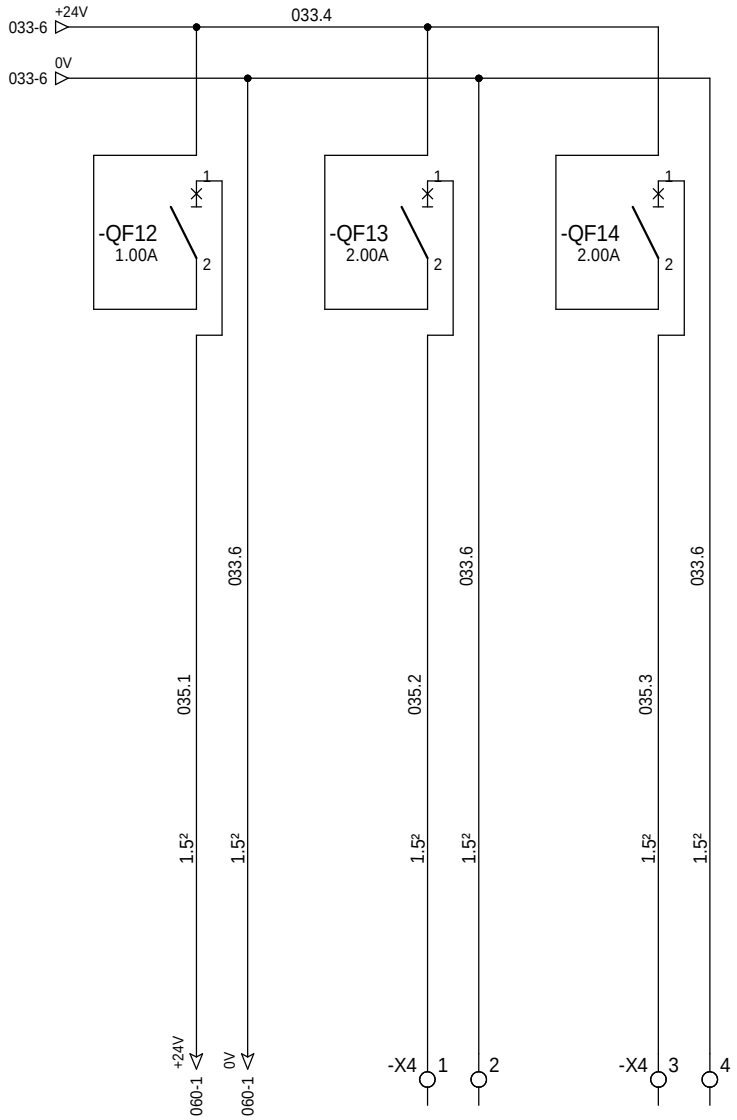

Alimentation capteurs météo

Alimentation réchauffage pluviomètre

Reserve

=N201
+AL01

The technical information contained in this document is the exclusive property of Schneider Electric Industries S.A.S and cannot be used or disclosed to third parties of any kind without its written consent. Only those drawings and documents entitled "Operating Diagrams" are shown in the correct operating position. All devices shown in those drawings are in open position, drawn out with operating mechanism discharged and all power sources off.

Les informations techniques contenues dans ce document sont la propriete exclusive de Schneider Electric Industries S.A.S et ne peuvent etre utilisees ou divulguees a des tiers quels qu'ils soient sans son accord ecrit. Seuls nous engagent les dessins intitules "Schemas de principe" et les schemas ci-dessous. Les appareils representes sur ce schéma sont en position ouvert - désarmés - débrochés - toutes sources coupées.

Ind. Rev	Date Date	Modification / Modification	Archiv. Micro-filmed	Ind. Rev	Date Date	Modification / Modification	Archiv. Micro-filmed
A	14/06/2011	Edition originale / First issue					

Distribution des polarités
24V CC

POWER SUPPLY
24V DC

SOLAIRE DIRECT
FIGANIERES
FIGO-ET-E-PLA-S002

Schneider Electric

FIGA0207

Projet - No commande / Project - Order No.	Indice / Rev	Folio / Sheet
FR7000003	A	035

A3 suite - 01/2008

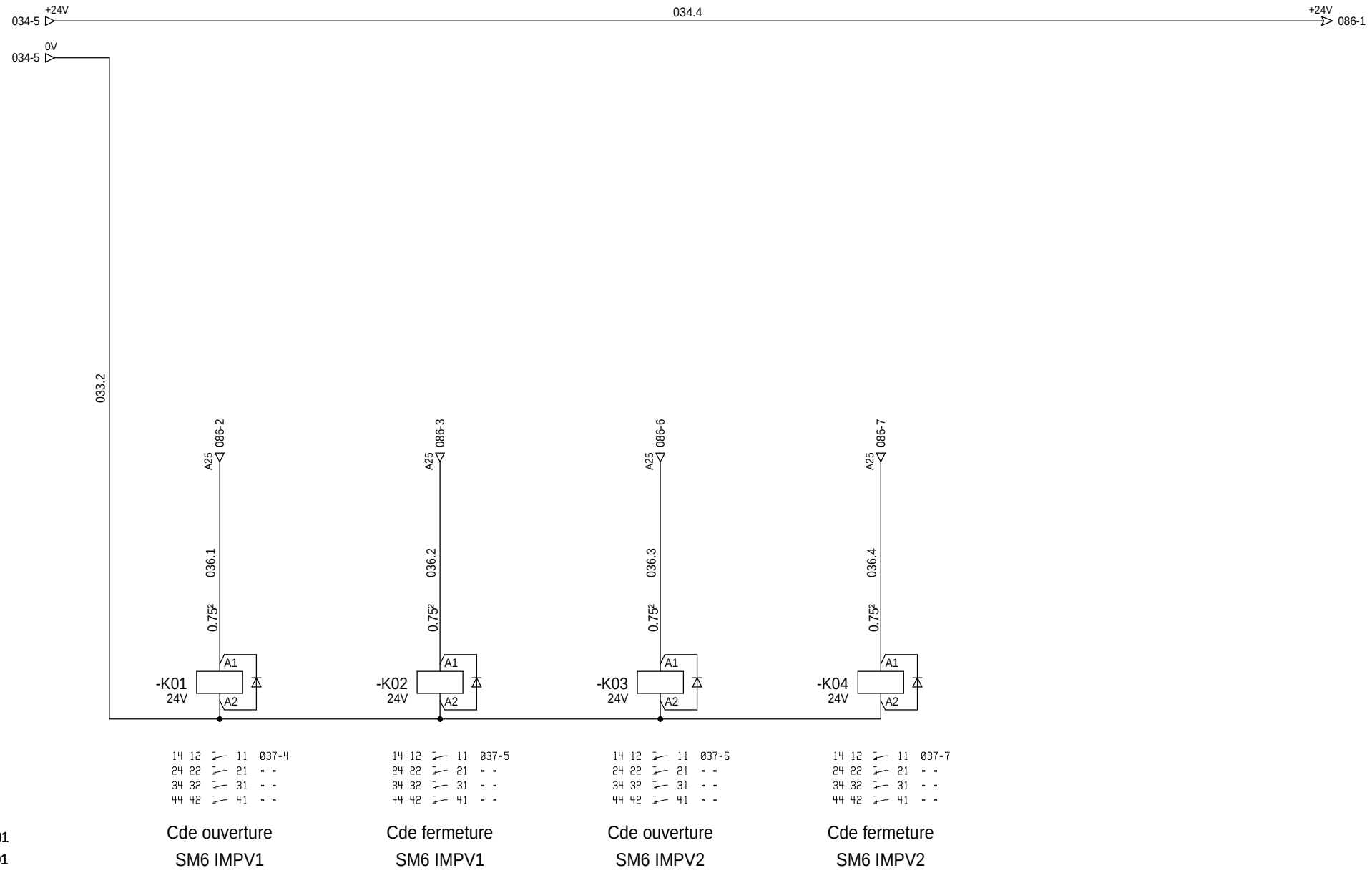

The technical information contained in this document is the exclusive property of Schneider Electric Industries S.A.S and cannot be used or disclosed to third parties of any kind without its written consent. Only those drawings and documents marked "Approved for construction" are given to be used. All devices shown in the drawings are in open position, drawn out with operating mechanism discharged and all power sources off.

Les informations techniques contenues dans ce document sont la propriete exclusive de Schneider Electric Industries S.A.S et ne peuvent etre utilisees ou divulguees a des tiers quels qu'ils soient sans son accord ecrit. Seuls nous engagent les plans portant la mention "bon pour execution". Les appareils representes sur ce schéma sont en position ouvert - désarmés - débrochés - toutes sources coupées.

Ind. Rev	Date Date	Modification / Modification	Archiv. Micro-filmed	Ind. Rev	Date Date	Modification / Modification	Archiv. Micro-filmed
A	14/06/2011	Edition originale / First issue					

Relayage

RELAYS

SOLAIRE DIRECT
FIGANIERES
FIGO-ET-E-PLA-S002

Schneider Electric

FIGA0207

Projet - No commande Project - Order No.	Indice Rev	Folio Sheet
FR7000003	A	036

A3 suite - 01/2008

The technical information contained in this document is the exclusive property of Schneider Electric Industries S.A.S and cannot be used or disclosed to third parties of any kind without its written consent. Only those drawings and documents certified and order bearing an approval stamp or signature shown in the form are valid. All devices shown in the drawings are in open position, drawn out with operating mechanism discharged and all power sources off.

Les informations techniques contenues dans ce document sont la propriete exclusive de Schneider Electric Industries S.A.S et ne peuvent etre utilisees ou divulguees a des tiers quels qu'ils soient sans son accord ecrit. Seuls nous engagent les plans portant le cachet et la signature ou le sceau officiel. Les appareils representes sur ce schéma sont en position ouvert - désarmés - débrochés - toutes sources coupées.

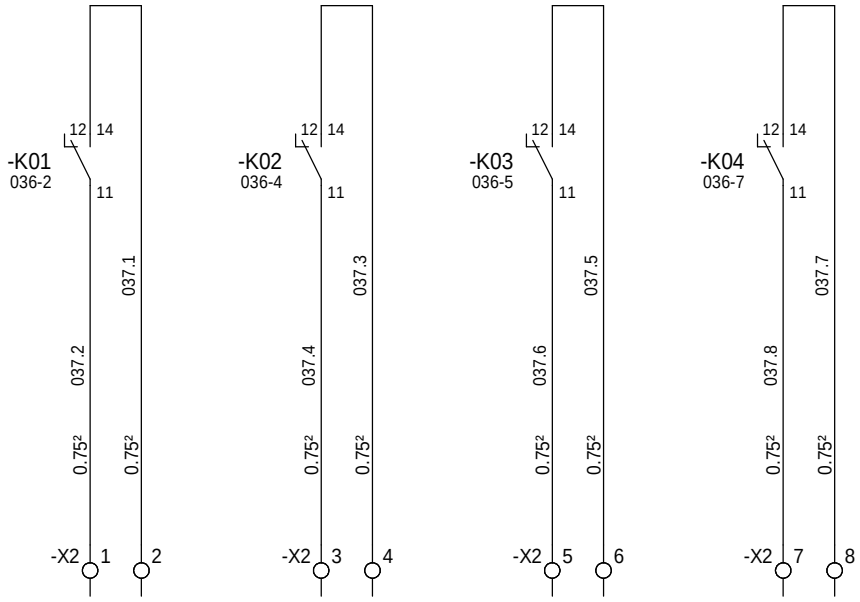

Cde ouverture SM6 IMPV1

Cde fermeture SM6 IMPV1

Cde ouverture SM6 IMPV2

Cde fermeture SM6 IMPV2

=N201
+AL01

Ind. Rev	Date Date	Modification / Modification	Archiv. Micro-filmed	Ind. Rev	Date Date	Modification / Modification	Archiv. Micro-filmed
A	14/06/2011	Edition originale / First issue					

Commande

COMMAND

SOLAIRE DIRECT
FIGANIERES
FIGO-ET-E-PLA-S002

Schneider Electric

FIGA0207

Projet - No commande / Project - Order No.	Indice / Rev	Folio / Sheet
FR7000003	A	037

A3 suite - 01/2008

The technical information contained in this document is the exclusive property of Schneider Electric Industries S.A.S and cannot be used or disclosed to third parties of any kind without its written consent. Only those drawings and documents marked "for construction" are authorized for construction purposes. All drawings provided are shown in the diagrams are in open position, drawn out with operating mechanism discharged and all power sources off.

Les informations techniques contenues dans ce document sont la propriete exclusive de Schneider Electric Industries S.A.S et ne peuvent etre utilisees ou divulguees a des tiers quels qu'ils soient sans son accord ecrit. Seuls nous engagent les documents marqués "pour construire". Les documents fournis sont en position ouverte, les appareils representes sur ce schéma sont en position ouvert - désarmés - débrochés - toutes sources coupées.

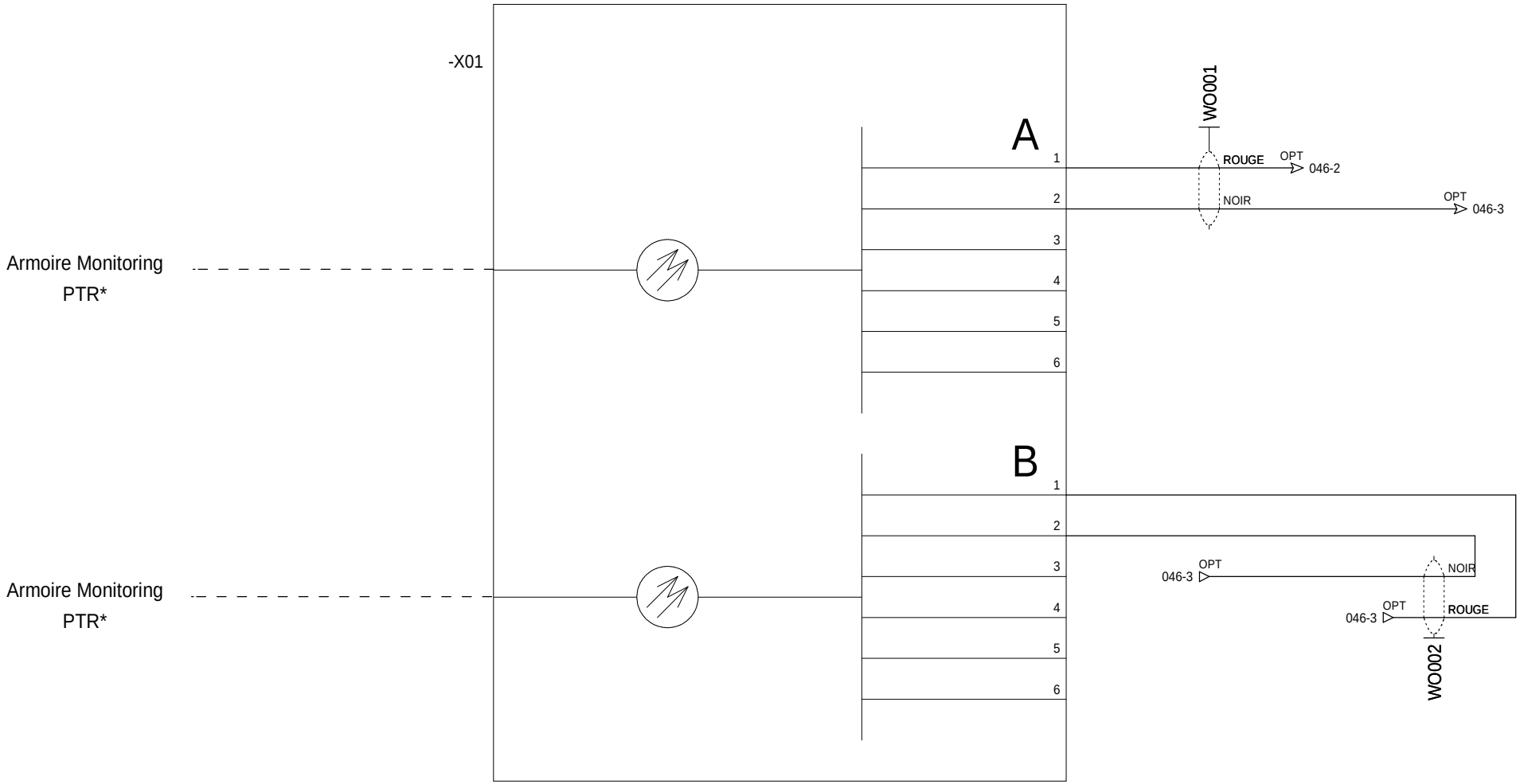

=N201
+AL01

Ind. Rev	Date Date	Modification / Modification	Archiv. Micro-filmed	Ind. Rev	Date Date	Modification / Modification	Archiv. Micro-filmed
A	14/06/2011	Edition originale / First issue					

Coffret optique
FIDGI V2

OPTICAL BOX
FIDGI V2

SOLAIRE DIRECT
FIGANIERES
FIGO-ET-E-PLA-S002

Schneider Electric

FIGA0207

Projet - No commande / Project - Order No.	Indice Rev	Folio Sheet
FR7000003	A	045

A3 suite - 01/2008

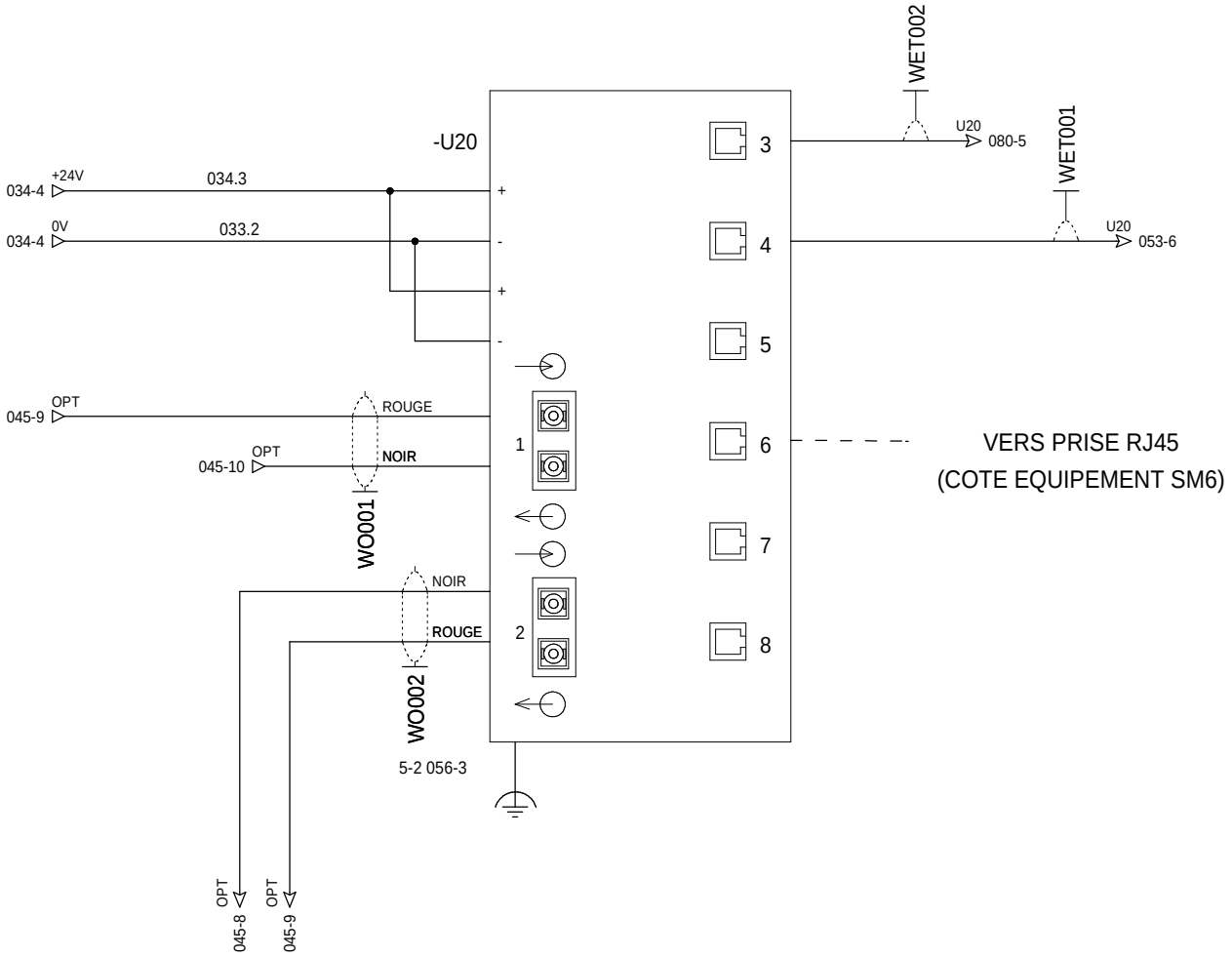

=N201
+AL01

The technical information contained in this document is the exclusive property of Schneider Electric Industries S.A.S and cannot be used or disclosed to third parties of any kind without its written consent. Only those drawings and documents entitled and/or bearing the mention "Approved for construction" are valid. Devices shown in the drawings are in open position, drawn out with operating mechanism discharged and all power sources off.

Les informations techniques contenues dans ce document sont la propriete exclusive de Schneider Electric Industries S.A.S et ne peuvent etre utilisees ou divulguees a des tiers quels qu'ils soient sans son accord ecrit. Seuls nous engagent les documents intitules et/ou comportant la mention "Bon pour execution". Les appareils representes sur ce schéma sont en position ouvert - désarmés - débrochés - toutes sources coupées.

Ind. Rev	Date Date	Modification / Modification	Archiv. Micro-filmed	Ind. Rev	Date Date	Modification / Modification	Archiv. Micro-filmed
A	14/06/2011	Edition originale / First issue					

Switch ethernet
6 PORTS 10/100 TX ET 2 PORTS 100 FX-MM

SWITCH 6TX/2FX-MM

SOLAIRE DIRECT
FIGANIERES
FIGO-ET-E-PLA-S002

Schneider Electric

FIGA0207

Projet - No commande Project - Order No.	Indice Rev	Folio Sheet
FR7000003	A	046

A3 suite - 01/2008

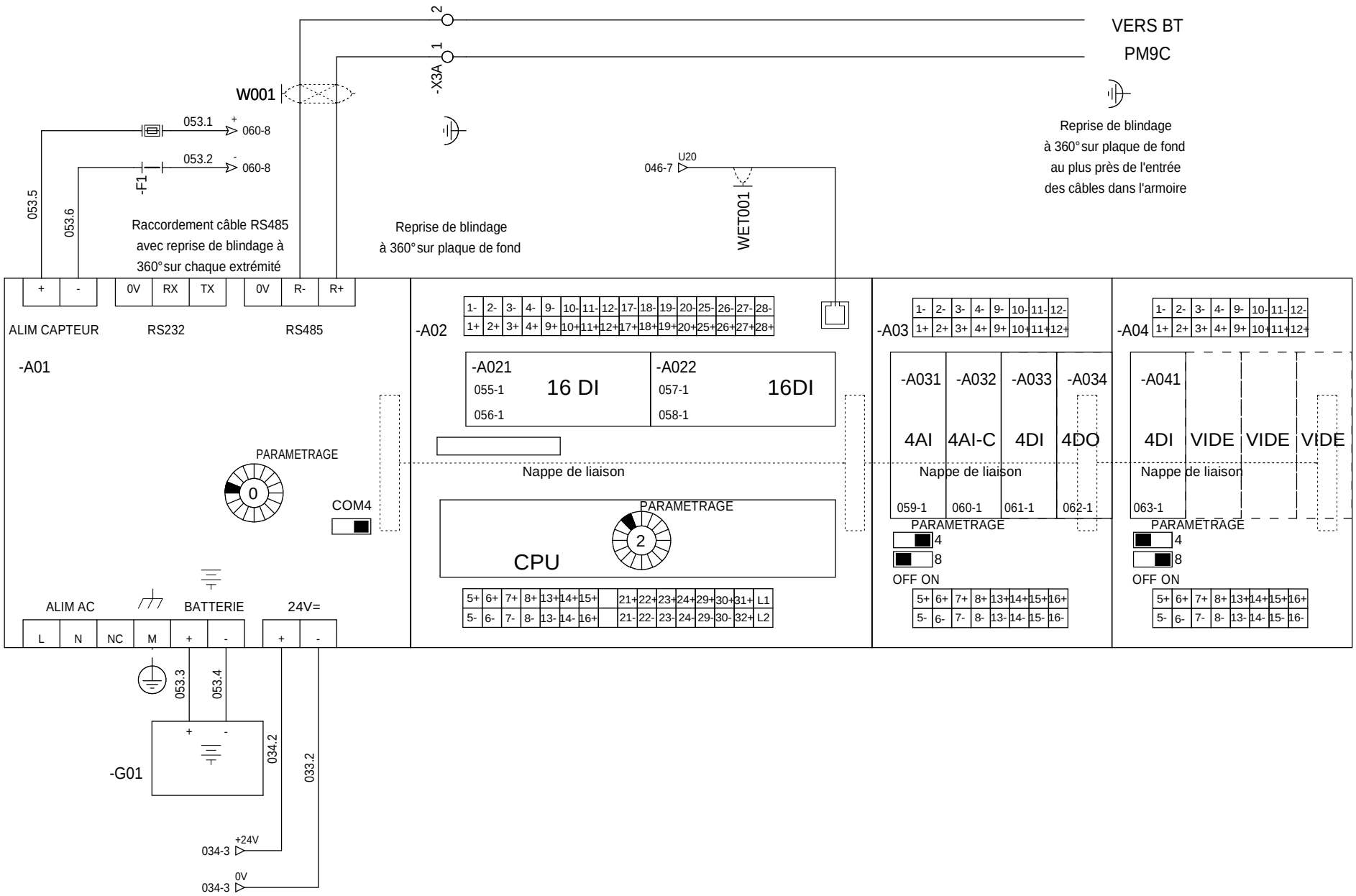

The technical information contained in this document is the exclusive property of Schneider Electric Industries S.A.S and cannot be used or disclosed to third parties of any kind without its written consent. Only those drawings and diagrams marked "Certified drawing" or "Certified diagram" are valid. All devices shown in the drawings are in open position, drawn out with operating mechanism discharged and all power sources off.

Les informations techniques contenues dans ce document sont la propriete exclusive de Schneider Electric Industries S.A.S et ne peuvent etre utilisees ou divulguees a des tiers quels qu'ils soient sans son accord ecrit. Seuls nous engagent les plans portant la mention "plan certifie" ou "schema certifie". Les appareils representes sur ce schéma sont en position ouvert - désarmés - débrochés - toutes sources coupées.

Ind. Rev	Date Date	Modification / Modification	Archiv. Micro-filmed	Ind. Rev	Date Date	Modification / Modification	Archiv. Micro-filmed
A	14/06/2011	Edition originale / First issue					

API NAPAC

PLC NAPAC

SOLAIRE DIRECT
FIGANIERES
FIGO-ET-E-PLA-S002

Schneider Electric

FIGA0207

Projet - No commande / Project - Order No.	Indice Rev	Folio Sheet
FR7000003	A	053

A3 suite - 01/2008

LOCAL BT MONITORING PORTE FERMEE	LOCAL MT PORTE EDF FERMEE	LOCAL MT EXPLOITANT PORTE FERMEE	ALARME INCENDIE	COFFRET BT DISJ. 230VAC AUX. NON PRIORITAIRE FERME	COFFRET BT DISJ. 230VAC MONITORING FERMES	COFFRET BT DISJ. 230VAC PROD PROT PV FERMES	COFFRET BT DISJ. 230VAC VIDEO ET AUTRES FERMES

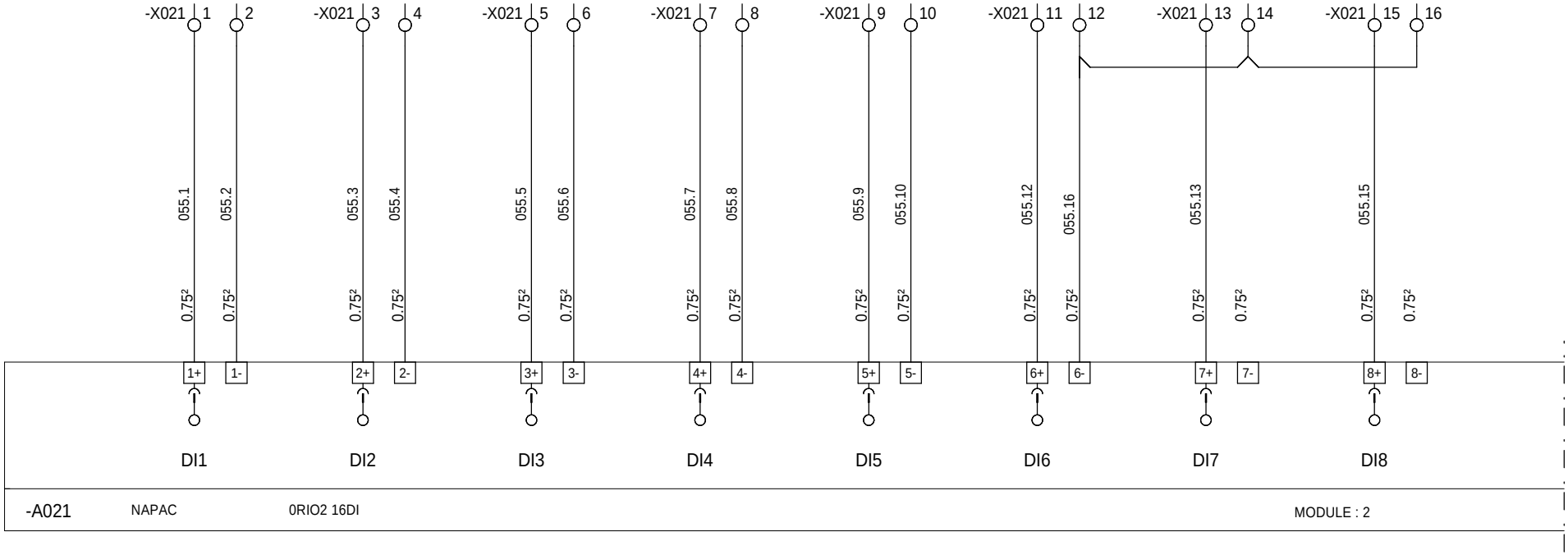

=N201
+AL01

The technical information contained in this document is the exclusive property of Schneider Electric Industries S.A.S and cannot be used or disclosed to third parties of any kind without its written consent. Only those drawings and documents certified for construction by an authorized person may be used for construction. All devices shown in this drawing are in open position, drawn out with operating mechanism discharged and all power sources off.

Les informations techniques contenues dans ce document sont la propriete exclusive de Schneider Electric Industries S.A.S et ne peuvent etre utilisees ou divulguees a des tiers quels qu'ils soient sans son accord ecrit. Seuls nous engagent les plans portant la mention "pour construction". Les appareils montres sur ce schema sont en position ouvert - desarmes - debrochés - toutes sources coupées.

Ind. Rev	Date Date	Modification / Modification	Archiv. Micro-filmed	Ind. Rev	Date Date	Modification / Modification	Archiv. Micro-filmed
A	14/06/2011	Edition originale / First issue					

CARTE 16 ENTREES TOR
ENTREES 1 à 8

DIGITAL INPUTS BOARD

SOLAIRE DIRECT
FIGANIERES
FIGO-ET-E-PLA-S002

Schneider Electric

FIGA0207

Projet - No commande Project - Order No.	Indice Rev	Folio Sheet
FR7000003	A	055

A3 suite - 01/2008

COFFRET BT BON FONCTIONNEMENT PARAFOUDRE	BON FONCTIONNEMENT SWITCH -U20	BON FONCTIONNEMENT ROUTER	BON FONCTIONNEMENT MODEM PRIMAIRE	BON FONCTIONNEMENT MODEM SECONDAIRE	BON FONCTIONNEMENT MODEM VIDEO	COMPTAGE PLUVIOMETRE	PRESENCE TENSION 230VAC MONITORING

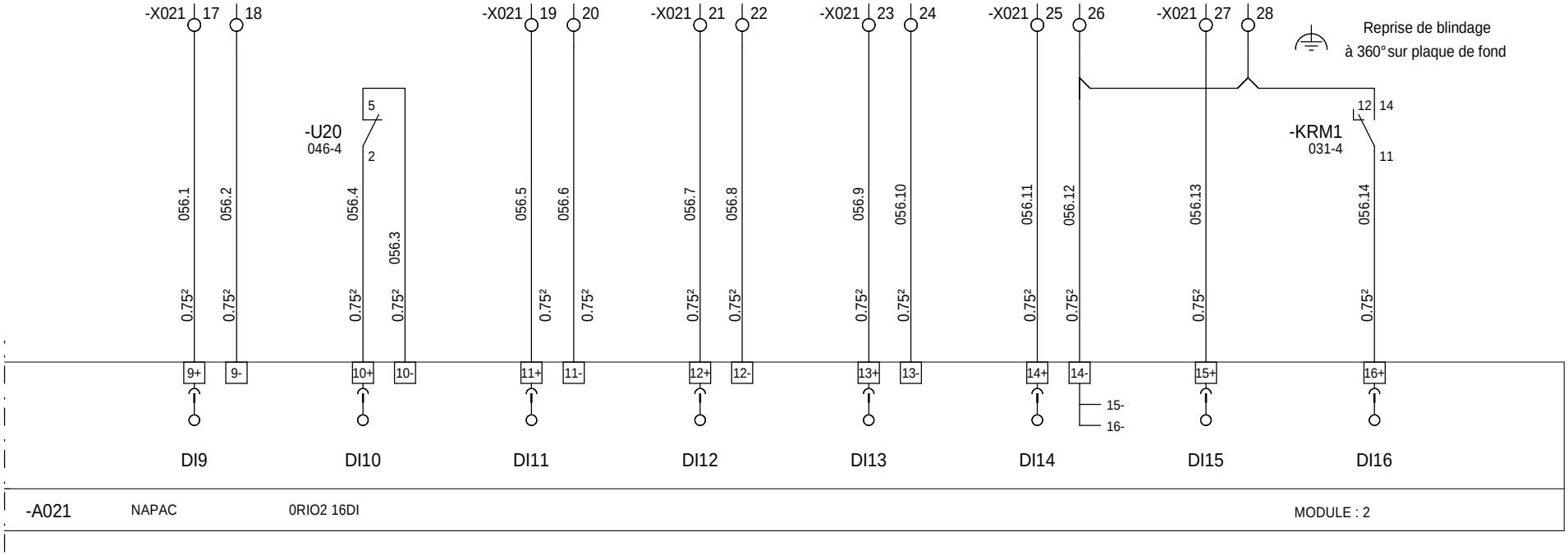

=N201
+AL01

Ind. Rev	Date Date	Modification / Modification	Archiv. Micro-filmed	Ind. Rev	Date Date	Modification / Modification	Archiv. Micro-filmed
A	14/06/2011	Edition originale / First issue					

CARTE 16 ENTREES TOR
ENTREES 9 à 16

DIGITAL INPUTS BOARD

SOLAIRE DIRECT
FIGANIERES
FIGO-ET-E-PLA-S002

Schneider Electric

FIGA0207

Projet - No commande / Project - Order No.: FR7000003

Indice / Rev: A

Folio / Sheet: 056

A3 suite - 01/2008

The technical information contained in this document is the exclusive property of Schneider Electric Industries S.A.S and cannot be used or disclosed to third parties of any kind without its written consent. Only those drawings and documents entitled "Electrical diagrams" are shown in the documentation. All devices shown in the diagrams are in open position, drawn out with operating mechanism discharged and all power sources off.

Les informations techniques contenues dans ce document sont la propriete exclusive de Schneider Electric Industries S.A.S et ne peuvent etre utilisees ou divulguees a des tiers quels qu'ils soient sans son accord ecrit. Seuls nous engagent les plans portant la mention "Schemas electriques". Les appareils sur les schemas sont en position ouvert - désarmés - débrochés - toutes sources coupées.

SYNTHESE DEFAUTS UPS	UPS FONCTIONNEMENT SUR BATTERIES	UPS BATTERIES FAIBLES OU TRES FAIBLES	CHARGEUR 48V SYNTHESE DEFAUT CHARGEUR	CHARGEUR 48V FONCTIONNEMENT SUR BATTERIE	CHARGEUR 48V BATTERIES FAIBLES OU TRES FAIBLES	TABLEAU SM6 IM1 EDF INTER FERME	TABLEAU SM6 IM1 EDF SECTIONNEUR TERRE FERME

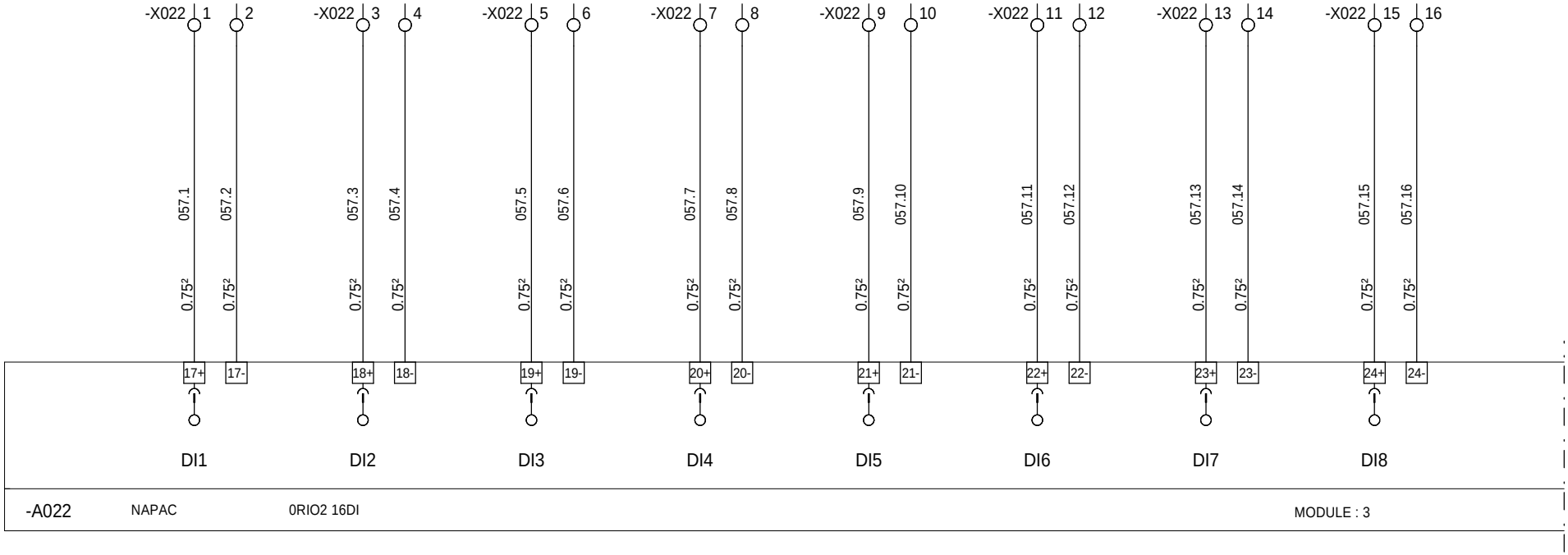

=N201
+AL01

The technical information contained in this document is the exclusive property of Schneider Electric Industries S.A.S and cannot be used or disclosed to third parties of any kind without its written consent. Only those drawings and documents entitled «Approved for construction» may be used for construction. All devices shown in the drawings are in open position, drawn out with operating mechanism discharged and all power sources off.

Les informations techniques contenues dans ce document sont la propriete exclusive de Schneider Electric Industries S.A.S et ne peuvent etre utilisees ou divulguees a des tiers quels qu'ils soient sans son accord ecrit. Seuls nous engagent les documents intitules «Bon pour construire». Les appareils representes sur ce schéma sont en position ouvert - désarmés - débrochés - toutes sources coupées.

Ind. Rev	Date Date	Modification / Modification	Archiv. Micro-filmed	Ind. Rev	Date Date	Modification / Modification	Archiv. Micro-filmed
A	14/06/2011	Edition originale / First issue					

CARTE 16 ENTREES TOR
ENTREES 1 à 8

DIGITAL INPUTS BOARD

SOLAIRE DIRECT
FIGANIERES
FIGO-ET-E-PLA-S002

Schneider Electric

FIGA0207

Projet - No commande Project - Order No.	Indice Rev	Folio Sheet
FR7000003	A	057

A3 suite - 01/2008

TABLEAU SM6	TABLEAU SM6	TABLEAU SM6	TABLEAU SM6	TABLEAU SM6	TABLEAU SM6	TABLEAU SM6	TABLEAU SM6
CM COMPTAGE	CM COMPTAGE	DM2 DECOUPLAGE	DM2 DECOUPLAGE	DM2 DECOUPLAGE	QM SECTIONNEUR	QM SECTIONNEUR	QM SECTIONNEUR
FUSION FUSIBLE	DEFAUT DISJ. MESURE U	SECTIONNEUR LIGNE FERME	SECTIONNEUR TERRE FERME	CHIEN DE GARDE SEPAM OK	SECTIONNEUR LIGNE FERME	SECTIONNEUR TERRE FERME	ETAT FUSIBLE OK

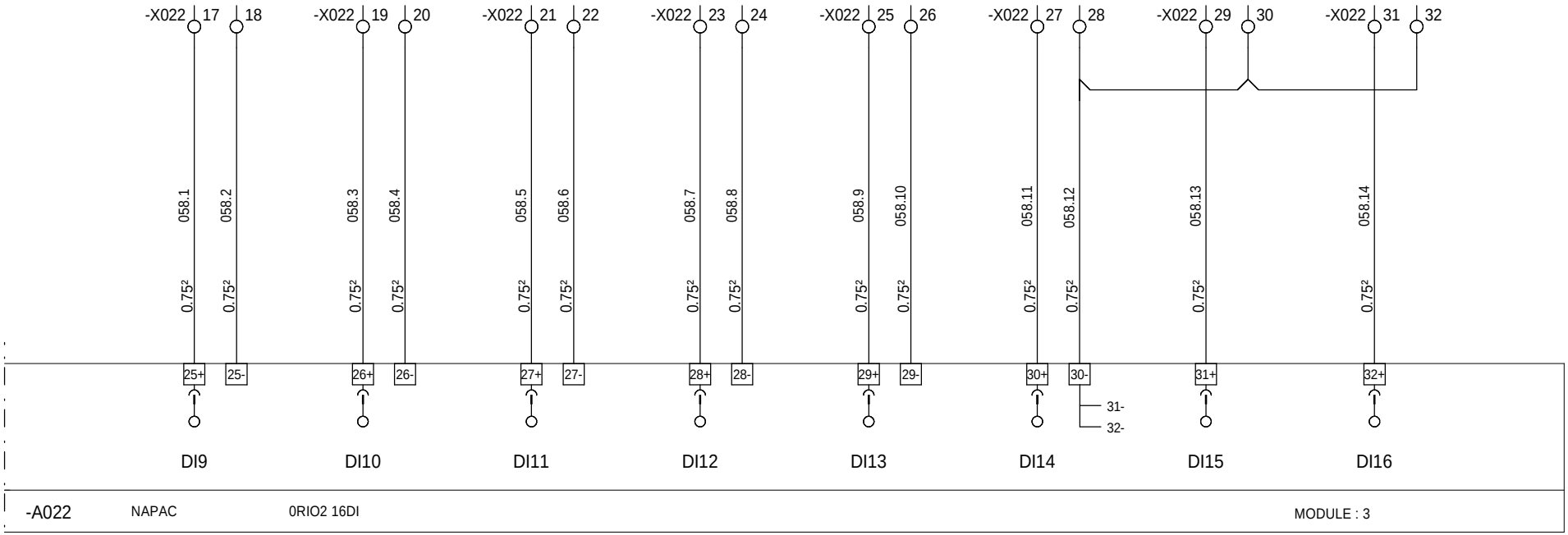

=N201
+AL01

The technical information contained in this document is the exclusive property of Schneider Electric Industries S.A.S and cannot be used or disclosed to third parties of any kind without its written consent. Only those drawings and documents certified for construction by an authorized person may be used for construction. All devices shown in this drawing are in open position, drawn out with operating mechanism discharged and all power sources off.

Les informations techniques contenues dans ce document sont la propriete exclusive de Schneider Electric Industries S.A.S et ne peuvent etre utilisees ou divulguees a des tiers quels qu'ils soient sans son accord ecrit. Seuls nous engagent les plans portant la mention "bon pour execution". Les appareils figurant sur ce schéma sont en position ouvert - désarmés - débrochés - toutes sources coupées.

Ind. Rev	Date Date	Modification / Modification	Archiv. Micro-filmed	Ind. Rev	Date Date	Modification / Modification	Archiv. Micro-filmed
A	14/06/2011	Edition originale / First issue					

CARTE 16 ENTREES TOR
ENTREES 9 à 16

DIGITAL INPUTS BOARD

SOLAIRE DIRECT
FIGANIERES
FIGO-ET-E-PLA-S002

Schneider Electric

FIGA0207

Projet - No commande / Project - Order No.	Indice / Rev	Folio / Sheet
FR7000003	A	058

A3 suite - 01/2008

The technical information contained in this document is the exclusive property of Schneider Electric Industries S.A.S and cannot be used or disclosed to third parties of any kind without its written consent. Only those drawings and documents certified for construction by an authorized signatory are valid. All devices shown in the diagrams are in open position, drawn out with operating mechanism discharged and all power sources off.

Les informations techniques contenues dans ce document sont la propriete exclusive de Schneider Electric Industries S.A.S et ne peuvent etre utilisees ou divulguees a des tiers quels qu'ils soient sans son accord ecrit. Seuls nous engagent les plans et documents certifiés pour construction par un signataire habilité. Les appareils représentés sur ce schéma sont en position ouvert - désarmés - débrochés - toutes sources coupées.

TEMPERATURE INTERIEURE POSTE	TEMPERATURE EXTERIEURE POSTE (COTE OMBRE)	TEMPERATURE X RESERVE	TEMPERATURE X RESERVE

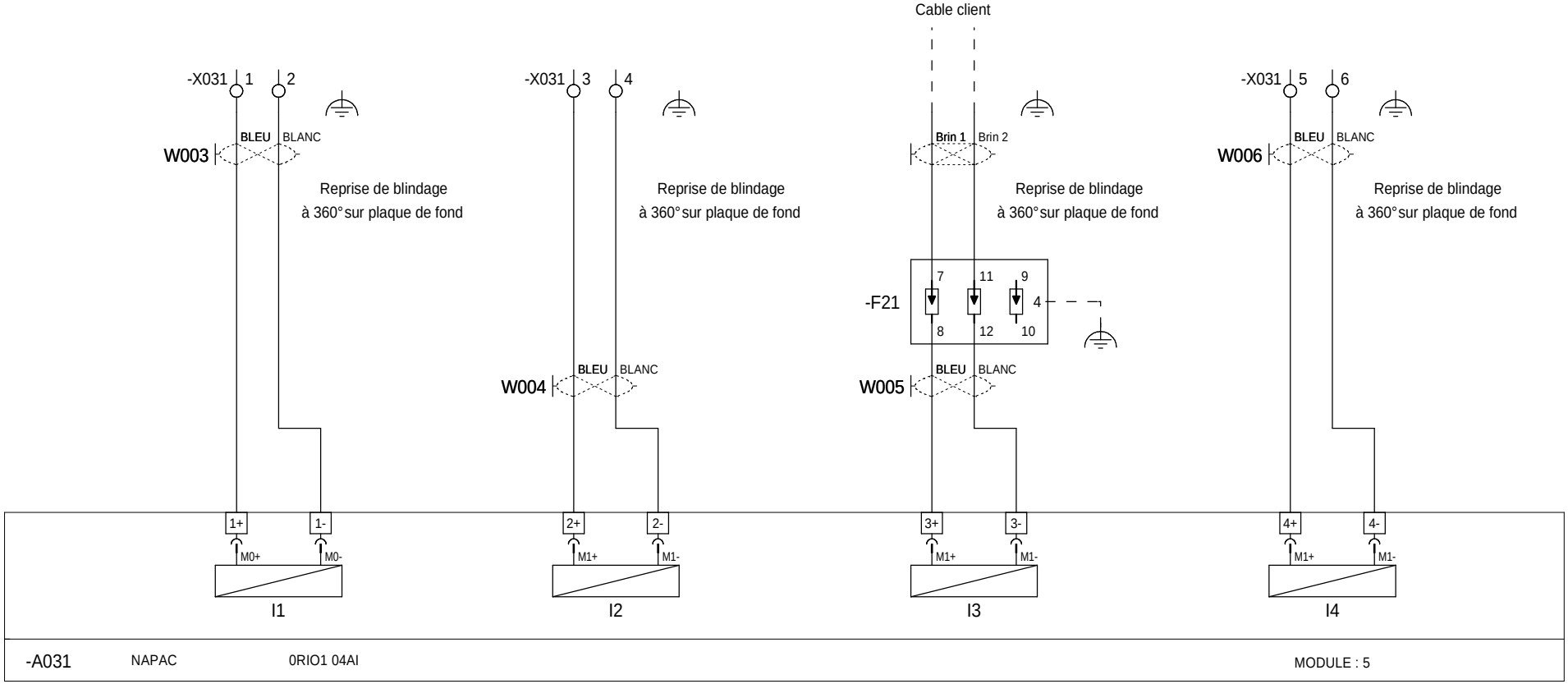

=N201
+AL01

Ind. Rev	Date Date	Modification / Modification	Archiv. Micro-filmed	Ind. Rev	Date Date	Modification / Modification	Archiv. Micro-filmed
A	14/06/2011	Edition originale / First issue					

CARTE 4 ENTREES ANALOGIQUES UNIVERSELLES

ANALOG INPUTS BOARD

SOLAIRE DIRECT
FIGANIERES
FIGO-ET-E-PLA-S002

Schneider Electric

FIGA0207

Projet - No commande Project - Order No.	Indice Rev	Folio Sheet
FR7000003	A	059

A3 suite - 01/2008

The technical information contained in this document is the exclusive property of Schneider Electric Industries S.A.S and cannot be used or disclosed to third parties of any kind without its written consent. Only those drawings and documents certified and signed by the competent authority are binding for execution. All devices shown in the drawings are in open position, drawn out with operating mechanism discharged and all power sources off.

Les informations techniques contenues dans ce document sont la propriete exclusive de Schneider Electric Industries S.A.S et ne peuvent etre utilisees ou divulguees a des tiers quels qu'ils soient sans son accord ecrit. Seuls nous engagent les plans portant la mention "bon pour execution". Les appareils montrés sur les schéma sont en position ouvert - désarmés - débrochés - toutes sources coupées.

INCIDENCE VENT	VITESSE VENT	RESERVE	IRRADIANCE
4-20 mA	4-20 mA		4-20mA

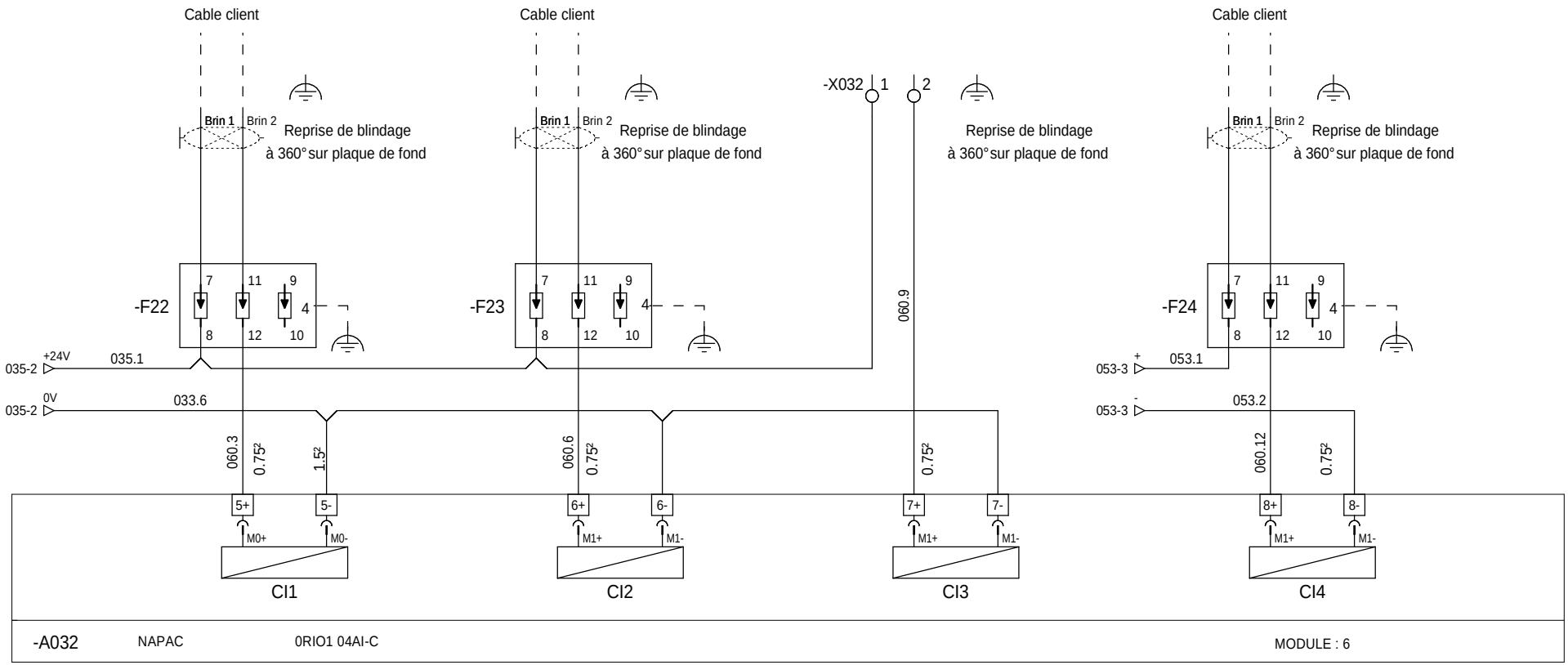

=N201
+AL01

Ind. Rev	Date Date	Modification / Modification	Archiv. Micro-filmed	Ind. Rev	Date Date	Modification / Modification	Archiv. Micro-filmed
A	14/06/2011	Edition originale / First issue					

CARTE 4 ENTREES ANALOGIQUES
4-20mA

ANALOG INPUTS BOARD

SOLAIRE DIRECT
FIGANIERES
FIGO-ET-E-PLA-S002

Schneider Electric

FIGA0207

Projet - No commande / Project - Order No.	Indice / Rev	Folio / Sheet
FR7000003	A	060

A3 suite - 01/2008

TRANSFO. 2ème SEUIL DECLENCHEMENT	TRANSFO. 1er SEUIL ALARME	TRANSFO. PRESSION NIVEAU HUILE DECLENCHEMENT	RESERVE				

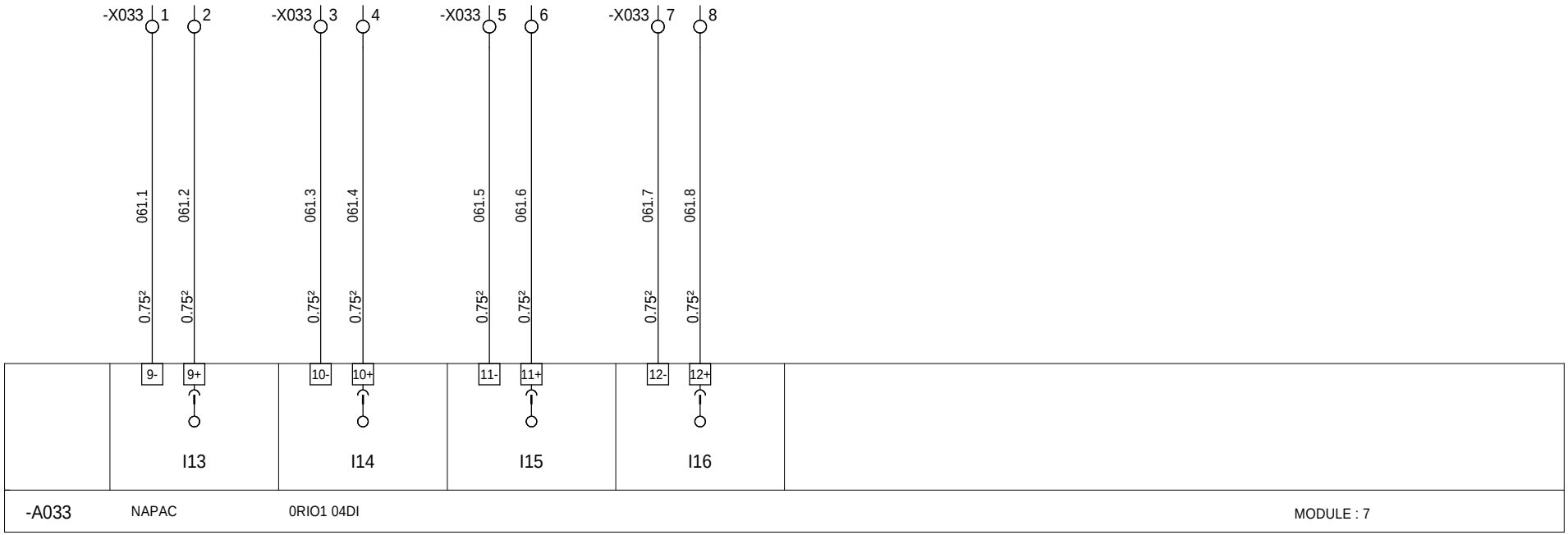

=N201
+AL01

The technical information contained in this document is the exclusive property of Schneider Electric Industries S.A.S and cannot be used or disclosed to third parties of any kind without its written consent. Only those drawings and documents certified for construction by an authorized person can be used. All devices shown in the drawings are in open position, drawn out with operating mechanism discharged and all power sources off.

Les informations techniques contenues dans ce document sont la propriete exclusive de Schneider Electric Industries S.A.S et ne peuvent etre utilisees ou divulguees a des tiers quels qu'ils soient sans son accord ecrit. Seuls nous engagent les documents certifies pour construction par un representant habilite. Les appareils figurant sur ce schéma sont en position ouvert - désarmés - débrochés - toutes sources coupées.

Ind. Rev	Date Date	Modification / Modification	Archiv. Micro-filmed	Ind. Rev	Date Date	Modification / Modification	Archiv. Micro-filmed
A	14/06/2011	Edition originale / First issue					

CARTE 4 ENTREES TOR

DIGITAL INPUTS BOARD

SOLAIRE DIRECT
FIGANIERES
FIGO-ET-E-PLA-S002

Schneider Electric

FIGA0207

Projet - No commande Project - Order No.	Indice Rev	Folio Sheet
FR7000003	A	061

A3 suite - 01/2008

48V MT RELANCE CHARGEUR C13100	SM6 DM2 COMMANDE OUVERTURE	RESERVE	RESERVE				

-A034 NAPAC 0RIO1 04DO MODULE : 8

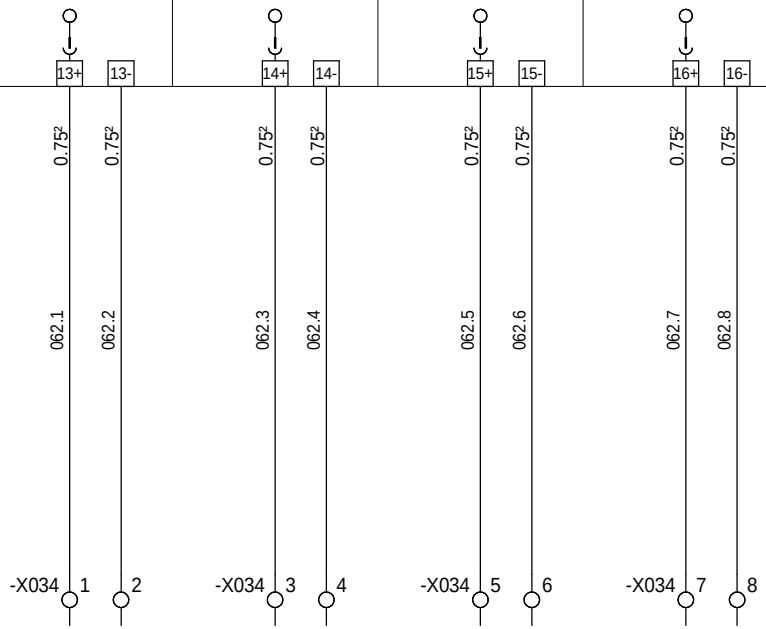

=N201
+AL01

The technical information contained in this document is the exclusive property of Schneider Electric Industries S.A.S and cannot be used or disclosed to third parties of any kind without its written consent. Only those drawings and documents entitled "Order Drawings" are provided to customers. All devices shown on these drawings are in open position, drawn out with operating mechanism discharged and all power sources off.

Les informations techniques contenues dans ce document sont la propriete exclusive de Schneider Electric Industries S.A.S et ne peuvent etre utilisees ou divulguees a des tiers quels qu'ils soient sans son accord ecrit. Seuls nous engagent les documents intitules "Dessins de commande". Les appareils representes sur ce schéma sont en position ouvert - désarmés - débrochés - toutes sources coupées.

Ind. Rev	Date Date		Archiv. Micro-filmed	Ind. Rev	Date Date		Archiv. Micro-filmed
A	14/06/2011	Edition originale / First issue					

CARTE 4 SORTIES TOR

DIGITAL OUTPUTS BOARD

SOLAIRE DIRECT
FIGANIERES
FIGO-ET-E-PLA-S002

Schneider Electric

FIGA0207

Projet - No commande Project - Order No.	Indice Rev	Folio Sheet
FR7000003	A	062

A3 suite - 01/2008

COMPTAGE VENTE PAR EDF	COMPTAGE ACHAT PAR EDF	RESERVE	RESERVE				

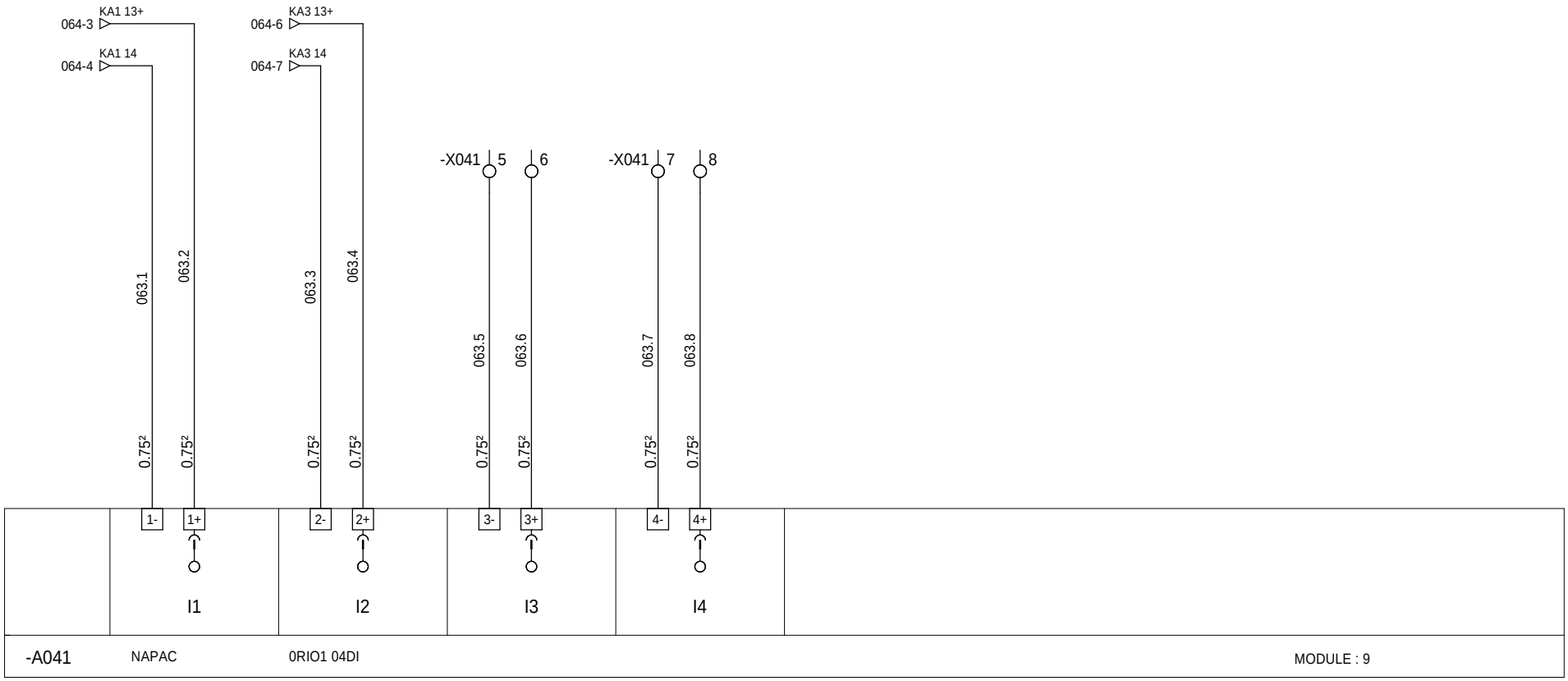

=N201
+AL01

The technical information contained in this document is the exclusive property of Schneider Electric Industries S.A.S and cannot be used or disclosed to third parties of any kind without its written consent. Only those drawings and documents remained directly with the customer, showing the mechanism discharged and all power sources off.

Les informations techniques contenues dans ce document sont la propriete exclusive de Schneider Electric Industries S.A.S et ne peuvent etre utilisees ou divulguees a des tiers quels qu'ils soient sans son accord ecrit. Seuls nous engagent les documents remis directement au client, lorsque ceux-ci decrivent le mecanisme decharge et les sources sur ce schéma sont en position ouvert - désarmés - débrochés - toutes sources coupées.

Ind. Rev	Date Date	Modification / Modification	Archiv. Micro-filmed	Ind. Rev	Date Date	Modification / Modification	Archiv. Micro-filmed
A	14/06/2011	Edition originale / First issue					

CARTE 4 ENTREES TOR

DIGITAL INPUTS BOARD

SOLAIRE DIRECT
FIGANIERES
FIGO-ET-E-PLA-S002

Schneider Electric

FIGA0207

Projet - No commande Project - Order No.	Indice Rev	Folio Sheet
FR7000003	A	063

A3 suite - 01/2008

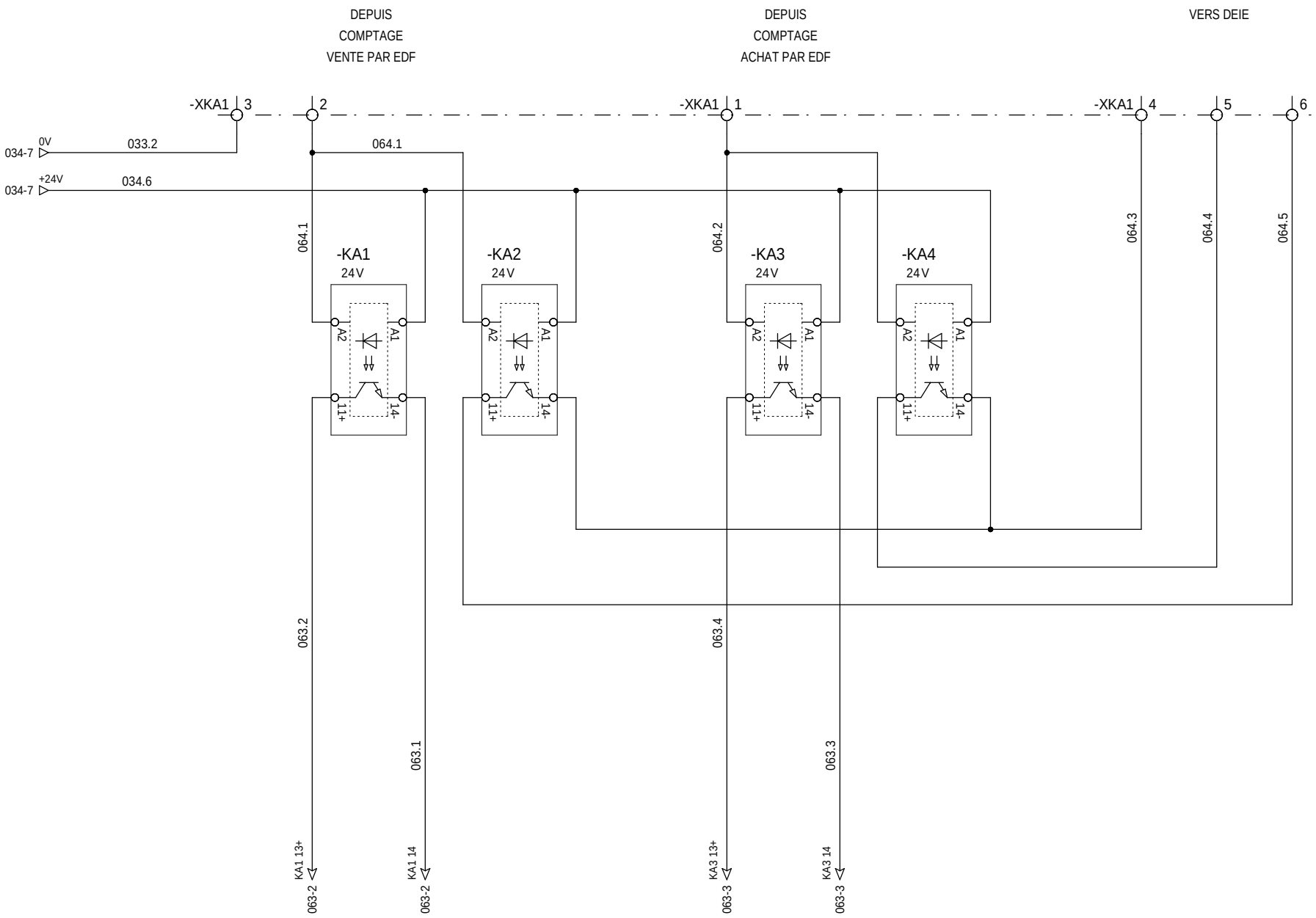

=N201
+AL01

The technical information contained in this document is the exclusive property of Schneider Electric Industries S.A.S and cannot be used or disclosed to third parties of any kind without its written consent. Only those drawings and documents entitled drawings, processes, working and provisions documents, devices shown in the drawings are in open position, drawn out with operating mechanism discharged and all power sources off.

Les informations techniques contenues dans ce document sont la propriete exclusive de Schneider Electric Industries S.A.S et ne peuvent etre utilisees ou divulguees a des tiers quels qu'ils soient sans son accord ecrit. Seuls nous engagent les documents intitulés plans, processus, modes operatoires et documents de commande. Les appareils representes sur ce schéma sont en position ouvert - désarmés - débrochés - toutes sources coupées.

Ind. Rev	Date Date		Archiv. Micro-filmed	Ind. Rev	Date Date		Archiv. Micro-filmed
A	14/06/2011	Edition originale / First issue					
		Modification / Modification				Modification / Modification	

COMPTAGE EDF

SOLAIRE DIRECT
FIGANIERES
FIGO-ET-E-PLA-S002

Schneider Electric

FIGA0207

Projet - No commande / Project - Order No.	Indice / Rev	Folio / Sheet
FR7000003	A	064

A3 suite - 01/2008

RESERVE	RESERVE	RESERVE	RESERVE				

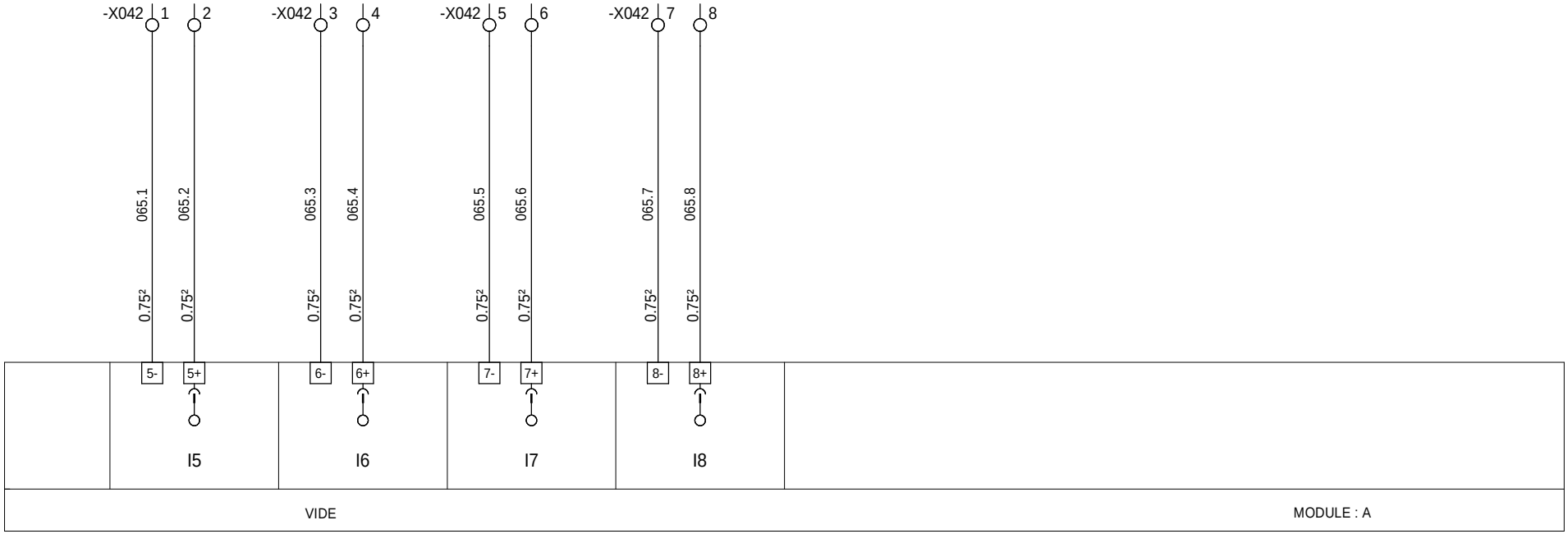

=N201
+AL01

The technical information contained in this document is the exclusive property of Schneider Electric Industries S.A.S and cannot be used or disclosed to third parties of any kind without its written consent. Only those drawings and documents certified for construction by an authorized person can be used. All devices shown in the drawings are in open position, drawn out with operating mechanism discharged and all power sources off.

Les informations techniques contenues dans ce document sont la propriete exclusive de Schneider Electric Industries S.A.S et ne peuvent etre utilisees ou divulguees a des tiers quels qu'ils soient sans son accord ecrit. Seuls nous engagent certains documents certifiés pour construction. Les appareils représentés sur ce schéma sont en position ouvert - désarmés - débrochés - toutes sources coupées.

Ind. Rev	Date Date	Modification / Modification	Archiv. Micro-filmed	Ind. Rev	Date Date	Modification / Modification	Archiv. Micro-filmed
A	14/06/2011	Edition originale / First issue					

RESERVES SUR BORNES

SPARES

SOLAIRE DIRECT
FIGANIERES
FIGO-ET-E-PLA-S002

Schneider Electric

FIGA0207

Projet - No commande / Project - Order No.	Indice Rev	Folio Sheet
FR7000003	A	065

A3 suite - 01/2008

The technical information contained in this document is the exclusive property of Schneider Electric Industries S.A.S and cannot be used or disclosed to third parties of any kind without its written consent. Only those drawings and documents entitled "Electrical diagrams" and "Wiring diagrams" showing the devices shown in this diagram are in open position, drawn out with operating mechanism discharged and all power sources off.

Les informations techniques contenues dans ce document sont la propriete exclusive de Schneider Electric Industries S.A.S et ne peuvent etre utilisees ou divulguees a des tiers quels qu'ils soient sans son accord ecrit. Seuls nous engagent les documents intitules "Schemas electriques" et "Schemas de cablage" montrant les appareils representes sur ce schéma sont en position ouvert - désarmés - débrochés - toutes sources coupées.

M340 -AP1R1 TELEMECANIQUE BMX XBP 0600

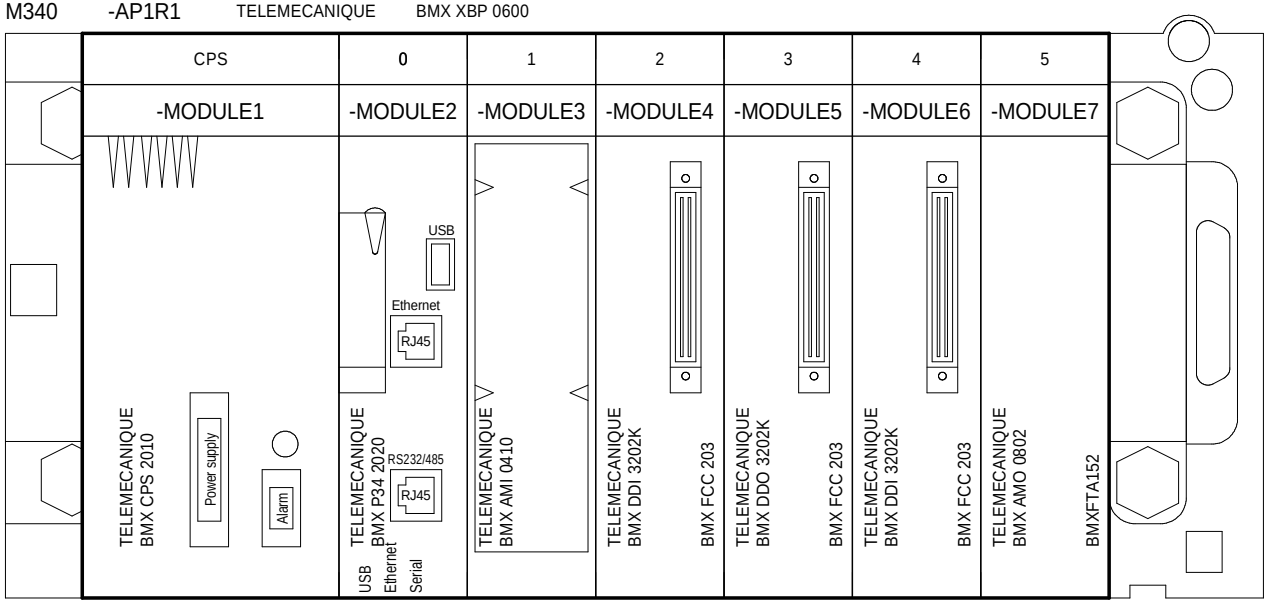

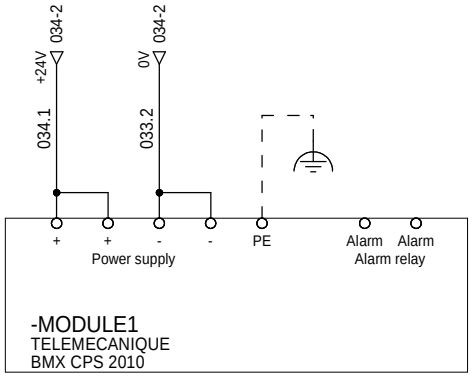

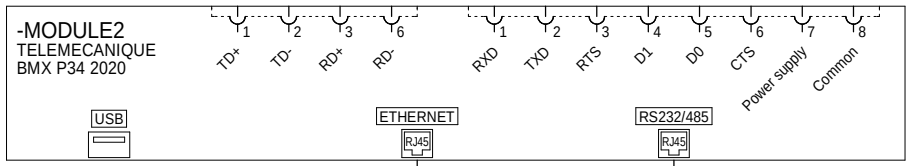

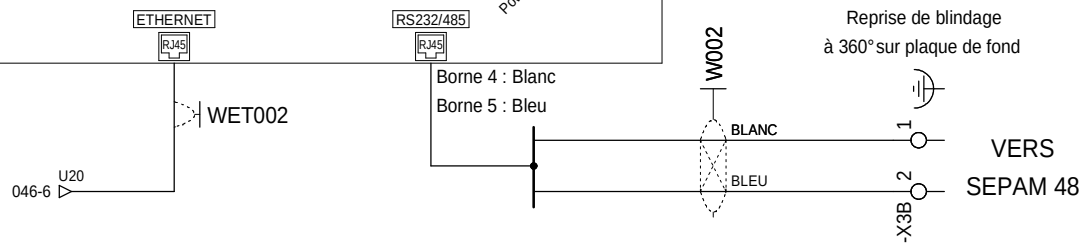

N201
AL01

Ind. Rev	Date Date	Modification / Modification	Archiv. Micro-filmed	Ind. Rev	Date Date	Modification / Modification	Archiv. Micro-filmed
A	14/06/2011	Edition originale / First issue					

A1 - Configuration Automate

SOLAIRE DIRECT
FIGANIERES
FIGO-ET-E-PLA-S002

Schneider Electric

FIGA0207

Projet - No commande / Project - Order No.	Indice / Rev	Folio / Sheet
FR7000003	A	080

A3 suite - 11/2006

DEIE TVC Consigne P0	DEIE TVC Consigne Q0		

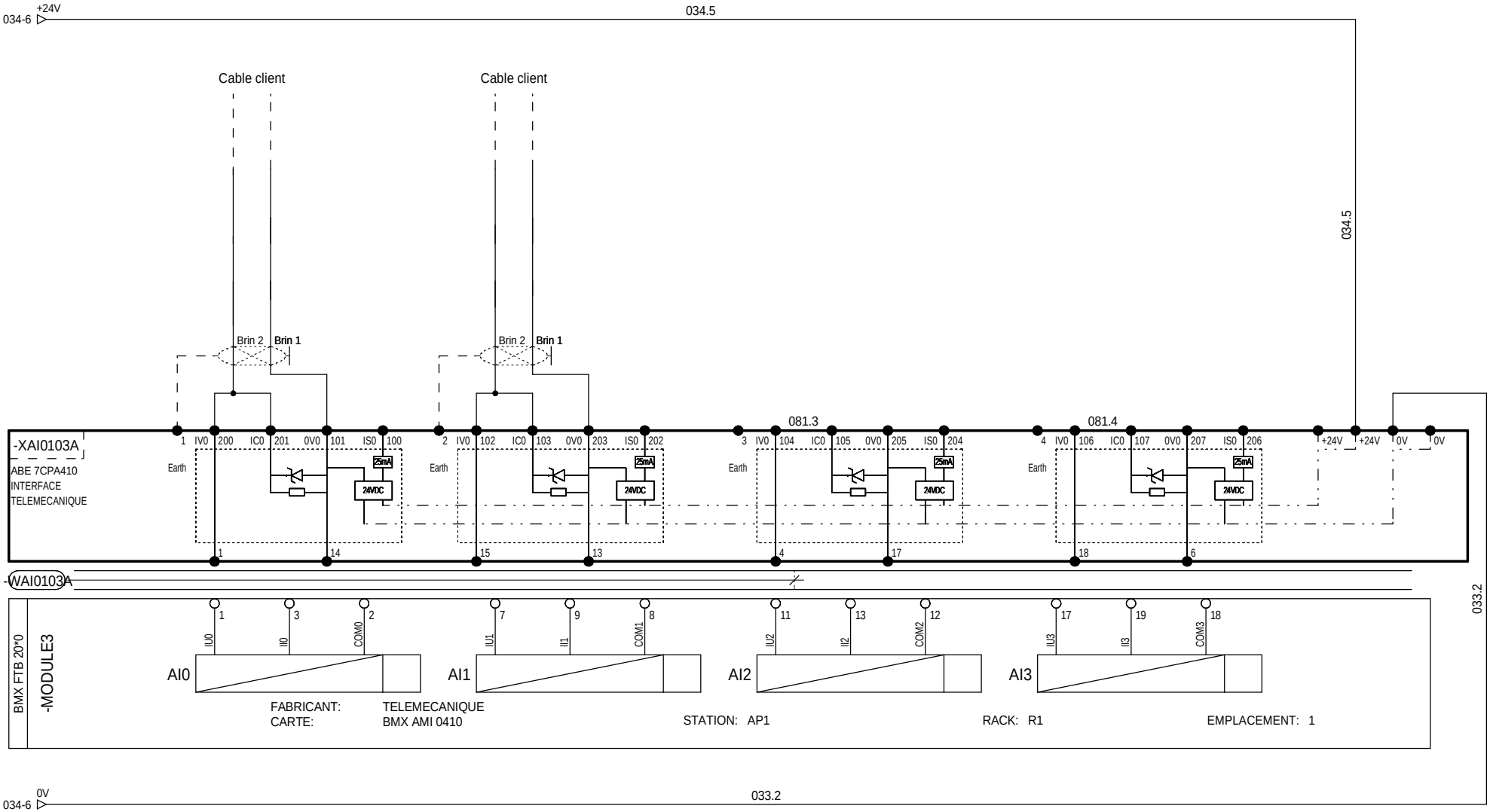

Ind. Rev	Date Date	Modification / Modification	Archiv. Micro-filmed	Ind. Rev	Date Date	Modification / Modification	Archiv. Micro-filmed
A	14/06/2011	Edition originale / First issue					

E ANA - Module d'entrées

SOLAIRE DIRECT
FIGANIERES
FIGO-ET-E-PLA-S002

Schneider Electric

FIGA0207

Projet - No commande Project - Order No.	Indice Rev	Folio Sheet
FR7000003	A	081

A3 suite - 11/2006

The technical information contained in this document is the exclusive property of Schneider Electric Industries S.A.S and cannot be used or disclosed to third parties of any kind without its written consent. Only those drawings and documents certified for construction are binding for execution. All devices shown in the drawings are in open position, drawn out with operating mechanism discharged and all power sources off.

Les informations techniques contenues dans ce document sont la propriete exclusive de Schneider Electric Industries S.A.S et ne peuvent etre utilisees ou divulguees a des tiers quels qu'ils soient sans son accord ecrit. Seuls nous engagent les documents certifiés pour construction. Les appareils représentés sur ce schéma sont en position ouvert - désarmés - débrochés - toutes sources coupées.

SM6 IM PV1 Interrupteur fermé	SM6 IM PV1 SMALT fermée	SM6 IM PV1 Absence défaut HT (Flair)	RESERVE	SM6 IM PV1 mode en local	SM6 DM2 DISJONCTEUR FERME	RESERVE SM6 DEPART FILTRE 175Hz INTERRUPTEUR FERME	RESERVE SM6 DEPART FILTRE 175Hz SMALT FERME

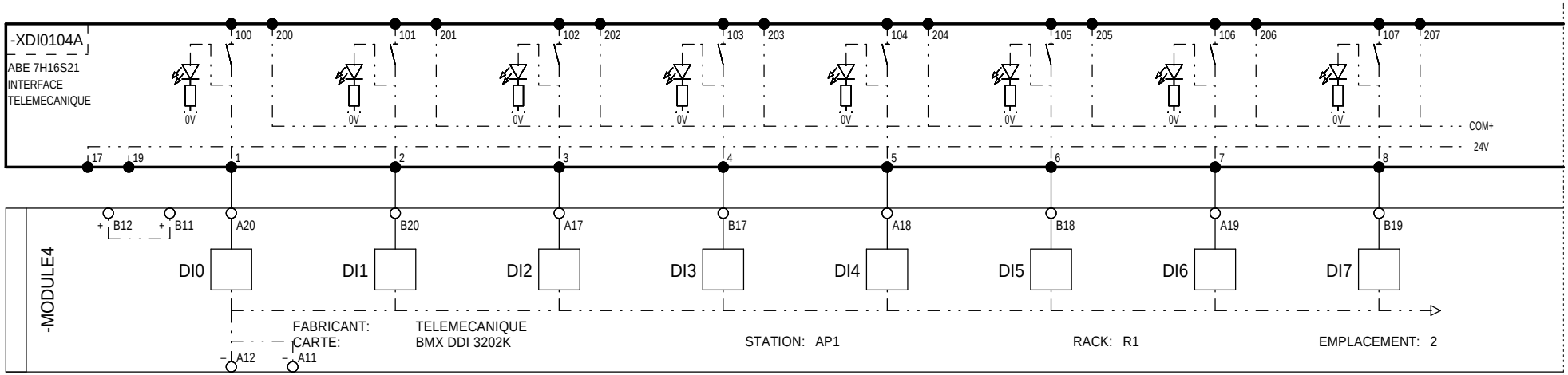

N201

AL01

Ind. Rev	Date Date	Modification / Modification	Archiv. Micro-filmed	Ind. Rev	Date Date	Modification / Modification	Archiv. Micro-filmed
A	14/06/2011	Edition originale / First issue					

E TOR - Module d'entrées
ENTREES 1 à 8

SOLAIRE DIRECT
FIGANIERES
FIGO-ET-E-PLA-S002

Schneider Electric

FIGA0207

Projet - No commande Project - Order No.	Indice Rev	Folio Sheet
FR7000003	A	082

A3 suite - 11/2006

The technical information contained in this document is the exclusive property of Schneider Electric Industries S.A.S and cannot be used or disclosed to third parties of any kind without its written consent. Only those drawings and documents entitled "Order" are binding for execution. All devices shown in the drawings are in open position, drawn out with operating mechanism discharged and all power sources off.

Les informations techniques contenues dans ce document sont la propriete exclusive de Schneider Electric Industries S.A.S et ne peuvent etre utilisees ou divulguees a des tiers quels qu'ils soient sans son accord ecrit. Seuls nous engagent les documents intitules "Commande" et "Plan d'execution". Tous appareils representes sur ce schéma sont en position ouvert - désarmés - débrochés - toutes sources coupées.

The technical information contained in this document is the exclusive property of Schneider Electric Industries S.A.S and cannot be used or disclosed to third parties of any kind without its written consent. Only those drawings and documents entitled "Electrical diagrams" or "Wiring diagrams" are binding for execution. All devices shown in the drawings are in open position, drawn out with operating mechanism discharged and all power sources off.

Les informations techniques contenues dans ce document sont la propriete exclusive de Schneider Electric Industries S.A.S et ne peuvent etre utilisees ou divulguees a des tiers quels qu'ils soient sans son accord ecrit. Seuls nous engagent les documents intitules "schemas electriques" ou "schemas de cablage". Les appareils representes sur ce schéma sont en position ouvert - désarmés - débrochés - toutes sources coupées.

RESERVE	RESERVE	SM6 IM PV2 Interrupteur fermé	SM6 IM PV2 SMALT fermée	SM6 IM PV2 Absence défaut HT (Flair)	RESERVE	SM6 IM PV2 mode en local	RESERVE

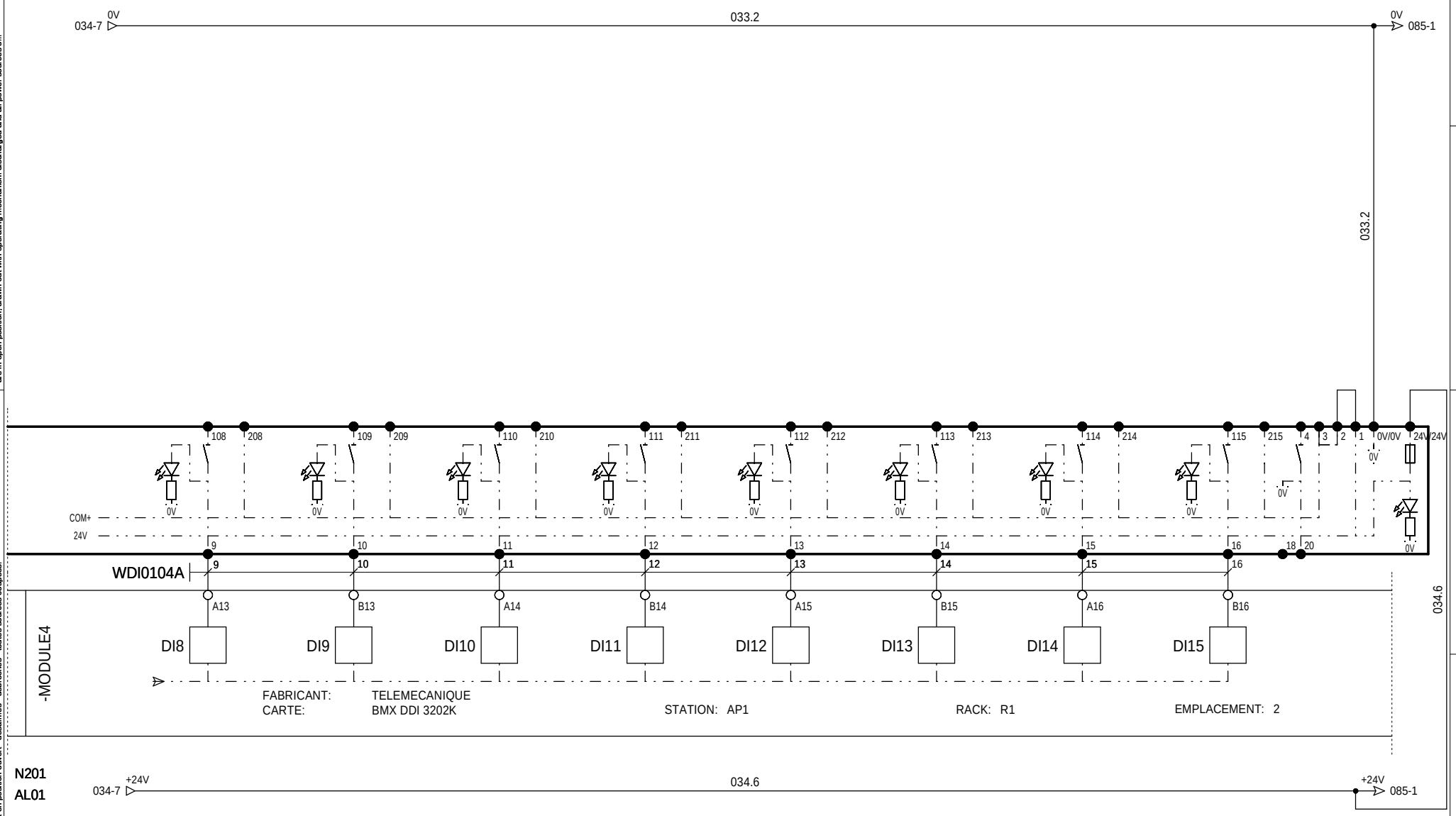

Ind. Rev	Date Date	Modification / Modification	Archiv. Micro-filmed	Ind. Rev	Date Date	Modification / Modification	Archiv. Micro-filmed
A	14/06/2011	Edition originale / First issue					

E TOR - Module d'entrées
ENTREES 9 à 16

SOLAIRE DIRECT
FIGANIERES
FIGO-ET-E-PLA-S002

Schneider Electric

FIGA0207

Projet - No commande Project - Order No.	Indice Rev	Folio Sheet
FR7000003	A	083

A3 suite - 11/2006

RESERVE	RESERVE	RESERVE	RESERVE	DEIE - TC Commande autorisation de couplage	DEIE - TCD Commande fin demande découplage	DEIE -TCD Commande demande découplage	DEIE-TCD Commande fin de passage à P0

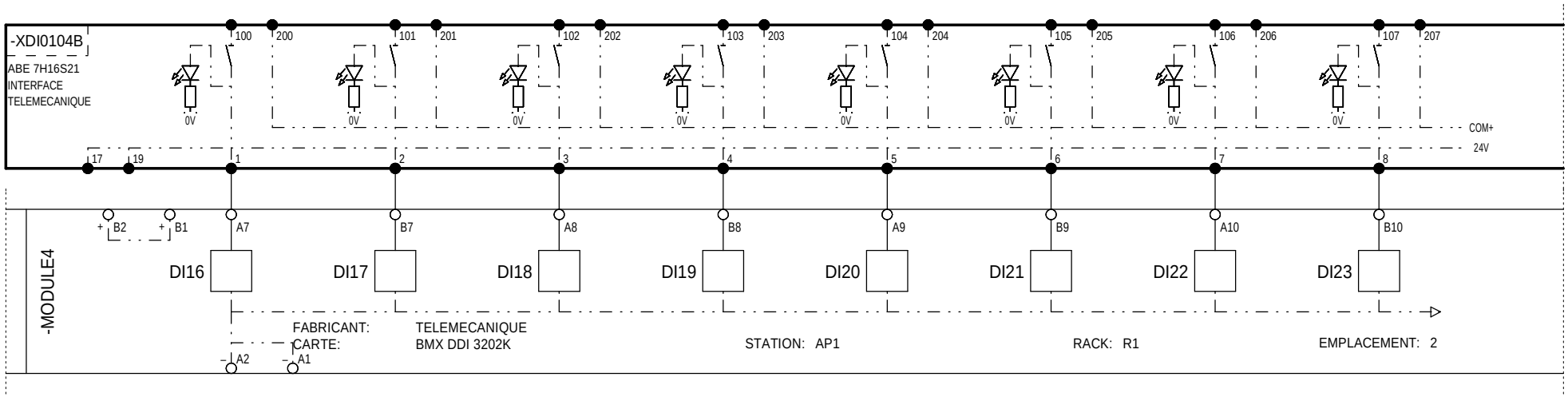

N201
AL01

Ind. Rev	Date Date	Modification / Modification	Archiv. Micro-filmed	Ind. Rev	Date Date	Modification / Modification	Archiv. Micro-filmed
A	14/06/2011	Edition originale / First issue					

E TOR - Module d'entrées
ENTREES 17 à 24

SOLAIRE DIRECT
FIGANIERES
FIGO-ET-E-PLA-S002

Schneider Electric

FIGA0207

Projet - No commande Project - Order No.	Indice Rev	Folio Sheet
FR7000003	A	084

A3 suite - 11/2006

The technical information contained in this document is the exclusive property of Schneider Electric Industries S.A.S and cannot be used or disclosed to third parties of any kind without its written consent. Only those drawings and documents entered in the order book are binding for execution. All devices shown in the drawings are in open position, drawn out with operating mechanism discharged and all power sources off.

Les informations techniques contenues dans ce document sont la propriete exclusive de Schneider Electric Industries S.A.S et ne peuvent etre utilisees ou divulguees a des tiers quels qu'ils soient sans son accord ecrit. Seuls nous engagent les documents entres dans le carnet de commandes. Les appareils representes sur ce schéma sont en position ouvert - désarmés - débrochés - toutes sources coupées.

The technical information contained in this document is the exclusive property of Schneider Electric Industries S.A.S and cannot be used or disclosed to third parties of any kind without its written consent. Only those drawings and documents marked "approved for construction" are known to be correct. All devices shown in the drawings are in open position, drawn out with operating mechanism discharged and all power sources off.

Les informations techniques contenues dans ce document sont la propriete exclusive de Schneider Electric Industries S.A.S et ne peuvent etre utilisees ou divulguees a des tiers quels qu'ils soient sans son accord ecrit. Seuls nous engagent les plans portant la mention "bon pour execution". Les appareils representes sur ce schéma sont en position ouvert - désarmés - débrochés - toutes sources coupées.

DEIE - TCD Commande passage P0	DEIE - TCD Commande fin de passage Q0	DEIE - TCD Commande passage à Q0	RESERVE	RESERVE	RESERVE	RESERVE	RESERVE

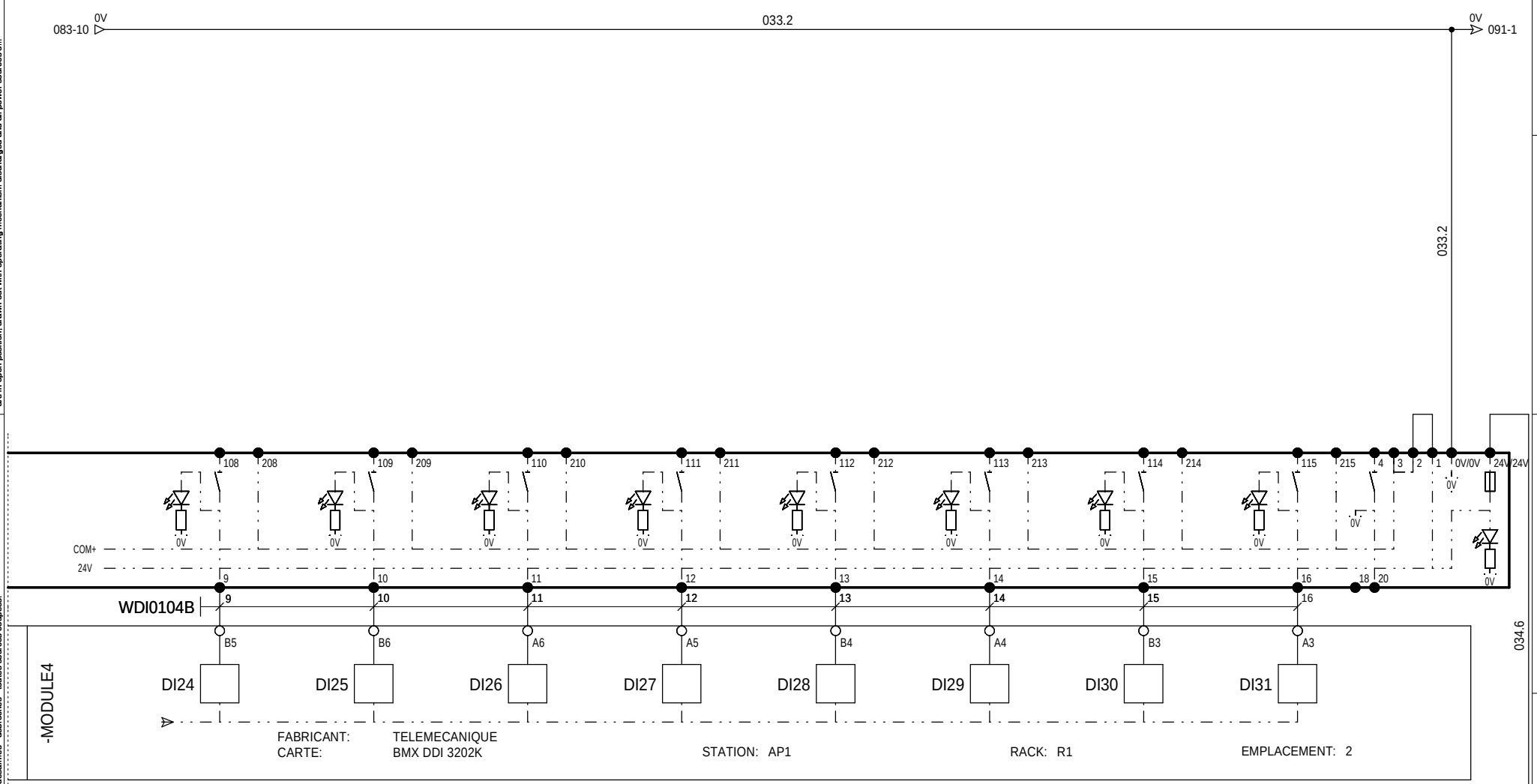

Ind. Rev	Date Date	Modification / Modification	Archiv. Micro-filmed	Ind. Rev	Date Date	Modification / Modification	Archiv. Micro-filmed
A	14/06/2011	Edition originale / First issue					

E TOR - Module d'entrées
ENTREES 25 à 32

SOLAIRE DIRECT
FIGANIERES
FIGO-ET-E-PLA-S002

Schneider Electric

FIGA0207

Projet - No commande Project - Order No.	Indice Rev	Folio Sheet
FR7000003	A	085

A3 suite - 11/2006

SM6 IM PV1 Commande ouverture	SM6 IM PV1 Commande fermeture	RESERVE	RESERVE	SM6 IM PV2 Commande ouverture	SM6 IM PV1 Commande fermeture	RESERVE	RESERVE

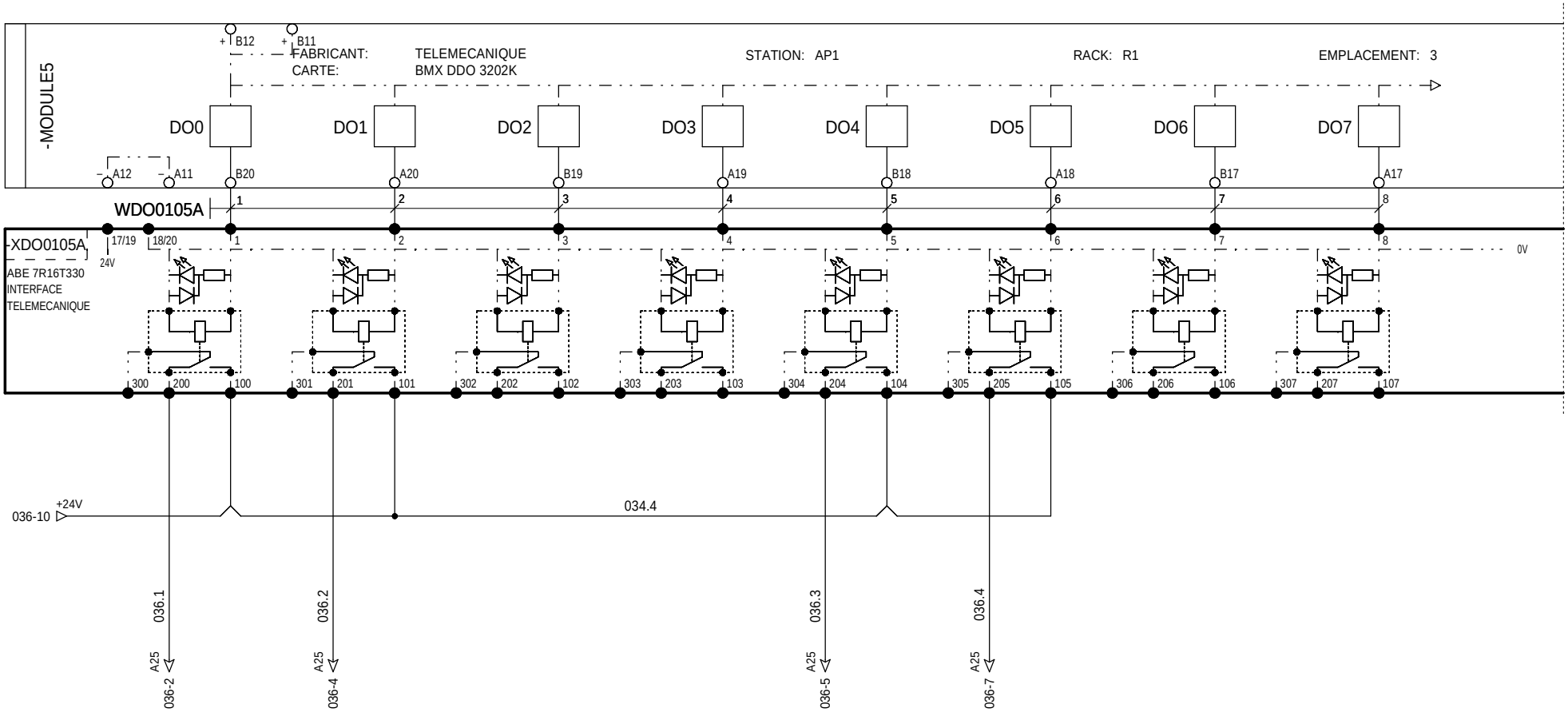

N201
AL01

The technical information contained in this document is the exclusive property of Schneider Electric Industries S.A.S and cannot be used or disclosed to third parties of any kind without its written consent. Only those drawings and diagrams showing the protection devices shown in the drawing are valid when all devices shown in the drawings are in open position, drawn out with operating mechanism discharged and all power sources off.

Les informations techniques contenues dans ce document sont la propriete exclusive de Schneider Electric Industries S.A.S et ne peuvent etre utilisees ou divulguees a des tiers quels qu'ils soient sans son accord ecrit. Seuls nous engagent les plans comportant les cotes d'encombrement et de commande. Les appareils figurant sur ce schéma sont en position ouvert - désarmés - débrochés - toutes sources coupées.

Ind. Rev	Date Date	Modification / Modification	Archiv. Micro-filmed	Ind. Rev	Date Date	Modification / Modification	Archiv. Micro-filmed
A	14/06/2011	Edition originale / First issue					

S TOR - Module de sorties
SORTIES 1 à 8

SOLAIRE DIRECT
FIGANIERES
FIGO-ET-E-PLA-S002

Schneider Electric

FIGA0207

Projet - No commande Project - Order No.	Indice Rev	Folio Sheet
FR7000003	A	086

A3 suite - 11/2006

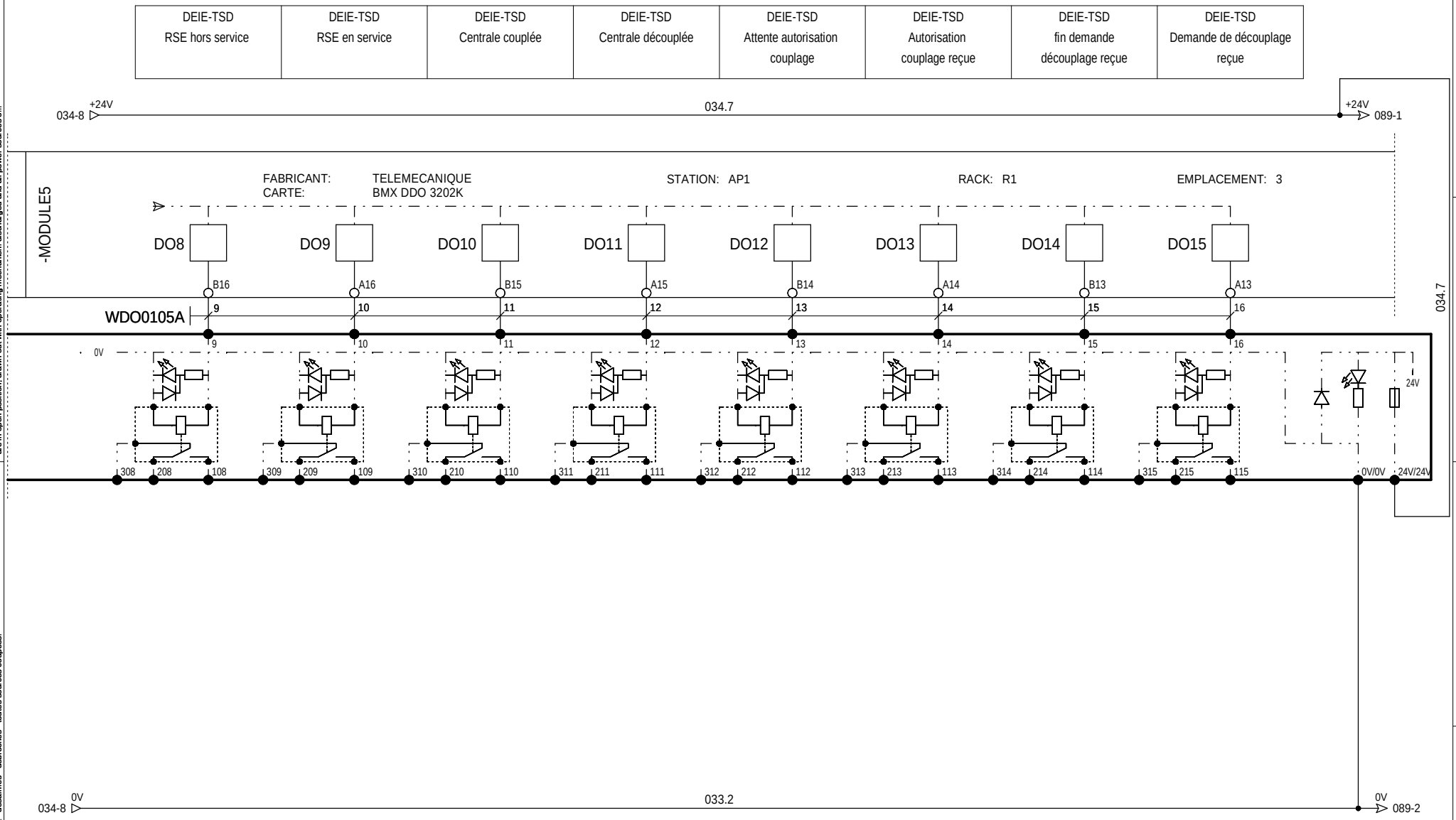

N201
AL01

Ind. Rev	Date Date	Modification / Modification	Archiv. Micro-filmed	Ind. Rev	Date Date	Modification / Modification	Archiv. Micro-filmed
A	14/06/2011	Edition originale / First issue					

S TOR - Module de sorties
SORTIES 9 à16

SOLAIRE DIRECT
FIGANIERES
FIGO-ET-E-PLA-S002

Schneider Electric

FIGA0207

Projet - No commande / Project - Order No.	Indice / Rev	Folio / Sheet
FR7000003	A	087

A3 suite - 11/2006

The technical information contained in this document is the exclusive property of Schneider Electric Industries S.A.S and cannot be used or disclosed to third parties of any kind without its written consent. Only those drawings and diagrams showing the position of the electrical devices shown in the drawings are in open position, drawn out with operating mechanism discharged and all power sources off.

Les informations techniques contenues dans ce document sont la propriete exclusive de Schneider Electric Industries S.A.S et ne peuvent etre utilisees ou divulguees a des tiers quels qu'ils soient sans son accord ecrit. Seuls nous engagent les plans montrant les cables et appareils en position ouverte, les mecanismes de commande des appareils representes sur ce schéma sont en position ouvert - désarmés - débrochés - toutes sources coupées.

DEIE - TSD Position fin de passage à P0	DEIE - TSD Position passage à P0	DEIE - TSD Position fin de passage à Q0	DEIE - TSD Position passage à Q0	DEIE - TSS Centrale indisponible	DEIE - TSD Téléaction HORS SERVICE	DEIE - TSD Téléaction EN SERVICE	RESERVE

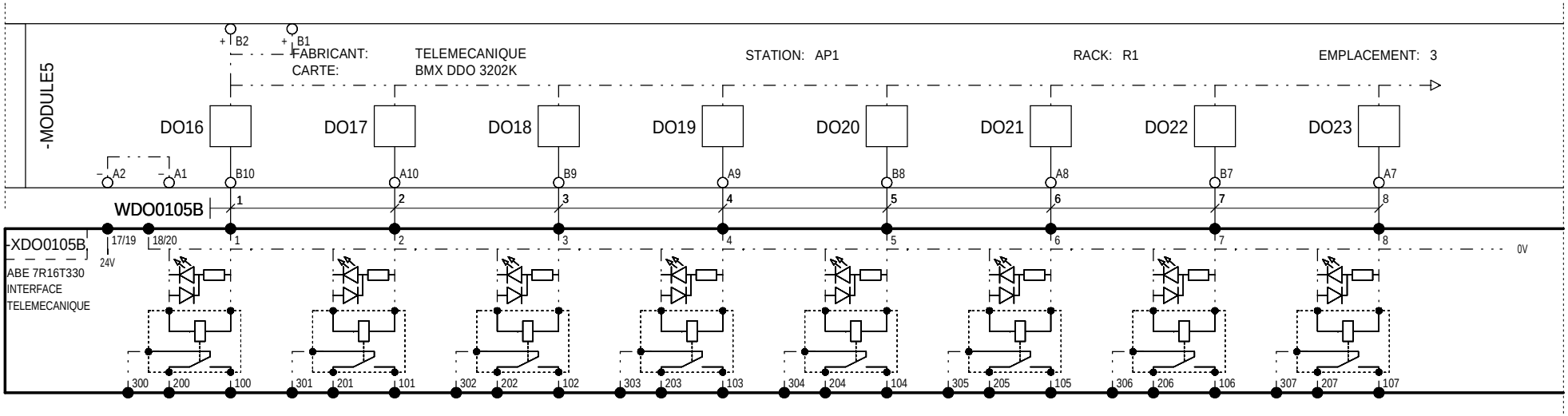

N201
AL01

The technical information contained in this document is the exclusive property of Schneider Electric Industries S.A.S and cannot be used or disclosed to third parties of any kind without its written consent. Only those drawings and documents specifically approved for construction may be used. Unless shown in the drawings are in open position, drawn out with operating mechanism discharged and all power sources off.

Les informations techniques contenues dans ce document sont la propriete exclusive de Schneider Electric Industries S.A.S et ne peuvent etre utilisees ou divulguees a des tiers quels qu'ils soient sans son accord ecrit. Seuls nous engagent les plans portant la mention "bon pour execution". Les appareils sur les schemas sont en position ouvert - désarmés - débrochés - toutes sources coupées.

Ind. Rev	Date Date	Modification / Modification	Archiv. Micro-filmed	Ind. Rev	Date Date	Modification / Modification	Archiv. Micro-filmed
A	14/06/2011	Edition originale / First issue					

S TOR - Module de sorties
SORTIES 17 à 25

SOLAIRE DIRECT
FIGANIERES
FIGO-ET-E-PLA-S002

Schneider Electric

FIGA0207

Projet - No commande Project - Order No.	Indice Rev	Folio Sheet
FR7000003	A	088

A3 suite - 11/2006

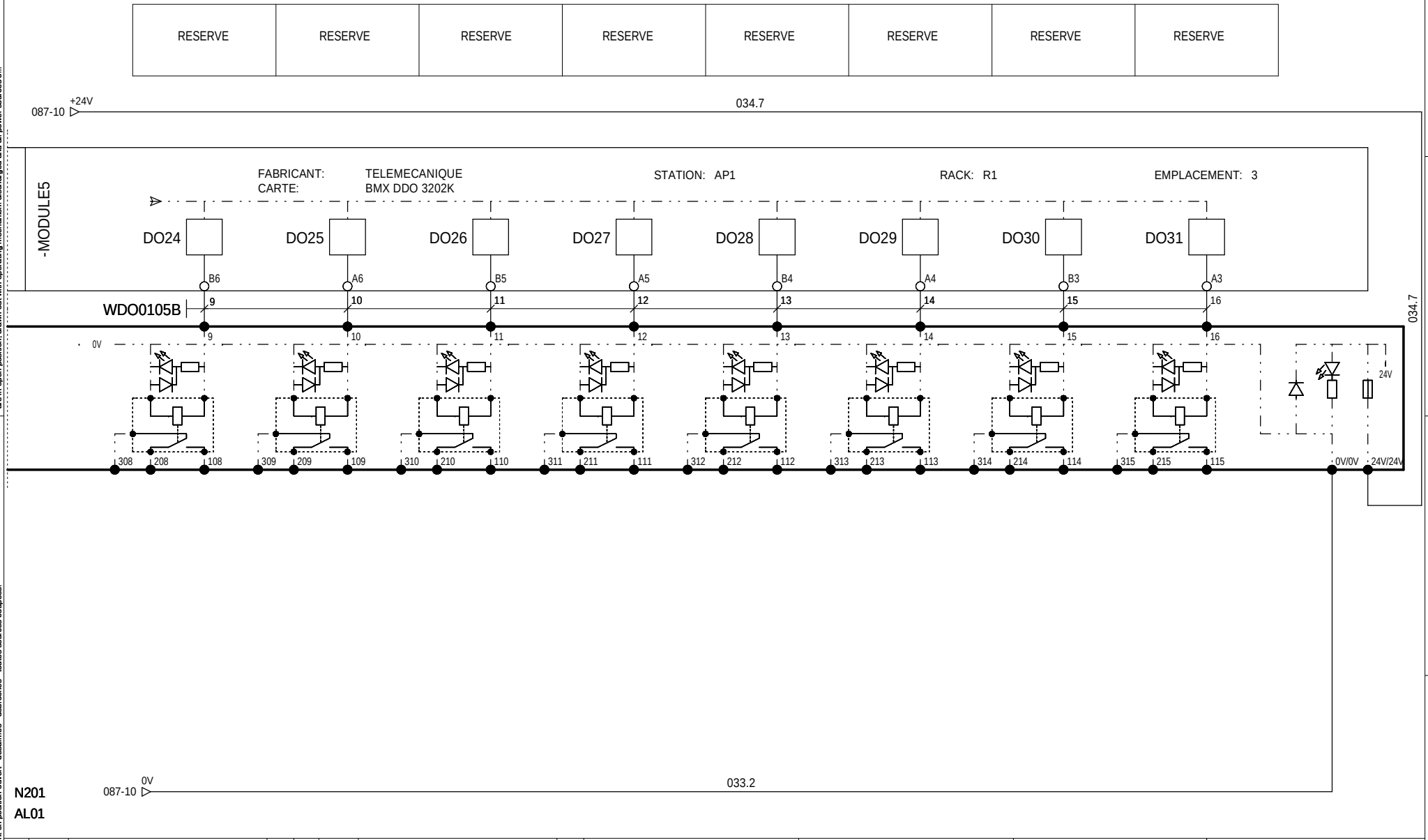

The technical information contained in this document is the exclusive property of Schneider Electric Industries S.A.S and cannot be used or disclosed to third parties of any kind without its written consent. Only those drawings and documents marked "Approved" or "Issued for construction" are to be used for construction purposes. Devices shown in the drawings are in open position, drawn out with operating mechanism discharged and all power sources off.

Les informations techniques contenues dans ce document sont la propriete exclusive de Schneider Electric Industries S.A.S et ne peuvent etre utilisees ou divulguees a des tiers quels qu'ils soient sans son accord ecrit. Seuls nous engagent ceux portant la mention "Approuve" ou "Emis pour construire". Les appareils montrés dans les dessins sont en position ouvert - désarmés - débrochés - toutes sources coupées.

Ind. Rev	Date Date	Modification / Modification	Archiv. Micro-filmed	Ind. Rev	Date Date	Modification / Modification	Archiv. Micro-filmed
A	14/06/2011	Edition originale / First issue					

S TOR - Module de sorties
SORTIES 26 à 32

SOLAIRE DIRECT
FIGANIERES
FIGO-ET-E-PLA-S002

Schneider Electric

FIGA0207

Projet - No commande Project - Order No.	Indice Rev	Folio Sheet
FR7000003	A	089

A3 suite - 11/2006

RESERVE	RESERVE	RESERVE	RESERVE	RESERVE	RESERVE	RESERVE	RESERVE
SM6 IM arrivée filtre 175Hz Interrupteur fermé	SM6 IM arrivée filtre 175Hz SMALT fermé	Transformateur filtre 175Hz seuil T°déclenchement	Transformateur filtre 175Hz seuil T°alarme	Transformateur filtre 175Hz temp ,pression, niveau huile, seuil déclenchement	Filtre 175Hz état fonctionnement	Signalisation Taux FAS	

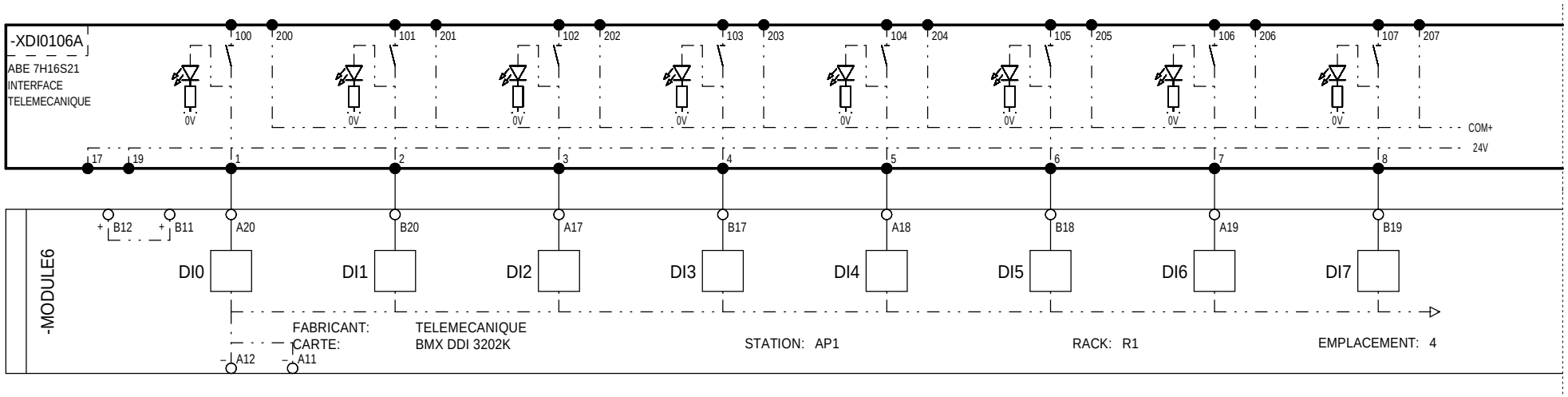

N201
AL01

The technical information contained in this document is the exclusive property of Schneider Electric Industries S.A.S and cannot be used or disclosed to third parties of any kind without its written consent. Only those drawings and documents entered in the order book are binding for execution. All devices shown in the drawings are in open position, drawn out with operating mechanism discharged and all power sources off.

Les informations techniques contenues dans ce document sont la propriete exclusive de Schneider Electric Industries S.A.S et ne peuvent etre utilisees ou divulguees a des tiers quels qu'ils soient sans son accord ecrit. Seuls nous engagent les documents inscrits au carnet de commandes. Les appareils representes sur ce schéma sont en position ouvert - désarmés - débrochés - toutes sources coupées.

Ind. Rev	Date Date	Modification / Modification	Archiv. Micro-filmed	Ind. Rev	Date Date	Modification / Modification	Archiv. Micro-filmed
A	14/06/2011	Edition originale / First issue					

E TOR - Module d'entrées
ENTREES 1 à 8

SOLAIRE DIRECT
FIGANIERES
FIGO-ET-E-PLA-S002

Schneider Electric

FIGA0207

Projet - No commande Project - Order No.	Indice Rev	Folio Sheet
FR7000003	A	090

A3 suite - 11/2006

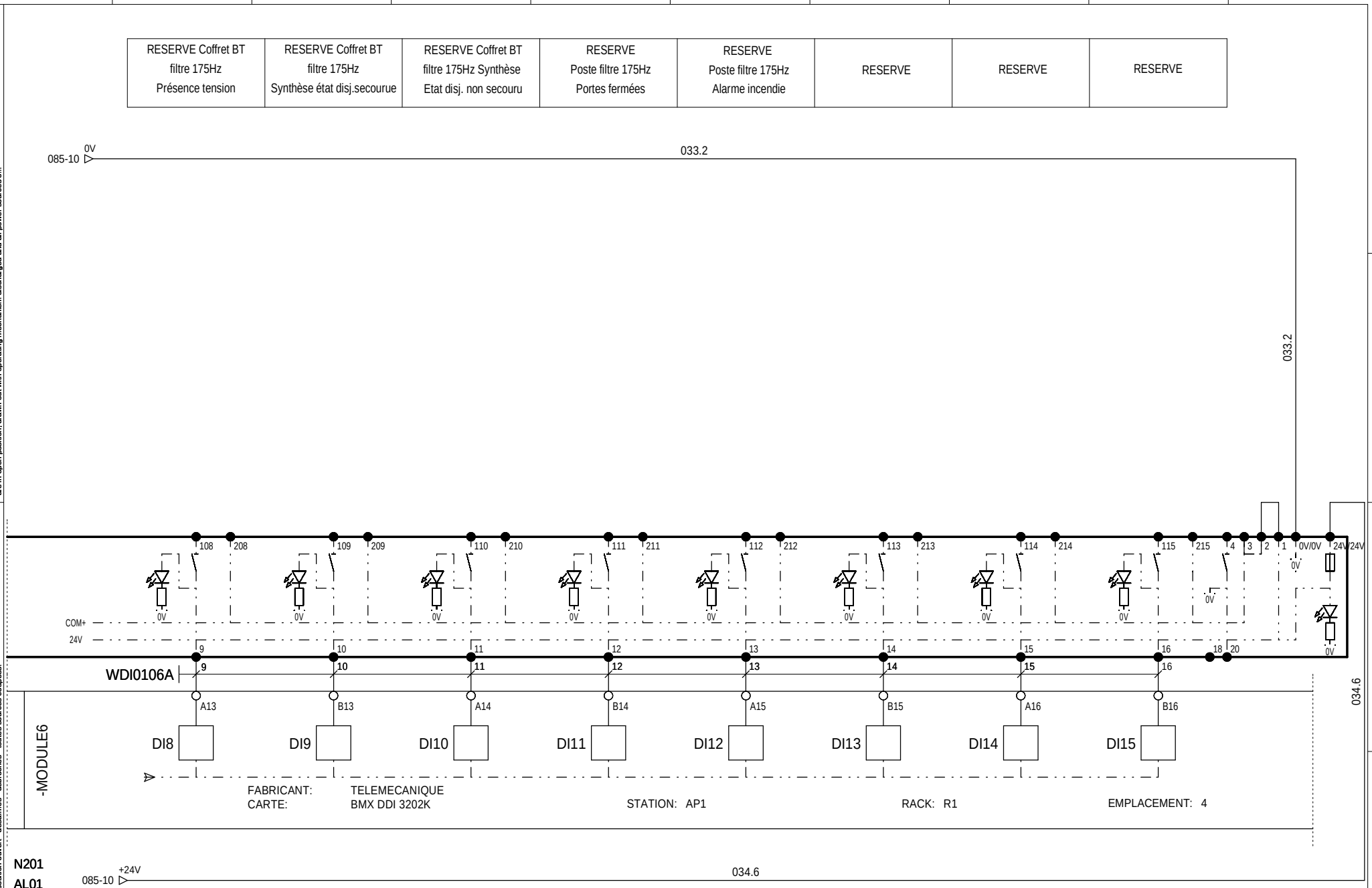

The technical information contained in this document is the exclusive property of Schneider Electric Industries S.A.S and cannot be used or disclosed to third parties of any kind without its written consent. Only those drawings and documents marked «for construction» or «approved for construction» are authorized for use. All devices shown in the drawings are in open position, drawn out with operating mechanism discharged and all power sources off.

Les informations techniques contenues dans ce document sont la propriete exclusive de Schneider Electric Industries S.A.S et ne peuvent etre utilisees ou divulguees a des tiers quels qu'ils soient sans son accord ecrit. Seuls nous engagent les documents mentionnant «pour construire» ou «approuve pour construire». Les equipements representes sur ce schéma sont en position ouvert - désarmés - débrochés - toutes sources coupées.

Ind. Rev	Date Date	Modification / Modification	Archiv. Micro-filmed	Ind. Rev	Date Date	Modification / Modification	Archiv. Micro-filmed
A	14/06/2011	Edition originale / First issue					

E TOR - Module d'entrées
ENTREES 9 à 16

SOLAIRE DIRECT
FIGANIERES
FIGO-ET-E-PLA-S002

Schneider Electric

FIGA0207

Projet - No commande Project - Order No.	Indice Rev	Folio Sheet
FR7000003	A	091

A3 suite - 11/2006

The technical information contained in this document is the exclusive property of Schneider Electric Industries S.A.S and cannot be used or disclosed to third parties of any kind without its written consent. Only those drawings and documents marked "control drawings" are known to be accurate. All devices shown in the drawings are in open position, drawn out with operating mechanism discharged and all power sources off.

Les informations techniques contenues dans ce document sont la propriete exclusive de Schneider Electric Industries S.A.S et ne peuvent etre utilisees ou divulguees a des tiers quels qu'ils soient sans son accord ecrit. Seuls nous engagent les plans marqués "plans de controle". Les appareils sont montrés en position ouvert - désarmés - débrochés - toutes sources coupées.

RESERVE	RESERVE	RESERVE	RESERVE	RESERVE	RESERVE	RESERVE	RESERVE

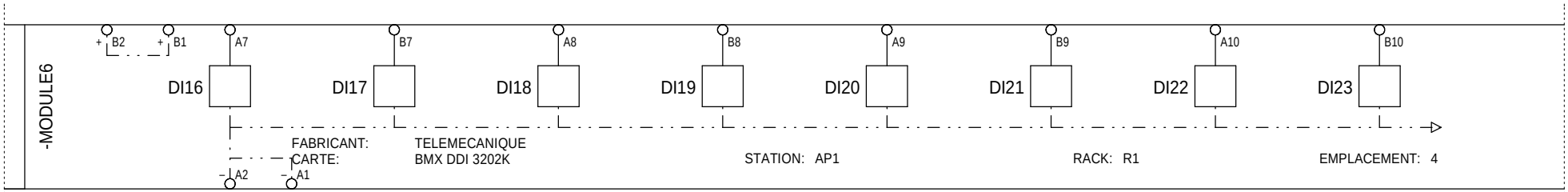

N201
AL01

Ind. Rev	Date Date	Modification / Modification	Archiv. Micro-filmed	Ind. Rev	Date Date	Modification / Modification	Archiv. Micro-filmed
A	14/06/2011	Edition originale / First issue					

E TOR - Module d'entrées
ENTREES 17 à 24

SOLAIRE DIRECT
FIGANIERES
FIGO-ET-E-PLA-S002

Schneider Electric

FIGA0207

Projet - No commande Project - Order No.	Indice Rev	Folio Sheet
FR7000003	A	092

A3 suite - 11/2006

The technical information contained in this document is the exclusive property of Schneider Electric Industries S.A.S and cannot be used or disclosed to third parties of any kind without its written consent. Only those drawings and documents marked "Approved for construction" are authorized to be used. All devices shown in the drawings are in open position, drawn out with operating mechanism discharged and all power sources off.

Les informations techniques contenues dans ce document sont la propriete exclusive de Schneider Electric Industries S.A.S et ne peuvent etre utilisees ou divulguees a des tiers quels qu'ils soient sans son accord ecrit. Seuls nous engagent les plans portant la mention "Approuve pour construction". Les appareils representes sur ce schéma sont en position ouvert - désarmés - débrochés - toutes sources coupées.

RESERVE	RESERVE	RESERVE	RESERVE	RESERVE	RESERVE	RESERVE	RESERVE

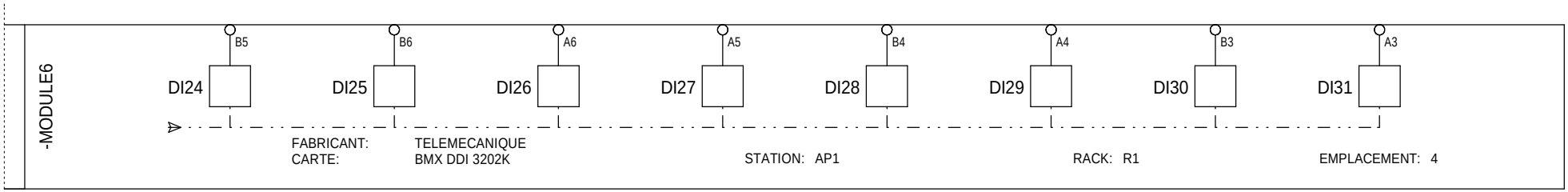

N201
AL01

Ind. Rev	Date Date	Modification / Modification	Archiv. Micro-filmed	Ind. Rev	Date Date	Modification / Modification	Archiv. Micro-filmed
A	14/06/2011	Edition originale / First issue					

E TOR - Module d'entrées
ENTREES 25 à 32

SOLAIRE DIRECT
FIGANIERES
FIGO-ET-E-PLA-S002

Schneider Electric

FIGA0207

Projet - No commande Project - Order No.	Indice Rev	Folio Sheet
FR7000003	A	093

A3 suite - 11/2006

The technical information contained in this document is the exclusive property of Schneider Electric Industries S.A.S and cannot be used or disclosed to third parties of any kind without its written consent. Only those drawings and documents marked "Approved for construction" or "Approved for order" may be used for construction purposes. Devices shown in this drawing are in open position, drawn out with operating mechanism discharged and all power sources off.

Les informations techniques contenues dans ce document sont la propriete exclusive de Schneider Electric Industries S.A.S et ne peuvent etre utilisees ou divulguees a des tiers quels qu'ils soient sans son accord ecrit. Seuls nous engagent les plans portant la mention "Approuve pour construire" ou "Approuve pour commande". Les appareils representes sur ce schéma sont en position ouvert - désarmés - débrochés - toutes sources coupées.

P	Q	U	RESERVE
COFFRET DEIE	COFFRET DEIE	COFFRET DEIE	

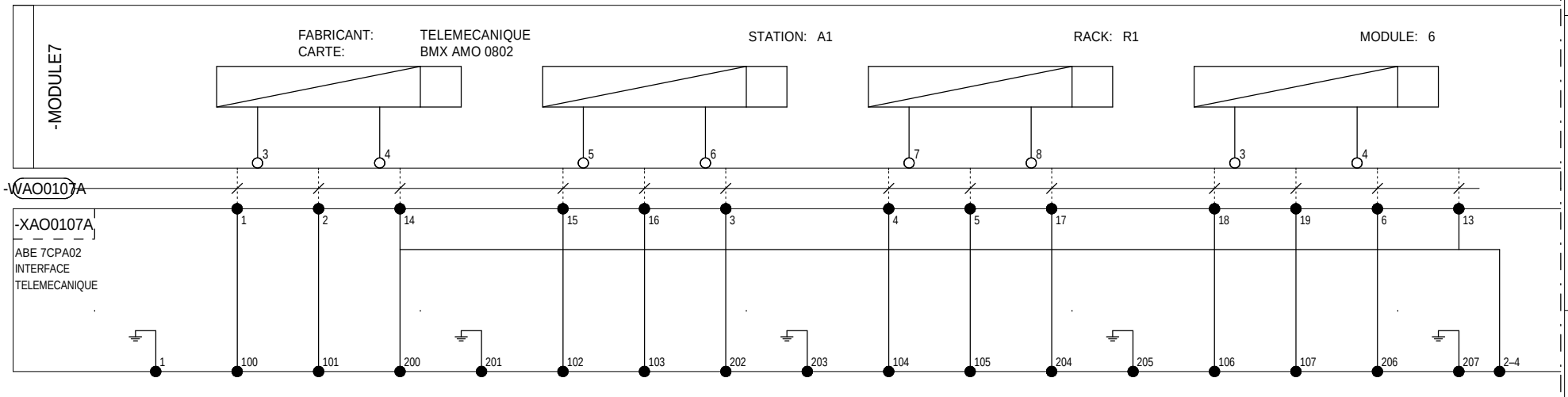

N201
AL01

Ind. Rev	Date Date	Modification / Modification	Archiv. Micro-filmed	Ind. Rev	Date Date	Modification / Modification	Archiv. Micro-filmed
A	14/06/2011	Edition originale / First issue					

SANA - Module de sorties

SOLAIRE DIRECT
FIGANIERES
FIGO-ET-E-PLA-S002

Schneider Electric

FIGA0207

Projet - No commande / Project - Order No.	Indice Rev	Folio Sheet
FR7000003	A	094

A3 suite - 11/2006

The technical information contained in this document is the exclusive property of Schneider Electric Industries S.A.S and cannot be used or disclosed to third parties of any kind without its written consent. Only those drawings and diagrams certified electrically correct by Schneider Electric are shown in the diagrams. All devices shown in the diagrams are in open position, drawn out with operating mechanism discharged and all power sources off.

Les informations techniques contenues dans ce document sont la propriete exclusive de Schneider Electric Industries S.A.S et ne peuvent etre utilisees ou divulguees a des tiers quels qu'ils soient sans son accord ecrit. Seuls nous engagent certains schemas certifiés electriquement corrects. Les appareils representés sur ce schéma sont en position ouvert - désarmés - débrochés - toutes sources coupées.

P	Q	RESERVE	RESERVE
COFFRET SOFREL (OPTION)	COFFRET SOFREL (OPTION)		

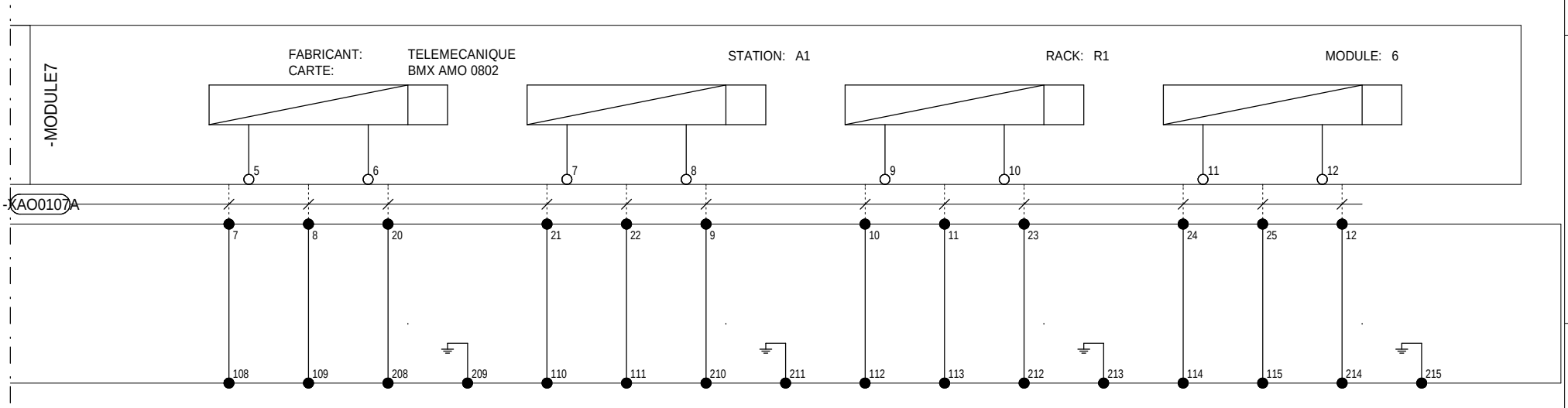

N201
AL01

Ind. Rev	Date Date	Modification / Modification	Archiv. Micro-filmed	Ind. Rev	Date Date	Modification / Modification	Archiv. Micro-filmed
A	14/06/2011	Edition originale / First issue					

SANA - Module de sorties

SOLAIRE DIRECT
FIGANIERES
FIGO-ET-E-PLA-S002

Schneider Electric

FIGA0207

Projet - No commande / Project - Order No.	Indice Rev	Folio Sheet
FR7000003	A	095

A3 suite - 11/2006

The technical information contained in this document is the exclusive property of Schneider Electric Industries S.A.S and cannot be used or disclosed to third parties of any kind without its written consent. Only those drawings and diagrams certified and dated correct by Schneider Electric are shown in the document. All devices shown in the diagrams are in open position, drawn out with operating mechanism discharged and all power sources off.

Les informations techniques contenues dans ce document sont la propriete exclusive de Schneider Electric Industries S.A.S et ne peuvent etre utilisees ou divulguees a des tiers quels qu'ils soient sans son accord ecrit. Seuls nous engagent les plans certifiés corrects et datés par Schneider Electric. Les appareils représentés sur ce schéma sont en position ouvert - désarmés - débrochés - toutes sources coupées.

=N201
+AL01

Ind. Rev	Date Date	Modification / Modification	Archiv. Micro-filmed	Ind. Rev	Date Date	Modification / Modification	Archiv. Micro-filmed
A	14/06/2011	Edition originale / First issue					

Armoire SF
2000x600x500

SOLAIRE DIRECT
FIGANIERES
FIGO-ET-E-PLA-S002

Schneider Electric

FIGA0207

Projet - No commande / Project - Order No.	Indice / Rev	Folio / Sheet
FR7000003	A	100

A3 suite - 01/2008

The technical information contained in this document is the exclusive property of Schneider Electric Industries S.A.S and cannot be used or disclosed to third parties of any kind without its written consent. Only those drawings and documents certified directed by Schneider Electric are valid for construction. All devices shown in this drawing are in open position, drawn out with Operating mechanism discharged and all power sources off.

Les informations techniques contenues dans ce document sont la propriete exclusive de Schneider Electric Industries S.A.S et ne peuvent etre utilisees ou divulguees a des tiers quels qu'ils soient sans son accord ecrit. Seuls nous engagent les documents certifiés directs par Schneider Electric. Les appareils représentés sur ce schéma sont en position ouvert - désarmés - débrochés - toutes sources coupées.

=
+

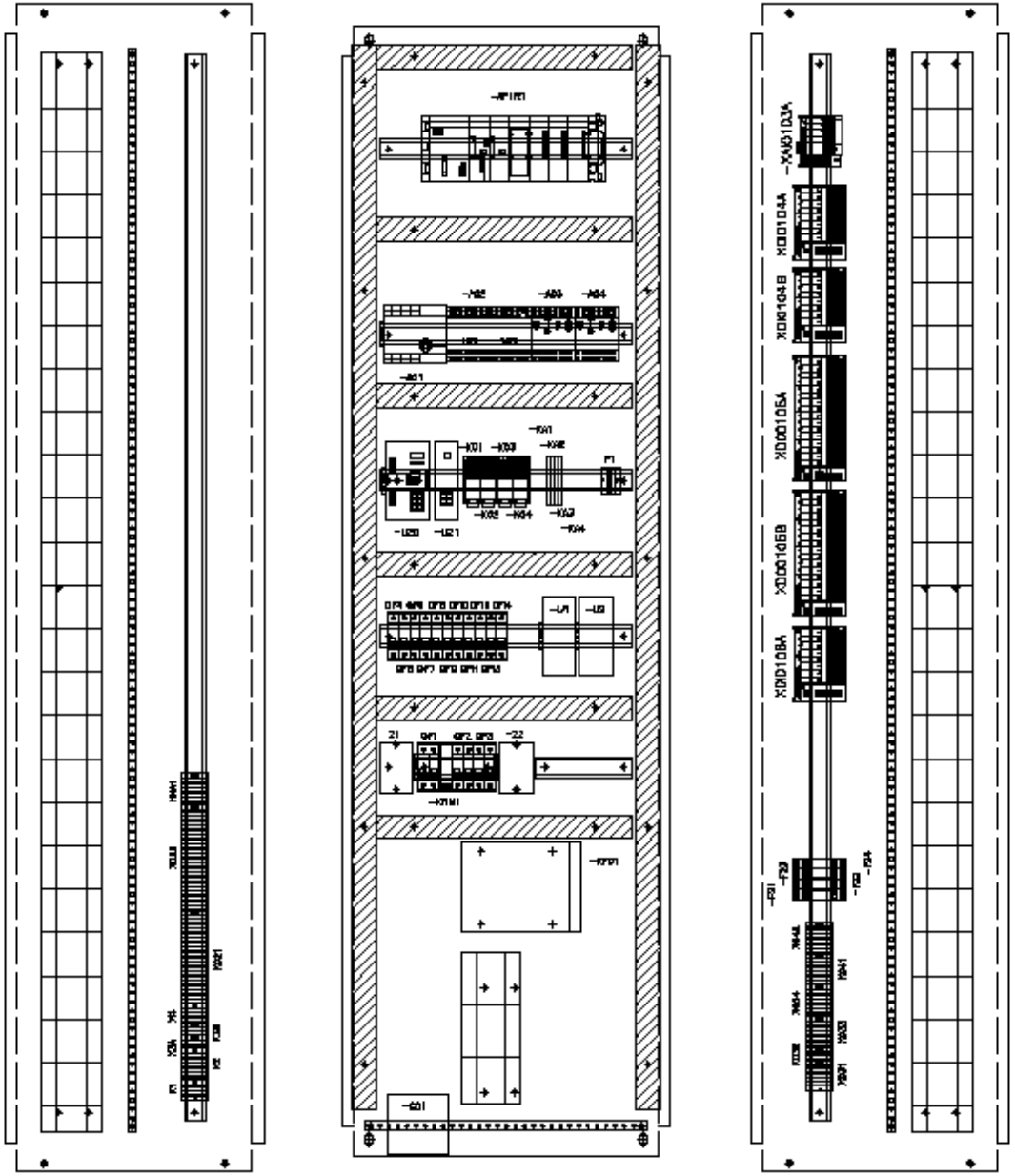

The technical information contained in this document is the exclusive property of Schneider Electric Industries S.A.S and cannot be used or disclosed to third parties of any kind without its written consent. Only those drawings and documents certified correct by order bearing the mention "Good for execution" are valid. All devices shown in the drawings are in open position, drawn out with operating mechanism discharged and all power sources off.

Les informations techniques contenues dans ce document sont la propriete exclusive de Schneider Electric Industries S.A.S et ne peuvent etre utilisees ou divulguees a des tiers quels qu'ils soient sans son accord ecrit. Seuls nous engagent les documents certifiés conformes par commande. Les appareils représentés sur ce schéma sont en position ouvert - désarmés - débrochés - toutes sources coupées.

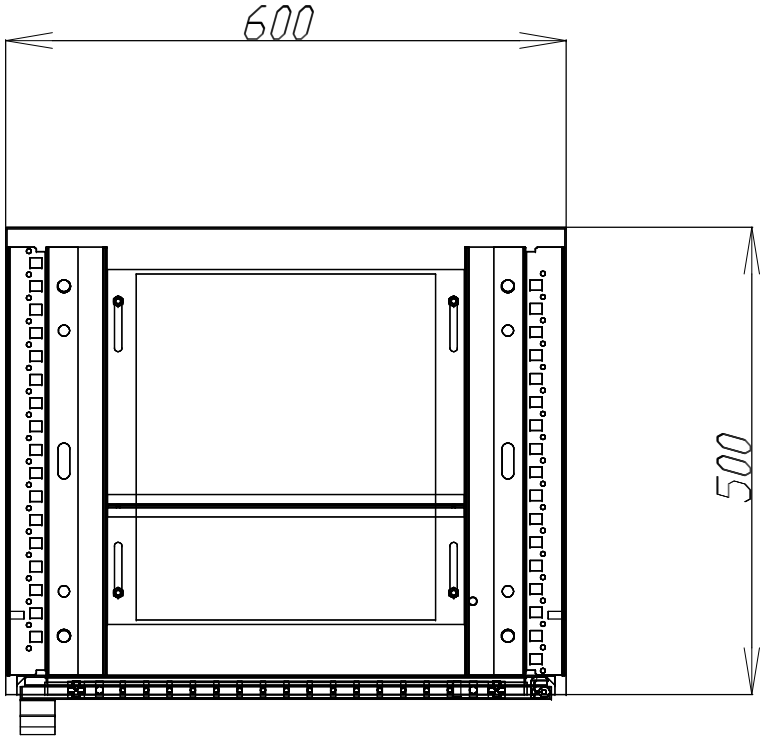

=
+

Ind. Rev	Date Date	Modification / Modification	Archiv. Micro-filmed	Ind. Rev	Date Date	Modification / Modification	Archiv. Micro-filmed
A	14/06/2011	Edition originale / First issue					

Fixation au sol

SOLAIRE DIRECT
FIGANIERES
FIGO-ET-E-PLA-S002

Schneider Electric

FIGA0207

Projet - No commande / Project - Order No.	Indice / Rev	Folio / Sheet
FR7000003	A	102

A3 suite - 01/2008

The technical information contained in this document is the exclusive property of Schneider Electric Industries S.A.S and cannot be used or disclosed to third parties of any kind without its written consent. Only those drawings and documents marked "Approved for construction" or "Approved for order" are valid. All devices shown in the drawings are in open position, drawn out with operating mechanism discharged and all power sources off.

Les informations techniques contenues dans ce document sont la propriete exclusive de Schneider Electric Industries S.A.S et ne peuvent etre utilisees ou divulguees a des tiers quels qu'ils soient sans son accord ecrit. Seuls nous engagent pour construire les plans et documents marqués "Approuvé pour construire" ou "Approuvé pour commande". Les appareils représentés sur ce schéma sont en position ouvert - désarmés - débrochés - toutes sources coupées.

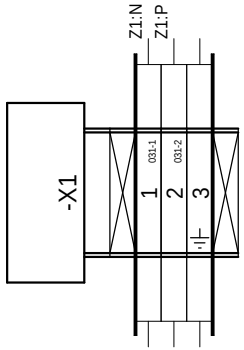

=N201
+AL01

Ind. Rev	Date Date	Modification / Modification	Archiv. Micro-filmed	Ind. Rev	Date Date	Modification / Modification	Archiv. Micro-filmed
A	14/06/2011	Edition originale / First issue					

BORNIER : =N201+AL01-X1

SOLAIRE DIRECT
FIGANIERES
FIGO-ET-E-PLA-S002

Schneider Electric

FIGA0207

Projet - No commande Project - Order No.	Indice Rev	Folio Sheet
FR7000003	A	150

A3 suite - 01/2008

The technical information contained in this document is the exclusive property of Schneider Electric Industries S.A.S and cannot be used or disclosed to third parties of any kind without its written consent. Only those drawings and documents mentioned in orders are binding for execution. All devices shown in the drawings are in open position, drawn out with operating mechanism discharged and all power sources off.

Les informations techniques contenues dans ce document sont la propriete exclusive de Schneider Electric Industries S.A.S et ne peuvent etre utilisees ou divulguees a des tiers quels qu'ils soient sans son accord ecrit. Seuls nous engagent les documents mentionnes dans les commandes. Les appareils montres sur les dessins sont en position ouvert - désarmés - débrochés - toutes sources coupées.

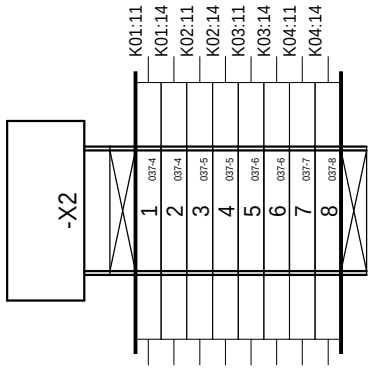

=N201
+AL01

Ind. Rev	Date Date	Modification / Modification	Archiv. Micro-filmed	Ind. Rev	Date Date	Modification / Modification	Archiv. Micro-filmed
A	14/06/2011	Edition originale / First issue					

BORNIER : =N201+AL01-X2

SOLAIRE DIRECT
FIGANIERES
FIGO-ET-E-PLA-S002

Schneider Electric

FIGA0207

Projet - No commande (Project - Order No.)	Indice (Rev)	Folio (Sheet)
FR7000003	A	151

A3 suite - 01/2008

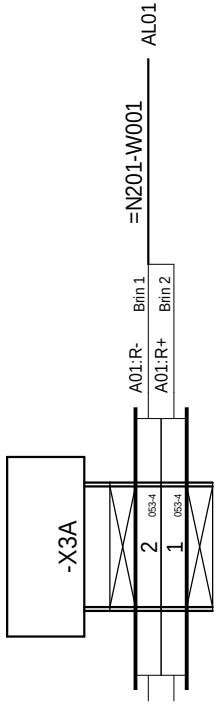

The technical information contained in this document is the exclusive property of Schneider Electric Industries S.A.S and cannot be used or disclosed to third parties of any kind without its written consent. Only those drawings and documents marked "Approved for construction" or "Approved for order" are valid. All devices shown in the drawings are in open position, drawn out with operating mechanism discharged and all power sources off.

Les informations techniques contenues dans ce document sont la propriete exclusive de Schneider Electric Industries S.A.S et ne peuvent etre utilisees ou divulguees a des tiers quels qu'ils soient sans son accord ecrit. Seuls nous engagent pour execution les plans et documents marqués "Bon pour execution". Les appareils dessinés sont en position ouvert - désarmés - débrochés - toutes sources coupées.

=N201
+AL01

Ind. Rev	Date Date	Modification / Modification	Archiv. Micro-filmed	Ind. Rev	Date Date	Modification / Modification	Archiv. Micro-filmed
A	14/06/2011	Edition originale / First issue					

BORNIER : =N201+AL01-X3A

SOLAIRE DIRECT
FIGANIERES
FIGO-ET-E-PLA-S002

Schneider Electric

FIGA0207

Projet - No commande (Project - Order No.)	Indice (Rev)	Folio (Sheet)
FR7000003	A	152

A3 suite - 01/2008

The technical information contained in this document is the exclusive property of Schneider Electric Industries S.A.S and cannot be used or disclosed to third parties of any kind without its written consent. Only those drawings and documents marked "Approved for construction" are provided for construction. All devices shown in the drawings are in open position, drawn out with operating mechanism discharged and all power sources off.

Les informations techniques contenues dans ce document sont la propriete exclusive de Schneider Electric Industries S.A.S et ne peuvent etre utilisees ou divulguees a des tiers quels qu'ils soient sans son accord ecrit. Seuls nous engagent pour construire les dessins marqués "Approuvé pour construire". Les appareils représentés sur ce schéma sont en position ouvert - désarmés - débrochés - toutes sources coupées.

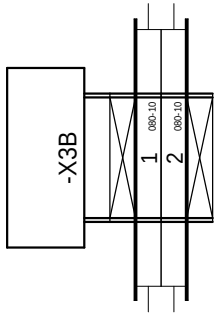

=N201
+AL01

Ind. Rev	Date Date	Modification / Modification	Archiv. Micro-filmed	Ind. Rev	Date Date	Modification / Modification	Archiv. Micro-filmed
A	14/06/2011	Edition originale / First issue					

BORNIER : =N201+AL01-X3B

SOLAIRE DIRECT
FIGANIERES
FIGO-ET-E-PLA-S002

Schneider Electric

FIGA0207

Projet - No commande Project - Order No.	Indice Rev	Folio Sheet
FR7000003	A	153

A3 suite - 01/2008

The technical information contained in this document is the exclusive property of Schneider Electric Industries S.A.S and cannot be used or disclosed to third parties of any kind without its written consent. Only those drawings and documents marked "Approved for construction" are to be used for the purpose of building the equipment. All devices shown in the drawings are in open position, drawn out with operating mechanism discharged and all power sources off.

Les informations techniques contenues dans ce document sont la propriete exclusive de Schneider Electric Industries S.A.S et ne peuvent etre utilisees ou divulguees a des tiers quels qu'ils soient sans son accord ecrit. Seuls nous engagent les plans portant la mention "Bon pour construire". Les appareils sont representes sur ce schéma sont en position ouvert - désarmés - débrochés - toutes sources coupées.

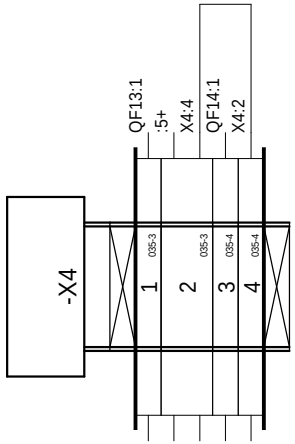

=N201
+AL01

Ind. Rev	Date Date	Modification / Modification	Archiv. Micro-filmed	Ind. Rev	Date Date	Modification / Modification	Archiv. Micro-filmed
A	14/06/2011	Edition originale / First issue					

BORNIER : =N201+AL01-X4

SOLAIRE DIRECT
FIGANIERES
FIGO-ET-E-PLA-S002

Schneider Electric

FIGA0207

Projet - No commande / Project - Order No.	Indice Rev	Folio Sheet
FR7000003	A	154

A3 suite - 01/2008

The technical information contained in this document is the exclusive property of Schneider Electric Industries S.A.S and cannot be used or disclosed to third parties of any kind without its written consent. Only those drawings and documents entitled to customers and bearing the mention "Approved for construction" or "Approved for use" may be used. All devices shown in the diagrams are in open position, drawn out with operating mechanism discharged and all power sources off.

Les informations techniques contenues dans ce document sont la propriete exclusive de Schneider Electric Industries S.A.S et ne peuvent etre utilisees ou divulguees a des tiers quels qu'ils soient sans son accord ecrit. Seuls nous engagent les documents intitules et bearant la mention "Approuve pour construire". Les appareils montres sur les schemas sont en position ouvert - désarmés - débrochés - toutes sources coupées.

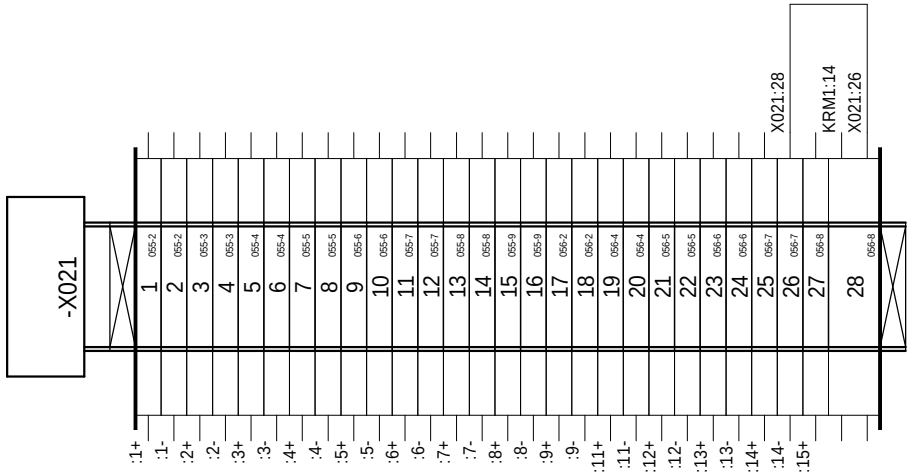

=N201
+AL01

Ind. Rev	Date Date	Modification / Modification	Archiv. Micro-filmed	Ind. Rev	Date Date	Modification / Modification	Archiv. Micro-filmed
A	14/06/2011	Edition originale / First issue					

BORNIER : =N201+AL01-X021

SOLAIRE DIRECT
FIGANIERES
FIGO-ET-E-PLA-S002

Schneider Electric

FIGA0207

Projet - No commande (Project - Order No.)	Indice (Rev)	Folio (Sheet)
FR7000003	A	155

A3 suite - 01/2008

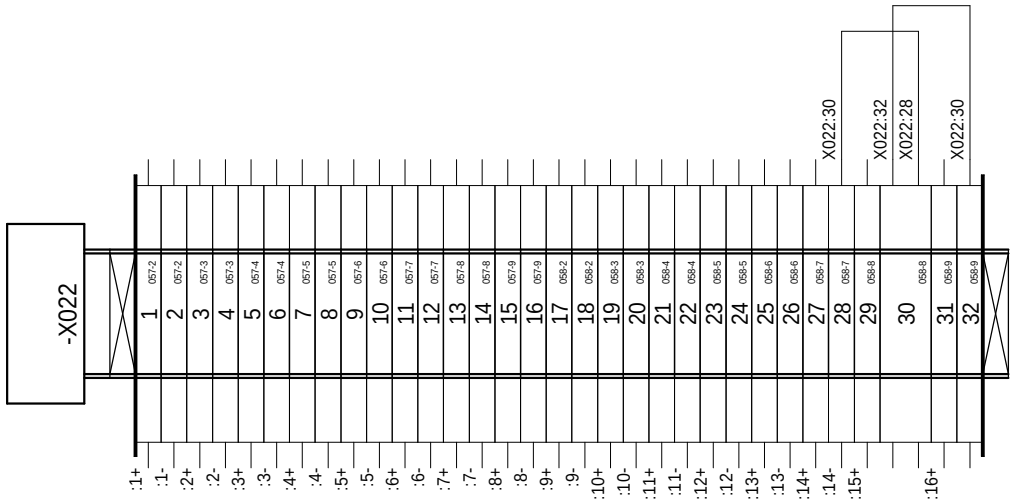

The technical information contained in this document is the exclusive property of Schneider Electric Industries S.A.S and cannot be used or disclosed to third parties of any kind without its written consent. Only those drawings and documents marked "for construction" are provided for construction purposes. All devices shown in the drawings are in open position, drawn out with operating mechanism discharged and all power sources off.

Les informations techniques contenues dans ce document sont la propriete exclusive de Schneider Electric Industries S.A.S et ne peuvent etre utilisees ou divulguees a des tiers quels qu'ils soient sans son accord ecrit. Seuls nous engagent les documents marques "pour construction". Les appareils representes sur ce schéma sont en position ouvert - désarmés - débrochés - toutes sources coupées.

=N201
+AL01

Ind. Rev	Date Date	Modification / Modification	Archiv. Micro-filmed	Ind. Rev	Date Date	Modification / Modification	Archiv. Micro-filmed
A	14/06/2011	Edition originale / First issue					

BORNIER : =N201+AL01-X022

SOLAIRE DIRECT
FIGANIERES
FIGO-ET-E-PLA-S002

Schneider Electric

FIGA0207

Projet - No commande (Project - Order No.)	Indice (Rev)	Folio (Sheet)
FR7000003	A	156

A3 suite - 01/2008

The technical information contained in this document is the exclusive property of Schneider Electric Industries S.A.S and cannot be used or disclosed to third parties of any kind without its written consent. Only those drawings and documents marked "for construction" or "approved for construction" are valid. All devices shown in the drawings are in open position, drawn out with operating mechanism discharged and all power sources off.

Les informations techniques contenues dans ce document sont la propriete exclusive de Schneider Electric Industries S.A.S et ne peuvent etre utilisees ou divulguees a des tiers quels qu'ils soient sans son accord ecrit. Seuls nous engagent pour execution les plans et schemas marqués "pour construction". Les appareils montrés sur ce schéma sont en position ouvert - désarmés - débrochés - toutes sources coupées.

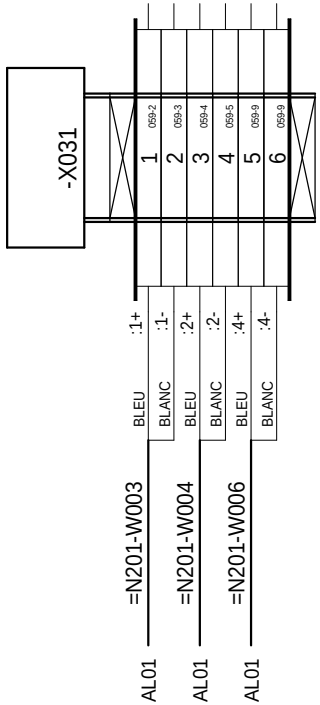

=N201
+AL01

Ind. Rev	Date Date	Modification / Modification	Archiv. Micro-filmed	Ind. Rev	Date Date	Modification / Modification	Archiv. Micro-filmed
A	14/06/2011	Edition originale / First issue					

BORNIER : =N201+AL01-X031

SOLAIRE DIRECT
FIGANIERES
FIGO-ET-E-PLA-S002

Schneider Electric

FIGA0207

Projet - No commande / Project - Order No.	Indice Rev	Folio Sheet
FR7000003	A	157

A3 suite - 01/2008

The technical information contained in this document is the exclusive property of Schneider Electric Industries S.A.S and cannot be used or disclosed to third parties of any kind without its written consent. Only those drawings and documents marked "Contract" are binding for execution. All devices shown in the drawings are in open position, drawn out with operating mechanism discharged and all power sources off.

Les informations techniques contenues dans ce document sont la propriete exclusive de Schneider Electric Industries S.A.S et ne peuvent etre utilisees ou divulguees a des tiers quels qu'ils soient sans son accord ecrit. Seuls nous engagent pour execution les plans et documents marqués "contrat". Les appareils montrés dans les dessins sont en position ouvert - désarmés - débrochés - toutes sources coupées.

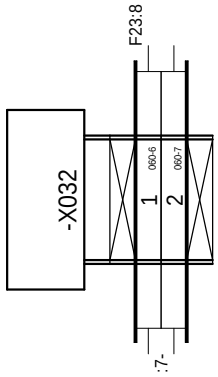

=N201
+AL01

Ind. Rev	Date Date	Modification / Modification	Archiv. Micro-filmed	Ind. Rev	Date Date	Modification / Modification	Archiv. Micro-filmed
A	14/06/2011	Edition originale / First issue					

BORNIER : =N201+AL01-X032

SOLAIRE DIRECT
FIGANIERES
FIGO-ET-E-PLA-S002

Schneider Electric

FIGA0207

Projet - No commande (Project - Order No.)	Indice (Rev)	Folio (Sheet)
FR7000003	A	158

A3 suite - 01/2008

The technical information contained in this document is the exclusive property of Schneider Electric Industries S.A.S and cannot be used or disclosed to third parties of any kind without its written consent. Only those drawings and documents marked "for construction" are provided for construction purposes. All devices shown in the drawings are in open position, drawn out with operating mechanism discharged and all power sources off.

Les informations techniques contenues dans ce document sont la propriete exclusive de Schneider Electric Industries S.A.S et ne peuvent etre utilisees ou divulguees a des tiers quels qu'ils soient sans son accord ecrit. Seuls nous engagent les documents marques "pour construire". Les appareils montres dans les schemas sont en position ouvert - désarmés - débrochés - toutes sources coupées.

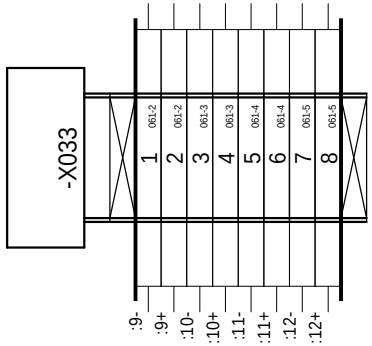

=N201
+AL01

Ind. Rev	Date Date	Modification / Modification	Archiv. Micro-filmed	Ind. Rev	Date Date	Modification / Modification	Archiv. Micro-filmed
A	14/06/2011	Edition originale / First issue					

BORNIER : =N201+AL01-X033

SOLAIRE DIRECT
FIGANIERES
FIGO-ET-E-PLA-S002

Schneider Electric

FIGA0207

Projet - No commande (Project - Order No.)	Indice (Rev)	Folio (Sheet)
FR7000003	A	159

A3 suite - 01/2008

The technical information contained in this document is the exclusive property of Schneider Electric Industries S.A.S and cannot be used or disclosed to third parties of any kind without its written consent. Only those drawings and documents marked "for construction" are authorized for construction. All devices shown in the drawings are in open position, drawn out with operating mechanism discharged and all power sources off.

Les informations techniques contenues dans ce document sont la propriete exclusive de Schneider Electric Industries S.A.S et ne peuvent etre utilisees ou divulguees a des tiers quels qu'ils soient sans son accord ecrit. Seuls nous engagent les documents marques "pour construire". Les appareils montres dans les schemas sont en position ouvert - désarmés - débrochés - toutes sources coupées.

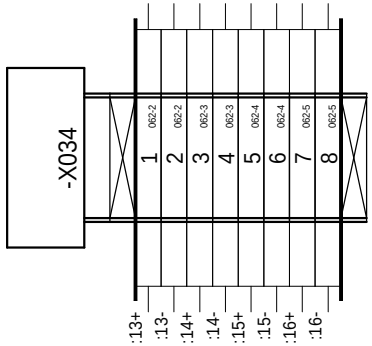

=N201
+AL01

Ind. Rev	Date Date	Modification / Modification	Archiv. Micro-filmed	Ind. Rev	Date Date	Modification / Modification	Archiv. Micro-filmed
A	14/06/2011	Edition originale / First issue					

BORNIER : =N201+AL01-X034

SOLAIRE DIRECT
FIGANIERES
FIGO-ET-E-PLA-S002

Schneider Electric

FIGA0207

Projet - No commande (Project - Order No.)	Indice (Rev)	Folio (Sheet)
FR7000003	A	160

A3 suite - 01/2008

The technical information contained in this document is the exclusive property of Schneider Electric Industries S.A.S and cannot be used or disclosed to third parties of any kind without its written consent. Only those drawings and documents mentioned in the order confirmation are binding for execution. All devices shown in the drawings are in open position, drawn out with operating mechanism discharged and all power sources off.

Les informations techniques contenues dans ce document sont la propriete exclusive de Schneider Electric Industries S.A.S et ne peuvent etre utilisees ou divulguees a des tiers quels qu'ils soient sans son accord ecrit. Seuls nous engagent les documents mentionnes dans la commande. Les appareils representes sont en position ouvert - désarmés - débrochés - toutes sources coupées.

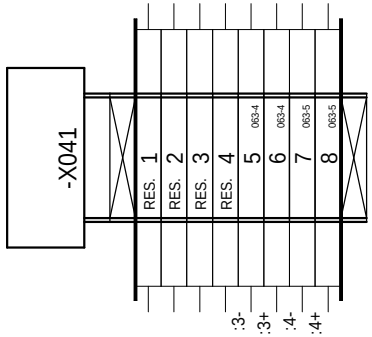

=N201
+AL01

Ind. Rev	Date Date	Modification / Modification	Archiv. Micro-filmed	Ind. Rev	Date Date	Modification / Modification	Archiv. Micro-filmed
A	14/06/2011	Edition originale / First issue					

BORNIER : =N201+AL01-X041

SOLAIRE DIRECT
FIGANIERES
FIGO-ET-E-PLA-S002

Schneider Electric

FIGA0207

Projet - No commande / Project - Order No.	Indice / Rev	Folio / Sheet
FR7000003	A	161

A3 suite - 01/2008

The technical information contained in this document is the exclusive property of Schneider Electric Industries S.A.S and cannot be used or disclosed to third parties of any kind without its written consent. Only those drawings and documents marked "for construction" are authorized for production. All devices shown in the drawings are in open position, drawn out with operating mechanism discharged and all power sources off.

Les informations techniques contenues dans ce document sont la propriete exclusive de Schneider Electric Industries S.A.S et ne peuvent etre utilisees ou divulguees a des tiers quels qu'ils soient sans son accord ecrit. Seuls nous engagent les documents marqués "pour construction". Les appareils montrés dans les schémas sont en position ouvert - désarmés - débrochés - toutes sources coupées.

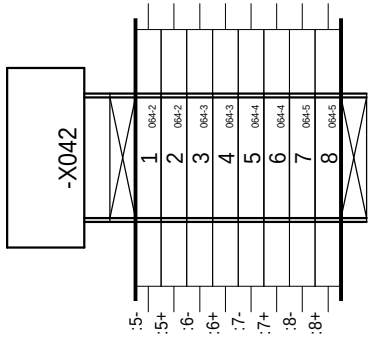

=N201
+AL01

Ind. Rev	Date Date	Modification / Modification	Archiv. Micro-filmed	Ind. Rev	Date Date	Modification / Modification	Archiv. Micro-filmed
A	14/06/2011	Edition originale / First issue					

BORNIER : =N201+AL01-X042

SOLAIRE DIRECT
FIGANIERES
FIGO-ET-E-PLA-S002

Schneider Electric

FIGA0207

Projet - No commande / Project - Order No.	Indice Rev	Folio Sheet
FR7000003	A	162

A3 suite - 01/2008

The technical information contained in this document is the exclusive property of Schneider Electric Industries S.A.S and cannot be used or disclosed to third parties of any kind without its written consent. Only those drawings and documents marked "Approved for construction" or "Approved for production" are to be used for production purposes. All devices shown in the drawings are in open position, drawn out with operating mechanism discharged and all power sources off.

Les informations techniques contenues dans ce document sont la propriete exclusive de Schneider Electric Industries S.A.S et ne peuvent etre utilisees ou divulguees a des tiers quels qu'ils soient sans son accord ecrit. Seuls nous engagent pour exécution les plans et schémas contresignés "Bon pour exécution". Les appareils montrés dans les dessins sont en position ouvert - désarmés - débrochés - toutes sources coupées.

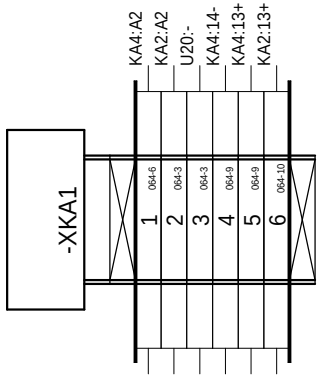

=N201
+AL01

Ind. Rev	Date Date	Modification / Modification	Archiv. Micro-filmed	Ind. Rev	Date Date	Modification / Modification	Archiv. Micro-filmed
A	14/06/2011	Edition originale / First issue					

BORNIER : =N201+AL01-XKA1

SOLAIRE DIRECT
FIGANIERES
FIGO-ET-E-PLA-S002

Schneider Electric

FIGA0207

Projet - No commande / Project - Order No.	Indice / Rev	Folio / Sheet
FR7000003	A	163

A3 suite - 01/2008

Localisation (Location)	Installation (Function)	Repère (Tag)	Page (Sheet)	Designation	Fabricant (Manufacturer)	Ref. fabricant (Manufacturer Ref.)
AL01	N201	A01	053	ALIMENTATION BOITIER CPU PHENIX, BOITIER EXT-2, ADRESSAGE PAR ROUE CODEUSE, RS485 PAR SWITCH	NAPAC	0RIO2 UPS-2
		A02	053	BOITIER CPU PHENIX, 1 EMPLACEMENT CPU T3, 2 CARTE T2, ADRESSAGE PAR ROUE CODEUSE, CARTE CPU RIO2 AVEC 1 RJ45 E	NAPAC	0RIO 314
		A03	053	BOITIER EXT-1, 4 EMPLACEMENTS CARTES T1, ADRESSAGE PAR ROUE CODEUSE	NAPAC	0RIO2 EXT-1
		A04	053	BOITIER EXT-1, 4 EMPLACEMENTS CARTES T1, ADRESSAGE PAR ROUE CODEUSE	NAPAC	0RIO2 EXT-1
		A021	053	CARTE 16 ENTREES LOGIQUES ET COMPTAGES, TAILLE 2	NAPAC	0RIO2 16DI
		A022	053	CARTE 16 ENTREES LOGIQUES ET COMPTAGES, TAILLE 2	NAPAC	0RIO2 16DI
		A031	053	CARTE 4 ENTREES ANALOGIQUES UNIVERSELLES, TAILLE 1	NAPAC	0RIO1 04AI
		A032	053	CARTE 4 ENTREES ANALOGIQUES 4-20mA, TAILLE 1	NAPAC	0RIO1 04AI-C
		A033	053	CARTE 4 ENTREES LOGIQUES TOR, TAILLE 1	NAPAC	0RIO1 04DI
		A034	053	CARTE 4 SORTIES LOGIQUES RELAIS ELECTROMECANIQUE, TAILLE 1	NAPAC	0RIO1 04DO
		A041	053	CARTE 4 ENTREES LOGIQUES TOR, TAILLE 1	NAPAC	0RIO1 04DI
		AL01	100	CELLULE A / CHA.PL.1P. 2000x600x500	SCHNEIDER ELECTRIC	NSYSF20650
			100	JEU 2 PAN. LAT. 6000 2000x500	SCHNEIDER ELECTRIC	NSY2SP205
			100	GRILLE DE SORTIE 223x223, RAL 7035, IP54	SCHNEIDER ELECTRIC	NSY17997
			100	PORTE SCHEMAS A4 PLASTIQUE, PROFONDEUR 22mm, GRIS RAL 7035	SCHNEIDER ELECTRIC	NSYDPA4
			100	BARILLET CLES 455	SCHNEIDER ELECTRIC	NSYIN4551
			100	PLAQUE PASSE-CABLE 6000 2 PARTIES 600x500	SCHNEIDER ELECTRIC	NSYEC651
			100	JEU 2 JOINTS TECH. 6000 L.600	SCHNEIDER ELECTRIC	NSYBCE6
			100	TABLETTE DE PORTE POUR ARMOIRE L=600	SCHNEIDER ELECTRIC	NSYSDT6
		AP1R1	080	RACK 6 EMPLACEMENTS	TELEMECANIQUE	BMX XBP 0600
			080	KIT DE REPRISE BLINDAGE POUR BMX XBP 0600	TELEMECANIQUE	BMX XSP 0600
			080	BAGUES DE SERRAGE A RESSORT POUR BMX XBP 0600, SECTION 5...11mm²	TELEMECANIQUE	STB XSP 3020
		D01	036	MODULE DE PROTECTION 6...230VDC, DIODE	TELEMECANIQUE	RXM 040W
		D02	036	MODULE DE PROTECTION 6...230VDC, DIODE	TELEMECANIQUE	RXM 040W
		D03	036	MODULE DE PROTECTION 6...230VDC, DIODE	TELEMECANIQUE	RXM 040W
		D04	036	MODULE DE PROTECTION 6...230VDC, DIODE	TELEMECANIQUE	RXM 040W
		F1		BLOC DE JONCTION, RESSORT SECTIONNABLE , 4mm² A SUPPORT AMOVIBLE POUR DIODE OU FUSIBLE CYLINDRIQUE, EPAISSEUR	TELEMECANIQUE	AB1RRNSF435UGR
				SUPPORT AMOVIBLE FUSIBLE 5x20	TELEMECANIQUE	AB1SF520
				CLOISON POUR BLOCS DE JONCTION, EPAISSEUR 1.5mm	TELEMECANIQUE	AB1RRNAC444GR
				BUTEE D'EXTREMITE A ENCLIQUETER SUR PROFILE NS 35	PHOENIX CONTACT	3022276
				FUSIBLE RAPIDE 5X20 - 250V - CORPS VERRE 1A	FERRAZ SHAWMUT	L090515P
				CARTOUCHE DE NEUTRE 5X20	ENTRELEC	179 371.16
		F21	059	FICHE PARAFOUDRE PT100 SANS POTENTIEL DE TERRE 4FILS-In:10kA (8/20)-Uc:27VDC	PHOENIX CONTACT	2839240
			059	EMBASE PARAFOUDRE POUR FICHE DE PROTECTION PT	PHOENIX CONTACT	2839402
		F22	060	FICHE PARAFOUDRE 1 BOUCLE-In:10kA (8/20)-Uc:28VDC	PHOENIX CONTACT	2856032
			060	EMBASE PARAFOUDRE	PHOENIX CONTACT	2856113
			060	RACCORDEMENT AUTODENUDANT POUR BLINDAGE	PHOENIX CONTACT	2839295
		F23	060	FICHE PARAFOUDRE 1 BOUCLE-In:10kA (8/20)-Uc:28VDC	PHOENIX CONTACT	2856032
			060	EMBASE PARAFOUDRE	PHOENIX CONTACT	2856113
			060	RACCORDEMENT AUTODENUDANT POUR BLINDAGE	PHOENIX CONTACT	2839295
		F24	060	FICHE PARAFOUDRE 1 BOUCLE-In:10kA (8/20)-Uc:28VDC	PHOENIX CONTACT	2856032
			060	EMBASE PARAFOUDRE	PHOENIX CONTACT	2856113
			060	RACCORDEMENT AUTODENUDANT POUR BLINDAGE	PHOENIX CONTACT	2839295
		G01	053	BATTERIE STATIONNAIRE ETANCHE AU PLOMB 12V 12Ah	YUASA	NP12-12
		K01	036	RELAIS MINIATURE EMBROCHABLE RXM SANS DEL 4INV 24VDC	TELEMECANIQUE	RXM 4AB1BD
			036	EMBASE AVEC CONTACTS SEPARES, RACCORDEMENT CONNECTEUR	TELEMECANIQUE	RXZ E2S114M
			036	ETRIER METALLIQUE DE MAINTIEN	TELEMECANIQUE	RXZ 400
		K02	036	RELAIS MINIATURE EMBROCHABLE RXM SANS DEL 4INV 24VDC	TELEMECANIQUE	RXM 4AB1BD
			036	EMBASE AVEC CONTACTS SEPARES, RACCORDEMENT CONNECTEUR	TELEMECANIQUE	RXZ E2S114M

The technical information contained in this document is the exclusive property of Schneider Electric Industries S.A.S and cannot be used or disclosed to third parties of any kind without its written consent. Only those drawings and diagrams marked "certified" or "approved for construction" are to be used for the purpose of construction. All devices shown in the drawings are in open position, drawn out with operating mechanism discharged and all power sources off.

Les informations techniques contenues dans ce document sont la propriete exclusive de Schneider Electric Industries S.A.S et ne peuvent etre utilisees ou divulguees a des tiers quels qu'ils soient sans son accord ecrit. Seuls nous engagent les plans portant la mention "certifie" ou "approuve pour construire". Les appareils representes sur ce schéma sont en position ouvert - désarmés - débrochés - toutes sources coupées.

Ind. (Rev)	Date	Modification / Modification	Archiv. Micro-filmed	Ind. (Rev)	Date	Modification / Modification	Archiv. Micro-filmed
A	14/06/2011	Edition originale / First issue					

NOMENCLATURE

SOLAIRE DIRECT
FIGANIERES
FIGO-ET-E-PLA-S002

Schneider Electric

FIGA0207

Projet - No commande (Project - Order No.)	Indice (Rev)	Folio (Sheet)
FR7000003	A	200

A3 suite - 11/2006

Nom composant / Component name: Localisation (Location)	Installation (Function)	Repère (Tag)	Page (Sheet)	Designation	Fabricant (Manufacturer)	Ref. fabricant (Manufacturer Ref.)
			036	ETRIER METALLIQUE DE MAINTIEN	TELEMECANIQUE	RXZ 400
		K03	036	RELAIS MINIATURE EMBROCHABLE RXM SANS DEL 4INV 24VDC	TELEMECANIQUE	RXM 4AB1BD
			036	EMBASE AVEC CONTACTS SEPARES, RACCORDEMENT CONNECTEUR	TELEMECANIQUE	RXZ E2S114M
			036	ETRIER METALLIQUE DE MAINTIEN	TELEMECANIQUE	RXZ 400
		K04	036	RELAIS MINIATURE EMBROCHABLE RXM SANS DEL 4INV 24VDC	TELEMECANIQUE	RXM 4AB1BD
			036	EMBASE AVEC CONTACTS SEPARES, RACCORDEMENT CONNECTEUR	TELEMECANIQUE	RXZ E2S114M
			036	ETRIER METALLIQUE DE MAINTIEN	TELEMECANIQUE	RXZ 400
		KA1	064	PLC optocoupleur 24 VDC 100 mA 1NO	PHOENIX CONTACT	2966728
		KA2	064	PLC optocoupleur 24 VDC 100 mA 1NO	PHOENIX CONTACT	2966728
		KA3	064	PLC optocoupleur 24 VDC 100 mA 1NO	PHOENIX CONTACT	2966728
		KA4	064	PLC optocoupleur 24 VDC 100 mA 1NO	PHOENIX CONTACT	2966728
		KRM1	031	RELAIS DE CONTROLE DE TENSION RM17U	TELEMECANIQUE	RM17UAS15
		MODULE1	080	MODULE D'ALIMENTATION 24VDC, 3.3VDC 2.5A, 24VDC 0.7A	TELEMECANIQUE	BMX CPS 2010
		MODULE2	080	MODULE PROCESSEUR M340 4096K RAM, 1 Modbus, 1 USB, 1 ETHERNET TCP/IP	TELEMECANIQUE	BMX P34 2020
		MODULE3	080	MODULE D'ENTREES ANALOGIQUE 4E ±10V, 0…10V, 0…5V, 1…5V, ±5V, 0…20mA, 4…20mA, ±20mA	TELEMECANIQUE	BMX AMI 0410
			080	BORNIER DEBROCHABLE 20 CONTACTS, A VIS A ETRIERS	TELEMECANIQUE	BMX FTB 2010
		MODULE4	080	MODULE D'ENTREES 32E 24VDC	TELEMECANIQUE	BMX DDI 3202K
		MODULE5	080	MODULE DE SORTIES TOR 32S 24VDC 0.1A	TELEMECANIQUE	BMX DDO 3202K
		MODULE6	080	MODULE D'ENTREES 32E 24VDC	TELEMECANIQUE	BMX DDI 3202K
		MODULE7	080	MODULE DE SORTIES ANALOGIQUE 8S	TELEMECANIQUE	BMX AMO 0802
			080	CORDON PREEQUIPE	TELEMECANIQUE	BMX FTA 152
		QF1	032	INTER I BI 20A SANS VOYANT	MERLIN GERIN	15006
		QF2	032	DISJONCTEUR C60N BI 2 A COURBE D	MERLIN GERIN	24581
		QF3	032	DISJONCTEUR C60N BI 2 A COURBE D	MERLIN GERIN	24581
		QF4	034	DISJONCTEUR C60H-DC UNI 4 A COURBE C	MERLIN GERIN	61504
		QF5	034	DISJONCTEUR C60H-DC UNI 2 A COURBE C	MERLIN GERIN	61502
		QF6	034	DISJONCTEUR C60H-DC UNI 1 A COURBE C	MERLIN GERIN	61501
		QF7	034	DISJONCTEUR C60H-DC UNI 2 A COURBE C	MERLIN GERIN	61502
		QF8	034	DISJONCTEUR C60H-DC UNI 1 A COURBE C	MERLIN GERIN	61501
		QF9	034	DISJONCTEUR C60H-DC UNI 1 A COURBE C	MERLIN GERIN	61501
		QF10	034	DISJONCTEUR C60H-DC UNI 1 A COURBE C	MERLIN GERIN	61501
		QF11	034	DISJONCTEUR C60H-DC UNI 2 A COURBE C	MERLIN GERIN	61502
		QF12	035	DISJONCTEUR C60H-DC UNI 1 A COURBE C	MERLIN GERIN	61501
		QF13	035	DISJONCTEUR C60H-DC UNI 2 A COURBE C	MERLIN GERIN	61502
		QF14	035	DISJONCTEUR C60H-DC UNI 2 A COURBE C	MERLIN GERIN	61502
		U1	033	ALIMENTATION REGULEE A DECOUP. MONO 100...240VAC/24VDC 120W/5A	TELEMECANIQUE	ABL8RPS24050
		U2	033	ALIMENTATION REGULEE A DECOUP. MONO 100...240VAC/24VDC 120W/5A	TELEMECANIQUE	ABL8RPS24050
		U20	046	SWITCH ETHERNET 6 PORTS 10/100 TX ET 2 PORTS 100 FX-MM	TELEMECANIQUE	TCSESM083F2CU0
		W001	053	CABLE MULTICONDUCTEURS TORSADE BLINDE	BELDEN	9841
		W002	080	CABLE MODBUS RJ-DENUDE 3M RJ45	SCHNEIDER	VW3 A8 306 D30
		W003	059	CABLE MULTICONDUCTEURS TORSADE BLINDE	BELDEN	9841
		W004	059	CABLE MULTICONDUCTEURS TORSADE BLINDE	BELDEN	9841
		W005	059	CABLE MULTICONDUCTEURS TORSADE BLINDE	BELDEN	9841
		W006	059	CABLE MULTICONDUCTEURS TORSADE BLINDE	BELDEN	9841
		WAI0103A	081	CORDON PREEQUIPE POUR CONNECTION BMX AMI 0410 ET ABE 7CPA41*, 3m	SCHNEIDER	BMX FCA300
		WAO0107A	094	CORDON PREEQUIPE	TELEMECANIQUE	BMX FTA 152
		WDI0104A/B	082	CORDON PREEQUIPE POUR EMBASE MODICOM TELEFAST ABE7, 2M	SCHNEIDER	BMXFCC203
		WDI0105A/B	086	CORDON PREEQUIPE POUR EMBASE MODICOM TELEFAST ABE7, 2M	SCHNEIDER	BMXFCC203
		WDI0106A	090	CORDON PREEQUIPE POUR EMBASE MODICOM TELEFAST ABE7, 2M	SCHNEIDER	BMXFCC203

The technical information contained in this document is the exclusive property of Schneider Electric Industries S.A.S and cannot be used or disclosed to third parties of any kind without its written consent. Only those drawings and diagrams marked "certified drawing" or "approved drawing" are binding on Schneider Electric. All devices shown in the drawings are in open position, drawn out with operating mechanism discharged and all power sources off.

Les informations techniques contenues dans ce document sont la propriete exclusive de Schneider Electric Industries S.A.S et ne peuvent etre utilisees ou divulguees a des tiers quels qu'ils soient sans son accord ecrit. Seuls nous engagent les plans portant la mention "plan certifie" ou "plan approuve". Les appareils representes sur ce schéma sont en position ouvert - désarmés - débrochés - toutes sources coupées.

Ind. Rev	Date Date	Modification / Modification	Archiv. Micro-filmed	Ind. Rev	Date Date	Modification / Modification	Archiv. Micro-filmed
A	14/06/2011	Edition originale / First issue					

NOMENCLATURE

SOLAIRE DIRECT
FIGANIERES
FIGO-ET-E-PLA-S002

Schneider Electric

FIGA0207

Projet - No commande / Project - Order No.	Indice / Rev	Folio / Sheet
FR7000003	A	201

A3 suite - 11/2006

Localisation / Installation / Repère (Nom composant / Component name)	Page	Designation	Fabricant	Ref. fabricant
WET001	046	CORDON RESEAU ETHERNET BLINDE, CATEGORIE 5, PAIRE TORSADEE DROIT 2M	SCHNEIDER	490 NTW 000 02
WET002	046	CORDON RESEAU ETHERNET BLINDE, CATEGORIE 5, PAIRE TORSADEE DROIT 2M	SCHNEIDER	490 NTW 000 02
WO001	045	CORDON ZIPCORD SC-PC/SC-PC 6FO MULTIMODE 50/125µm 2.8mm, 2m, ORANGE	ICTL	502102221N
WO002	045	CORDON ZIPCORD SC-PC/SC-PC 6FO MULTIMODE 50/125µm 2.8mm, 2m, ORANGE	ICTL	502102221N
X01	045	COFFRET FIDJI V2 FOLAN 12SC-1K7 MTG AVEC 1 CASSETTE TERAOPTIC MONTEE ET 12 PGTAILS	ICTL	622081146
X1		BLOC DE JONCTION A VIS 2.5mm2, GRIS	PHOENIX CONTACT	3001501
		COUVERCLE	PHOENIX CONTACT	3003020
		BLOC DE JONCTION VISSE P. CONDUCTEUR DE PROT. 2.5mm2, VERT/JAUNE	PHOENIX CONTACT	0441083
X2		BLOC DE JONCTION A VIS 2.5mm2, GRIS	PHOENIX CONTACT	3001501
		COUVERCLE	PHOENIX CONTACT	3003020
X3A		BLOC DE JONCTION A VIS 2.5mm2, GRIS	PHOENIX CONTACT	3001501
		COUVERCLE	PHOENIX CONTACT	3003020
X3B		BLOC DE JONCTION A VIS 2.5mm2, GRIS	PHOENIX CONTACT	3001501
		COUVERCLE	PHOENIX CONTACT	3003020
X4		BLOC DE JONCTION A VIS 2.5mm2, GRIS	PHOENIX CONTACT	3001501
		COUVERCLE	PHOENIX CONTACT	3003020
X021		BLOC DE JONCTION A VIS 2.5mm2, GRIS	PHOENIX CONTACT	3001501
		COUVERCLE	PHOENIX CONTACT	3003020
X022		BLOC DE JONCTION A VIS 2.5mm2, GRIS	PHOENIX CONTACT	3001501
		COUVERCLE	PHOENIX CONTACT	3003020
X031		BLOC DE JONCTION A VIS 2.5mm2, GRIS	PHOENIX CONTACT	3001501
		COUVERCLE	PHOENIX CONTACT	3003020
X032		BLOC DE JONCTION A VIS 2.5mm2, GRIS	PHOENIX CONTACT	3001501
		COUVERCLE	PHOENIX CONTACT	3003020
X033		BLOC DE JONCTION A VIS 2.5mm2, GRIS	PHOENIX CONTACT	3001501
		COUVERCLE	PHOENIX CONTACT	3003020
X034		BLOC DE JONCTION A VIS 2.5mm2, GRIS	PHOENIX CONTACT	3001501
		COUVERCLE	PHOENIX CONTACT	3003020
X041		BLOC DE JONCTION A VIS 2.5mm2, GRIS	PHOENIX CONTACT	3001501
		COUVERCLE	PHOENIX CONTACT	3003020
X042		BLOC DE JONCTION A VIS 2.5mm2, GRIS	PHOENIX CONTACT	3001501
		COUVERCLE	PHOENIX CONTACT	3003020
XAI0103A	081	EMBASE DE RACCORDEMENT 4 VOIES D'ENTREES ANA	TELEMECANIQUE	ABE 7CPA410
XAO0107A	094	EMBASE DE RACCORDEMENT 8 VOIES	TELEMECANIQUE	ABE 7CPA02
XDI0104A	082	EMBASE DE RACCORDEMENT PASSIVE 16 VOIES	TELEMECANIQUE	ABE 7H16S21
XDI0104B	084	EMBASE DE RACCORDEMENT PASSIVE 16 VOIES	TELEMECANIQUE	ABE 7H16S21
XDI0106A	090	EMBASE DE RACCORDEMENT PASSIVE 16 VOIES	TELEMECANIQUE	ABE 7H16S21
XDO0105A	086	EMBASE DE SORTIES A RELAIS 16 VOIES	TELEMECANIQUE	ABE 7R16T330
XDO0105B	088	EMBASE DE SORTIES A RELAIS 16 VOIES	TELEMECANIQUE	ABE 7R16T330
XKA1		BLOC DE JONCTION A VIS 2.5mm2, GRIS	PHOENIX CONTACT	3001501
Z1	031	FILTRE CEM HAUTE PERFORMANCE, COURANT D'EMPLOI 3 A 16A	SCHAFFNER	FN 9675-6/06
Z2	033	FILTRE CEM HAUTE PERFORMANCE, COURANT D'EMPLOI 1 A 10A	SCHAFFNER	FN 682-4/06

The technical information contained in this document is the exclusive property of Schneider Electric Industries S.A.S and cannot be used or disclosed to third parties of any kind without its written consent. Only those drawings and documents marked "for construction" are approved for construction. All devices shown in the drawings are in open position, drawn out with operating mechanism discharged and all power sources off.

Les informations techniques contenues dans ce document sont la propriete exclusive de Schneider Electric Industries S.A.S et ne peuvent etre utilisees ou divulguees a des tiers quels qu'ils soient sans son accord ecrit. Seuls nous engagent ceux portant la mention "pour construire". Les appareils sont representes en position ouverte, hors charge et sans source d'alimentation sur ce schéma sont en position ouvert - désarmés - débrochés - toutes sources coupées.

Ind. Rev	Date Date	Modification / Modification	Archiv. Micro-filmed	Ind. Rev	Date Date	Modification / Modification	Archiv. Micro-filmed
A	14/06/2011	Edition originale / First issue					

NOMENCLATURE

SOLAIRE DIRECT
FIGANIERES
FIGO-ET-E-PLA-S002

Schneider Electric

FIGA0207

Projet - No commande / Project - Order No.: FR7000003

Indice / Rev: A

Folio / Sheet: 202

A3 suite - 11/2006