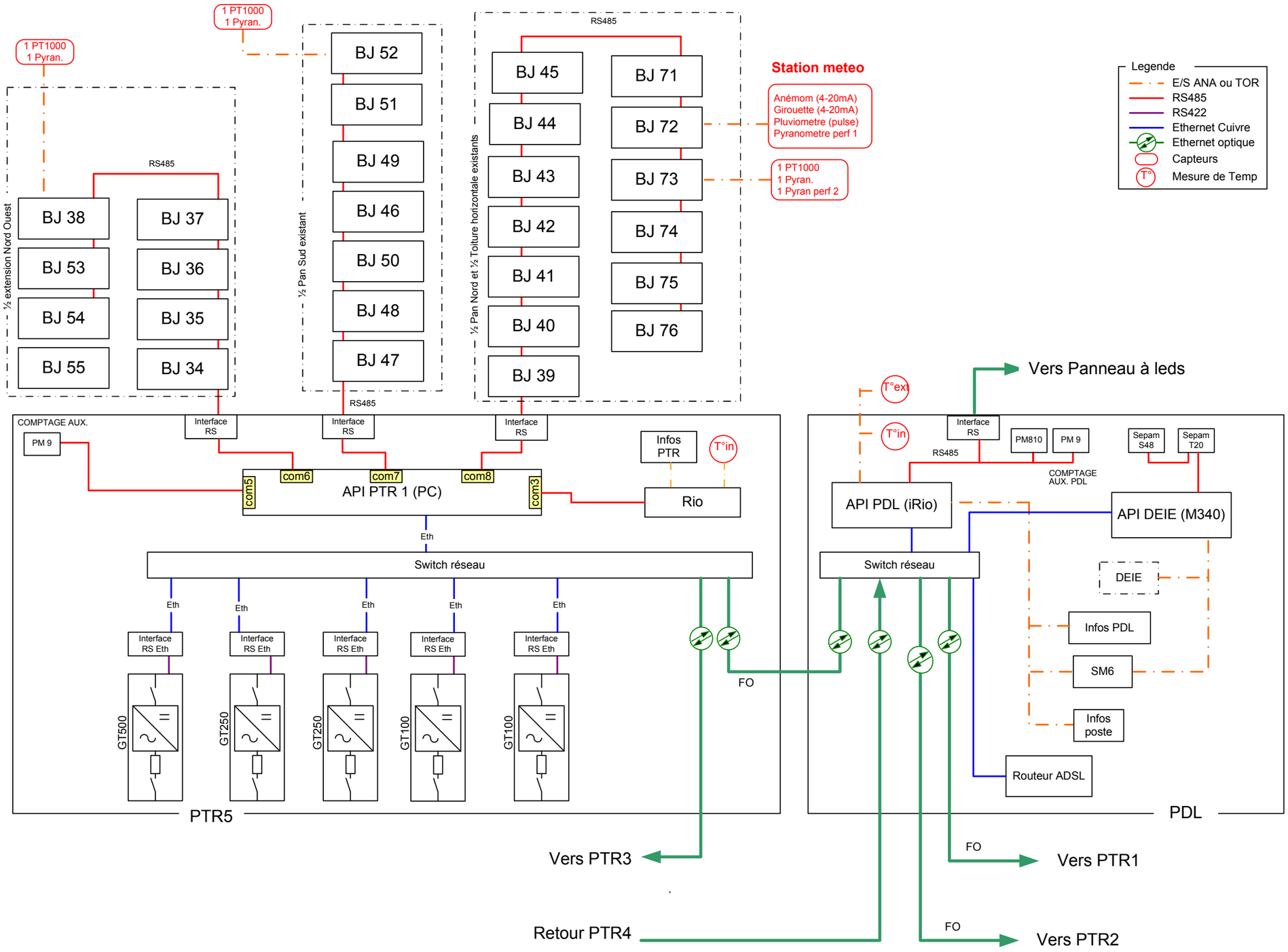

All technical information contained in this document is the property of Schneider Electric High Voltage SA, and may neither be used nor disclosed without its prior written consent.
Only drawings and diagrams remitted after order booking are binding for execution.All devices shown in this diagram are in open position, drawn out, with operating mechanisms discharged and all power sources off.

Les informations techniques contenues dans ce document sont la propriété de Schneider Electric High Voltage SA, et ne peuvent être utilisées ou divulguées à des tiers quels qu'ils soient sans son accord écrit.
Seuls nous engagent pour exécution les plans et schémas remis après enregistrement de la commande.
Les appareils représentés sur ce schéma sont en position ouvert désarmés - débroches - toutes sources coupées.

Rev.	Date	Modification	Arch.	Rev.	Date	Modification	Arch.
CB	17.06.10	Modifs affectations Array box 30 sur PTR3					
B	12.03.10	Rajout M340 - Modifs liaisons FO					
A	02.12.09	Edition originale					

Architecture générale
PDL – PTR5

Casino de Sainte Marie
Architecture Monitoring

Schneider Electric

No Document / File No : 02 979 614
Variante : /
Project : K SILICIUM
Rev. B
Folio : 01

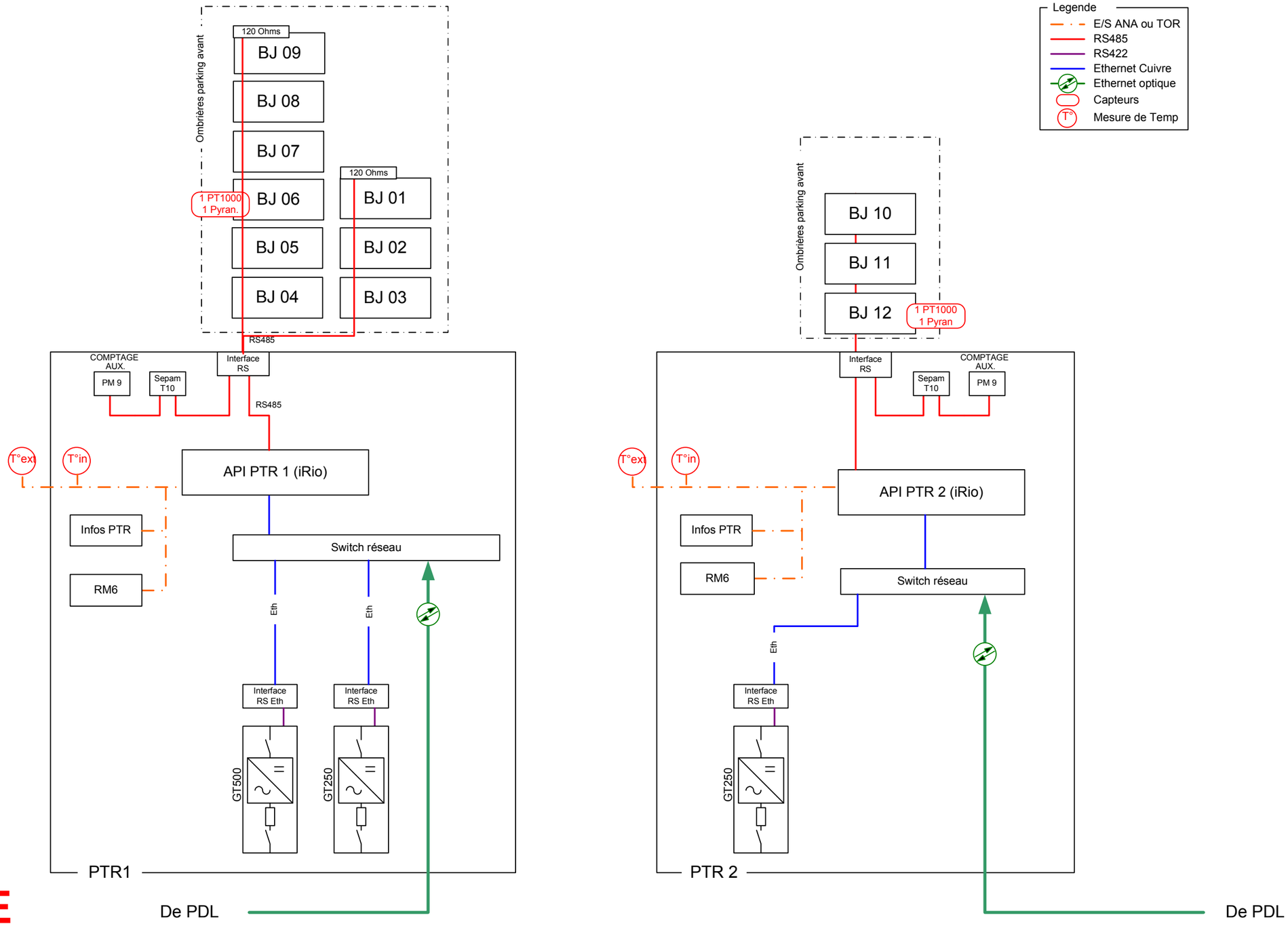

DOE

All technical information contained in this document is the property of Schneider Electric High Voltage SA, and may neither be used nor disclosed without its prior written consent.
Only drawings and diagrams remitted after order booking are binding for execution.All devices shown in this diagram are in open position, drawn out, with operating mechanisms discharged and all power sources off.

Les informations techniques contenues dans ce document sont la propriété de Schneider Electric High Voltage SA, et ne peuvent être utilisées ou divulguées à des tiers quels qu'ils soient sans son accord écrit.
Seuls nous engagent pour exécution les plans et schémas remis après enregistrement de la commande.
Les appareils représentés sur ce schéma sont en position ouvert désarmés - débroches - toutes sources coupées.

Rev.	Date	Modification	Arch.	Rev.	Date	Modification	Arch.
C	17.06.10	Modifs affectations Array box 30 sur PTR3					
B	12.03.10	Rajout M340 - Modifs liaisons FO					
A	02.12.09	Edition originale					

Architecture générale
PTR2 – PTR1

Casino de Sainte Marie
Architecture Monitoring

Schneider Electric

No Document / File No : 02 979 614
Variante : /
Project : K SILICIUM
Rev. B
Folio : 02

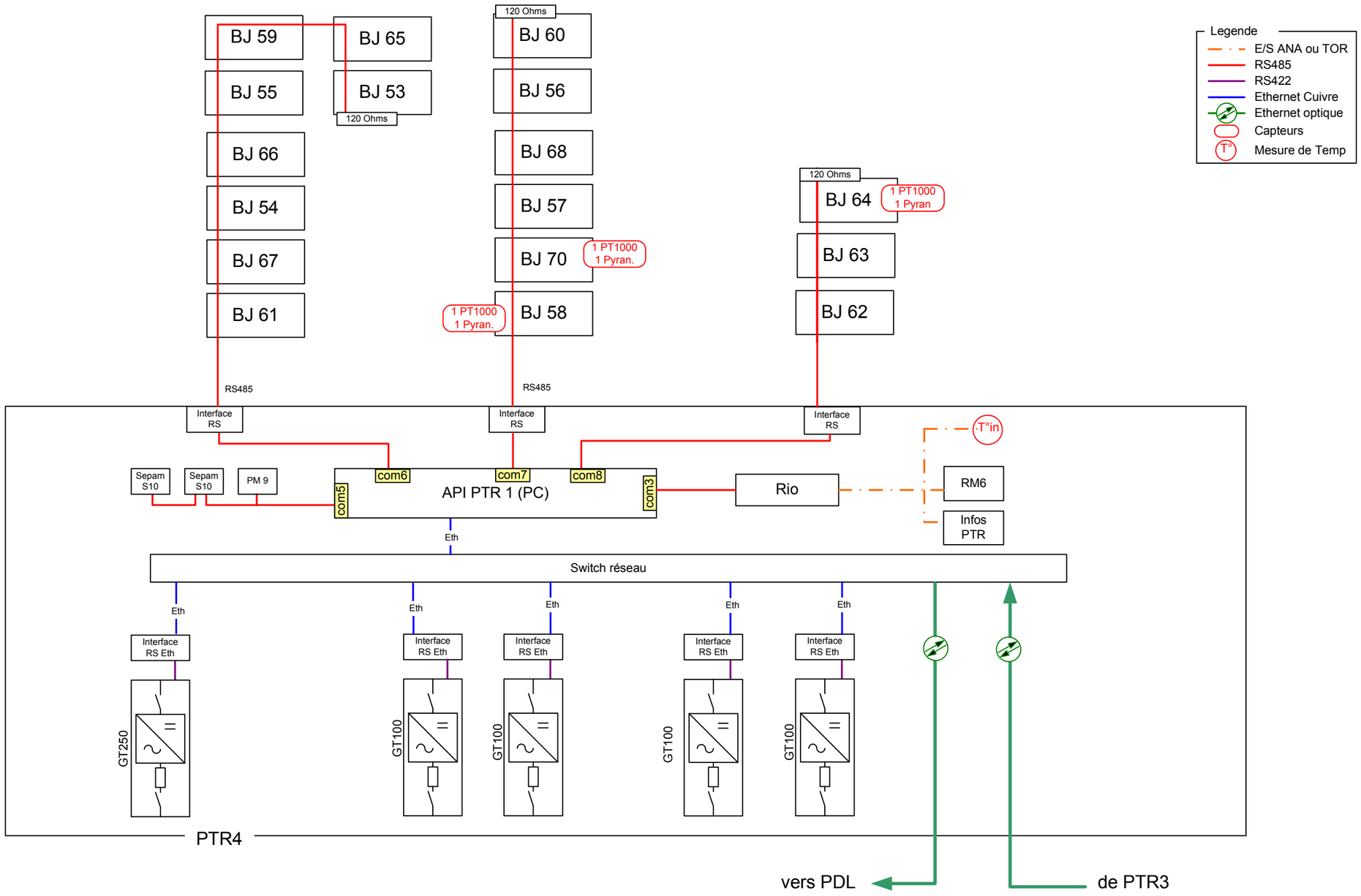

All technical information contained in this document is the property of Schneider Electric High Voltage SA, and may neither be used nor disclosed without its prior written consent.
Only drawings and diagrams remitted after order booking are binding for execution.All devices shown in this diagram are in open position, drawn out, with operating mechanisms discharged and all power sources off.

Les informations techniques contenues dans ce document sont la propriété de Schneider Electric High Voltage SA, et ne peuvent être utilisées ou divulguées à des tiers quels qu'ils soient sans son accord écrit.
Seuls nous engagent pour exécution les plans et schémas remis après enregistrement de la commande.
Les appareils représentés sur ce schéma sont en position ouvert désarmés - débroches - toutes sources coupées.

Rev.	Date	Modification	Arch.	Rev.	Date	Modification	Arch.
CB	17.06.10	Modifs affectations Array box 30 sur PTR3					
B	12.03.10	Rajout M340 - Modifs liaisons FO					
A	02.12.09	Edition originale					

Architecture générale
PTR4

Casino de Sainte Marie
Architecture Monitoring

Schneider Electric

No Document / File No : 02 979 614
Variante : /
Project : K SILICIUM
Rev. B
Folio : 03

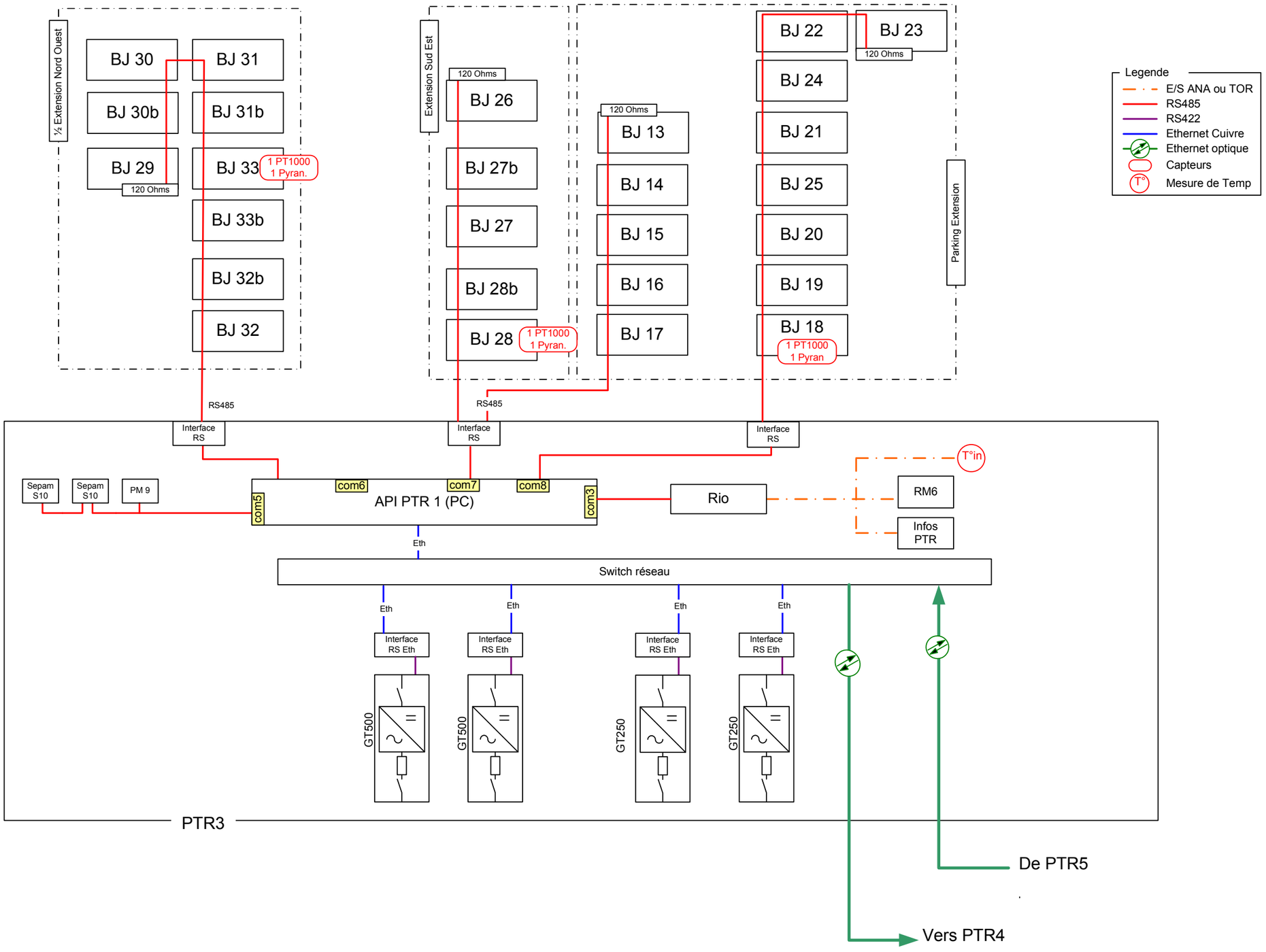

All technical information contained in this document is the property of Schneider Electric High Voltage SA, and may neither be used nor disclosed without its prior written consent.
Only drawings and diagrams remitted after order booking are binding for execution.All devices shown in this diagram are in open position, drawn out, with operating mechanisms discharged and all power sources off.

Les informations techniques contenues dans ce document sont la propriété de Schneider Electric High Voltage SA, et ne peuvent être utilisées ou divulguées à des tiers quels qu'ils soient sans son accord écrit.
Seuls nous engagent pour exécution les plans et schémas remis après enregistrement de la commande.
Les appareils représentés sur ce schéma sont en position ouvert désarmés - débrochés - toutes sources coupées.

Rev.	Date	Modification	Arch.	Rev.	Date	Modification	Arch.
CB	17.06.10	Modifs affectations Array box 30 sur PTR3					
B	12.03.10	Rajout M340 - Modifs liaisons FO					
A	02.12.09	Edition originale					

Architecture générale
PTR3

Casino de Sainte Marie
Architecture Monitoring

Schneider Electric

No Document / File No : 02 979 614
Variante : /
Project : K SILICIUM
Rev. B
Folio : 04

All technical information contained in this document is the property of Schneider Electric High Voltage SA, and may neither be used nor disclosed without its prior written consent.
Only drawings and diagrams remitted after order booking are binding for execution.All devices shown in this diagram are in open position, drawn out, with operating mechanisms discharged and all power sources off.

Les informations techniques contenues dans ce document sont la propriété de Schneider Electric High Voltage SA, et ne peuvent être utilisées ou divulguées à des tiers quels qu'ils soient sans son accord écrit.
Seuls nous engagent pour exécution les plans et schémas remis après enregistrement de la commande.
Les appareils représentés sur ce schéma sont en position ouvert désarmés - débrochés - toutes sources coupées.

Réseaux et communications

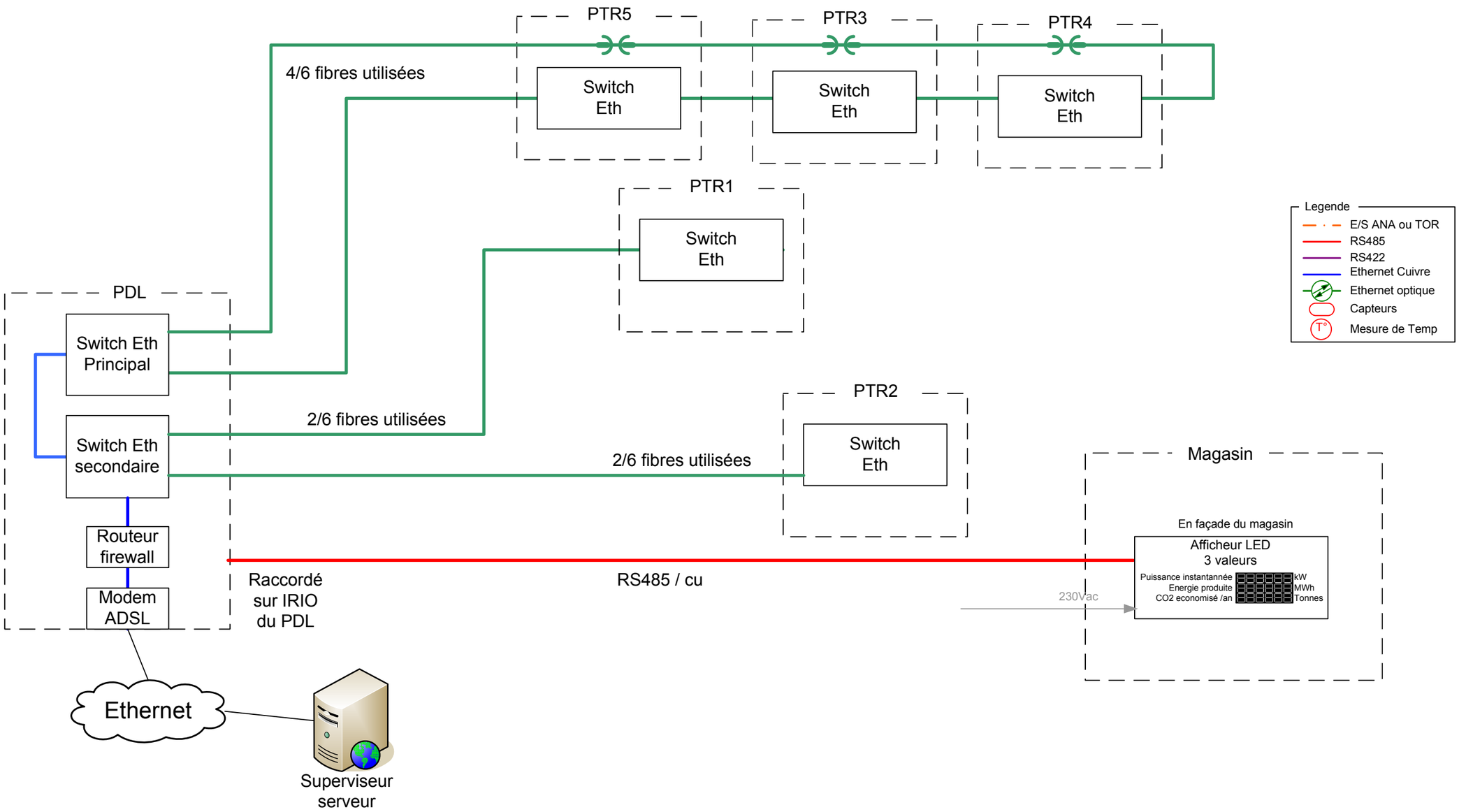

Rev.	Date	Modification	Arch.	Rev.	Date	Modification	Arch.
CB	17.06.10	Modifs affectations Array box 30 sur PTR3					
B	12.03.10	Rajout M340 - Modifs liaisons FO					
A	02.12.09	Edition originale					

Architecture de communication

Casino de Sainte Marie
Architecture Monitoring

Schneider Electric

No Document / File No : 02 979 614
Variante : /
Project : K SILICIUM
Rev. B
Folio : 13