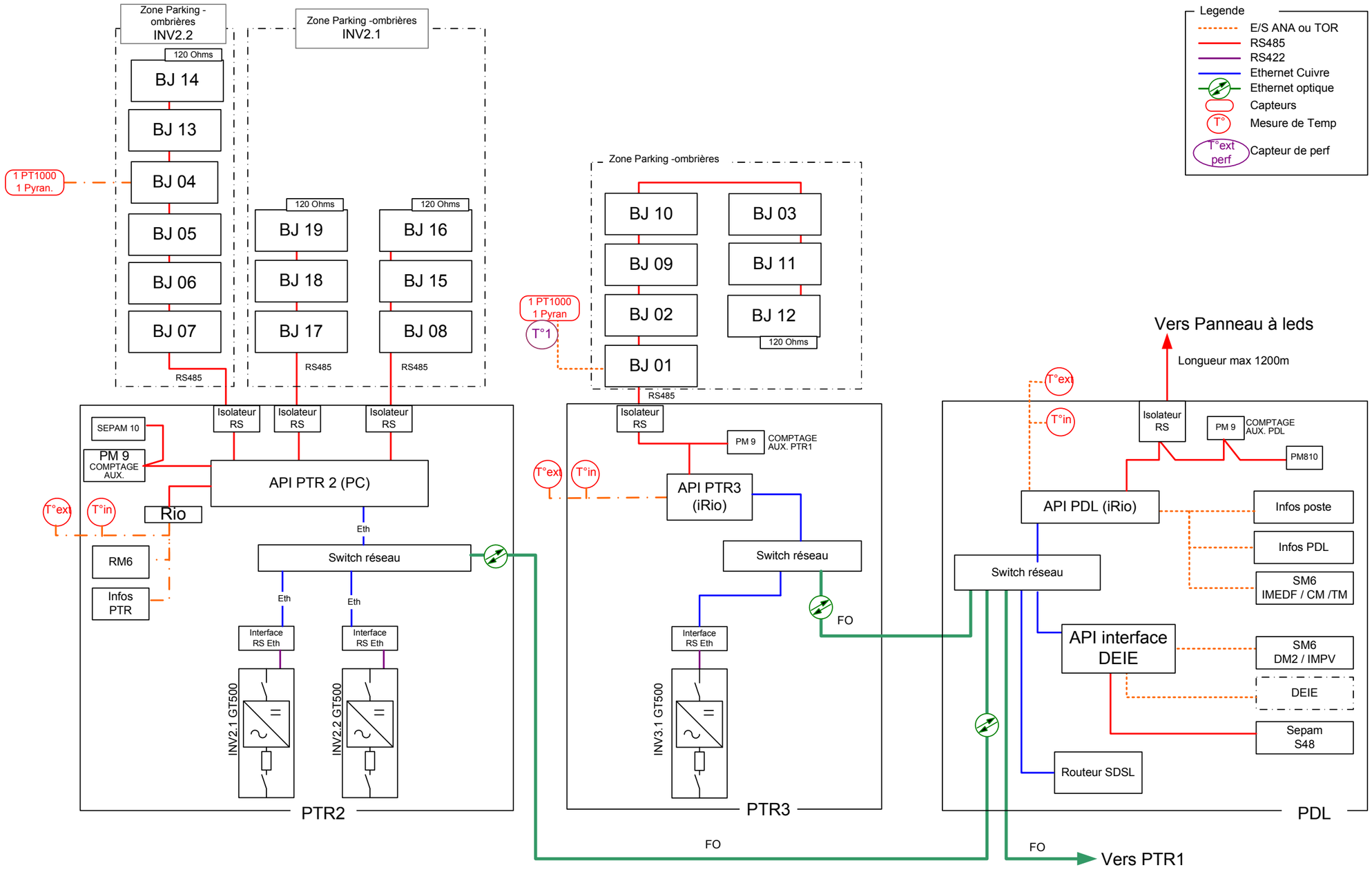

DOE

Rev.	Date	Modification	Arch.	Rev.	Date	Modification	Arch.
c	17.12.09	Affectation des Array Box					
B	09.12.09	Gestion afficheur LEDs					
A	02.12.09	Edition originale		D	17.02.10	Reprises reseaux Modbus et prise en compte DEIE	

Architecture générale
Locaux techniques
PDL – PTR2 – PTR3

Casino de Savannah
Architecture Monitoring

Schneider Electric

No Document / File No : 02 978 242
Variante : /
Project : K SILICIUM
Rev. D
Folio : 01

All technical information contained in this document is the property of Schneider Electric High Voltage SA, and may neither be used nor disclosed without its prior written consent.
Only drawings and diagrams remitted after order booking are binding for execution.All devices shown in this diagram are in open position, drawn out, with operating mechanisms discharged and all power sources off.

Les informations techniques contenues dans ce document sont la propriété de Schneider Electric High Voltage SA, et ne peuvent être utilisées ou divulguées à des tiers quels qu'ils soient sans son accord écrit.
Seuls nous engagent pour exécution les plans et schémas remis après enregistrement de la commande.
Les appareils représentés sur ce schéma sont en position ouvert désarmés - débrochés - toutes sources coupées.

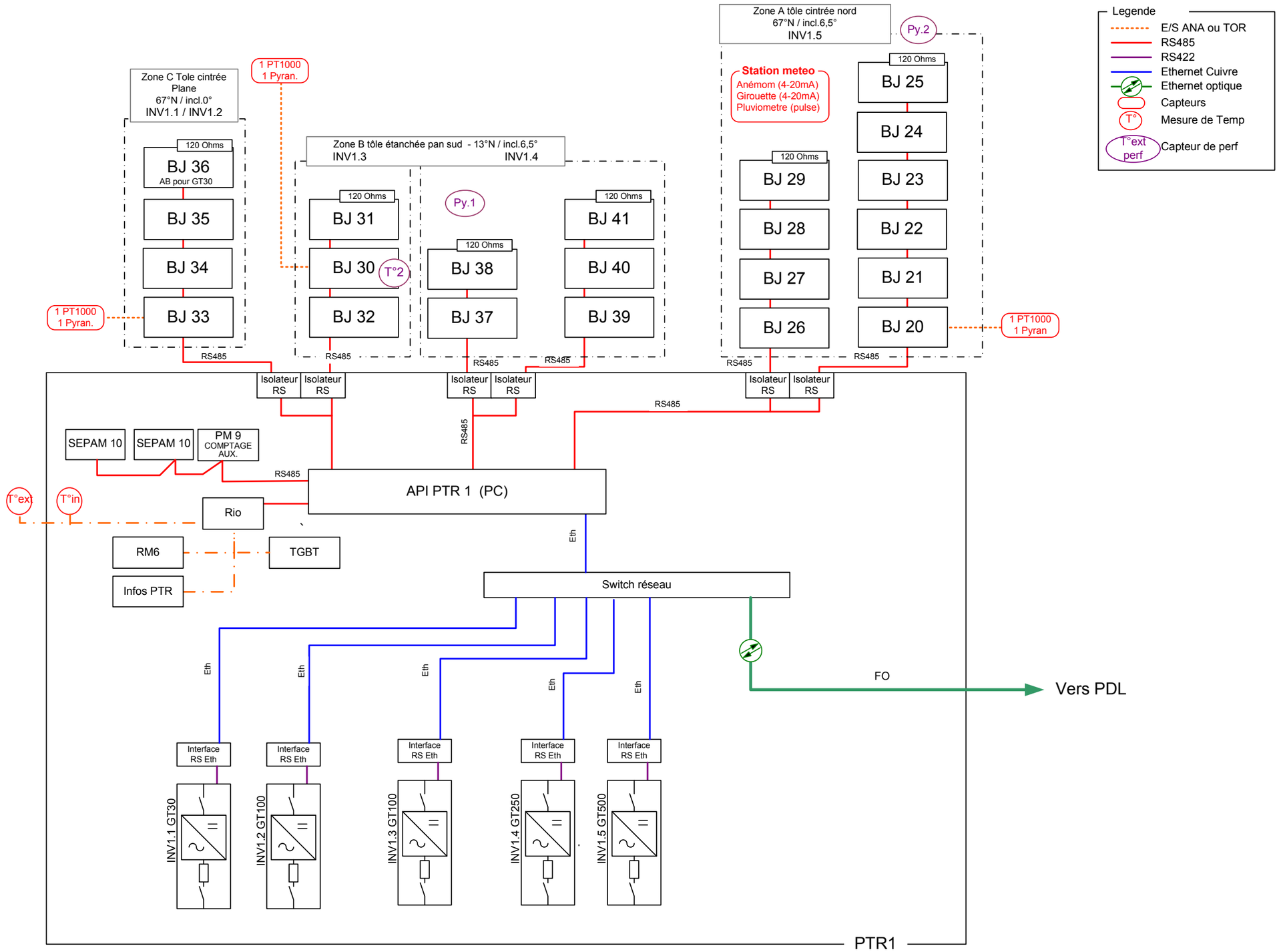

All technical information contained in this document is the property of Schneider Electric High Voltage SA, and may neither be used nor disclosed without its prior written consent.
Only drawings and diagrams remitted after order booking are binding for execution.All devices shown in this diagram are in open position, drawn out, with operating mechanisms discharged and all power sources off.

Les informations techniques contenues dans ce document sont la propriété de Schneider Electric High Voltage SA, et ne peuvent être utilisées ou divulguées à des tiers quels qu'ils soient sans son accord écrit.
Seuls nous engagent pour exécution les plans et schémas remis après enregistrement de la commande.
Les appareils représentés sur ce schéma sont en position ouvert désarmés - débroches - toutes sources coupées.

Rev.	Date	Modification	Arch.	Rev.	Date	Modification	Arch.
c	17.12.09	Affectation des Array Box					
B	09.12.09	Gestion afficheur LEDs					
A	02.12.09	Edition originale		D	17.02.10	Reprises reseaux Modbus et prise en compte DEIE	

Architecture générale
Local technique PTR1

Casino de Savannah
Architecture Monitoring

Schneider Electric

No Document / File No : 02 978 242
Variante : /
Project : K SILICIUM
Rev. D
Folio : 02

Réseaux et communications

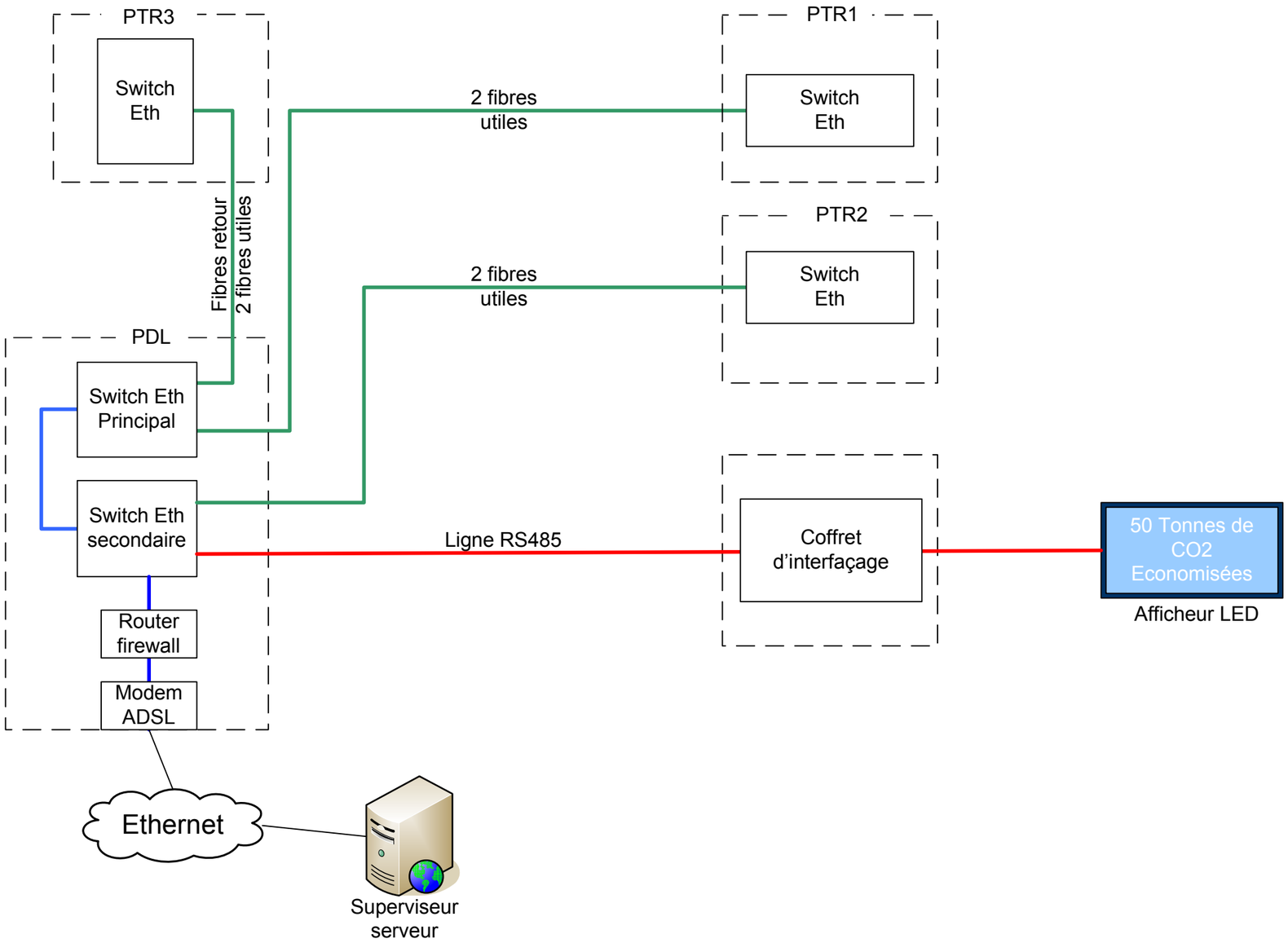

Legende
- E/S ANA ou TOR
- RS485
- RS422
- Ethernet Cuivre
- Ethernet optique
- Capteurs
- Mesure de Temp

All technical information contained in this document is the property of Schneider Electric High Voltage SA, and may neither be used nor disclosed without its prior written consent.
Only drawings and diagrams remitted after order booking are binding for execution.All devices shown in this diagram are in open position, drawn out, with operating mechanisms discharged and all power sources off.

Les informations techniques contenues dans ce document sont la propriété de Schneider Electric High Voltage SA, et ne peuvent être utilisées ou divulguées à des tiers quels qu'ils soient sans son accord écrit.
Seuls nous engagent pour exécution les plans et schémas remis après enregistrement de la commande.
Les appareils représentés sur ce schéma sont en position ouvert désarmés - débroches - toutes sources coupées.

Rev.	Date	Modification	Arch.	Rev.	Date	Modification	Arch.
c	17.12.09	Affectation des Array Box					
B	09.12.09	Gestion afficheur LEDs					
A	02.12.09	Edition originale		D	17.02.10	Reprises reseaux Modbus et prise en compte DEIE	

Architecture de communication

Casino de Savannah
Architecture Monitoring

Schneider Electric

No Document / File No : 02 978 242
Variante : /
Project : K SILICIUM
Rev. D
Folio : 03

All technical information contained in this document is the property of Schneider Electric High Voltage SA,
and may neither be used nor disclosed without its prior written consent.
Only drawings and diagrams remitted after order booking are binding for execution.All devices shown in this
diagram are in open position, drawn out, with operating mechanisms discharged and all power sources off.

Les informations techniques contenues dans ce document sont la propriété de Schneider Electric High Voltage SA,
et ne peuvent être utilisées ou divulguées à des tiers quels qu'ils soient sans son accord écrit.
Seuls nous engagent pour exécution les plans et schémas remis après enregistrement de la commande.
Les appareils représentés sur ce schéma sont en position ouvert désarmés - débrochés - toutes sources coupées.

Principe pour la gestion des afficheurs

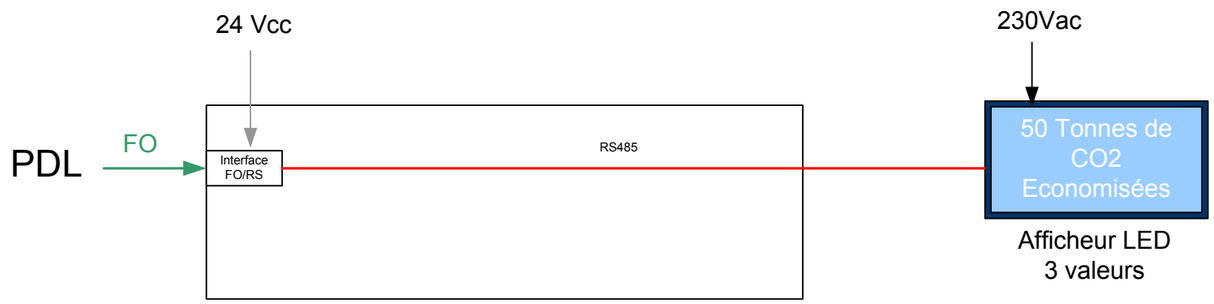

Rev.	Date	Modification	Arch.	Rev.	Date	Modification	Arch.
c	17.12.09	Affectation des Array Box					
B	09.12.09	Gestion afficheur LEDs					
A	02.12.09	Edition originale		D	17.02.10	Reprises reseaux Modbus et prise en compte DEIE	

Principe liaison afficheur - écran

Casino de Savannah
Architecture Monitoring

Schneider Electric

No Document / File No : 02 978 242
Variante : /
Project : K SILICIUM
Rev. D
Folio : 04