All technical information contained in this document is the property of Schneider Electric High Voltage SA, and may neither be used nor disclosed without its prior written consent.
Only drawings and diagrams remitted after order booking are binding for execution.All devices shown in this diagram are in open position, drawn out, with operating mechanisms discharged and all power sources off.

Les informations techniques contenues dans ce document sont la propriété de Schneider Electric High Voltage SA, et ne peuvent être utilisées ou divulguées à des tiers quels qu'ils soient sans son accord écrit.
Seuls nous engagent pour exécution les plans et schémas remis après enregistrement de la commande.
Les appareils représentés sur ce schéma sont en position ouvert désarmés - débrochés - toutes sources coupées.

Légende

- E/S ANA ou TOR
- RS232
- RS485
- RS232
- Ethernet Cuivre
- Ethernet optique
- Irradiance de champ
- T° Mesure de Temp
- Perf Irradiance horizontale

Configuration modbus RTU

Vitesse : 9600 Bauds
Parité: pair
Bit de stop :1
Pas de contrôle de flux

Les adresses sont en nombre décimal

ENERYO CALLIAN

Site HAUT DEFFENS

Architecture Monitoring

M GUILLET

Rev.	Date	Modification	Arch.	Rev.	Date	Modification	Arch.
02	24.03.11	Suite à revue de conception		05	06.09.11	DOE - Tel qu'installé	
01	14.02.11	Modifs comptages inverters		04	27.05.11	Tel que fabriqué	
00	01.02.11	Edition originale		03	14.04.11	Affectation adresses IP	

Haut Deffens
Architecture Monitoring

No Document / File No : 02 984 827
Variante : /
Project : CALLIAN
Rev. 05
Folio : Page Garde

COMMENTAIRES

1 – Les pièces d'adaptation pour la pose et le supportage des capteurs ne sont pas de notre fourniture
2 – Les adresses Mdbus Standards sont: S48: @1, PM810: @10, PM9C: @11 (@ 9 si second PM9 ou second PM810), Sepam 10: @de 12 à 14, T20: @de 15 à 19
3 – Les Sepam T20 du PTR1 sont reliés à l'automate M340 du PDL via le réseau Ethernet et une passerelle TSXEGT 100
4 – Les PM810 de comptage d'énergie sur les GT500 sont raccordés sur le com 11 avec des adresses modbus de 1 à 4

Légende
- E/S ANA ou TOR
- RS232
- RS485
- RS232
- Ethernet Cuivre
- Ethernet optique
- Irradiance de champ
- T° Mesure de Temp
- Perf Irradiance horizontale

Configuration modbus RTU
Vitesse : 9600 Bauds
Parité: pair
Bit de stop :1
Pas de contrôle de flux
Les adresses sont en nombre décimal

REVISIONS

Rev 00: Edition originale – Les adresses IP ne sont pas définies

Rev 01: Modif comptage énergie onduleurs et consommations auxiliaires. 1 CMP21 en option sur PDL.
Affectation des array box sur les ports de communication. Adresses IP à définir

Rev 02: Suite à revue de conception du 22 mars: Boucle optique sur l'ensemble du site (Adrechs et Haut Deffens), Pyranometres horizontaux sur les PDL et Pyranomètres dans le champs des panneaux sur les PTR. Adresses IP à définir

Rev 03: Affectation des adresses IP

Rev 04: Tel que fabriqué - Liaison UPS sur com2

Rev 05: DOE mise en conformité suite mise en service. PM810 des onduleurs sur com10. Ordonnacement des AB sur les réseaux MB : PTR2 com 7 / PTR3 com 6 et 7

All technical information contained in this document is the property of Schneider Electric High Voltage SA, and may neither be used nor disclosed without its prior written consent.
Only drawings and diagrams remitted after order booking are binding for execution.All devices shown in this diagram are in open position, drawn out, with operating mechanisms discharged and all power sources off.

Les informations techniques contenues dans ce document sont la propriété de Schneider Electric High Voltage SA, et ne peuvent être utilisées ou divulguées à des tiers quels qu'ils soient sans son accord écrit.
Seuls nous engagent pour exécution les plans et schémas remis après enregistrement de la commande.
Les appareils représentés sur ce schéma sont en position ouvert désarmés - débrochés - toutes sources coupées.

Rev.	Date	Modification	Arch.	Rev.	Date	Modification	Arch.
02	24.03.11	Suite à revue de conception		05	06.09.11	DOE - Tel qu'installé	
01	14.02.11	Modifs comptages inverters		04	27.05.11	Tel que fabriqué	
00	01.02.11	Edition originale		03	14.04.11	Affectation adresses IP	

Commentaires

Haut Deffens
Architecture Monitoring

Schneider Electric

No Document / File No : 02 984 827
Variante : /
Project : CALLIAN
Rev. 05
Folio : Commentaires

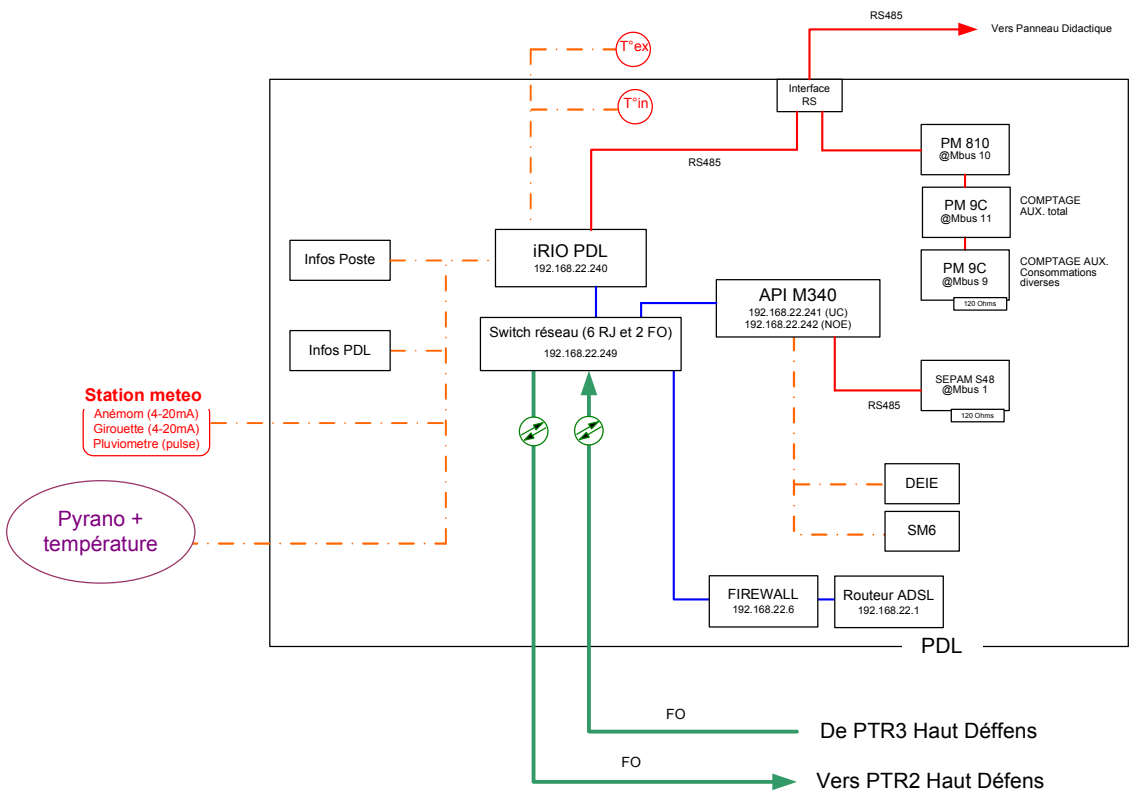

Légende

- E/S ANA ou TOR
- RS232
- RS485
- RS232
- Ethernet Cuivre
- Ethernet optique
- Irradiance de champ
- T° Mesure de Temp
- Perf Irradiance horizontale

Configuration modbus RTU

Vitesse : 9600 Bauds
Parité: pair
Bit de stop :1
Pas de contrôle de flux

Les adresses sont en nombre décimal

All technical information contained in this document is the property of Schneider Electric High Voltage SA, and may neither be used nor disclosed without its prior written consent.
Only drawings and diagrams remitted after order booking are binding for execution.All devices shown in this diagram are in open position, drawn out, with operating mechanisms discharged and all power sources off.

Les informations techniques contenues dans ce document sont la propriété de Schneider Electric High Voltage SA, et ne peuvent être utilisées ou divulguées à des tiers quels qu'ils soient sans son accord écrit.
Seuls nous engagent pour exécution les plans et schémas remis après enregistrement de la commande.
Les appareils représentés sur ce schéma sont en position ouvert désarmés - débrochés - toutes sources coupées.

Rev.	Date	Modification	Arch.	Rev.	Date	Modification	Arch.
02	24.03.11	Suite à revue de conception		05	06.09.11	DOE - Tel qu'installé	
01	14.02.11	Modifs comptages inverters		04	27.05.11	Tel que fabriqué	
00	01.02.11	Edition originale		03	14.04.11	Affectation adresses IP	

Architecture générale
Local PDL

Haut Deffens
Architecture Monitoring

Schneider Electric

No Document / File No : 02 984 827
Variante : /
Project : CALLIAN
Rev. 05
Folio : PDL

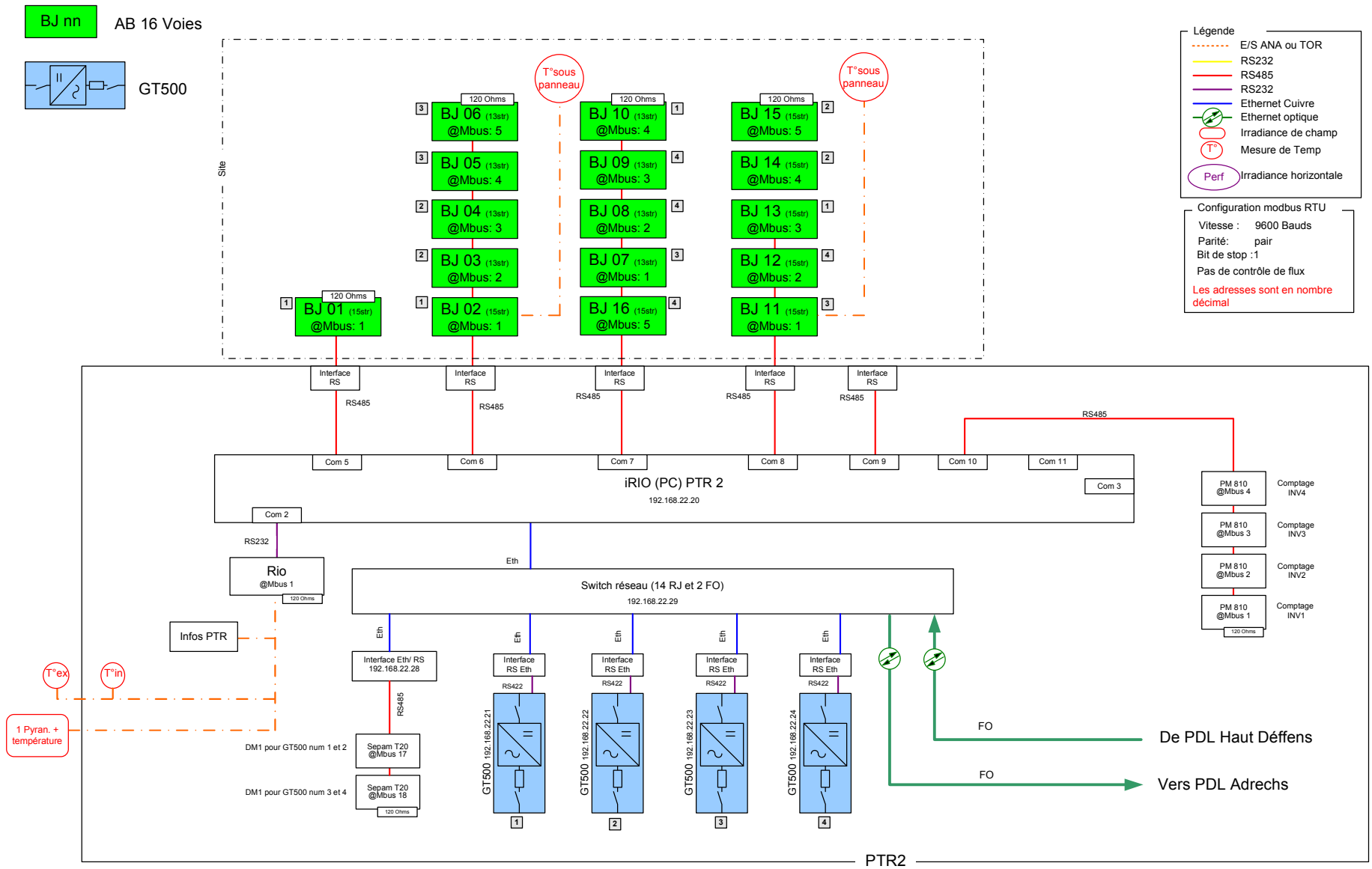

All technical information contained in this document is the property of Schneider Electric High Voltage SA, and may neither be used nor disclosed without its prior written consent.
Only drawings and diagrams remitted after order booking are binding for execution.All devices shown in this diagram are in open position, drawn out, with operating mechanisms discharged and all power sources off.

Les informations techniques contenues dans ce document sont la propriété de Schneider Electric High Voltage SA, et ne peuvent être utilisées ou divulguées à des tiers quels qu'ils soient sans son accord écrit.
Seuls nous engagent pour exécution les plans et schémas remis après enregistrement de la commande.
Les appareils représentés sur ce schéma sont en position ouvert désarmés - débrochés - toutes sources coupées.

Rev.	Date	Modification	Arch.	Rev.	Date	Modification	Arch.
02	24.03.11	Suite à revue de conception		05	06.09.11	DOE - Tel qu'installé	
01	14.02.11	Modifs comptages inverters		04	27.05.11	Tel que fabriqué	
00	01.02.11	Edition originale		03	14.04.11	Affectation adresses IP	

Architecture générale
Local technique PTR2

Haut Deffens
Architecture Monitoring

Schneider Electric

No Document / File No : 02 984 827
Variante : /
Project : CALLIAN
Rev. 05
Folio : PTR2

All technical information contained in this document is the property of Schneider Electric High Voltage SA, and may neither be used nor disclosed without its prior written consent.
Only drawings and diagrams remitted after order booking are binding for execution.All devices shown in this diagram are in open position, drawn out, with operating mechanisms discharged and all power sources off.

Les informations techniques contenues dans ce document sont la propriété de Schneider Electric High Voltage SA, et ne peuvent être utilisées ou divulguées à des tiers quels qu'ils soient sans son accord écrit.
Seuls nous engagent pour exécution les plans et schémas remis après enregistrement de la commande.
Les appareils représentés sur ce schéma sont en position ouvert désarmés - débrochés - toutes sources coupées.

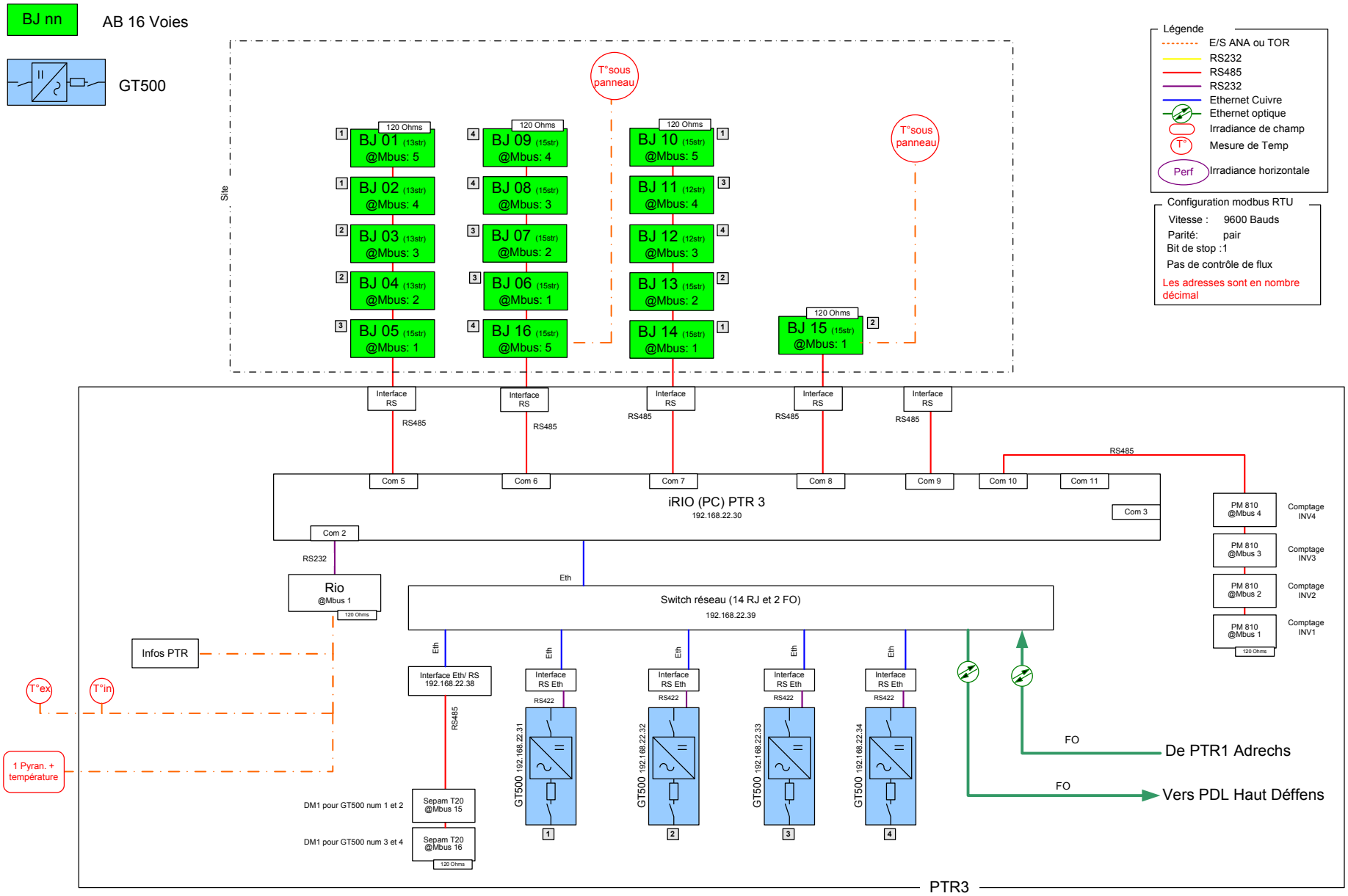

Rev.	Date	Modification	Arch.	Rev.	Date	Modification	Arch.
02	24.03.11	Suite à revue de conception		05	06.09.11	DOE - Tel qu'installé	
01	14.02.11	Modifs comptages inverters		04	27.05.11	Tel que fabriqué	
00	01.02.11	Edition originale		03	14.04.11	Affectation adresses IP	

Architecture générale
Local technique PTR3

Haut Deffens
Architecture Monitoring

Schneider Electric

No Document / File No : 02 984 827
Variante : /
Project : CALLIAN
Rev. 05
Folio : PTR3

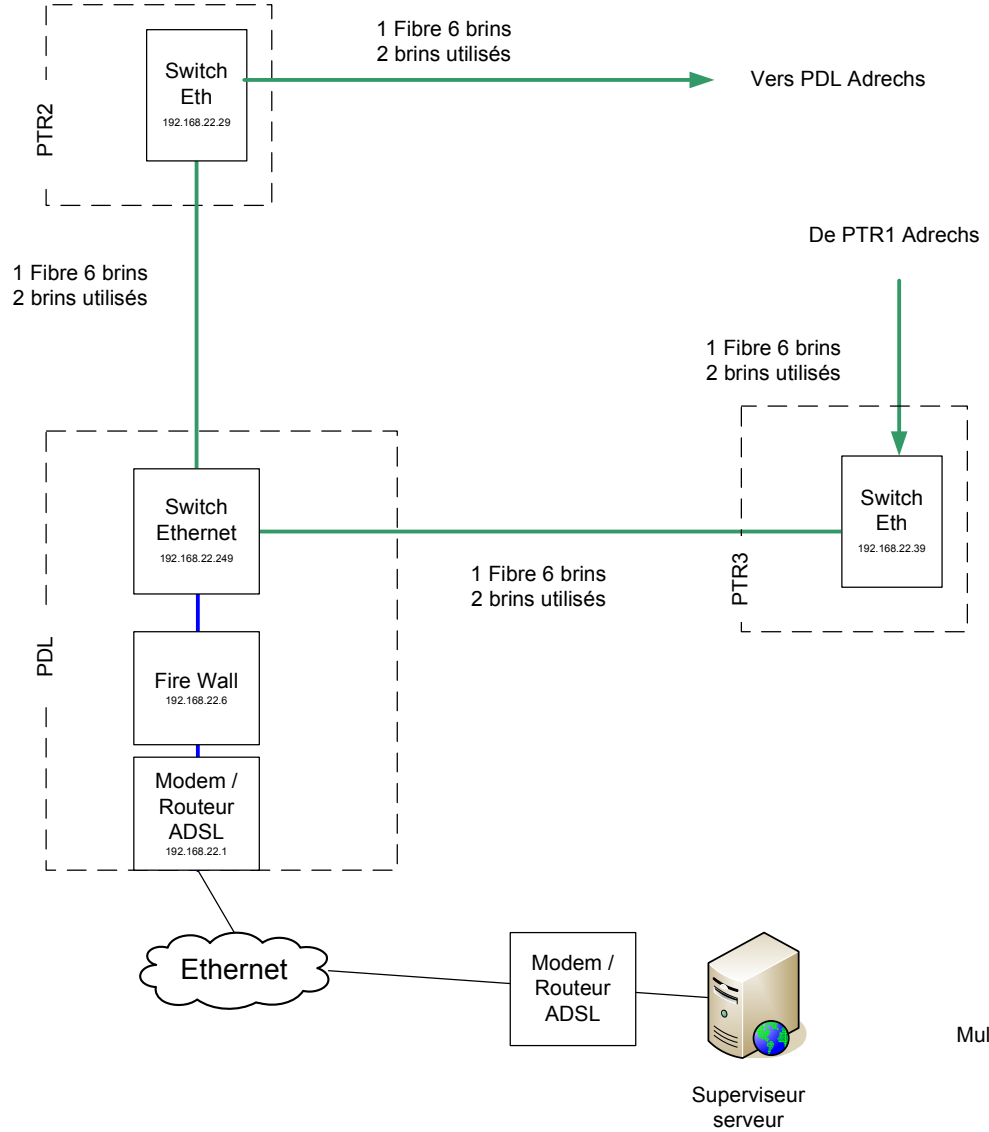

Légende

- E/S ANA ou TOR
- RS232
- RS485
- RS232
- Ethernet Cuivre
- Ethernet optique
- Irradiance de champ
- Mesure de Temp
- Perf Irradiance horizontale

Configuration modbus RTU

Vitesse : 9600 Bauds
Parité: pair
Bit de stop :1
Pas de contrôle de flux

Les adresses sont en nombre décimal

Caractéristiques de la fibre utilisée:
Multimode FX 50/125 DSC 100 Mbits – 6 brins

All technical information contained in this document is the property of Schneider Electric High Voltage SA, and may neither be used nor disclosed without its prior written consent.
Only drawings and diagrams remitted after order booking are binding for execution.All devices shown in this diagram are in open position, drawn out, with operating mechanisms discharged and all power sources off.

Les informations techniques contenues dans ce document sont la propriété de Schneider Electric High Voltage SA, et ne peuvent être utilisées ou divulguées à des tiers quels qu'ils soient sans son accord écrit.
Seuls nous engagent pour exécution les plans et schémas remis après enregistrement de la commande.
Les appareils représentés sur ce schéma sont en position ouvert désarmés - débrochés - toutes sources coupées.

Rev.	Date	Modification	Arch.	Rev.	Date	Modification	Arch.
02	24.03.11	Suite à revue de conception		05	06.09.11	DOE - Tel qu'installé	
01	14.02.11	Modifs comptages inverters		04	27.05.11	Tel que fabriqué	
00	01.02.11	Edition originale		03	14.04.11	Affectation adresses IP	

Architecture de communication

Haut Deffens
Architecture Monitoring

Schneider Electric

No Document / File No : 02 984 827
Variante : /
Project : CALLIAN
Rev. 05
Folio : COMMUNICATION