The technical information contained in this document is the exclusive property of Schneider Electric Industries S.A.S and cannot be used or disclosed to third parties of any kind without its written consent. Only those drawings and diagrams certified for construction, working and installation purposes show the circuits in open position, drawn out with operating mechanism discharged and all power sources off.

Les informations techniques contenues dans ce document sont la propriete exclusive de Schneider Electric Industries S.A.S et ne peuvent etre utilisees ou divulguees a des tiers quels qu'ils soient sans son accord ecrit. Seuls nous engagent les schemas certifies pour construire, travailler et installer, ces appareils representes sur ce schéma sont en position ouvert - désarmés - déchargés - toutes sources coupées.

D.O.E

Ind Rev	Date Date	Modification / Modification	Nom / Name	Visa	Nom / Name	Visa	Nom / Name	Visa	Archiv. Micro-filmed
02	08/06/2011	Tel que construit / As built	DE FREITAS		CERCIAT		BRUN		
01	11/04/2011	Modification cablage folio 055	G.CERCIAT		J.BRUN				
00	11/03/2011	Edition originale / First issue	G.CERCIAT		J.BRUN		J.BRUN		
			Dessine / Drawn		Verifie / Checked		Approuve / Approved		

ARMOIRE MONITORING
PTR
SCHEMA/IMPLANTATION/
NOMENCLATURE

ARMOIRE(S) MONITORING
PTR
SOLAIRE DIRECT CORSE

Echelle / Scale: 1/1

Unite / Department: P&EC

Schneider Electric

Code diffusion / Distribution code:

Projet - No commande / Project - Order No.: FPVTB0581

02985502

Indice / Rev: 02

Folio / Sheet: 001

A3 garde - 11/2006

The technical information contained in this document is the exclusive property of Schneider Electric Industries S.A.S and cannot be used or disclosed to third parties of any kind without its written consent. Only those drawings and diagrams marked "approved for construction" and those drawings marked "for information" are in open position, drawn out with operating mechanism discharged and all power sources off.

Les informations techniques contenues dans ce document sont la propriete exclusive de Schneider Electric Industries S.A.S et ne peuvent etre utilisees ou divulguees a des tiers quels qu'ils soient sans son accord ecrit. Seuls nous engagent les documents etiquetes "a construire" et les documents "a titre informatif" dont les appareils representes sur ce schéma sont en position ouvert - désarmés - debrochés - toutes sources coupées.

Folio Sheet	Designation Designation	Indice de modification Revision									
001	PAGE DE GARDE / FRONT PAGE	00	01	02							
002	PAGE RECAPITULATIVE / SUMMARY	00	01	02							
003	PAGE RECAPITULATIVE / SUMMARY	00	01	02							
010	LISTE DES SYMBOLES / SCHEDULE OF SYMBOLS	00									
011	LISTE DES SYMBOLES / SCHEDULE OF SYMBOLS	00									
012	PRINCIPE DE REPERAGE / PRINCIPLE OF MARKING	00									
013	REPERES ESSENTIELS - TABLE 1 - / HIGHER-LEVEL DESIGNATION - TABLE 1 -	00									
014	REPERAGE EMPLACEMENTS PHYSIQUES - TABLE 2 - / LOCATIONS OF ITEMS - TABLE 2 -	00									
015	REPERAGE DES MATERIELS - TABLE 3 - / IDENTIFICATION ITEMS - TABLE 3 -	00									
019	MARQUAGE / NAME PLATE	00	02								
020	UNIFILAIRE / SINGLE LINE DIAGRAM	00									
021	UNIFILAIRE / SINGLE LINE DIAGRAM	00									
032	ALIMENTATION 230VCA / 230VAC POWER SUPPLY	00									
033	ALIMENTATION 24VCC / 24VDC POWER SUPPLY	00									
034	DISTRIBUTION DES POLARITES 24VCC / 24VDC DISTRIBUTION	00									
035	DISTRIBUTION DES POLARITES 24VCC / 24VDC DISTRIBUTION	00									
038	COMMANDE ONDULEURS / INVERTERS CONTROL	00									
040	EXTENSEUR MODBUS RS485 24VCC / RS485 LINK EXTENDER 24VDC	00	02								
041	EXTENSEUR MODBUS RS485 24VCC / RS485 LINK EXTENDER 24VDC	00	02								
042	EXTENSEUR MODBUS RS485 24VCC / RS485 LINK EXTENDER 24VDC	00	02								
044	COFFRET OPTIQUE FIDJI V2 / OPTICAL BOX FIDJI V2	00	02								
045	SWITCH ETHERNET / ETHERNET SWITCH	00	02								
052	API NAPAC / PLC NAPAC	00									
054	CARTE 16 ENTREES TOR ENTREES 1 A 8 / 16 DIGITAL INPUTS BOARD INPUTS 1 TO 8	00									
055	CARTE 16 ENTREES TOR ENTREES 9 A 16 / 16 DIGITAL INPUTS BOARD INPUTS 9 TO 16	00	01								
056	CARTE 16 ENTREES TOR ENTREES 1 A 8 / 16 DIGITAL INPUTS BOARD INPUTS 1 TO 8	00	02								
057	CARTE 16 ENTREES TOR ENTREES 9 A 16 / 16 DIGITAL INPUTS BOARD INPUTS 9 TO 16	00	02								
058	CARTE 4 ENTREES ANALOGIQUES UNIVERSELLES / 4 UNIVERSAL ANALOG INPUTS BOARD	00	02								
059	CARTE 4 SORTIES TOR RELAIS ELECTROMECANIQUES / 4 DIGITAL OUTPUTS BOARD ELECTROMECHANICAL RELAYS	00									
060	RESERVES SUR BORNES / SPARES ON TERMINALS	00									
061	RESERVES SUR BORNES / SPARES ON TERMINALS	00									
100	Armoire SM 2000 x 600 x 300	00									
101	Armoire SM Implantation matériel	00	02								
103	Fixation au sol	00									
150	BORNIER : =N201+AP01-X1 / TERMINAL BLOCK : =N201+AP01-X1	00									
151	BORNIER : =N201+AP01-X2 / TERMINAL BLOCK : =N201+AP01-X2	00									
152	BORNIER : =N201+AP01-X3 / TERMINAL BLOCK : =N201+AP01-X3	00									
153	BORNIER : =N201+AP01-X4 / TERMINAL BLOCK : =N201+AP01-X4	00									
154	BORNIER : =N201+AP01-X021 / TERMINAL BLOCK : =N201+AP01-X021	00									
155	BORNIER : =N201+AP01-X022 / TERMINAL BLOCK : =N201+AP01-X022	00									
156	BORNIER : =N201+AP01-X031 / TERMINAL BLOCK : =N201+AP01-X031	00									
157	BORNIER : =N201+AP01-X033 / TERMINAL BLOCK : =N201+AP01-X033	00									

Archivage
Microfilmed

PAGE RECAPITULATIVE / SUMMARY

ARMOIRE(S) MONITORING
PTR
SOLAIRE DIRECT CORSE

Schneider Electric

02985502

Projet - No commande
Project - Order No.
FPVTB0581

Indice
Rev
02

Folio
Sheet
002

Folio Sheet	Designation Designation	Indice de modification Revision
158	BORNIER : =N201+AP01-X034 / TERMINAL BLOCK : =N201+AP01-X034	00
200	NOMENCLATURE / PART LIST	00
201	NOMENCLATURE / PART LIST	00

The technical information contained in this document is the exclusive property of Schneider Electric Industries S.A.S and cannot be used or disclosed to third parties of any kind without its written consent. Only those drawings and diagrams marked "approved for construction" or "approved for production" are valid. Drawings shown with the doors are in open position, drawn out with operating mechanism discharged and all power sources off.

Les informations techniques contenues dans ce document sont la propriete exclusive de Schneider Electric Industries S.A.S et ne peuvent etre utilisees ou divulguees a des tiers quels qu'ils soient sans son accord ecrit. Seuls nous engagent les documents mentionnes comme "approuves pour construire" ou "approuves pour la production". Les appareils representes sur ce schema sont en position ouvert - desarmes - debrochés - toutes sources coupées.

Archivage
Microfilmed

PAGE RECAPITULATIVE / SUMMARY

ARMOIRE(S) MONITORING
PTR
SOLAIRE DIRECT CORSE

Schneider Electric

02985502

Projet - No commande Project - Order No.	Indice Rev	Folio Sheet
FPVTB0581	02	003

SYMBOLE SYMBOL	CODE	LEGENDE DESCRIPTION	SYMBOLE SYMBOL	CODE	LEGENDE DESCRIPTION	SYMBOLE SYMBOL	CODE	LEGENDE DESCRIPTION
		CONTACT A FERMETURE MAKE CONTACT			DISPOSITIF D'ACCROCHAGE EN PRISE DEVICE FOR RESTRICTING MOVEMENT BLOCKED POSITION		G	ELEMENT DE PILE OU ACCUMULATEUR PRIMARU CELL OR ACCUMULATOR
		CONTACT A OUVERTURE BREAK CONTACT			DISPOSITIF D'ACCROCHAGE LIBERE DEVICE FOR RESTRICTING MOVEMENT UNBLOCKED POSITION			
		CONTACT INVERSEUR CHANGE OVER CONTACT			TERRE DE PROTECTION EARTH PROTECTION		H	LAMPE DE SIGNALISATION SIGNAL LAMP
		CONTACT NO TEMPORISE AU TRAVAIL MAKE CONTACT DELAY WHEN OPERATING			TERRE FONCTIONNELLE FUNCTIONNAL EARTH		H	VOYANT MECANIQUE DE SIGNALISATION MECHANICAL INDICATOR
		CONTACT NF TEMPORISE AU TRAVAIL BREAK CONTACT DELAY WHEN OPERATING			TERRE EARTH		H	AVERTISSEUR HORN
		CONTACT NO TEMPORISE AU REPOS MAKE CONTACT DELAY WHEN RELEASING	P	B	COMMANDE PAR PRESSION OPERATED BY PRESSURE		H	SONNERIE HORN
		CONTACT NF TEMPORISE AU REPOS MAKE CONTACT DELAY WHEN RELEASING	U	B	COMMANDE PAR TEMPERATURE OPERATED BY TEMPERATURE			
		CONTACT DE PASSAGE A LA FERMETURE PASSING MAKE CONTACT CLOSING NOMENTARILY DURING OPERATION	h	B	COMMANDE PAR NIVEAU OPERATED BY LEVEL		KA	RELAIS - ORGANE DE COMMANDE RELAY - COIL
		CONTACT DE PASSAGE A L'OUVERTURE PASSING BREAK CONTACT CLOSING NOMENTARILY DURING OPERATION					KA	RELAIS A MISE AU REPOS RETARDEE SLOW RELEASING RELAY COIL
		CONTACT A FERMETURE ANTERIEURE AUX AUTRES CONTACTS DE L'ENSEMBLE MAKE CONTACT WICH OPERATES EARLIER RELATIVE TO THE ASSEMBLY OF CONTACT		C	CAPACITE - CONDENSATEUR CAPACITANCE - CAPACITOR		KA	RELAIS A MISE AU TRAVAIL RETARDEE SLOW OPERATING RELAY COIL
		CONTACT A FERMETURE POSTERIEURE AUX AUTRES CONTACTS DE L'ENSEMBLE MAKE CONTACT WICH OPERATES LATER RELATIVE TO THE ASSEMBLY OF CONTACT		E	RESISTANCE DE CHAUFFAGE HEATING RESISTOR		KM	CONTACTEUR CONTACTOR
		CONTACT A OUVERTURE POSTERIEURE AUX AUTRES CONTACTS DE L'ENSEMBLE BREAK CONTACT WICH OPERATES LATER RELATIVE TO THE ASSEMBLY OF CONTACT						
		CONTACT A OUVERTURE ANTERIEURE AUX AUTRES CONTACTS DE L'ENSEMBLE MAKE CONTACT WICH OPERATES EARLIER RELATIVE TO THE ASSEMBLY OF CONTACT		F	PARAFOUDRE LIGHTNING ARRESTER		P	INDICATEUR - SYMBOLE GENERAL INDICATING INSTRUMENT - GENERAL SYMBOL
		DISPOSITIF D'EMBROCHAGE WITHDRAWABLE DEVICE		F	COUPE CIRCUIT FUSE		P	ENREGISTREUR- SYMBOLE GENERAL RECORDING INSTRUMENT - GENERAL SYMBOL
		VERROUILLAGE MECANIQUE MECHANICAL INTERLOCK		F	DETECTION DE SURINTENSITE - EFFET THERMIQUE OVERCURRENT DETECTION - THERMAL EFFECT		P	COMPTEUR- SYMBOLE GENERAL INTEGRATING METER - GENERAL SYMBOL
		ENROULEMENT WINDING		F	DETECTION DE SURINTENSITE - EFFET MAGNETIQUE OVERCURRENT DETECTION - MAGNETIC EFFECT			

The technical information contained in this document is the exclusive property of Schneider Electric Industries S.A.S and cannot be used or disclosed to third parties of any kind without its written consent. Only those drawings and diagrams marked "Approved for construction" are approved. All devices shown in the diagrams are in open position, drawn out with operating mechanism discharged and all power sources off.

Les informations techniques contenues dans ce document sont la propriete exclusive de Schneider Electric Industries S.A.S et ne peuvent etre utilisees ou divulguees a des tiers quels qu'ils soient sans son accord ecrit. Seuls nous engagent les plans portant la mention "Approuve pour construire". Les appareils representes sur ce schéma sont en position ouvert - désarmés - débrochés - toutes sources coupées.

Ind. Rev	Date Date		Archiv. Micro-filmed	Ind. Rev	Date Date		Archiv. Micro-filmed
00	11/03/2011	Edition originale / First issue					
		Modification / Modification				Modification / Modification	

LISTE DES SYMBOLES / SCHEDULE OF SYMBOLS

ARMOIRE(S) MONITORING PTR
SOLAIRE DIRECT CORSE

Schneider Electric

02985502

Projet - No commande Project - Order No.	Indice Rev	Folio Sheet
FPVTB0581	00	010

SYMBOLE SYMBOL	CODE	LEGENDE DESCRIPTION	SYMBOLE SYMBOL	CODE	LEGENDE DESCRIPTION	SYMBOLE SYMBOL	CODE	LEGENDE DESCRIPTION
	Q	INTERRUPTEUR SWITCH		S	COMMANDE PAR LEVIER OPERATED BY LEVER		U	CONVERTISSEUR TRANSDUCER
	Q	DISJONCTEUR CIRCUIT BREAKER		S	COMMANDE PAR CLEF OPERATED BY KEY			
	Q	SECTIONNEUR DISCONNECTOR (ISOLATOR)		S	TL OU TPL POUR SECTIONNEUR DISCREPANCY SWITCH FOR DISCONNECTOR		V	FONCTION REDRESSEUSE RECTIFYING FUNCTION
	Q	INTERRUPTEUR SECTIONNEUR SWITCH DISCONNECTOR		S	TL OU TPL POUR DISJONTEUR DISCREPANCY SWITCH FOR CB			
	Q	COMMANDE PAR MOTEUR OPERATED BY MOTOR		S	BOITIER DE SIGNALISATION ALARM ANNUNCIATOR			
	R	SHUNT SHUNT		T	TRANSFORMATEUR DE COURANT UNIIFILAIRE CURRENT TRANSFORMER SLD		X	BOITE D'ESSAI TEST BLOCK
	R	RESISTANCE RESISTOR		T	TRANSFORMATEUR DE COURANT MULTIFILAIRE CURRENT TRANSFORMER TRIPOLAR DRAWING		X	BORNE SIMPLE ORDINARY TERMINAL BLOCK
				T	TRANSFORMATEUR DE TENSION MULTIFILAIRE VOLTAGE TRANSFORMER TRIPOLAR DRAWING		X	BORNE SECTIONABLE INTERRUPTIBLE TERMINAL BLOCK
	S	CONTACT DE POSITION NO MAKE CONTACT OF LIMIT SWITCH		T	ENROULEMENT DE TRANFORMATEUR DE PUISSANCE - MULTIFILAIRE POWER TRANSFORMER WINDING - TRIPOLAR DRAWING		X	BORNE FUSIBLE FUSE CARIER TERMINAL BLOCK
	S	CONTACT DE POSITION NF BREAK CONTACT OF LIMIT SWITCH		T	ENROULEMENT DE TRANFORMATEUR DE PUISSANCE - MULTIFILAIRE POWER TRANSFORMER WINDING - TRIPOLAR DRAWING		X	BORNE DIODE DIODE TERMINAL BLOCK
	S	COMMUTATEUR UNIPOLAIRE A N DIRECTIONS SINGLE POLE N POSITIONS SWITCH		T	TRANFORMATEUR DE PUISSANCE - UNIFILAIRE POWER TRANSFORMER - SLD		X	BORNE RESISTANCE RESISTOR TERMINAL BLOCK
	S	COMMANDE PAR POUSSOIR OPERATED BY PUSHING		T	AUTOTRANFORMATEUR DE PUISSANCE - UNIFILAIRE POWER AUTOTRANSFORMER WINDING - SLD		X	BROCHE MALE DE CONNECTEUR MAL CONNECTOR PIN
	S	COMMANDE PAR TIRETTE OPERATED BY PULLING		T	TRANSFORMATEUR D'ISOLEMENT ISOLATING TRANSFORMER		X	BROCHE FEMELLE DE CONNECTEUR FEMALE CONNECTOR PIN
	S	COMMANDE ROTATIVE OPERATED BY TURNING						
	S	BOUTON POUSSOIR COUP DE POING EMERGENCY SWITCH						

The technical information contained in this document is the exclusive property of Schneider Electric Industries S.A.S and cannot be used or discloses to third parties of any kind without its written consent. Only those drawings and diagrams certified electrically safe are intended for use, and only those drawings and diagrams in which all devices shown are in open position, drawn out with operating mechanism discharged and all power sources off.

Les informations techniques contenues dans ce document sont la propriete exclusive de Schneider Electric Industries S.A.S et ne peuvent etre utilisees ou divulguees a des tiers quels qu'ils soient sans son accord ecrit. Seuls nous engagent les dessins et les plans certifiés electriquement sans danger. Les appareils representes sur ce schéma sont en position ouvert - désarmés - débrochés - toutes sources coupées.

Ind. Rev	Date Date	Modification / Modification	Archiv. Micro-filmed	Ind. Rev	Date Date	Modification / Modification	Archiv. Micro-filmed
00	11/03/2011	Edition originale / First issue					

LISTE DES SYMBOLES / SCHEDULE OF SYMBOLS

ARMOIRE(S) MONITORING PTR
SOLAIRE DIRECT CORSE

Schneider Electric

02985502

Projet - No commande Project - Order No.	Indice Rev	Folio Sheet
FPVTB0581	00	011

LE REPERAGE DES APPAREILS EST CONFORME A LA NORME CEI. ADDITION DE 4 BLOCS DE CARACTERES

= ANN	+ AANN	- AA*N*N	: CC*C*
bloc 1*	bloc 2	bloc 3	bloc 4

A = Alphabétique
N = Numérique
C = Alphanumérique
* = facultatif

Ex : =D01 +AB01 -KA1 :13

- :13 — repère du N° de borne
- -KA1 — repère du matériel (racine et n° d'ordre)
- +AB01 — repère de l'emplacement physiquel (zone ; localisation)
- =D01 — repère essentiel (ensemble ou fonction)

bloc 1 =ANN "=" symbole distinctif **repère essentiel**

Repère principal caractérisant chaque subdivision importante d'une installation ou ensemble (fonctionnel). Il est facultatif.
Le 1° caractère est choisi dans la "TABLE 1.
Cette table donne les lettres repères des niveaux de tension et des fonctions non spécifiques à une travée ou un niveau de tension.

bloc 2 +AANN "+" symbole distinctif **repère de l'emplacement physique**

Repère de l'adresse physique du matériel.
Repère de l'équipement qui contient le matériel (choix des deux premiers caractères dans la "TABLE 2").

bloc 3 -AA*N*N "-" symbole distinctif **repère matériel**

Repère complet du nom de l'appareil. La première lettre indique la fonction générale de l'appareil. Choix "TABLE 3".

bloc 4 :CC*C* ":" symbole distinctif **repère du N° de borne**

Repère composé indifféremment de lettres ou de chiffres.

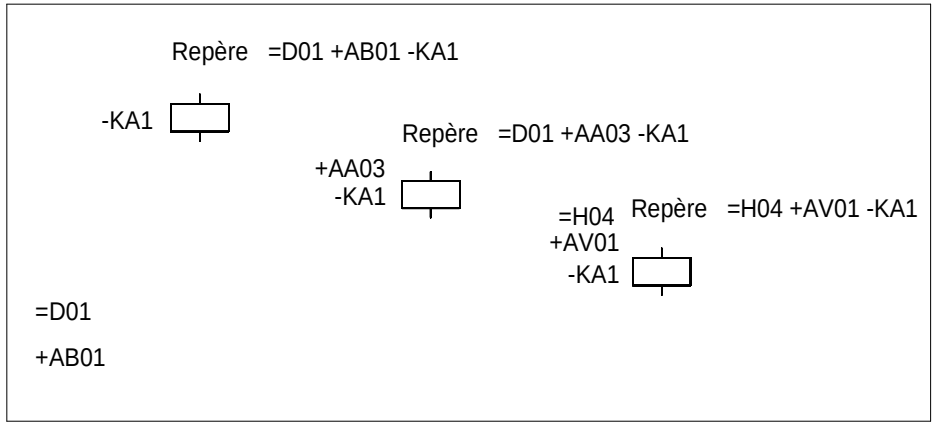

ACCORDING TO STANDARD, MARKING OF EQUIPMENTS IS MADE WITH 4 BLOCKS OF CHARACTERS

= ANN	+ AANN	- AA*N*N	: CC*C*
block 1*	block 2	block 3	block 4

A = Alphabetic
N = Numeric
C = Alphanumeric
* = optional

Ex : =D01 +AB01 -KA1 :13

- :13 — terminal designation
- -KA1 — identification of item (root & sequence N°)
- +AB01 — location of item (zone ; location)
- =D01 — higher-level designation (set or function)

block 1 =ANN "=" distinctive symbol **higher level designation**

Item designation for any major part of plant or function. Optional.
First character is given by "TABLE 1".
This table gives codes for voltage levels and for no attached functions to a particular bay or voltage level.

block 2 +AANN "+" distinctive symbol **location of item**

Designation for location item.
Indicates equipment wich conttains the item (choice of the 2 first characters "TABLE 2").

block 3 -AA*N*N "-" distinctive symbol **identification of item**

Complete designation of item identification. 1st character indicates general function of item. Choice "TABLE 3".

block 4 :CC*C* ":" distinctive symbol **terminal designation**

Designation composed of letters or numbers.

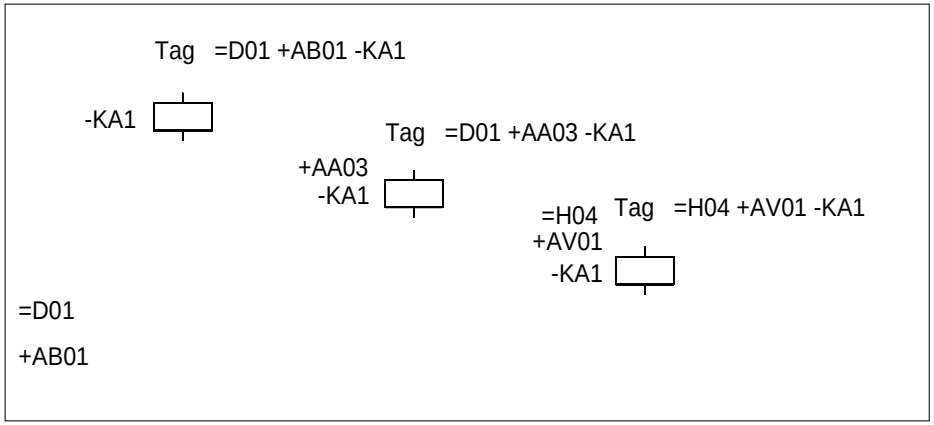

The technical information contained in this document is the exclusive property of Schneider Electric Industries S.A.S and cannot be used or disclosed to third parties of any kind without its written consent. Only those drawings and diagrams specifically agreed upon in writing are to be used for the equipment covered by this offer. All other drawings are in open position, drawn out with operating mechanism discharged and all power sources off.

Les informations techniques contenues dans ce document sont la propriete exclusive de Schneider Electric Industries S.A.S et ne peuvent etre utilisees ou divulguees a des tiers quels qu'ils soient sans son accord ecrit. Seuls nous engagent les plans portant la mention "Bon pour execution". Les appareils representes sur ce schéma sont en position ouvert - désarmés - débrochés - toutes sources coupées.

Ind. Rev	Date Date	Modification / Modification	Archiv. Micro-filmed	Ind. Rev	Date Date	Modification / Modification	Archiv. Micro-filmed
00	11/03/2011	Edition originale / First issue					

PRINCIPE DE REPERAGE / PRINCIPLE OF MARKING

ARMOIRE(S) MONITORING PTR SOLAIRE DIRECT CORSE

Schneider Electric

02985502

Projet - No commande / Project - Order No.	Indice Rev	Folio Sheet
FPVTB0581	00	012

A3 suite - 11/2006

The technical information contained in this document is the exclusive property of Schneider Electric Industries S.A.S and cannot be used or disclosed to third parties of any kind without its written consent. Only those drawings and diagrams signed and dated are valid. All other drawings are provided for information purposes only. Those are in open position, drawn out with operating mechanism discharged and all power sources off.

Les informations techniques contenues dans ce document sont la propriete exclusive de Schneider Electric Industries S.A.S et ne peuvent etre utilisees ou divulguees a des tiers quels qu'ils soient sans son accord ecrit. Seuls nous engagent les plans signes et dates. Les autres documents ne sont fournis qu'a titre informatif. Les appareils representes sur ce schéma sont en position ouvert - désarmés - débrochés - toutes sources coupées.

NIVEAUX DE TENSION

LETTRES	TENSIONS
B	> 420kV
C	380 à 419kV
D	220 à 379kV
E	110 à 219kV
F	60 à 109kV
G	45 à 59kV
H	30 à 44kV
J	20 à 29kV
K	10 à 19kV
L	6 à 9kV
M	1 à 5kV
N0	500 - 999VCA
N1	300 - 499VCA
N2	50 - 299VCA
N3	< 49VCA
N5	> 250VCC
N6	150 - 249VCC
N7	50 - 149VCC
N8	25 - 49VCC
N9	< 24VCC

FONCTIONS NON SPECIFIQUES A UNE TRAVEE OU A UN NIVEAU DE TENSION

LETTRES	FONCTIONS
Q	MESURE - COMPTAGE - ENREGISTREMENT
R	PROTECTIONS
S	ECLAIRAGE - CLIMATISATION - INSTAL DOMESTIQUE
T	TRANSFORMATEUR
U	COMMUNS - TRANCHE GENERALE
V	
W	INTERFACES
X	CONSIGNATEURS - OSCILLOPERTURBOGRAPHE
Y	SYSTEME TELECOMMUNICATION
Z	CABLE

Le numéro de la travée est donné par deux chiffres caractéristiques de 01 à 99.
Les chiffres "00" sont utilisés pour les équipements communs à un niveau de tension et plusieurs travées.

ex : =E00, repère essentiel de l'ensemble fonctionnel commun à toutes les travées 132kV.
+E00.AB01, armoire de relayage N°1 (protection bar re)

EXEMPLES : +E04 Indique que l'emplacement appartient en totalité à la travée 110kV N°04
=C05 Indique la travée 400kV N°05
=R01 Indique l'ensemble fonctionnel "PROTECTION INCENDIE" N°01

LEVEL VOLTAGE

LETTRES	VOLTAGE
B	> 420kV
C	380 à 419kV
D	220 à 379kV
E	110 à 219kV
F	60 à 109kV
G	45 à 59kV
H	30 à 44kV
J	20 à 29kV
K	10 à 19kV
L	6 à 9kV
M	1 à 5kV
N0	500 - 999VAC
N1	300 - 499VAC
N2	50 - 299VAC
N3	< 49VAC
N5	> 250VDC
N6	150 - 249VDC
N7	50 - 149VDC
N8	25 - 49VDC
N9	< 24VDC

NO ATTACHED FUNCTIONS TO A PARTICULAR BAY OR A VOLTAGE LEVEL

LETTRES	VOLTAGE
Q	MEASURING - RECORDING - METERING
R	PROTECTIONS
S	LIGHTING, AIR CONDITIONING, DOMESTIC
T	TRANSFORMER
U	COMMONS
V	
W	INTERFACES
X	EVENTS & FAULT RECORDER, SUPERVISION
Y	TELECOMMUNICATION SYSTEM, ALARMS STATUS
Z	CABLE

Bay number is given by two figures from 01 to 99.
Figures "00" are used for common equipment to a voltage level and several bays

eg ; =E00, higher level of designation 132kV busbar
+E00, AB01, 132kV common relaying cubicle N°1 (bus bar protection)

EXAMPLES : +E04 Indicates that the localisation is fully attached to bay 110kV N°04
=C05 Indicates bay 400kV N°05
=R01 Indicates the function "FIRE PROTECTION" N° 01

Ind. Rev	Date Date	Modification / Modification	Archiv. Micro-filmed	Ind. Rev	Date Date	Modification / Modification	Archiv. Micro-filmed
00	11/03/2011	Edition originale / First issue					

REPERES ESSENTIELS
- TABLE 1 - /
HIGHER-LEVEL DESIGNATION
- TABLE 1 -

ARMOIRE(S) MONITORING
PTR
SOLAIRE DIRECT CORSE

Schneider Electric

02985502

Projet - No commande Project - Order No.	Indice Rev	Folio Sheet
FPVTB0581	00	013

A3 suite - 11/2006

CODE	DESIGNATION
AC	Tableau de commande et protection Control and relay board
AD	Tableau de comptage - mesure Metering - Measuring board
AE	Armoire enregistreur de pertubations Fault recorder cubicle
AF	Armoire de travée Marshalling kiosk
AG	Coffret intensité Current box
AH	Coffret tension Voltage box
AJ	Armoire - coffret d'éclairage Lighting cubicle - box
AL	Armoire monitoring de livraison (PDL) Monitoring delivery board (PDL)
AM	Coffret auxiliaires transformateur Transformer auxiliaries box
AN	Coffret régleur transformateur On load tap changer box
AO	Armoire / coffret synchro Synchro panel
AP	Armoire monitoring de transformation (PTR) Monitoring transformer board (PTR)

CODE	DESIGNATION
AQ	Armoire contrôle et régulation tension du transformateur Transformer auto voltage regulation cubicle
AS	Armoire auxiliaires courant alternatif AC low voltage auxiliaries cubicle
AT	Armoire auxiliaires courant continu DC low voltage auxiliaries cubicle
AU	Armoire auxiliaires groupe de secours Emergency generator auxiliaries cubicle
AV	Caisson-coffret BT des cellules MT MV SWGR low voltage cubicle-box
AW	Armoire des auxiliaires disjoncteur Circuit breaker auxiliaries cubicle
AX	Armoire des auxiliaires sectionneur Disconnecting switch auxiliaries cubicle

The technical information contained in this document is the exclusive property of Schneider Electric Industries S.A.S and cannot be used or disclosed to third parties of any kind without its written consent. Only those drawings and diagrams certified directed for construction are to be used for the purpose of installation, operation and maintenance. Only those drawings are in open position, drawn out with operating mechanism discharged and all power sources off.

Les informations techniques contenues dans ce document sont la propriete exclusive de Schneider Electric Industries S.A.S et ne peuvent etre utilisees ou divulguees a des tiers quels qu'ils soient sans son accord ecrit. Seuls nous engagent les plans portant la mention "a construire". Les appareils sont figures ouverts, hors tension et toutes sources coupees sur ce schéma sont en position ouvert - désarmés - débrochés - toutes sources coupées.

Ind. Rev	Date Date	Modification / Modification	Archiv. Micro-filmed	Ind. Rev	Date Date	Modification / Modification	Archiv. Micro-filmed
00	11/03/2011	Edition originale / First issue					

REPERAGE EMPLACEMENTS PHYSIQUES
- TABLE 2 - /
LOCATIONS OF ITEMS
- TABLE 2 -

ARMOIRE(S) MONITORING
PTR
SOLAIRE DIRECT CORSE

Schneider Electric

02985502

Projet - No commande Project - Order No.	Indice Rev	Folio Sheet
FPVTB0581	00	014

A3 suite - 11/2006

CODE	DESIGNATION - (Famille de symbole) / (Family of symbol)
A	Ensemble, Sous-ensemble - (démarreur de moteur, automates) Assemblie, Subassemblie - (motor starter, programmable logic device)
B	Transducteur de grandeur non électrique en grandeur électrique - (détecteur, capteur) Transducer from non electrical to electrical quantity - (detector, sensor)
C	Condensateur Capacitor
D	Operateur binaire, Mise en mémoire, Temporisation Binary operator, Storage device delay, Delay device
E	Matériel divers - (chauffage, éclairage, divers) Miscellaneous - (heating, lighting, various)
F	Dispositif de protection - (fusible, protection, relais thermique & magnétique, relais de mesure) Protective device - (fuse, thermal & magnetic relay, measuring relay)
G	Générateur, Alimentation de puissance - (générateur, batterie) Generator, Power supply - (generator, battery)
H	Dispositif de signalisation - (signalisation) Signalling device - (signalling)
KA	Relais, Contacteur - (relais auxiliaire, contact) Relay, Contactor - (auxiliairy relay, contact)
KM	Relais, Contacteur - (contacteur de puissance, contact) Relay, Contactor - (power contactor, contact)
L	Reactance - (inductance) Reactor - (inductance)
M	Moteur Motor
N	Dispositif analogique-numérique Analogue digital device
P	Instruments de mesure - (appareil de mesure, indicateur, enregistreur) Measuring equipment - (measuring instrument)
Q	Appareil de connexion pour circuit de puissance - (disjoncteur, interrupteur, sectionneur, contacteur disj) Switching device for power circuit - (circuit breaker,switch, disconnector,circuit breaker contactor)

CODE	DESIGNATION - (Famille de symbole) / (Family of symbol)
R	Résistance - (résistance, shunt) Resistor - (resistor, shunt)
S	Appareil de connexion pour circuit de conduite, Selecteur - (bouton, commutateur,fin de course) Switching device for control, Circuit-selector - (button, turn switch, limit switch)
T	Transformateur Transformer
U	Transducteur, Convertisseur Transducer, Converter
V	Semiconducteur Semiconductor
W	Conducteur - Câble Conductor - Cable
X	Bornes - (prise de courant, répartiteur, borne) Terminals - (plug-in soket, distributor, terminal)
Y	Appareil mécanique actionné électriquement - (frein, électrovane) Electrical operated mechanical device - (brake, electrovalve)
Z	Régulateur, Filtre, Correcteur Regulator, Filter, Compandor

The technical information contained in this document is the exclusive property of Schneider Electric Industries S.A.S and cannot be used or disclosed to third parties of any kind without its written consent. Only those drawings and diagrams marked "certified" are valid for construction purposes. All devices shown in the drawings are in open position, drawn out with operating mechanism discharged and all power sources off.

Les informations techniques contenues dans ce document sont la propriete exclusive de Schneider Electric Industries S.A.S et ne peuvent etre utilisees ou divulguees a des tiers quels qu'ils soient sans son accord ecrit. Seuls nous engagent les plans portant la mention "certifie". Les appareils sont dessines en position ouverte, mecanisme de commande decharge et toutes sources coupees sur ce schéma sont en position ouvert - désarmés - débrochés - toutes sources coupées.

Ind. Rev	Date Date	Modification / Modification	Archiv. Micro-filmed	Ind. Rev	Date Date	Modification / Modification	Archiv. Micro-filmed
00	11/03/2011	Edition originale / First issue					

REPERAGE DES MATERIELS
- TABLE 3 - /
IDENTIFICATION ITEMS
- TABLE 3 -

ARMOIRE(S) MONITORING
PTR
SOLAIRE DIRECT CORSE

Schneider Electric

02985502

Projet - No commande Project - Order No.	Indice Rev	Folio Sheet
FPVTB0581	00	015

A3 suite - 11/2006

The technical information contained in this document is the exclusive property of Schneider Electric Industries S.A.S and cannot be used or disclosed to third parties of any kind without its written consent. Only those drawings and diagrams certified directed for work and bearing the mention "Approved" are valid. All devices shown in the diagrams are in open position, drawn out with operating mechanism discharged and all power sources off.

Les informations techniques contenues dans ce document sont la propriete exclusive de Schneider Electric Industries S.A.S et ne peuvent etre utilisees ou divulguees a des tiers quels qu'ils soient sans son accord ecrit. Seuls nous engagent les plans certifies "Bons pour execution". Les appareils representes sur ce schéma sont en position ouvert - désarmés - débrochés - toutes sources coupées.

ETIQUETTE COLLEE A L'INTERIEUR DE L'ARMOIRE
EN HAUT SUR LE FLANC GAUCHE
/

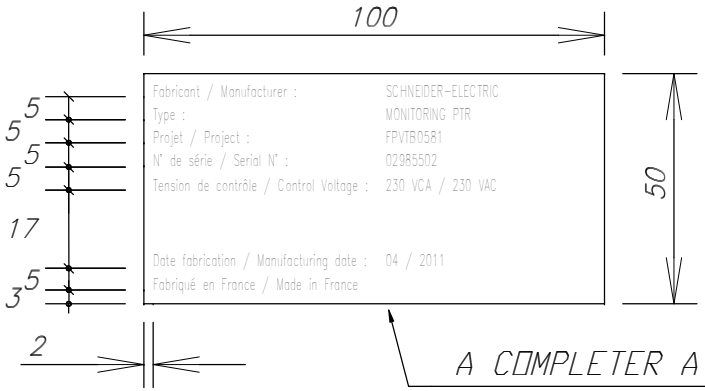

A COMPLETER A LA FABRICATION
TO BE DEFINED AT THE FABRICATION

PLAQUE DILOPHANE GRAVEE AUTO-ADHESIVE
ECRITURE NOIRE SUR FOND BLANC
HAUTEUR DES LETTRES : 2.5 mm
CARACTERES : HELVETICA-NARROW
/

Ind. Rev	Date Date	Modification / Modification	Archiv. Micro-filmed	Ind. Rev	Date Date	Modification / Modification	Archiv. Micro-filmed
02	08/06/2011	Tel que construit / As built					
00	11/03/2011	Edition originale / First issue					

MARQUAGE / NAME PLATE

ARMOIRE(S) MONITORING
PTR
SOLAIRE DIRECT CORSE

Schneider Electric

02985502

Projet - No commande Project - Order No.	Indice Rev	Folio Sheet
FPVTB0581	02	019

A3 suite - 11/2006

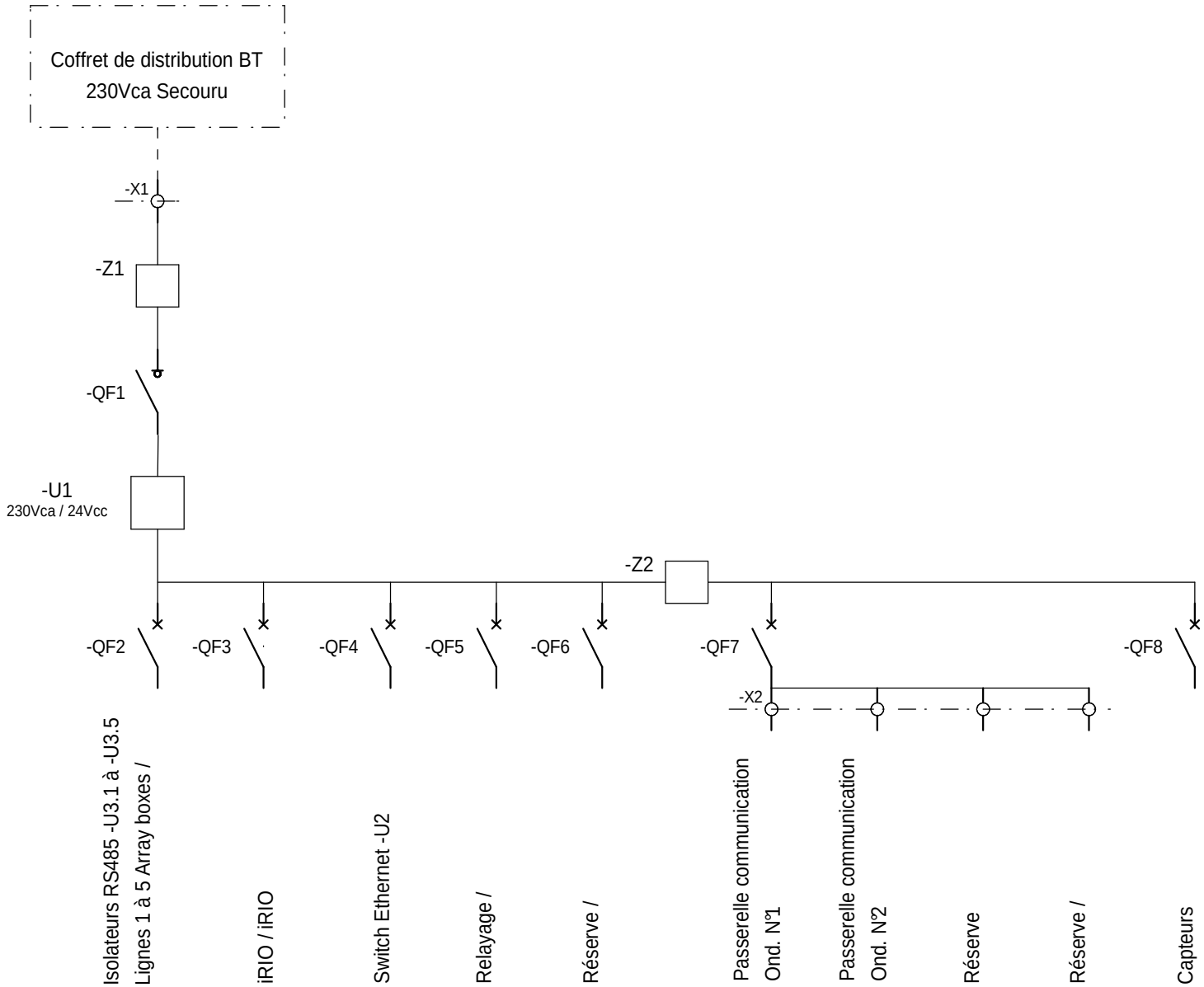

The technical information contained in this document is the exclusive property of Schneider Electric Industries S.A.S and cannot be used or disclosed to third parties of any kind without its written consent. Only those drawings and diagrams certified for order are valid and binding for execution. All devices shown in the drawings are in open position, drawn out with operating mechanism discharged and all power sources off.

Les informations techniques contenues dans ce document sont la propriete exclusive de Schneider Electric Industries S.A.S et ne peuvent etre utilisees ou divulguees a des tiers quels qu'ils soient sans son accord ecrit. Seuls nous engagent les plans certifies pour execution. Les appareils representes sur ce schéma sont en position ouvert - désarmés - débrochés - toutes sources coupées.

Ind. Rev	Date Date	Modification / Modification	Archiv. Micro-filmed	Ind. Rev	Date Date	Modification / Modification	Archiv. Micro-filmed
00	11/03/2011	Edition originale / First issue					

UNIFILAIRE / SINGLE LINE DIAGRAM

ARMOIRE(S) MONITORING
PTR
SOLAIRE DIRECT CORSE

Schneider Electric

02985502

Projet - No commande Project - Order No.	Indice Rev	Folio Sheet
FPVTB0581	00	020

A3 suite - 11/2006

ENU_SC_SBPVTB_____SOLAIRE_DIRECT_PTTR-3-A
Version index 39 du 28/02/2010 par P. BUSU

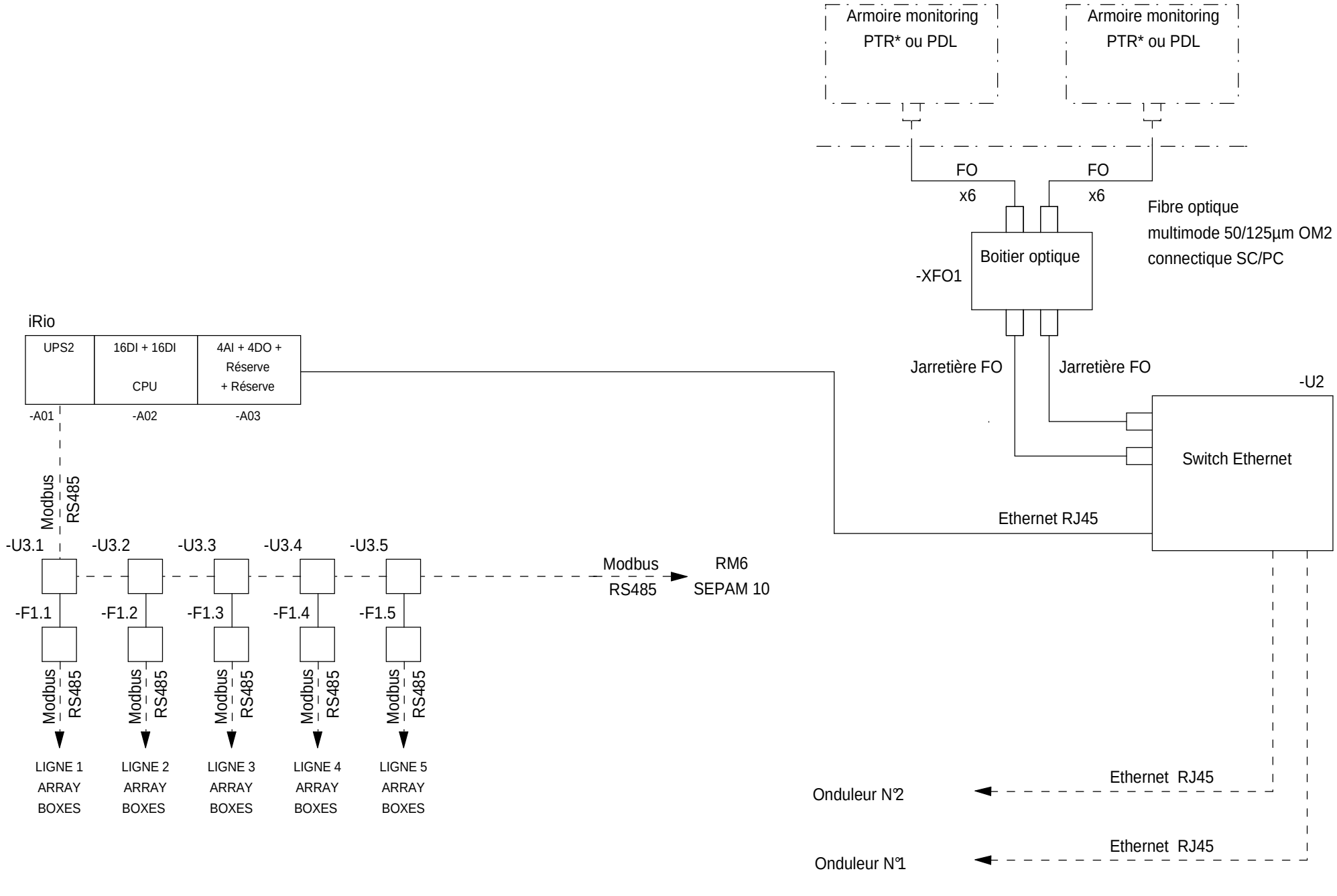

The technical information contained in this document is the exclusive property of Schneider Electric Industries S.A.S and cannot be used or disclosed to third parties of any kind without its written consent. Only those drawings and diagrams expressly agreed upon in the contract are valid for execution. All devices shown in the diagrams are in open position, drawn out with operating mechanism discharged and all power sources off.

Les informations techniques contenues dans ce document sont la propriete exclusive de Schneider Electric Industries S.A.S et ne peuvent etre utilisees ou divulguees a des tiers quels qu'ils soient sans son accord ecrit. Seuls nous engagent les plans annexes expressement mentionnes au contrat. Les appareils representes sur ce schéma sont en position ouvert - désarmés - débrochés - toutes sources coupées.

Ind. Rev	Date Date		Archiv. Micro-filmed	Ind. Rev	Date Date		Archiv. Micro-filmed
00	11/03/2011	Edition originale / First issue					
		Modification / Modification				Modification / Modification	

UNIFILAIRE / SINGLE LINE DIAGRAM

ARMOIRE(S) MONITORING
PTR
SOLAIRE DIRECT CORSE

Schneider Electric

02985502

Projet - No commande Project - Order No.	Indice Rev	Folio Sheet
FPVTB0581	00	021

A3 suite - 11/2006

Coffret de distribution BT

230Vca Secouru

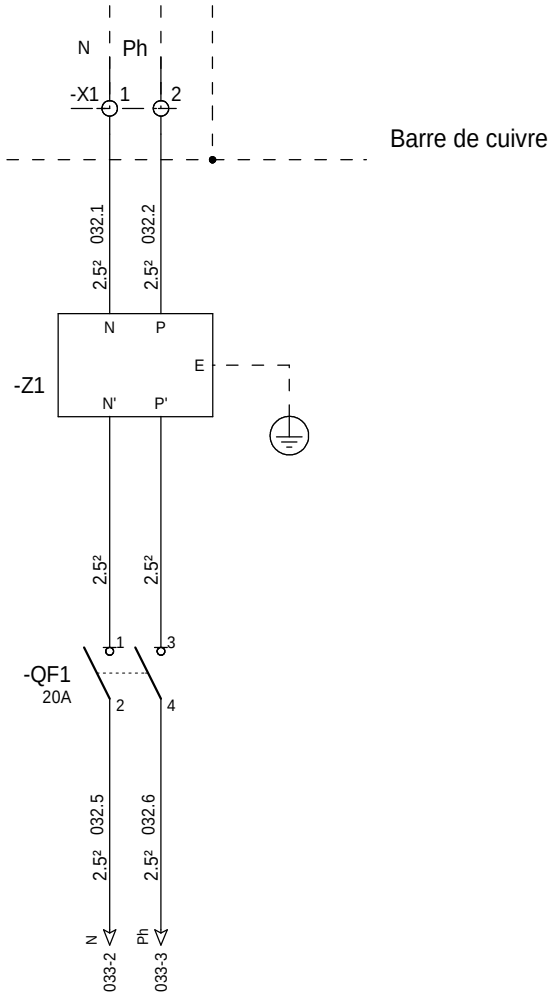

=N201

+AP01

The technical information contained in this document is the exclusive property of Schneider Electric Industries S.A.S and cannot be used or disclosed to third parties of any kind without its written consent. Only those drawings and diagrams certified "ready for construction" are valid for construction. All devices shown in the drawings are in open position, drawn out with operating mechanism discharged and all power sources off.

Les informations techniques contenues dans ce document sont la propriete exclusive de Schneider Electric Industries S.A.S et ne peuvent etre utilisees ou divulguees a des tiers quels qu'ils soient sans son accord ecrit. Seuls nous engagent les plans certifies "bons pour construire". Les appareils representes sur ce schéma sont en position ouvert - désarmés - débrochés - toutes sources coupées.

Ind. Rev	Date Date	Modification / Modification	Archiv. Micro-filmed	Ind. Rev	Date Date	Modification / Modification	Archiv. Micro-filmed
00	11/03/2011	Edition originale / First issue					

ALIMENTATION 230VCA / 230VAC POWER SUPPLY

ARMOIRE(S) MONITORING PTR SOLAIRE DIRECT CORSE

Schneider Electric

02985502

Projet - No commande Project - Order No.	Indice Rev	Folio Sheet
FPVTB0581	00	032

A3 suite - 01/2008

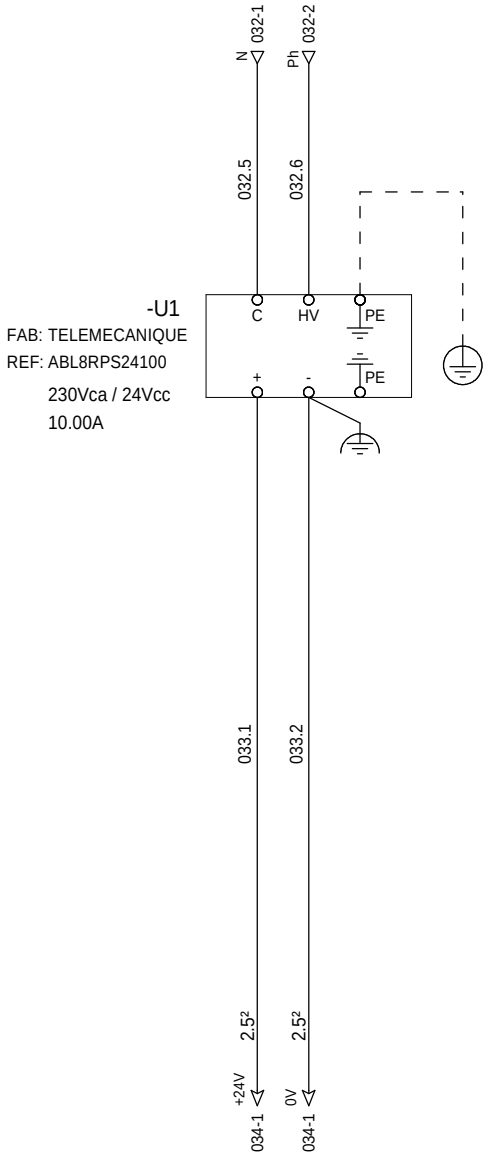

=N201
+AP01

The technical information contained in this document is the exclusive property of Schneider Electric Industries S.A.S and cannot be used or disclosed to third parties of any kind without its written consent. Only those drawings and diagrams certified directly by Schneider Electric Industries S.A.S are in open position, drawn out with operating mechanism discharged and all power sources off.

Les informations techniques contenues dans ce document sont la propriete exclusive de Schneider Electric Industries S.A.S et ne peuvent etre utilisees ou divulguees a des tiers quels qu'ils soient sans son accord ecrit. Seuls nous engagent les plans certifies directement par Schneider Electric Industries S.A.S. Les appareils representes sur ce schéma sont en position ouvert - désarmés - cartouches enlevées - toutes sources coupées.

Ind. Rev	Date Date	Modification / Modification	Archiv. Micro-filmed	Ind. Rev	Date Date	Modification / Modification	Archiv. Micro-filmed
00	11/03/2011	Edition originale / First issue					

ALIMENTATION 24VCC / 24VDC POWER SUPPLY

ARMOIRE(S) MONITORING PTR SOLAIRE DIRECT CORSE

Schneider Electric

02985502

Projet - No commande Project - Order No.	Indice Rev	Folio Sheet
FPVTB0581	00	033

A3 suite - 01/2008

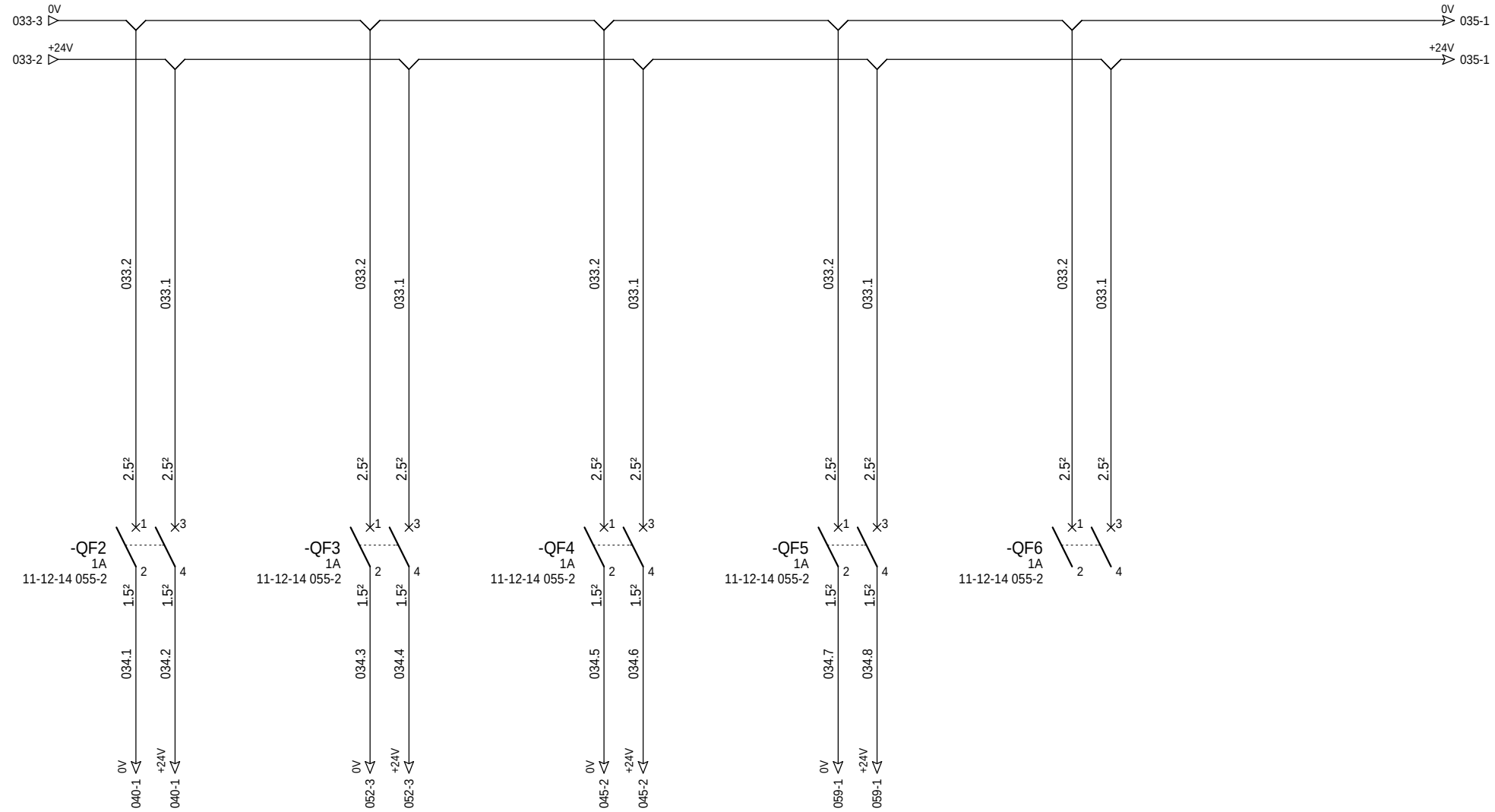

Isolateurs RS485 -U3.1 à -U3.5
Lignes 1 à 5 Array boxes

Alimentation 24Vcc
iRIO

Alimentation 24Vcc
Switch Ethernet -U2

Alimentation 24Vcc
Relayage

Réserve

=N201
+AP01

The technical information contained in this document is the exclusive property of Schneider Electric Industries S.A.S and cannot be used or disclosed to third parties of any kind without its written consent. Only those drawings and diagrams certified directed for order work are authorized for use. All devices shown in the diagrams are in open position, drawn out with operating mechanism discharged and all power sources off.

Les informations techniques contenues dans ce document sont la propriete exclusive de Schneider Electric Industries S.A.S et ne peuvent etre utilisees ou divulguees a des tiers quels qu'ils soient sans son accord ecrit. Seuls nous engagent les plans certifiés pour commande. Les appareils représentés sur ce schéma sont en position ouvert - désarmés - débrochés - toutes sources coupées.

Ind. Rev	Date Date	Modification / Modification	Archiv. Micro-filmed	Ind. Rev	Date Date	Modification / Modification	Archiv. Micro-filmed
00	11/03/2011	Edition originale / First issue					

DISTRIBUTION DES POLARITES 24VCC / 24VDC DISTRIBUTION

ARMOIRE(S) MONITORING PTR
SOLAIRE DIRECT CORSE

Schneider Electric

02985502

Projet - No commande Project - Order No.	Indice Rev	Folio Sheet
FPVTB0581	00	034

A3 suite - 01/2008

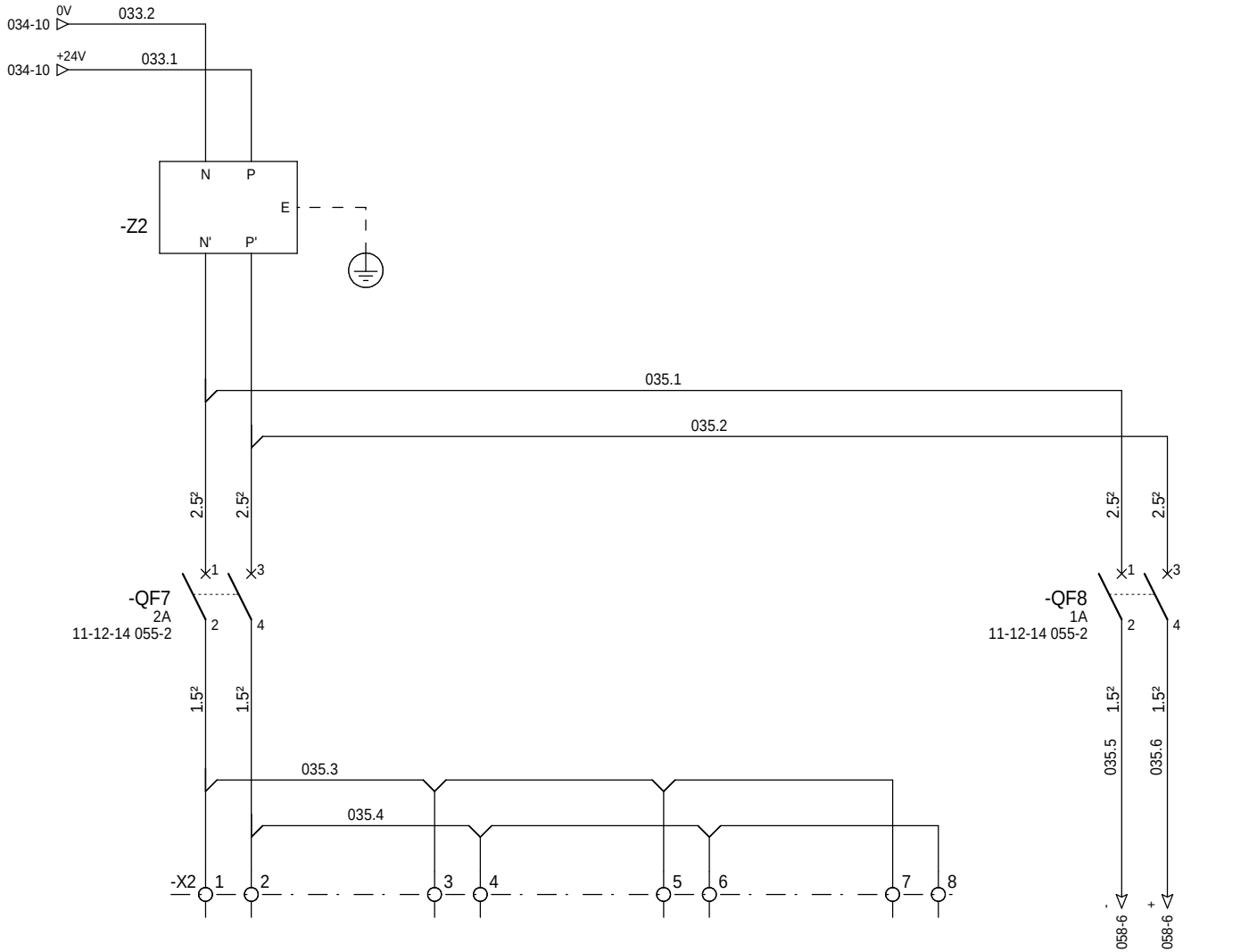

Alimentation 24Vcc
Passerelle comm.
Ond. N°1

Alimentation 24Vcc
Passerelle comm.
Ond. N°2

Réserve

Réserve

Alimentation 24Vcc
capteurs

=N201
+AP01

The technical information contained in this document is the exclusive property of Schneider Electric Industries S.A.S and cannot be used or disclosed to third parties of any kind without its written consent. Only those drawings and diagrams certified by Schneider Electric are valid. We declare that all devices shown in this document are in open position, drawn out with operating mechanism discharged and all power sources off.

Les informations techniques contenues dans ce document sont la propriete exclusive de Schneider Electric Industries S.A.S et ne peuvent etre utilisees ou divulguees a des tiers quels qu'ils soient sans son accord ecrit. Seuls nous engagent les plans certifies par Schneider Electric. Les appareils representes sur ce schéma sont en position ouvert - désarmés - débrochés - toutes sources coupées.

Ind. Rev	Date Date	Modification / Modification	Archiv. Micro-filmed	Ind. Rev	Date Date	Modification / Modification	Archiv. Micro-filmed
00	11/03/2011	Edition originale / First issue					

DISTRIBUTION DES POLARITES 24VCC / 24VDC DISTRIBUTION

ARMOIRE(S) MONITORING PTR
SOLAIRE DIRECT CORSE

Schneider Electric

02985502

Projet - No commande Project - Order No.	Indice Rev	Folio Sheet
FPVTB0581	00	035

A3 suite - 01/2008

The technical information contained in this document is the exclusive property of Schneider Electric Industries S.A.S and cannot be used or disclosed to third parties of any kind without its written consent. Only those drawings and documents certified for construction are binding for execution. All devices shown in the diagrams are in open position, drawn out with operating mechanism discharged and all power sources off.

Les informations techniques contenues dans ce document sont la propriete exclusive de Schneider Electric Industries S.A.S et ne peuvent etre utilisees ou divulguees a des tiers quels qu'ils soient sans son accord ecrit. Seuls nous engagent les plans portant la mention "pour execution". Les appareils representes sur ce schéma sont en position ouvert - désarmés - débrochés - toutes sources coupées.

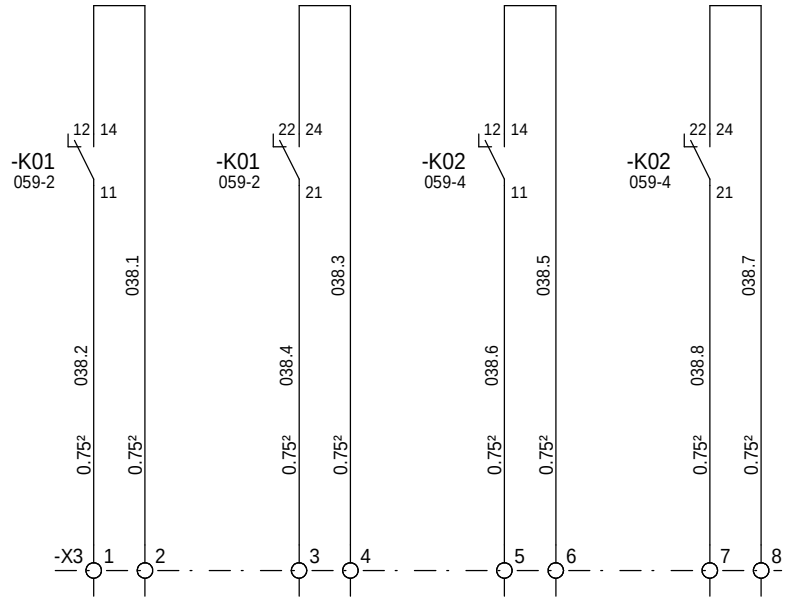

Commande onduleur N°1

Commande onduleur N°1

Commande onduleur N°2

Commande onduleur N°2

=N201
+AP01

Ind. Rev	Date Date	Modification / Modification	Archiv. Micro-filmed	Ind. Rev	Date Date	Modification / Modification	Archiv. Micro-filmed
00	11/03/2011	Edition originale / First issue					

COMMANDE ONDULEURS / INVERTERS CONTROL

ARMOIRE(S) MONITORING PTR SOLAIRE DIRECT CORSE

Schneider Electric

02985502

Projet - No commande / Project - Order No.: FPVTB0581

Indice / Rev: 00

Folio / Sheet: 038

A3 suite - 01/2008

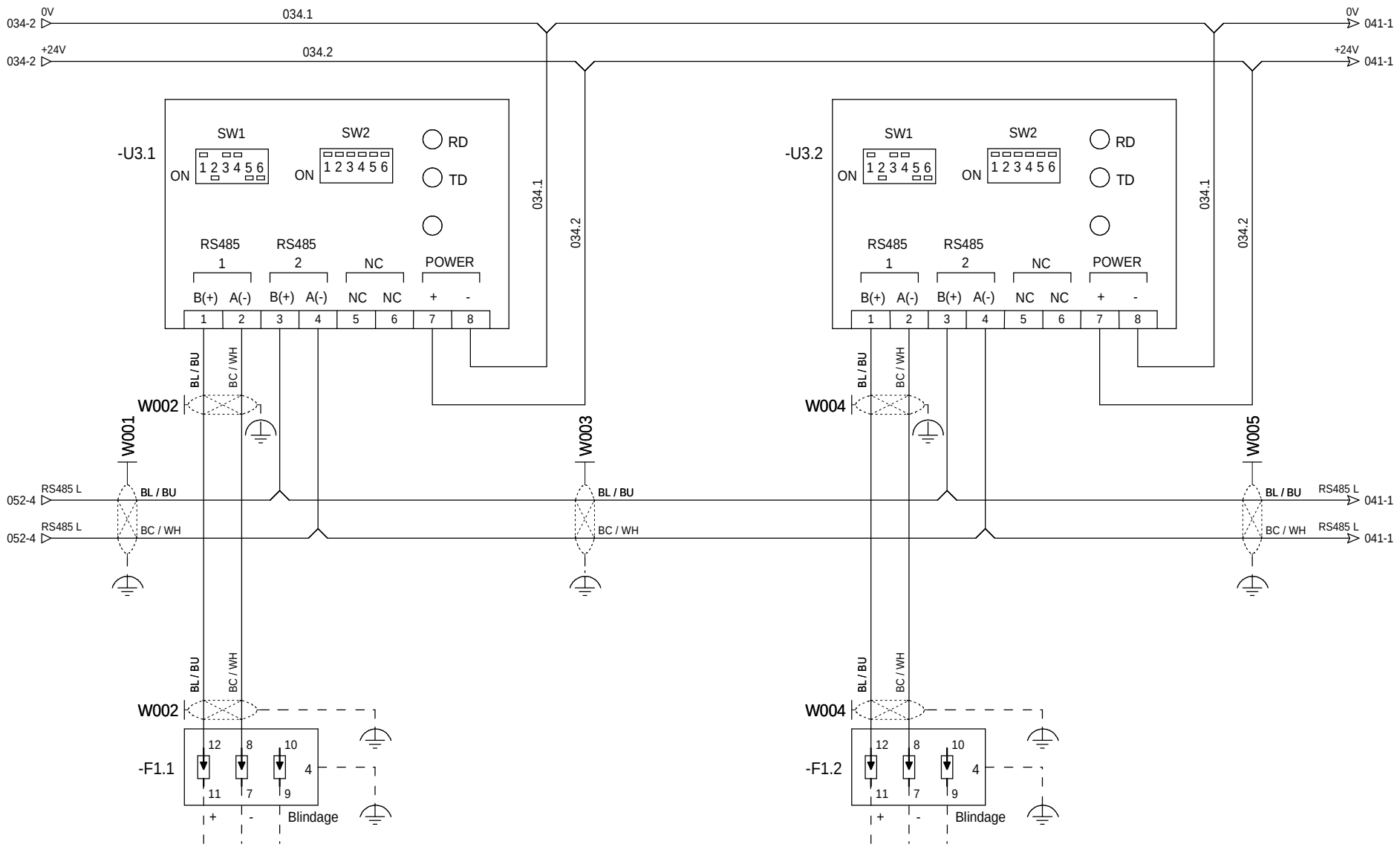

Raccordement sur parafoudre avec reprise de blindage à 360° vers Array box ligne 1

Raccordement sur parafoudre avec reprise de blindage à 360° vers Array box ligne 2

=N201
+AP01

The technical information contained in this document is the exclusive property of Schneider Electric Industries S.A.S and cannot be used or disclosed to third parties of any kind without its written consent. Only those drawings and diagrams specified and approved by Schneider Electric are valid. All devices shown in the drawings are in open position, drawn out with operating mechanism discharged and all power sources off.

Les informations techniques contenues dans ce document sont la propriete exclusive de Schneider Electric Industries S.A.S et ne peuvent etre utilisees ou divulguees a des tiers quels qu'ils soient sans son accord ecrit. Seuls nous engagent les plans et documents ayant ete approuves par Schneider Electric. Les appareils representes sur ce schéma sont en position ouvert - désarmés - débrochés - toutes sources coupées.

Ind. Rev	Date Date	Modification / Modification	Archiv. Micro-filmed	Ind. Rev	Date Date	Modification / Modification	Archiv. Micro-filmed
02	08/06/2011	Tel que construit / As built					
00	11/03/2011	Edition originale / First issue					

EXTENSEUR MODBUS RS485 24VCC / RS485 LINK EXTENDER 24VDC

ARMOIRE(S) MONITORING PTR SOLAIRE DIRECT CORSE

Schneider Electric

02985502

Projet - No commande Project - Order No.	Indice Rev	Folio Sheet
FPVTB0581	02	040

A3 suite - 01/2008

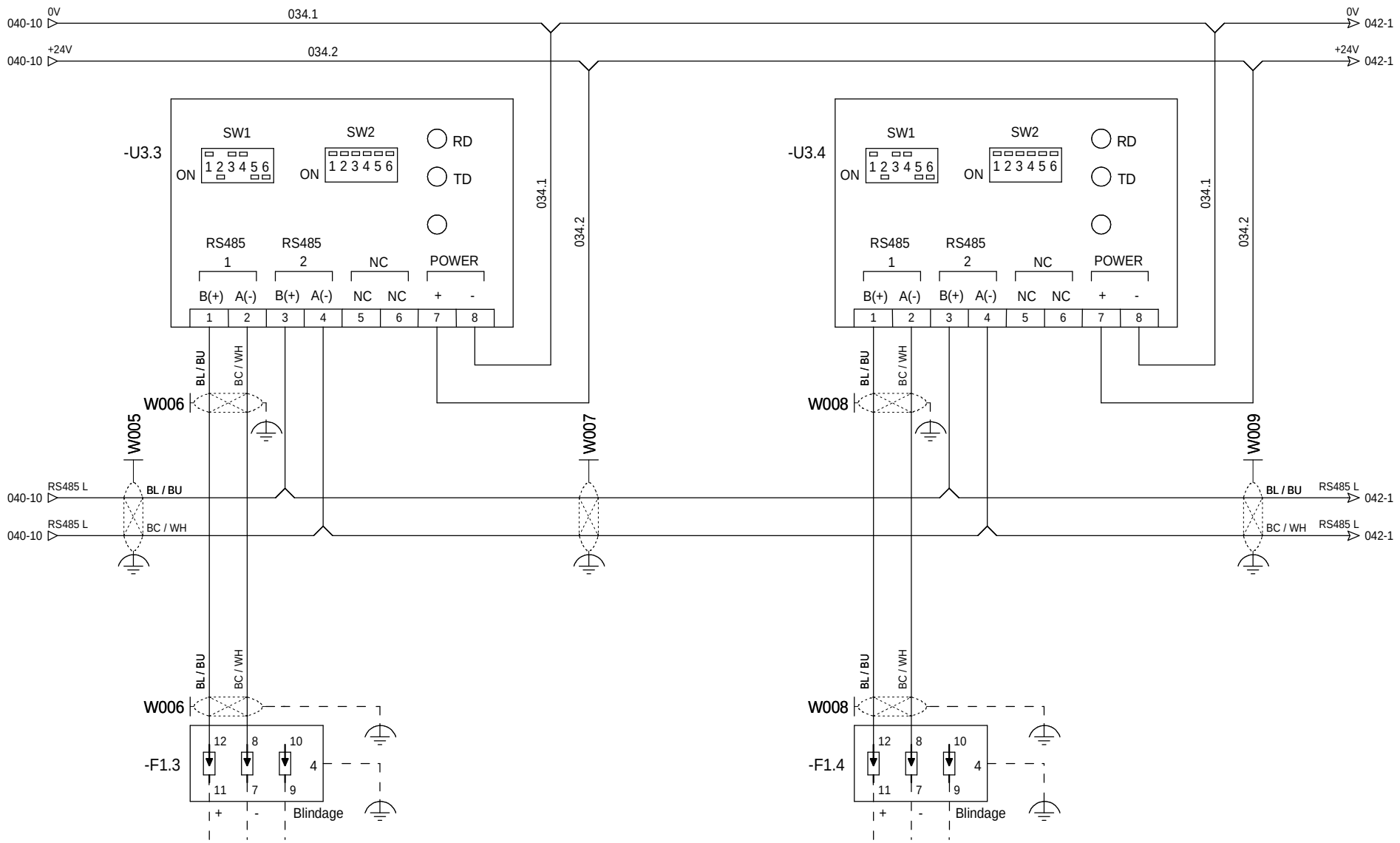

Raccordement sur parafoudre avec reprise de blindage à 360° vers Array box ligne 3

Raccordement sur parafoudre avec reprise de blindage à 360° vers Array box ligne 4

=N201
+AP01

Ind. Rev	Date Date	Modification / Modification	Archiv. Micro-filmed	Ind. Rev	Date Date	Modification / Modification	Archiv. Micro-filmed
02	08/06/2011	Tel que construit / As built					
00	11/03/2011	Edition originale / First issue					

EXTENSEUR MODBUS RS485 24VCC / RS485 LINK EXTENDER 24VDC

ARMOIRE(S) MONITORING PTR SOLAIRE DIRECT CORSE

Schneider Electric

02985502

Projet - No commande / Project - Order No.: FPVTB0581

Indice / Rev: 02

Folio / Sheet: 041

A3 suite - 01/2008

The technical information contained in this document is the exclusive property of Schneider Electric Industries S.A.S and cannot be used or disclosed to third parties of any kind without its written consent. Only those drawings and diagrams marked "Certified drawings" are valid for production. All devices shown in the diagrams are in open position, drawn out with operating mechanism discharged and all power sources off.

Les informations techniques contenues dans ce document sont la propriete exclusive de Schneider Electric Industries S.A.S et ne peuvent etre utilisees ou divulguees a des tiers quels qu'ils soient sans son accord ecrit. Seuls nous engagent les plans "Certifies" et les plans et schemas marqués "Pour construire". Les appareils representes sur ce schéma sont en position ouvert - désarmés - débrochés - toutes sources coupées.

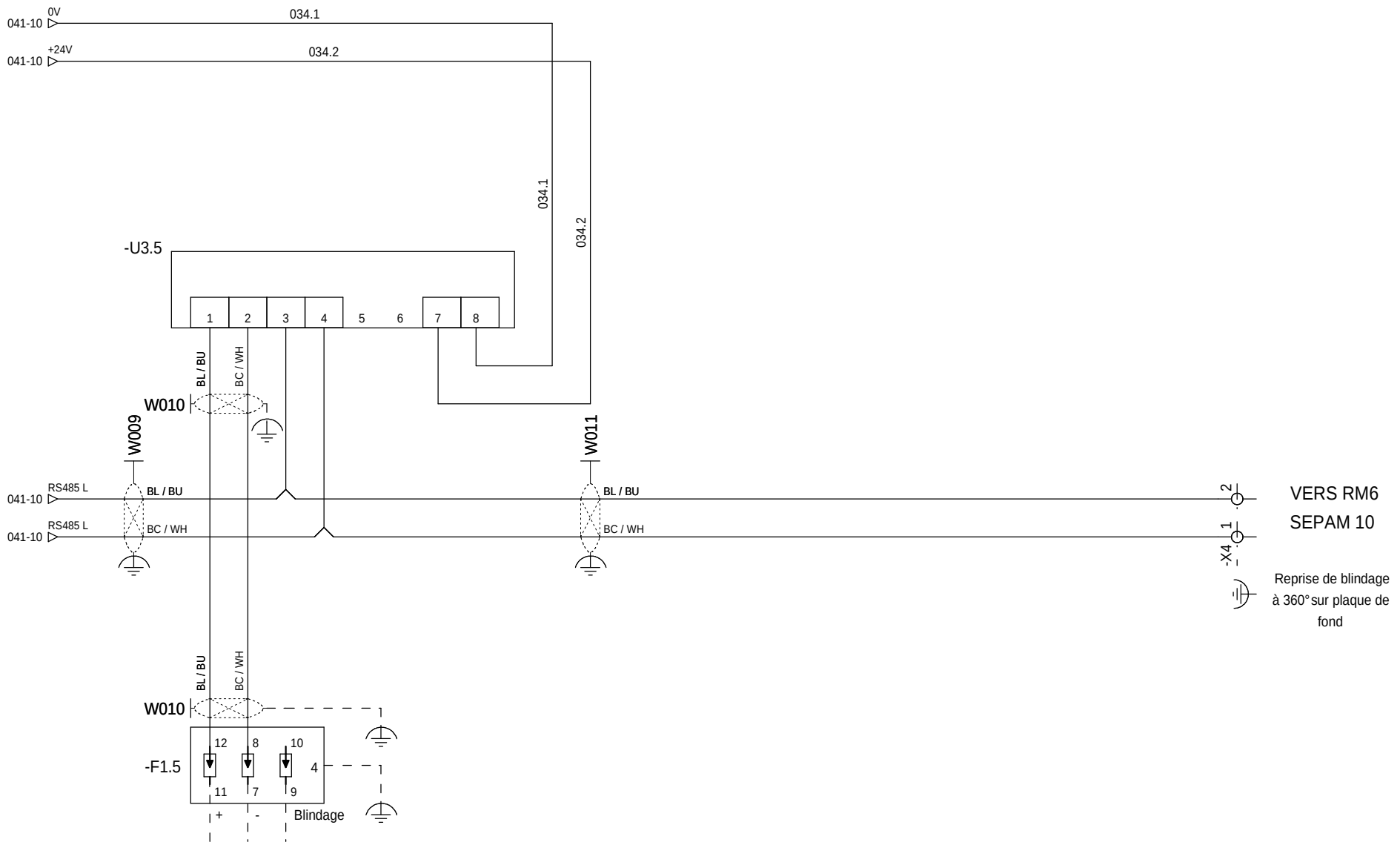

Raccordement sur parafoudre avec reprise
de blindage à 360° vers Array box ligne 5

=N201
+AP01

Ind. Rev	Date Date	Modification / Modification	Archiv. Micro-filmed	Ind. Rev	Date Date	Modification / Modification	Archiv. Micro-filmed
02	08/06/2011	Tel que construit / As built					
00	11/03/2011	Edition originale / First issue					

EXTENSEUR MODBUS RS485 24VCC /
RS485 LINK EXTENDER 24VDC

ARMOIRE(S) MONITORING
PTR
SOLAIRE DIRECT CORSE

Schneider Electric

02985502

Projet - No commande Project - Order No.	Indice Rev	Folio Sheet
FPVTB0581	02	042

A3 suite - 01/2008

The technical information contained in this document is the exclusive property of Schneider Electric Industries S.A.S and cannot be used or disclosed to third parties of any kind without its written consent. Only those drawings and diagrams certified for construction by authorized staff are valid. All devices shown in the diagrams are in open position, drawn out with operating mechanism discharged and all power sources off.

Les informations techniques contenues dans ce document sont la propriete exclusive de Schneider Electric Industries S.A.S et ne peuvent etre utilisees ou divulguees a des tiers quels qu'ils soient sans son accord ecrit. Seuls nous engagent les plans portant la mention "bon pour construire". Les appareils representes sur ce schéma sont en position ouvert - désarmés - débrochés - toutes sources coupées.

The technical information contained in this document is the exclusive property of Schneider Electric Industries S.A.S and cannot be used or disclosed to third parties of any kind without its written consent. Only those drawings and documents entitled directly under work and bearing the mention "Approved" are valid. Drawings are in open position, drawn out with operating mechanism discharged and all power sources off.

Les informations techniques contenues dans ce document sont la propriete exclusive de Schneider Electric Industries S.A.S et ne peuvent etre utilisees ou divulguees a des tiers quels qu'ils soient sans son accord ecrit. Seuls nous engagent les documents intitules "Approuve" et ayant trait a l'ordre en cours. Les dessins sont en position ouvert - desarmes - debrochés - toutes sources coupées.

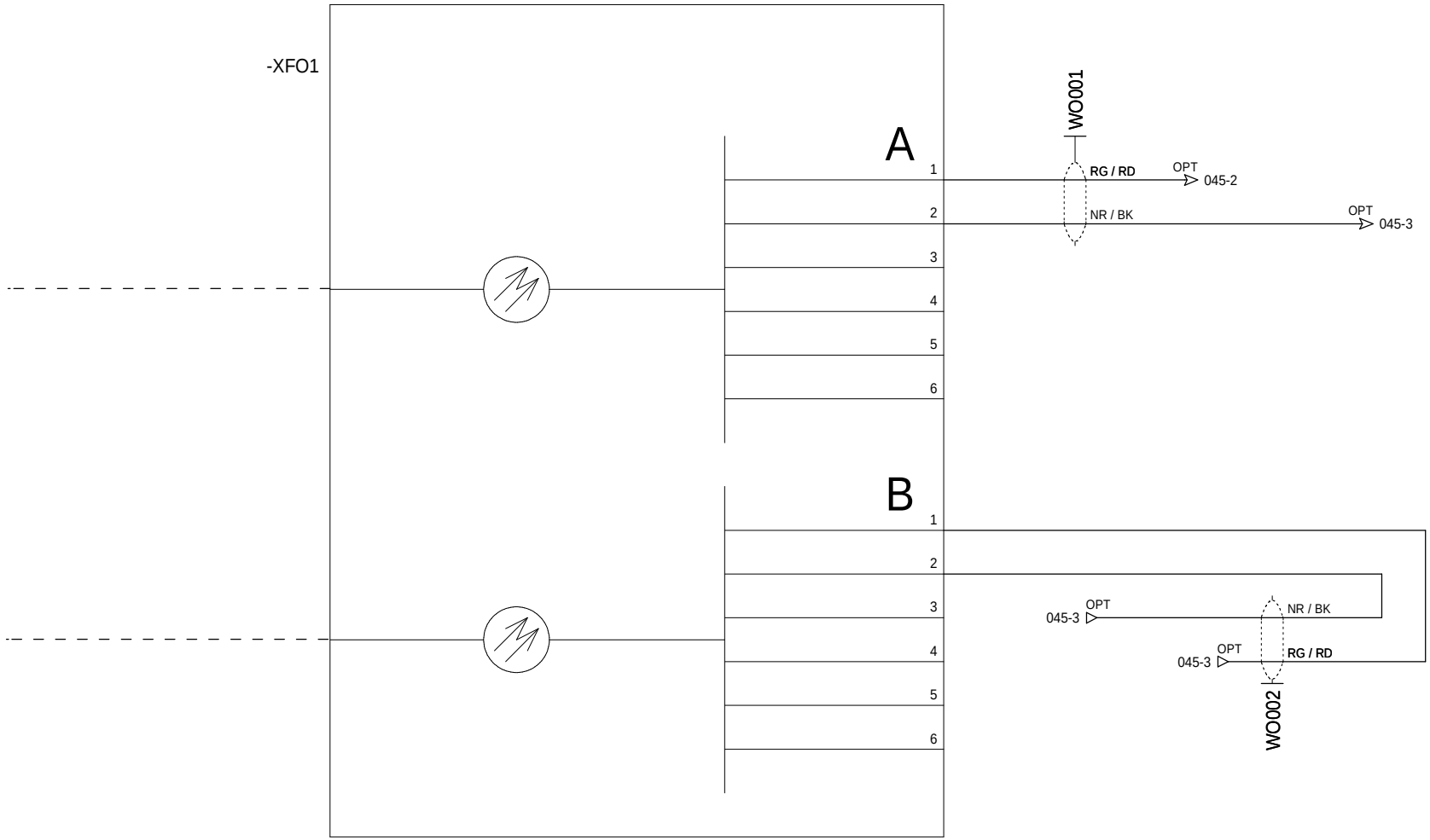

=N201
+AP01

Ind. Rev	Date Date	Modification / Modification	Archiv. Micro-filmed	Ind. Rev	Date Date	Modification / Modification	Archiv. Micro-filmed
02	08/06/2011	Tel que construit / As built					
00	11/03/2011	Edition originale / First issue					

COFFRET OPTIQUE FIDJI V2 /
OPTICAL BOX FIDJI V2

ARMOIRE(S) MONITORING
PTR
SOLAIRE DIRECT CORSE

Schneider Electric

02985502

Projet - No commande / Project - Order No.	Indice Rev	Folio Sheet
FPVTB0581	02	044

A3 suite - 01/2008

The technical information contained in this document is the exclusive property of Schneider Electric Industries S.A.S and cannot be used or disclosed to third parties of any kind without its written consent. Only those drawings and documents received directly from Schneider Electric are valid. All devices shown in the drawings are in open position, drawn out with operating mechanism discharged and all power sources off.

Les informations techniques contenues dans ce document sont la propriete exclusive de Schneider Electric Industries S.A.S et ne peuvent etre utilisees ou divulguees a des tiers quels qu'ils soient sans son accord ecrit. Seuls nous engagent les documents emanant directement de Schneider Electric. Les appareils representes sur ce schéma sont en position ouvert - désarmés - décrochés - toutes sources coupées.

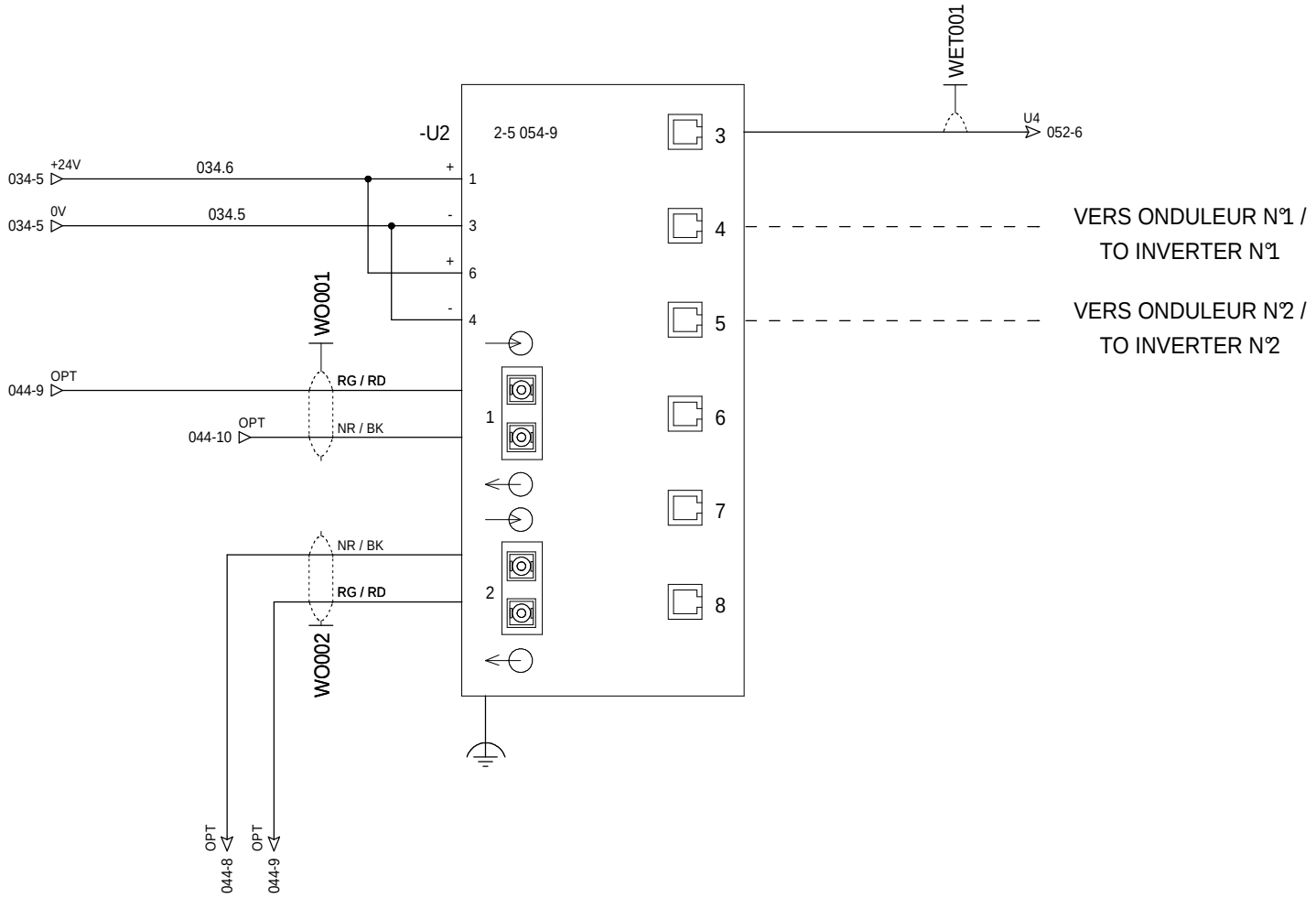

=N201
+AP01

Ind. Rev	Date Date	Modification / Modification	Archiv. Micro-filmed	Ind. Rev	Date Date	Modification / Modification	Archiv. Micro-filmed
02	08/06/2011	Tel que construit / As built					
00	11/03/2011	Edition originale / First issue					

SWITCH ETHERNET / ETHERNET SWITCH

ARMOIRE(S) MONITORING PTR SOLAIRE DIRECT CORSE

Schneider Electric

02985502

Projet - No commande Project - Order No.	Indice Rev	Folio Sheet
FPVTB0581	02	045

A3 suite - 01/2008

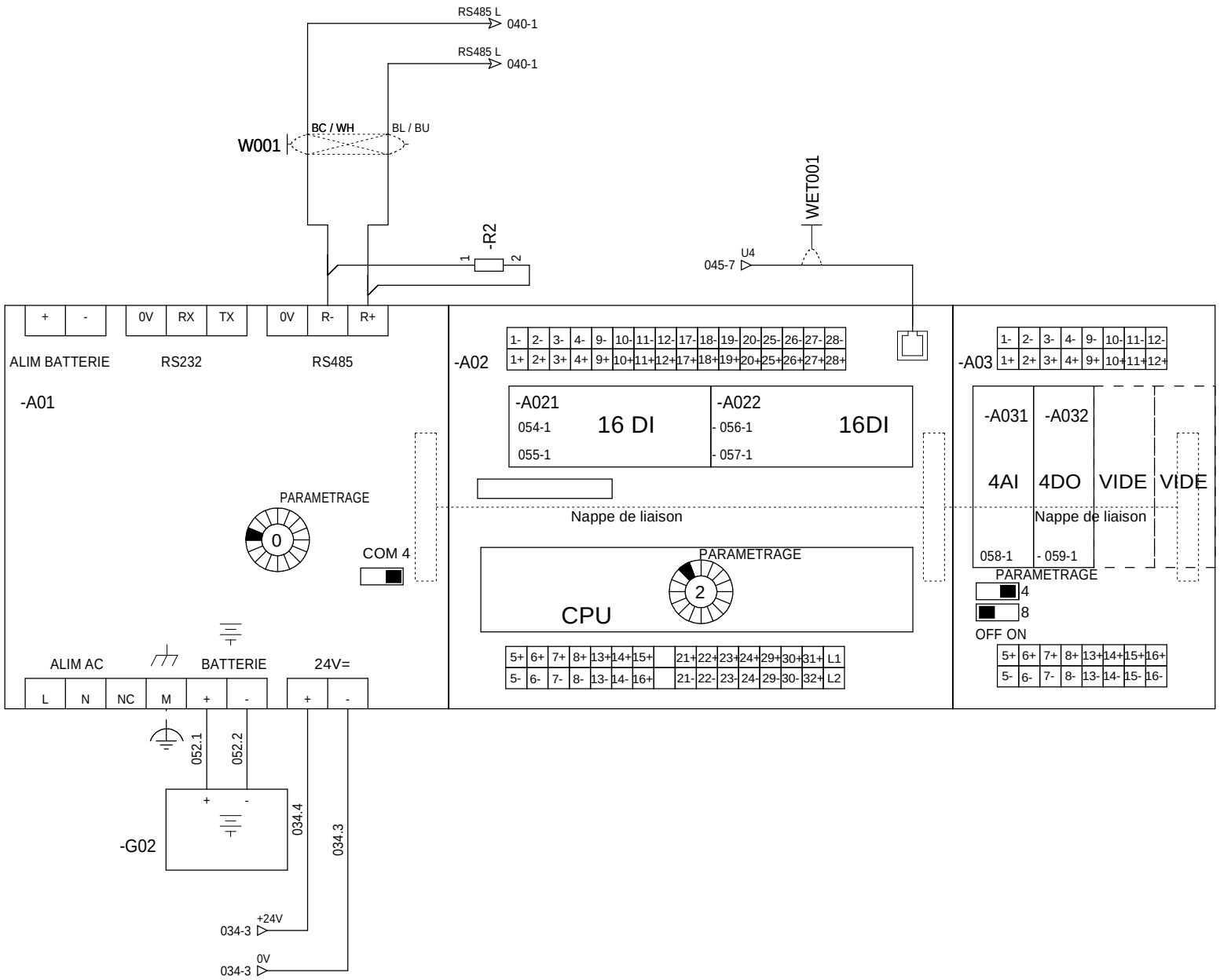

=N201
+AP01

The technical information contained in this document is the exclusive property of Schneider Electric Industries S.A.S and cannot be used or disclosed to third parties of any kind without its written consent. Only those drawings and diagrams certified directly by Schneider Electric are valid. All devices shown in this diagram are in open position, drawn out with operating mechanism discharged and all power sources off.

Les informations techniques contenues dans ce document sont la propriete exclusive de Schneider Electric Industries S.A.S et ne peuvent etre utilisees ou divulguees a des tiers quels qu'ils soient sans son accord ecrit. Seuls nous engagent les dessins certifies directement par Schneider Electric. Les appareils representes sur ce schéma sont en position ouvert - désarmés - débrochés - toutes sources coupées.

Ind. Rev	Date Date	Modification / Modification	Archiv. Micro-filmed	Ind. Rev	Date Date	Modification / Modification	Archiv. Micro-filmed
00	11/03/2011	Edition originale / First issue					

API NAPAC / PLC NAPAC

ARMOIRE(S) MONITORING
PTR
SOLAIRE DIRECT CORSE

Schneider Electric

02985502

Projet - No commande Project - Order No.	Indice Rev	Folio Sheet
FPVTB0581	00	052

A3 suite - 01/2008

POSTE PORTE LOCAL ONDULEURS	POSTE PORTE LOCAL TRANSFO	COFFRET BT DJ AUXILIAIRE NON PRIORITAIRE	COFFRET BT DJ MONITORING	COFFRET BT DJ PRODUCTION PV	COFFRET BT DJ VIDEO, INCENDIE ET AUTRES	COFFRET BT SYNTHESE BF PARAFOUDRE	ARMOIRE MONITORING ETAT SWITCH RESEAU

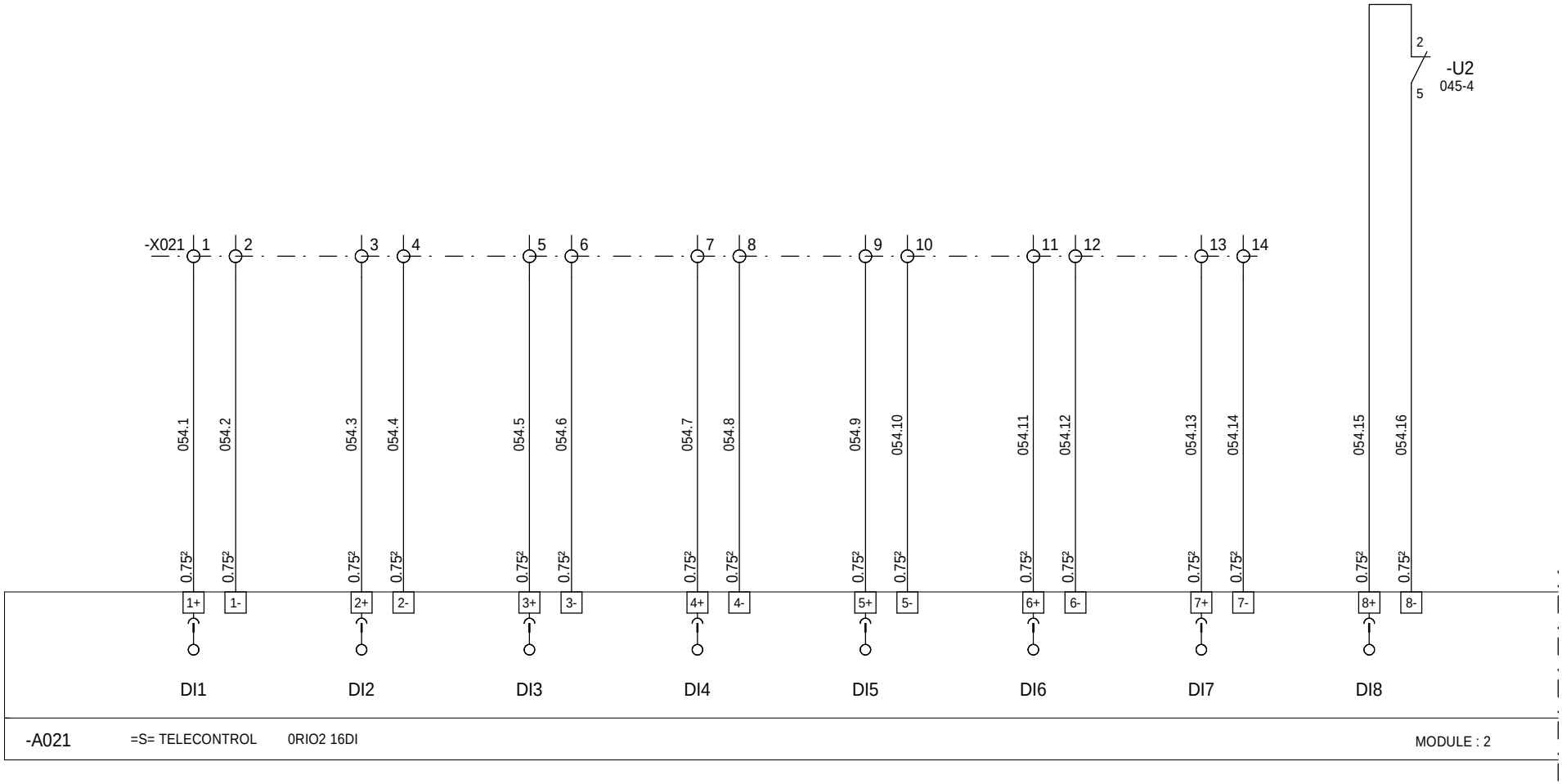

=N201
+AP01

The technical information contained in this document is the exclusive property of Schneider Electric Industries S.A.S and cannot be used or disclosed to third parties of any kind without its written consent. Only those drawings and diagrams certified directly by Schneider Electric are valid for production purposes. All devices shown in the diagrams are in open position, drawn out with operating mechanism discharged and all power sources off.

Les informations techniques contenues dans ce document sont la propriete exclusive de Schneider Electric Industries S.A.S et ne peuvent etre utilisees ou divulguees a des tiers quels qu'ils soient sans son accord ecrit. Seuls nous engagent les plans certifies directement par nos services. Les appareils representes sur ce schéma sont en position ouvert - désarmés - débrochés - toutes sources coupées.

Ind. Rev	Date Date	Modification / Modification	Archiv. Micro-filmed	Ind. Rev	Date Date	Modification / Modification	Archiv. Micro-filmed
00	11/03/2011	Edition originale / First issue					

CARTE 16 ENTREES TOR
ENTREES 1 A 8 /
16 DIGITAL INPUTS BOARD
INPUTS 1 TO 8

ARMOIRE(S) MONITORING
PTR
SOLAIRE DIRECT CORSE

Schneider Electric

02985502

Projet - No commande Project - Order No.	Indice Rev	Folio Sheet
FPVTB0581	00	054

A3 suite - 01/2008

ARMOIRE MONITORING SYNTHESE ETAT DJ 24V	ONDULEUR POSTE SYNTHESE ETAT UPS	ONDULEUR POSTE FONCTIONNEMENT SUR BATTERIES	ONDULEUR POSTE ETAT BATTERIES, FAIBLES OU TRES FAIBLES	TRANSFORMATEUR ALARME DECLENCHEMENT TEMPERATURE	TRANSFORMATEUR ALARME 1er SEUIL TEMPERATURE	POSTE ALARME INCENDIE	RESERVE

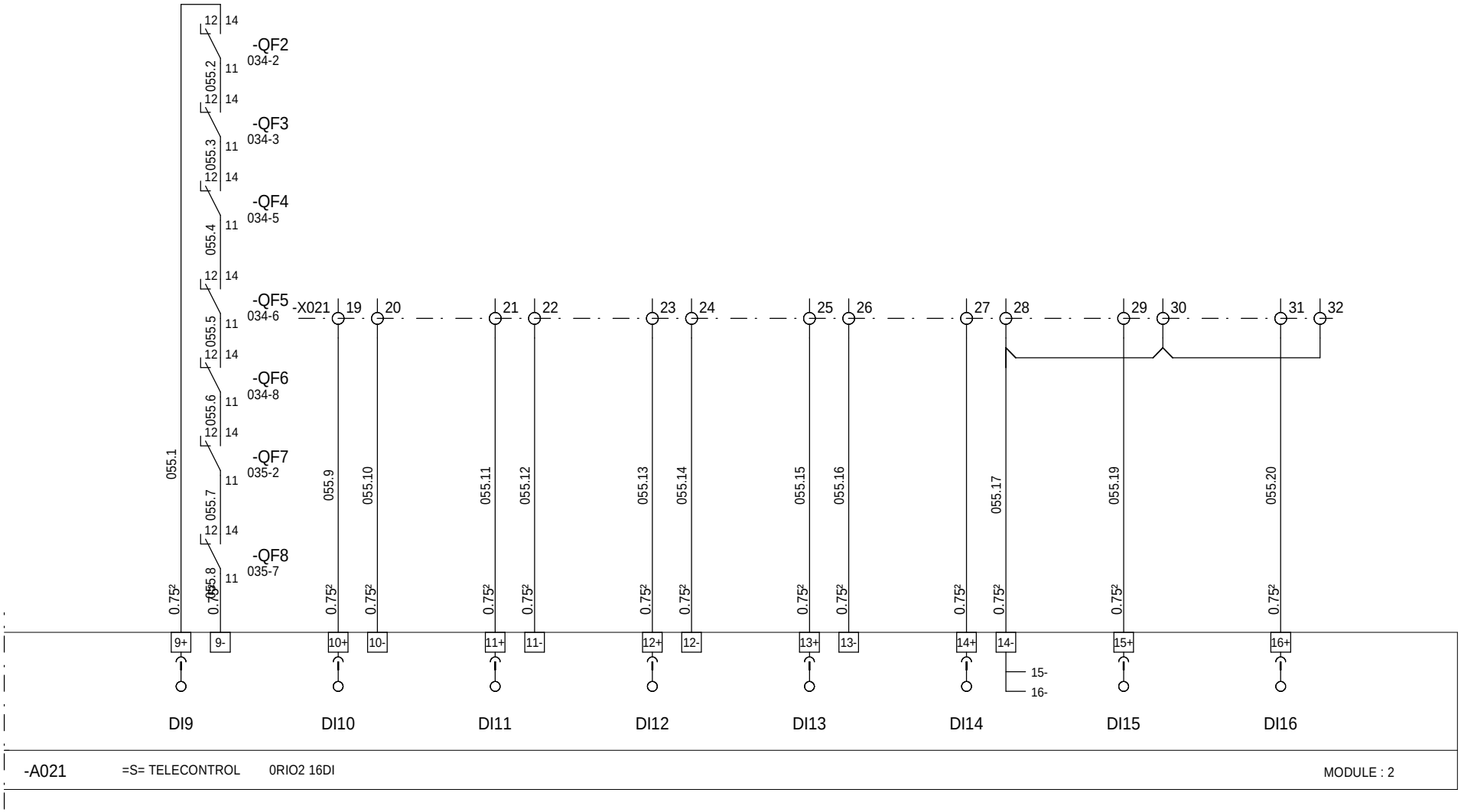

=N201
+AP01

The technical information contained in this document is the exclusive property of Schneider Electric Industries S.A.S and cannot be used or disclosed to third parties of any kind without its written consent. Only those drawings and diagrams certified for construction are valid. Wiring diagrams shown in this document are in open position, drawn out with operating mechanism discharged and all power sources off.

Les informations techniques contenues dans ce document sont la propriete exclusive de Schneider Electric Industries S.A.S et ne peuvent etre utilisees ou divulguees a des tiers quels qu'ils soient sans son accord ecrit. Seuls nous engagent les plans certifies pour construction valides. Les appareils representes sur ce schéma sont en position ouvert - désarmés - débrochés - toutes sources coupées.

Ind. Rev	Date Date	Modification / Modification	Archiv. Micro-filmed	Ind. Rev	Date Date	Modification / Modification	Archiv. Micro-filmed
01	11/04/2011	Modification cablage folio 055					
00	11/03/2011	Edition originale / First issue					

CARTE 16 ENTREES TOR
ENTREES 9 A 16 /
16 DIGITAL INPUTS BOARD
INPUTS 9 TO 16

ARMOIRE(S) MONITORING
PTR
SOLAIRE DIRECT CORSE

Schneider Electric

02985502

Projet - No commande Project - Order No.	Indice Rev	Folio Sheet
FPVTB0581	01	055

A3 suite - 01/2008

RM6 CHIEN DE GARDE SEPAM	RM6 ETAT DISJONCTEUR	RM6 ETAT SECTIONNEUR DE TERRE	RM6 DJ DECLENCHE SUR DEFAUT HTA	RM6 PRESENCE TENSION 48V	RM6 PRESENCE TENSION 230 V	RESERVE	RM6 PRESENCE TENSION HTA (VD3H)

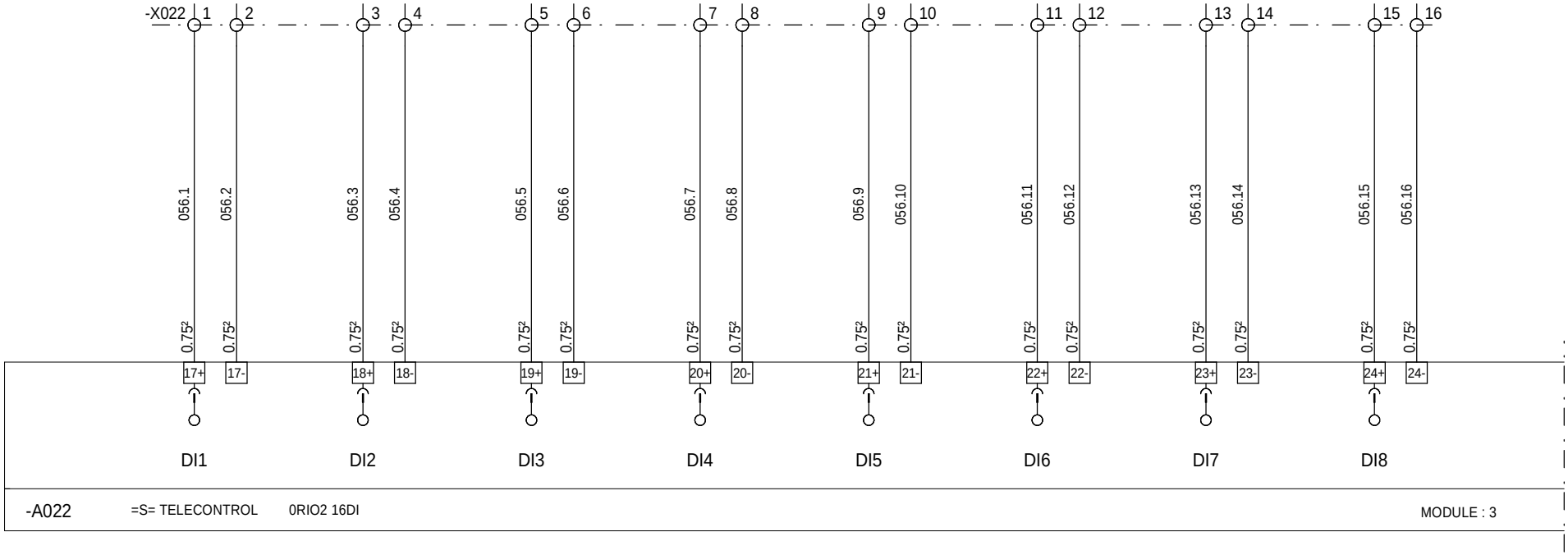

=N201
+AP01

Ind. Rev	Date Date	Modification / Modification	Archiv. Micro-filmed	Ind. Rev	Date Date	Modification / Modification	Archiv. Micro-filmed
02	08/06/2011	Tel que construit / As built					
00	11/03/2011	Edition originale / First issue					

CARTE 16 ENTREES TOR
ENTREES 1 A 8 /
16 DIGITAL INPUTS BOARD
INPUTS 1 TO 8

ARMOIRE(S) MONITORING
PTR
SOLAIRE DIRECT CORSE

Schneider Electric

02985502

Projet - No commande Project - Order No.	Indice Rev	Folio Sheet
FPVTB0581	02	056

A3 suite - 01/2008

The technical information contained in this document is the exclusive property of Schneider Electric Industries S.A.S and cannot be used or disclosed to third parties of any kind without its written consent. Only those drawings and diagrams certified for construction are valid. Any and all work performed on the equipment must be carried out with all devices shown in this diagram are in open position, drawn out with operating mechanism discharged and all power sources off.

Les informations techniques contenues dans ce document sont la propriete exclusive de Schneider Electric Industries S.A.S et ne peuvent etre utilisees ou divulguees a des tiers quels qu'ils soient sans son accord ecrit. Seuls nous engagent les plans certifies pour construire. Les appareils representes sur ce schéma sont en position ouvert - désarmés - débrochés - toutes sources coupées.

RM6 DEFAUT FLAIR HT	RESERVE	RESERVE	RESERVE	RESERVE	RESERVE	TRANSFORMATEUR ALARME DECLENCHEMENT PRESSION ET NIVEAU HUILE	RESERVE

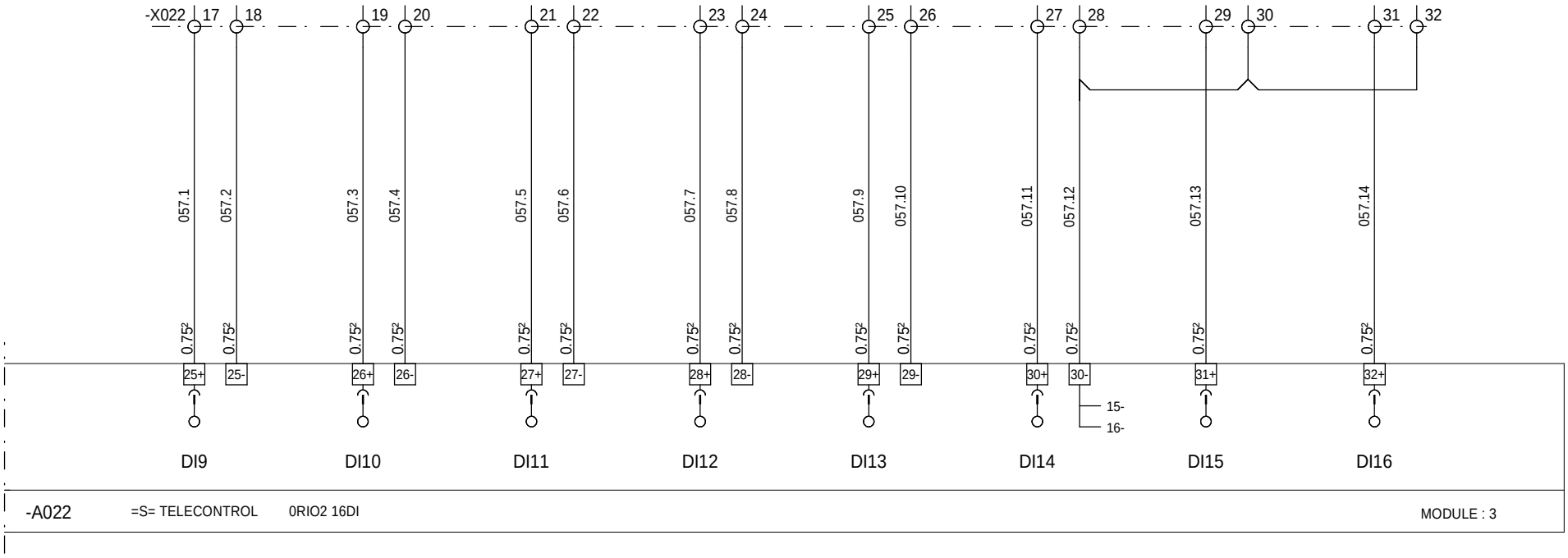

=N201
+AP01

Ind. Rev	Date Date	Modification / Modification	Archiv. Micro-filmed	Ind. Rev	Date Date	Modification / Modification	Archiv. Micro-filmed
02	08/06/2011	Tel que construit / As built					
00	11/03/2011	Edition originale / First issue					

CARTE 16 ENTREES TOR
ENTREES 9 A 16 /
16 DIGITAL INPUTS BOARD
INPUTS 9 TO 16

ARMOIRE(S) MONITORING
PTR
SOLAIRE DIRECT CORSE

Schneider Electric

02985502

Projet - No commande Project - Order No.	Indice Rev	Folio Sheet
FPVTB0581	02	057

A3 suite - 01/2008

The technical information contained in this document is the exclusive property of Schneider Electric Industries S.A.S and cannot be used or disclosed to third parties of any kind without its written consent. Only those drawings and diagrams certified for construction are valid. All devices shown in this diagram are in open position, drawn out with operating mechanism discharged and all power sources off.

La propriete exclusive de Schneider Electric Industries S.A.S ce document sont la propriete exclusive de Schneider Electric Industries S.A.S et ne peuvent etre utilisees ou divulguees a des tiers quels qu'ils soient sans son accord ecrit. Seuls nous engagent les plans certifies pour construire. Les appareils sont representes en position ouverte - toutes sources coupées.

Les informations techniques contenues dans ce document sont la propriete exclusive de Schneider Electric Industries S.A.S et ne peuvent etre utilisees ou divulguees a des tiers quels qu'ils soient sans son accord ecrit. Seuls nous engagent les plans certifies pour construire. Les appareils sont representes en position ouvert - désarmés - débrochés - toutes sources coupées.

The technical information contained in this document is the exclusive property of Schneider Electric Industries S.A.S and cannot be used or discloses to third parties of any kind without its written consent. Only those drawings and diagrams certified by Schneider Electric are valid. All devices shown in this document are in open position, drawn out with operating mechanism discharged and all power sources off.

Les informations techniques contenues dans ce document sont la propriete exclusive de Schneider Electric Industries S.A.S et ne peuvent etre utilisees ou divulguees a des tiers quels qu'ils soient sans son accord ecrit. Seuls nous engagent les plans certifies par Schneider Electric. Les appareils representes sur ce schéma sont en position ouvert - désarmés - débrochés - toutes sources coupées.

POSTE TEMPERATURE INTERIEURE	POSTE TEMPERATURE EXTERIEURE (COTE OMBRE)	MESURE DE L'ECLAIREMENT	RESERVE

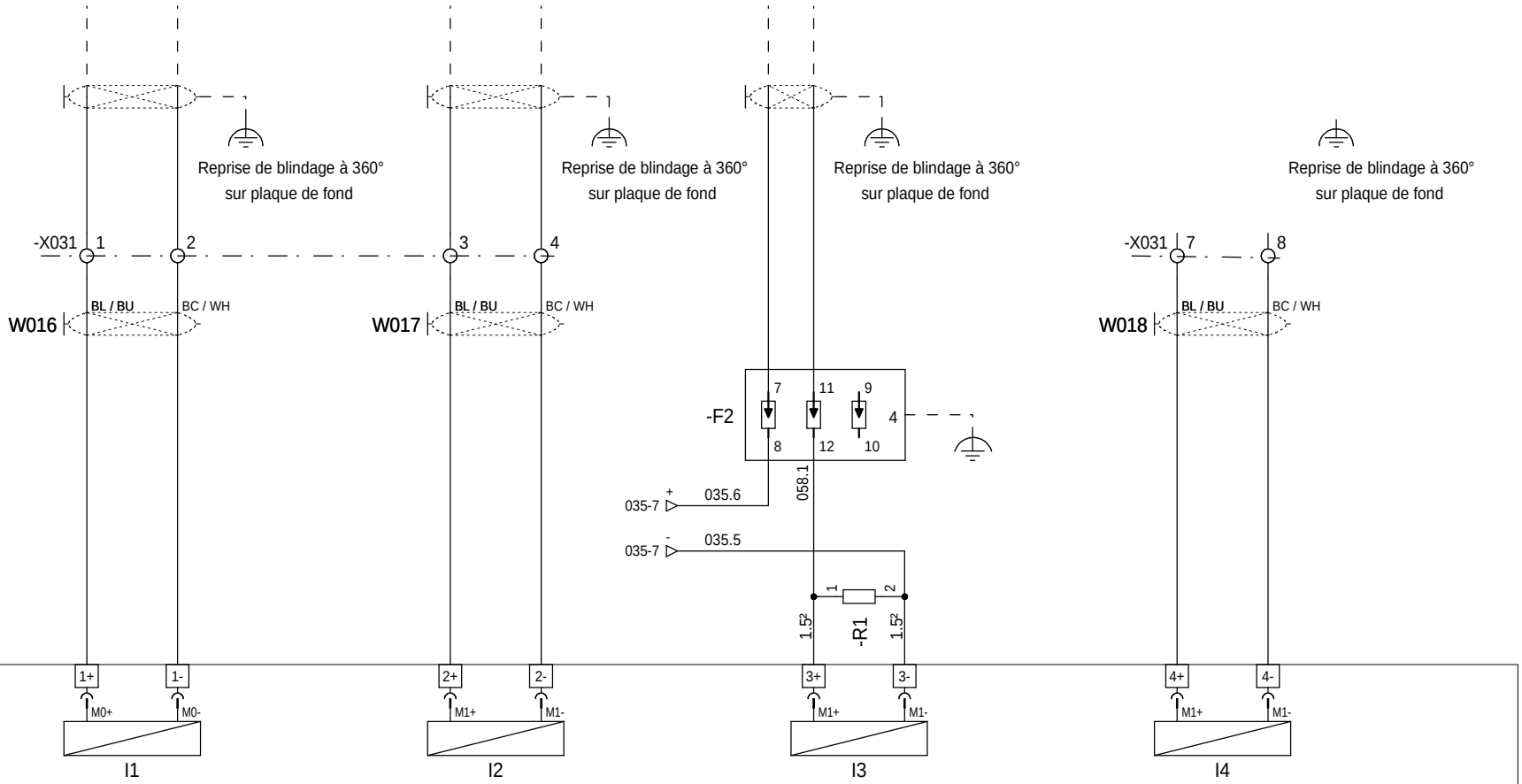

-A031 =S= TELECONTROL 0RIO1 04AI MODULE : 5

=N201
+AP01

Ind. Rev	Date Date	Modification / Modification	Archiv. Micro-filmed	Ind. Rev	Date Date	Modification / Modification	Archiv. Micro-filmed
02	08/06/2011	Tel que construit / As built					
00	11/03/2011	Edition originale / First issue					

CARTE 4 ENTREES ANALOGIQUES UNIVERSELLES / 4 UNIVERSAL ANALOG INPUTS BOARD

ARMOIRE(S) MONITORING PTR SOLAIRE DIRECT CORSE

Schneider Electric

02985502

Projet - No commande Project - Order No.	Indice Rev	Folio Sheet
FPVTB0581	02	058

A3 suite - 01/2008

ONDULEUR POSTE COMMANDE MARCHE ONDULEUR 1	ONDULEUR POSTE COMMANDE ARRET ONDULEUR 1	ONDULEUR POSTE COMMANDE MARCHE ONDULEUR 2	ONDULEUR POSTE COMMANDE ARRET ONDULEUR 2				

-A032 =S= TELECONTROL 0RIO1 04DO MODULE : 6

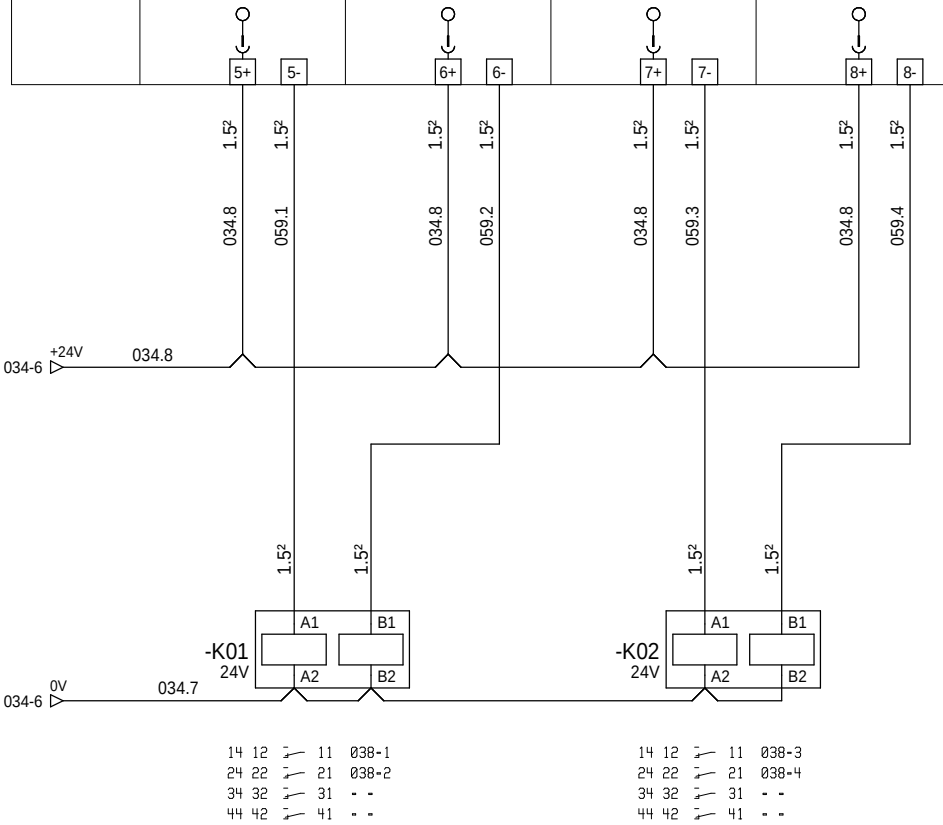

=N201
+AP01

The technical information contained in this document is the exclusive property of Schneider Electric Industries S.A.S and cannot be used or disclosed to third parties of any kind without its written consent. Only those drawings and diagrams certified directed to customers who are in possession of all devices shown in the diagrams are in open position, drawn out with operating mechanism discharged and all power sources off.

La propriete exclusive de Schneider Electric Industries S.A.S et ce document sont la propriete exclusive de Schneider Electric Industries S.A.S et ne peuvent etre utilisees ou divulguees a des tiers quels qu'ils soient sans son accord ecrit. Seuls nous engagent les plans certifies directs aux clients qui ont en leur possession tous les appareils representes sur ce schéma sont en position ouvert - désarmés - débrochés - toutes sources coupées.

Les informations techniques contenues dans ce document sont la propriete exclusive de Schneider Electric Industries S.A.S et ne peuvent etre utilisees ou divulguees a des tiers quels qu'ils soient sans son accord ecrit. Seuls nous engagent les plans certifies directs aux clients qui ont en leur possession tous les appareils representes sur ce schéma sont en position ouvert - désarmés - débrochés - toutes sources coupées.

Ind. Rev	Date Date	Modification / Modification	Archiv. Micro-filmed	Ind. Rev	Date Date	Modification / Modification	Archiv. Micro-filmed
00	11/03/2011	Edition originale / First issue					

CARTE 4 SORTIES TOR
RELAIS ELECTROMECANIQUES /
4 DIGITAL OUTPUTS BOARD
ELECTROMECHANICAL RELAYS

ARMOIRE(S) MONITORING
PTR
SOLAIRE DIRECT CORSE

Schneider Electric

02985502

Projet - No commande Project - Order No.	Indice Rev	Folio Sheet
FPVTB0581	00	059

A3 suite - 01/2008

RESERVE	RESERVE	RESERVE	RESERVE				

VIDE / FREE — MODULE : 7

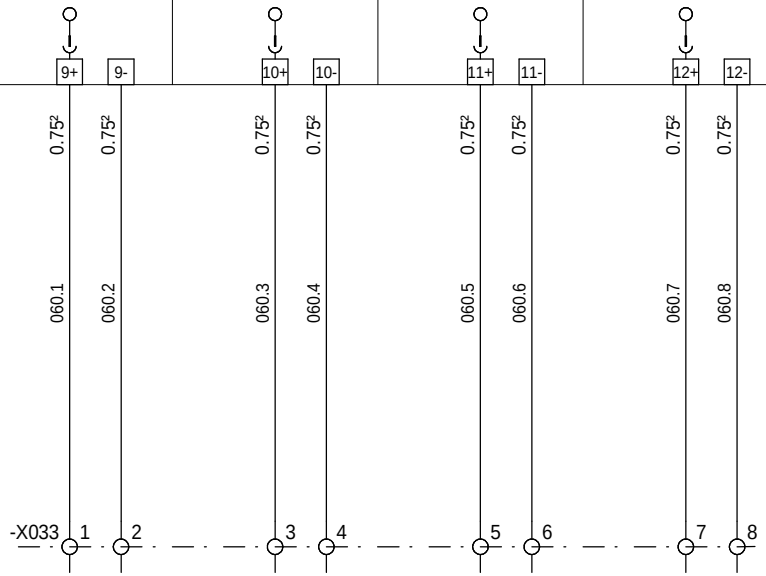

=N201
+AP01

The technical information contained in this document is the exclusive property of Schneider Electric Industries S.A.S and cannot be used or discloses to third parties of any kind without its written consent. Only those drawings and diagrams certified directed orders take into account and shown in the diagrams are in open position, drawn out with operating mechanism discharged and all power sources off.

Les informations techniques contenues dans ce document sont la propriete exclusive de Schneider Electric Industries S.A.S et ne peuvent etre utilisees ou divulguees a des tiers quels qu'ils soient sans son accord ecrit. Seuls nous engagent les plans certifies directs de commande. Les schemas sur ce schéma sont en position ouvert - désarmés - débrochés - toutes sources coupées.

Ind. Rev	Date Date	Modification / Modification	Archiv. Micro-filmed	Ind. Rev	Date Date	Modification / Modification	Archiv. Micro-filmed
00	11/03/2011	Edition originale / First issue					

RESERVES SUR BORNES /
SPARES ON TERMINALS

ARMOIRE(S) MONITORING
PTR
SOLAIRE DIRECT CORSE

Schneider Electric

02985502

Projet - No commande / Project - Order No.	Indice / Rev	Folio / Sheet
FPVTB0581	00	060

A3 suite - 01/2008

RESERVE	RESERVE	RESERVE	RESERVE				

VIDE / FREE — MODULE : 8

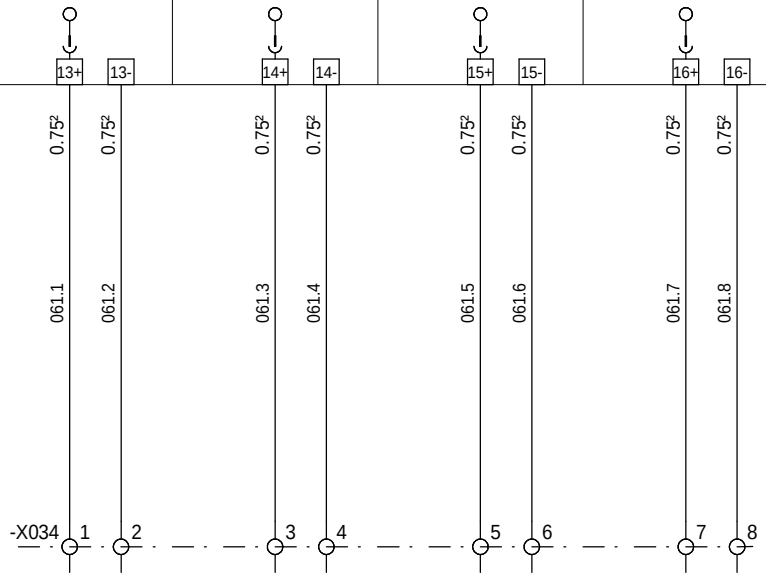

=N201
+AP01

The technical information contained in this document is the exclusive property of Schneider Electric Industries S.A.S and cannot be used or disclosed to third parties of any kind without its written consent. Only those drawings and documents entitled directly to customers who are parties to contracts with Schneider Electric Industries are in open position, drawn out with operating mechanism discharged and all power sources off.

Les informations techniques contenues dans ce document sont la propriete exclusive de Schneider Electric Industries S.A.S et ne peuvent etre utilisees ou divulguees a des tiers quels qu'ils soient sans son accord ecrit. Seuls nous engagent pour leur position les dessins et documents remis aux clients ayant passe contrat avec Schneider Electric Industries sur ce schéma sont en position ouvert - désarmés - débrochés - toutes sources coupées.

Ind. Rev	Date Date		Archiv. Micro-filmed	Ind. Rev	Date Date		Archiv. Micro-filmed
00	11/03/2011	Edition originale / First issue					

Modification / Modification — Modification / Modification

RESERVES SUR BORNES / SPARES ON TERMINALS

ARMOIRE(S) MONITORING PTR SOLAIRE DIRECT CORSE

Schneider Electric

02985502

Projet - No commande Project - Order No.	Indice Rev	Folio Sheet
FPVTB0581	00	061

A3 suite - 01/2008

The technical information contained in this document is the exclusive property of Schneider Electric Industries S.A.S and cannot be used or disclosed to third parties of any kind without its written consent. Only those drawings and documents certified directly by Schneider Electric are valid for production. All devices shown in this document are in open position, drawn out with operating mechanism discharged and all power sources off.

Les informations techniques contenues dans ce document sont la propriete exclusive de Schneider Electric Industries S.A.S et ne peuvent etre utilisees ou divulguees a des tiers quels qu'ils soient sans son accord ecrit. Seuls nous engagent les documents certifiés directement par Schneider Electric. Les appareils représentés sur ce schéma sont en position ouvert - désarmés - débrochés - toutes sources coupées.

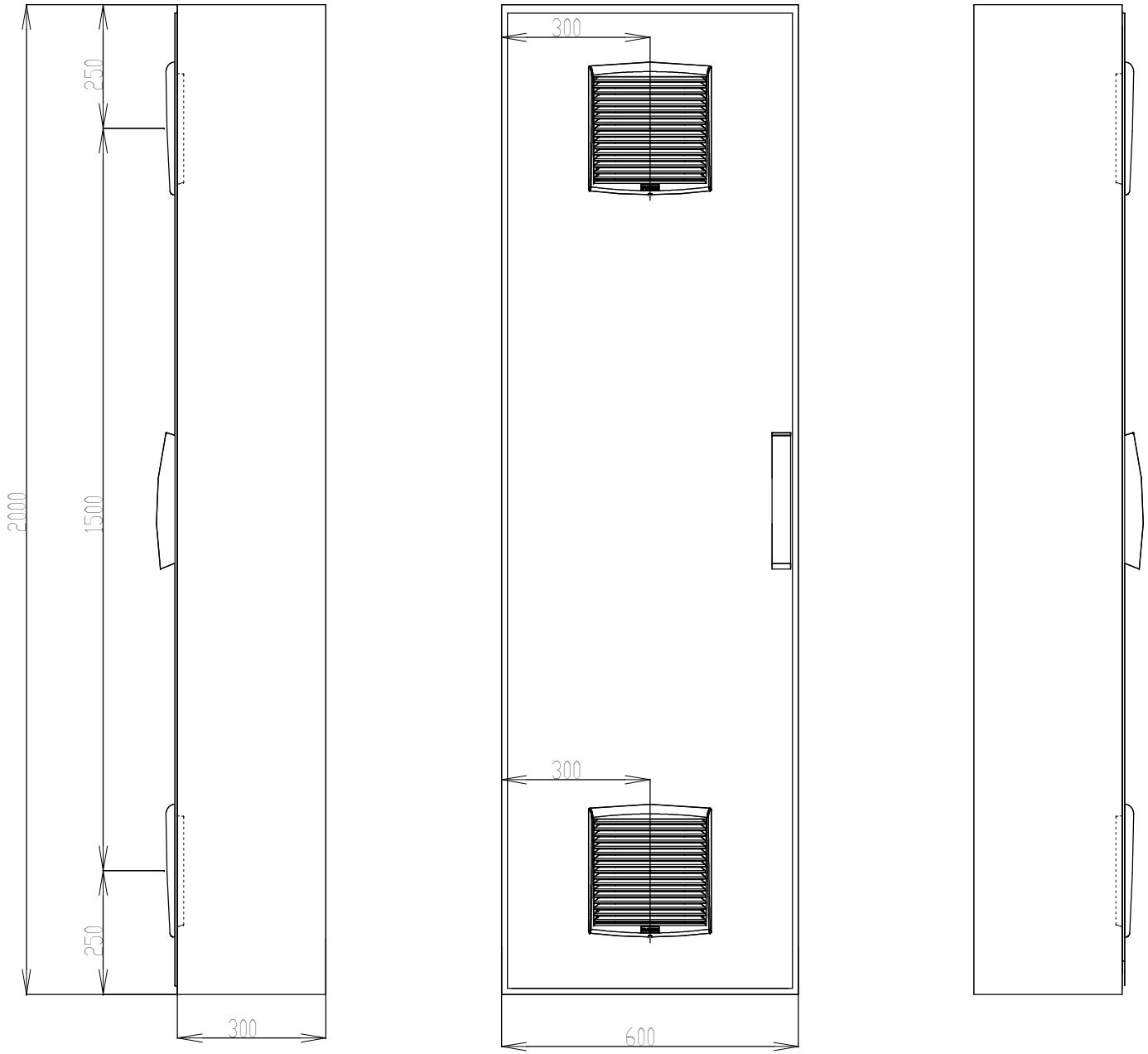

=N201
+AP01

Ind. Rev	Date Date	Modification / Modification	Archiv. Micro-filmed	Ind. Rev	Date Date	Modification / Modification	Archiv. Micro-filmed
00	11/03/2011	Edition originale / First issue					

Armoire SM 2000 x 600 x 300

ARMOIRE(S) MONITORING
PTR
SOLAIRE DIRECT CORSE

Schneider Electric

02985502

Projet - No commande Project - Order No.	Indice Rev	Folio Sheet
FPVTB0581	00	100

A3 suite - 01/2008

The technical information contained in this document is the exclusive property of Schneider Electric Industries S.A.S and cannot be used or disclosed to third parties of any kind without its written consent. Only those drawings and documents certified directly by Schneider Electric are valid. All devices shown in this document are in open position, drawn out with operating mechanism discharged and all power sources off.

Les informations techniques contenues dans ce document sont la propriete exclusive de Schneider Electric Industries S.A.S et ne peuvent etre utilisees ou divulguees a des tiers quels qu'ils soient sans son accord ecrit. Seuls nous engagent les plans ou documents certifiés directement par Schneider Electric. Les appareils représentés sur ce schéma sont en position ouvert - désarmés - débrochés - toutes sources coupées.

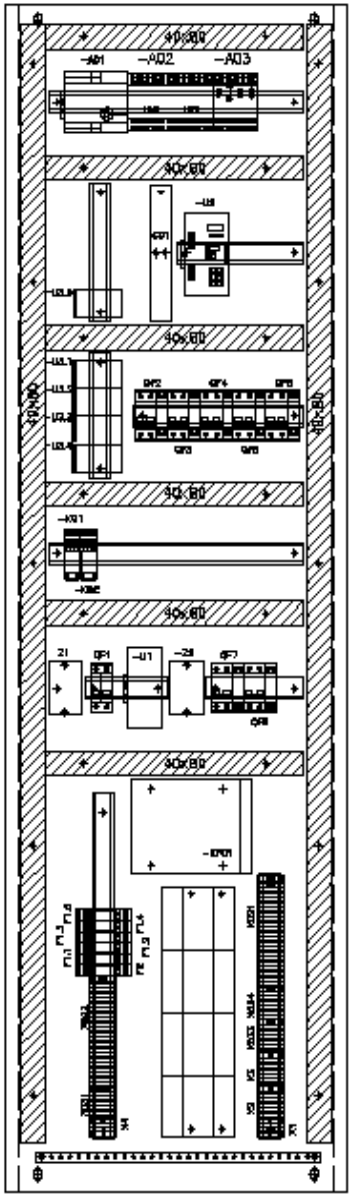

The technical information contained in this document is the exclusive property of Schneider Electric Industries S.A.S and cannot be used or disclosed to third parties of any kind without its written consent. Only those drawings and documents entitled directly under the authority of Schneider Electric Industries S.A.S are valid. All devices shown in the drawings are in open position, drawn out with operating mechanism discharged and all power sources off.

Les informations techniques contenues dans ce document sont la propriete exclusive de Schneider Electric Industries S.A.S et ne peuvent etre utilisees ou divulguees a des tiers quels qu'ils soient sans son accord ecrit. Seuls nous engagent pour ce document les dessins emanant directement de notre autorite. Les appareils representes sur ce schéma sont en position ouvert - désarmés - débrochés - toutes sources coupées.

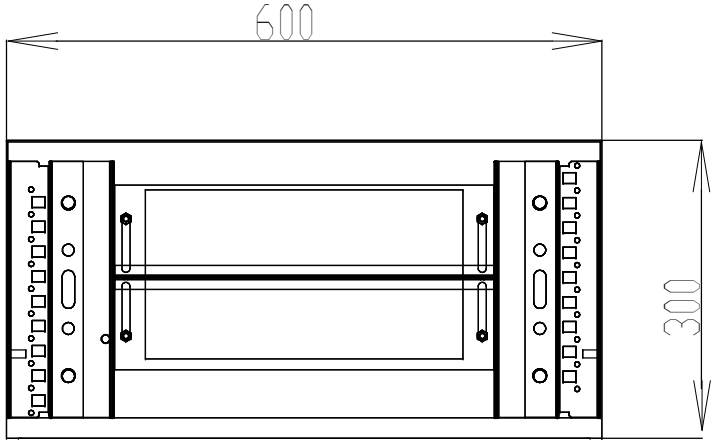

=N201
+AP01

Ind. Rev	Date Date	Modification / Modification	Archiv. Micro-filmed	Ind. Rev	Date Date	Modification / Modification	Archiv. Micro-filmed
00	11/03/2011	Edition originale / First issue					

Fixation au sol

ARMOIRE(S) MONITORING
PTR
SOLAIRE DIRECT CORSE

Schneider Electric

02985502

Projet - No commande / Project - Order No.	Indice / Rev	Folio / Sheet
FPVTB0581	00	103

A3 suite - 01/2008

The technical information contained in this document is the exclusive property of Schneider Electric Industries S.A.S and cannot be used or disclosed to third parties of any kind without its written consent. Only those drawings and diagrams certified directly by Schneider Electric are binding for construction. All devices shown in the diagrams are in open position, drawn out with operating mechanism discharged and all power sources off.

Les informations techniques contenues dans ce document sont la propriete exclusive de Schneider Electric Industries S.A.S et ne peuvent etre utilisees ou divulguees a des tiers quels qu'ils soient sans son accord ecrit. Seuls nous engagent pour construire les plans et schemas certifiés directement par Schneider Electric. Les appareils représentés sur ce schéma sont en position ouvert - désarmés - débrochés - toutes sources coupées.

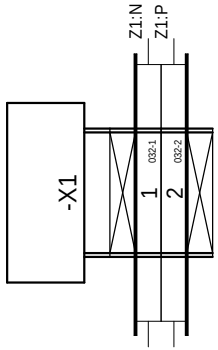

=N201
+AP01

Ind. Rev	Date Date	Modification / Modification	Archiv. Micro-filmed	Ind. Rev	Date Date	Modification / Modification	Archiv. Micro-filmed
00	11/03/2011	Edition originale / First issue					

BORNIER : =N201+AP01-X1 /
TERMINAL BLOCK : =N201+AP01-X1

ARMOIRE(S) MONITORING
PTR
SOLAIRE DIRECT CORSE

Schneider Electric

02985502

Projet - No commande Project - Order No.	Indice Rev	Folio Sheet
FPVTB0581	00	150

A3 suite - 01/2008

The technical information contained in this document is the exclusive property of Schneider Electric Industries S.A.S and cannot be used or discloses to third parties of any kind without its written consent. Only those drawings and diagrams certified for construction are valid. All devices shown in this diagram are in open position, drawn out with operating mechanism discharged and all power sources off.

Les informations techniques contenues dans ce document sont la propriete exclusive de Schneider Electric Industries S.A.S et ne peuvent etre utilisees ou divulguees a des tiers quels qu'ils soient sans son accord ecrit. Seuls nous engagent pour la construction les plans et schemas certifies. Les appareils representes sur ce schéma sont en position ouvert - désarmés - débrochés - toutes sources coupées.

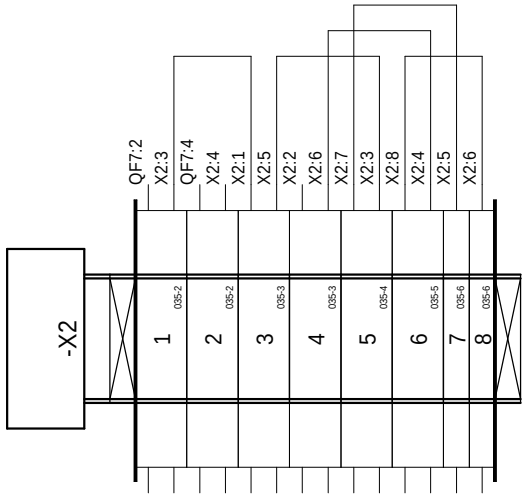

=N201
+AP01

Ind. Rev	Date Date	Modification / Modification	Archiv. Micro-filmed	Ind. Rev	Date Date	Modification / Modification	Archiv. Micro-filmed
00	11/03/2011	Edition originale / First issue					

BORNIER : =N201+AP01-X2 /
TERMINAL BLOCK : =N201+AP01-X2

ARMOIRE(S) MONITORING
PTR
SOLAIRE DIRECT CORSE

Schneider Electric

02985502

Projet - No commande Project - Order No.	Indice Rev	Folio Sheet
FPVTB0581	00	151

The technical information contained in this document is the exclusive property of Schneider Electric Industries S.A.S and cannot be used or discloses to third parties of any kind without its written consent. Only those drawings and diagrams certified for order are valid and binding. All devices shown in the diagrams are in open position, drawn out with operating mechanism discharged and all power sources off.

Les informations techniques contenues dans ce document sont la propriete exclusive de Schneider Electric Industries S.A.S et ne peuvent etre utilisees ou divulguees a des tiers quels qu'ils soient sans son accord ecrit. Seuls nous engagent pour la position ouverte des appareils et l'absence de toutes sources d'energie les dessins et documents certifiés pour la commande. Les appareils representes sur ce schéma sont en position ouvert - désarmés - débrochés - toutes sources coupées.

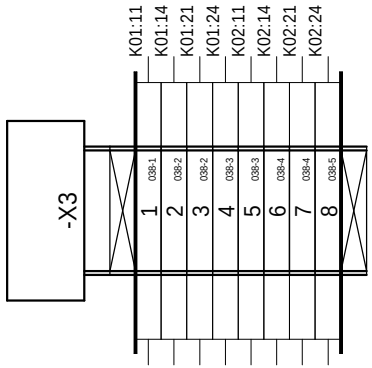

=N201
+AP01

Ind. Rev	Date Date	Modification / Modification	Archiv. Micro-filmed	Ind. Rev	Date Date	Modification / Modification	Archiv. Micro-filmed
00	11/03/2011	Edition originale / First issue					

BORNIER : =N201+AP01-X3 /
TERMINAL BLOCK : =N201+AP01-X3

ARMOIRE(S) MONITORING
PTR
SOLAIRE DIRECT CORSE

Schneider Electric

02985502

Projet - No commande Project - Order No.	Indice Rev	Folio Sheet
FPVTB0581	00	152

The technical information contained in this document is the exclusive property of Schneider Electric Industries S.A.S and cannot be used or disclosed to third parties of any kind without its written consent. Only those drawings and diagrams certified directly by Schneider Electric are drawn in accordance with all devices shown in the diagrams are in open position, drawn out with operating mechanism discharged and all power sources off.

Les informations techniques contenues dans ce document sont la propriete exclusive de Schneider Electric Industries S.A.S et ne peuvent etre utilisees ou divulguees a des tiers quels qu'ils soient sans son accord ecrit. Seuls nous engagent les plans certifies directement par Schneider Electric. Les appareils representes sur ce schéma sont en position ouvert - désarmés - débrochés - toutes sources coupées.

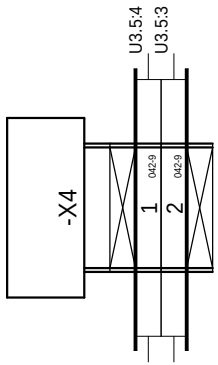

=N201
+AP01

Ind. Rev	Date Date	Modification / Modification	Archiv. Micro-filmed	Ind. Rev	Date Date	Modification / Modification	Archiv. Micro-filmed
00	11/03/2011	Edition originale / First issue					

BORNIER : =N201+AP01-X4 /
TERMINAL BLOCK : =N201+AP01-X4

ARMOIRE(S) MONITORING
PTR
SOLAIRE DIRECT CORSE

Schneider Electric

02985502

Projet - No commande Project - Order No.	Indice Rev	Folio Sheet
FPVTB0581	00	153

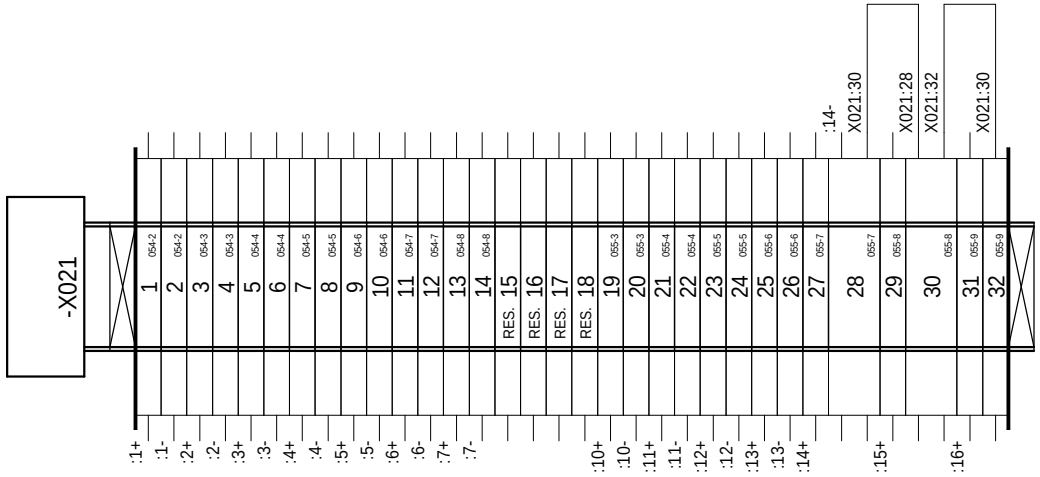

The technical information contained in this document is the exclusive property of Schneider Electric Industries S.A.S and cannot be used or discloses to third parties of any kind without its written consent. Only those drawings and diagrams expressly mentioned in orders and delivery documents are valid. All devices shown in this diagram are in open position, drawn out with operating mechanism discharged and all power sources off.

Les informations techniques contenues dans ce document sont la propriete exclusive de Schneider Electric Industries S.A.S et ne peuvent etre utilisees ou divulguees a des tiers quels qu'ils soient sans son accord ecrit. Seuls nous engagent pour le contenu les plans et schemas contractuels ainsi que les documents de commande. Les appareils representes sur ce schéma sont en position ouvert - désarmés - débrochés - toutes sources coupées.

=N201
+AP01

Ind. Rev	Date Date	Modification / Modification	Archiv. Micro-filmed	Ind. Rev	Date Date	Modification / Modification	Archiv. Micro-filmed
00	11/03/2011	Edition originale / First issue					

BORNIER : =N201+AP01-X021 /
TERMINAL BLOCK : =N201+AP01-X021

ARMOIRE(S) MONITORING
PTR
SOLAIRE DIRECT CORSE

Schneider Electric

02985502

Projet - No commande / Project - Order No.	Indice / Rev	Folio / Sheet
FPVTB0581	00	154

A3 suite - 01/2008

The technical information contained in this document is the exclusive property of Schneider Electric Industries S.A.S and cannot be used or discloses to third parties of any kind without its written consent. Only those drawings and diagrams certified for construction are valid for production. All devices shown in this diagram are in open position, drawn out with operating mechanism discharged and all power sources off.

Les informations techniques contenues dans ce document sont la propriete exclusive de Schneider Electric Industries S.A.S et ne peuvent etre utilisees ou divulguees a des tiers quels qu'ils soient sans son accord ecrit. Seuls nous engagent pour construire les plans et schemas certifies a construire. Les appareils representes sur ce schéma sont en position ouvert - désarmés - débrochés - toutes sources coupées.

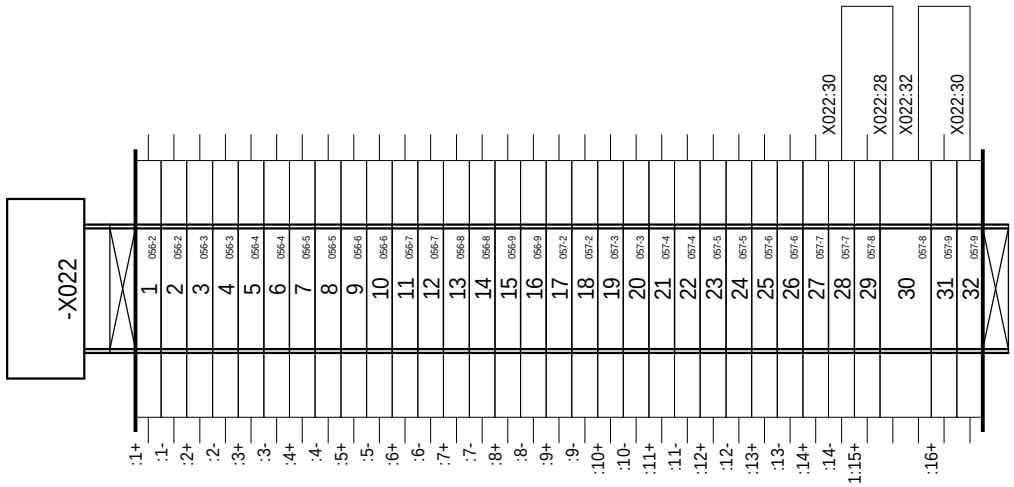

=N201
+AP01

Ind. Rev	Date Date	Modification / Modification	Archiv. Micro-filmed	Ind. Rev	Date Date	Modification / Modification	Archiv. Micro-filmed
00	11/03/2011	Edition originale / First issue					

BORNIER : =N201+AP01-X022 /
TERMINAL BLOCK : =N201+AP01-X022

ARMOIRE(S) MONITORING
PTR
SOLAIRE DIRECT CORSE

Schneider Electric

02985502

Projet - No commande Project - Order No.	Indice Rev	Folio Sheet
FPVTB0581	00	155

A3 suite - 01/2008

EIAU_SC_SBPVTB_____SOLAIRE_DIRECT_PTR-3-A
Version index 39 du 28/02/2010 par P. BUSU

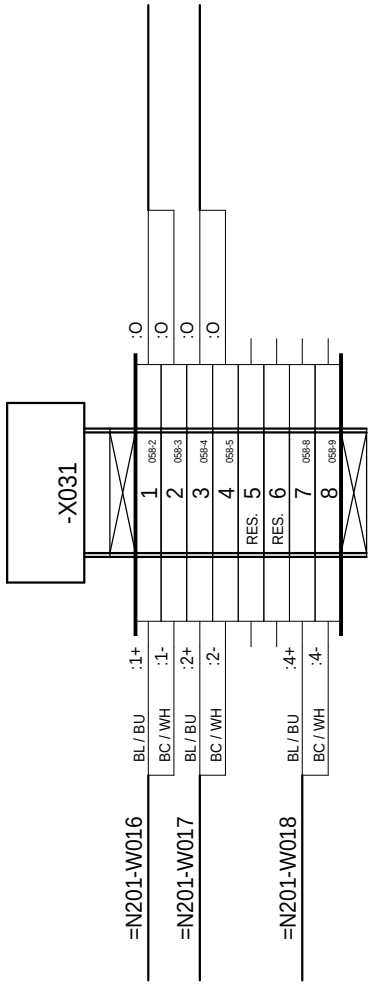

=N201
+AP01

The technical information contained in this document is the exclusive property of Schneider Electric Industries S.A.S and cannot be used or discloses to third parties of any kind without its written consent. Only those drawings and documents entitled to order are valid when they are in accordance with the original. All devices shown in the drawings are in open position, drawn out with operating mechanism discharged and all power sources off.

Les informations techniques contenues dans ce document sont la propriete exclusive de Schneider Electric Industries S.A.S et ne peuvent etre utilisees ou divulguees a des tiers quels qu'ils soient sans son accord ecrit. Seuls nous engagent pour execution les plans et schemas etablis et notifies comme valables par notre bureau d'etudes. Les appareils representes sur ce schéma sont en position ouvert - désarmés - débrochés - toutes sources coupées.

Ind. Rev	Date Date	Modification / Modification	Archiv. Micro-filmed	Ind. Rev	Date Date	Modification / Modification	Archiv. Micro-filmed
00	11/03/2011	Edition originale / First issue					

BORNIER : =N201+AP01-X031 /
TERMINAL BLOCK : =N201+AP01-X031

ARMOIRE(S) MONITORING
PTR
SOLAIRE DIRECT CORSE

Schneider Electric

02985502

Projet - No commande Project - Order No.	Indice Rev	Folio Sheet
FPVTB0581	00	156

A3 suite - 01/2008

The technical information contained in this document is the exclusive property of Schneider Electric Industries S.A.S and cannot be used or disclosed to third parties of any kind without its written consent. Only those drawings and diagrams certified for order are valid for production. All devices shown in the diagrams are in open position, drawn out with operating mechanism discharged and all power sources off.

Les informations techniques contenues dans ce document sont la propriete exclusive de Schneider Electric Industries S.A.S et ne peuvent etre utilisees ou divulguees a des tiers quels qu'ils soient sans son accord ecrit. Seuls nous engagent pour production les plans et schemas certifies a la commande. Les appareils representes sur ce schéma sont en position ouvert - désarmés - débrochés - toutes sources coupées.

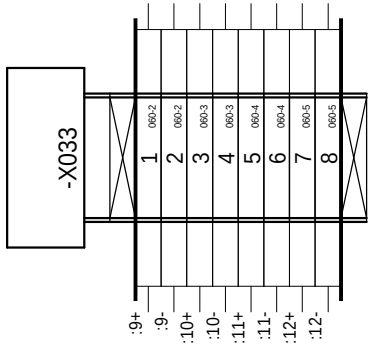

=N201
+AP01

Ind. Rev	Date Date	Modification / Modification	Archiv. Micro-filmed	Ind. Rev	Date Date	Modification / Modification	Archiv. Micro-filmed
00	11/03/2011	Edition originale / First issue					

BORNIER : =N201+AP01-X033 /
TERMINAL BLOCK : =N201+AP01-X033

ARMOIRE(S) MONITORING
PTR
SOLAIRE DIRECT CORSE

Schneider Electric

02985502

Projet - No commande Project - Order No.	Indice Rev	Folio Sheet
FPVTB0581	00	157

The technical information contained in this document is the exclusive property of Schneider Electric Industries S.A.S and cannot be used or discloses to third parties of any kind without its written consent. Only those drawings and documents certified by the order department are valid for production. All devices shown in this diagram are in open position, drawn out with operating mechanism discharged and all power sources off.

Les informations techniques contenues dans ce document sont la propriete exclusive de Schneider Electric Industries S.A.S et ne peuvent etre utilisees ou divulguees a des tiers quels qu'ils soient sans son accord ecrit. Seuls nous engagent pour production les plans et schemas certifies par notre service commande. Les appareils representes sur ce schéma sont en position ouvert - désarmés - débrochés - toutes sources coupées.

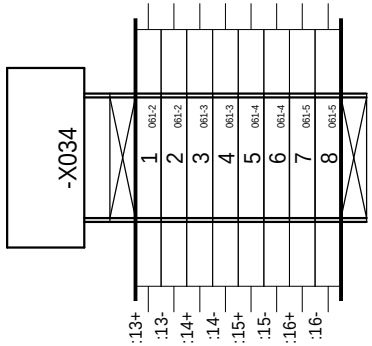

=N201
+AP01

Ind. Rev	Date Date	Modification / Modification	Archiv. Micro-filmed	Ind. Rev	Date Date	Modification / Modification	Archiv. Micro-filmed
00	11/03/2011	Edition originale / First issue					

BORNIER : =N201+AP01-X034 /
TERMINAL BLOCK : =N201+AP01-X034

ARMOIRE(S) MONITORING
PTR
SOLAIRE DIRECT CORSE

Schneider Electric

02985502

Projet - No commande Project - Order No.	Indice Rev	Folio Sheet
FPVTB0581	00	158

Localisation (Location)	Installation (Function)	Repère (Tag)	Page (Sheet)	Designation	Fabricant (Manufacturer)	Ref. fabricant (Manufacturer Ref.)
AP01	N201	A01	052	ALIMENTATION BOITIER CPU PHENIX / CPU PHENIX POWER SUPPLY UNIT	=S= TELECONTROL	0RIO2 UPS-2
			052	COMPACT FLASH 1Go (TYPE INDUSTRIEL) / COMPACT FLASH 1Go (INDUSTRIAL TYPE)	=S= TELECONTROL	AR00720
		A02	052	BOITIER CPU AVEC RJ45 ETHERNET + 2 EMPLACEMENTS CARTES T2 / CPU UNIT WITH ETHERNET RJ45 + 2 T2 BOARDS SLOTS	=S= TELECONTROL	0RIO 314
		A03	052	BOITIER EXT-1, 4 EMPLACEMENTS CARTES T1 / EXT-1 UNIT, 4 T1 BOARDS SLOTS	=S= TELECONTROL	0RIO2 EXT-1
		A021	052	CARTE 16 ENTREES LOGIQUES ET COMPTAGES, T2 / 16 SELF-POWERED DIGITAL AND COUNTING INPUTS BOARD, T2	=S= TELECONTROL	0RIO2 16DI
		A022	052	CARTE 16 ENTREES LOGIQUES ET COMPTAGES, T2 / 16 SELF-POWERED DIGITAL AND COUNTING INPUTS BOARD, T2	=S= TELECONTROL	0RIO2 16DI
		A031	052	CARTE 16 ENTREES LOGIQUES ET COMPTAGES, T2 / 16 SELF-POWERED DIGITAL AND COUNTING INPUTS BOARD, T2	=S= TELECONTROL	0RIO2 16DI
		A032	052	CARTE 4 SORTIES LOGIQUES RELAIS ELECTROMECANIQUE, T1 / 4 ELECTROMECHANICAL RELAYS DIGITAL OUTPUTS BOARD, T1	=S= TELECONTROL	0RIO1 04DO
		F2	058	FICHE PARAFOUDRE 1 BOUCLE -In:10kA (8/20)-Uc:28VDC / LIGHTNING ARRESTER PLUG 1 LOOP -In:10kA (8/20)-Uc:28VDC	PHOENIX CONTACT	2856032
			058	EMBASE PARAFOUDRE / LIGHTNING ARRESTER SUPPORT	PHOENIX CONTACT	2856113
		F1.1	040	FICHE PARAFOUDRE HF 3 F-In:10kA (8/20)-Uc:13VCC / HF LIGHTNING ARRESTER PLUG 3 W-In:10kA (8/20)-Uc:13VDC	PHOENIX CONTACT	2858043
			040	EMBASE PARAFOUDRE AVEC DECOUPLAGE ECRAN/MASSE / LIGHTNING ARRESTER SUPPORT WITH SHIELD/EXPOSED CONDUCTIVE PART	PHOENIX CONTACT	2856126
		F1.2	040	FICHE PARAFOUDRE HF 3 F-In:10kA (8/20)-Uc:13VCC / HF LIGHTNING ARRESTER PLUG 3 W-In:10kA (8/20)-Uc:13VDC	PHOENIX CONTACT	2858043
			040	EMBASE PARAFOUDRE AVEC DECOUPLAGE ECRAN/MASSE / LIGHTNING ARRESTER SUPPORT WITH SHIELD/EXPOSED CONDUCTIVE PART	PHOENIX CONTACT	2856126
		F1.3	041	FICHE PARAFOUDRE HF 3 F-In:10kA (8/20)-Uc:13VCC / HF LIGHTNING ARRESTER PLUG 3 W-In:10kA (8/20)-Uc:13VDC	PHOENIX CONTACT	2858043
			041	EMBASE PARAFOUDRE AVEC DECOUPLAGE ECRAN/MASSE / LIGHTNING ARRESTER SUPPORT WITH SHIELD/EXPOSED CONDUCTIVE PART	PHOENIX CONTACT	2856126
		F1.4	041	FICHE PARAFOUDRE HF 3 F-In:10kA (8/20)-Uc:13VCC / HF LIGHTNING ARRESTER PLUG 3 W-In:10kA (8/20)-Uc:13VDC	PHOENIX CONTACT	2858043
			041	EMBASE PARAFOUDRE AVEC DECOUPLAGE ECRAN/MASSE / LIGHTNING ARRESTER SUPPORT WITH SHIELD/EXPOSED CONDUCTIVE PART	PHOENIX CONTACT	2856126
		F1.5	042	EMBASE PARAFOUDRE AVEC DECOUPLAGE ECRAN/MASSE / LIGHTNING ARRESTER SUPPORT WITH SHIELD/EXPOSED CONDUCTIVE PART	PHOENIX CONTACT	2856126
		G02	052	BATTERIE AU PLOMB 12V 2.1Ah / LEAD STORAGE BATTERY 12V 2.1Ah	=S= TELECONTROL	0REV PBA12001
		K01	059	RELAIS BISTABLE AVEC DIODE 24VDC 4INV / LATCHING RELAY WITH SUPPRESSOR , 24 V DC, 4OC	TELEMECANIQUE	RHK412BA76
			059	EMBASE AVANT VIS / SCREW BASE PLATE	TELEMECANIQUE	RHZ21
			059	ETRIER METALLIQUE DE MAINTIEN / METAL CLAMP	TELEMECANIQUE	RXZ 400
		K02	059	RELAIS BISTABLE AVEC DIODE 24VDC 4INV / LATCHING RELAY WITH SUPPRESSOR , 24 V DC, 4OC	TELEMECANIQUE	RHK412BA76
			059	EMBASE AVANT VIS / SCREW BASE PLATE	TELEMECANIQUE	RHZ21
			059	ETRIER METALLIQUE DE MAINTIEN / METAL CLAMP	TELEMECANIQUE	RXZ 400
		QF1	032	INTER I BI 20A SANS VOYANT / SWITCH-DISCONNECTOR I, 2P, 20 A	MERLIN GERIN	15006
		QF2	034	DISJONCTEUR C60H-DC BI 1 A COURBE C / MINIATURE CIRCUIT BREAKER MULTI 9, C60H-DC, 2 POLES, 2 A, C CURVE	MERLIN GERIN	MGN61521
			034	CONTACT OF / AUxILIARY CONTACT, 1 OC	MERLIN GERIN	26924
		QF3	034	DISJONCTEUR C60H-DC BI 1 A COURBE C / MINIATURE CIRCUIT BREAKER MULTI 9, C60H-DC, 2 POLES, 2 A, C CURVE	MERLIN GERIN	MGN61521
			034	CONTACT OF / AUxILIARY CONTACT, 1 OC	MERLIN GERIN	26924
		QF4	034	DISJONCTEUR C60H-DC BI 1 A COURBE C / MINIATURE CIRCUIT BREAKER MULTI 9, C60H-DC, 2 POLES, 2 A, C CURVE	MERLIN GERIN	MGN61521
			034	CONTACT OF / AUxILIARY CONTACT, 1 OC	MERLIN GERIN	26924
		QF5	034	DISJONCTEUR C60H-DC BI 1 A COURBE C / MINIATURE CIRCUIT BREAKER MULTI 9, C60H-DC, 2 POLES, 2 A, C CURVE	MERLIN GERIN	MGN61521
			034	CONTACT OF / AUxILIARY CONTACT, 1 OC	MERLIN GERIN	26924
		QF6	034	DISJONCTEUR C60H-DC BI 1 A COURBE C / MINIATURE CIRCUIT BREAKER MULTI 9, C60H-DC, 2 POLES, 2 A, C CURVE	MERLIN GERIN	MGN61521
			034	CONTACT OF / AUxILIARY CONTACT, 1 OC	MERLIN GERIN	26924
		QF7	035	DISJONCTEUR C60H-DC BI 2 A COURBE C / MINIATURE CIRCUIT BREAKER MULTI 9, C60H-DC, 2 POLES, 2 A, C CURVE	MERLIN GERIN	MGN61522
			035	CONTACT OF / AUxILIARY CONTACT, 1 OC	MERLIN GERIN	26924
		QF8	035	DISJONCTEUR C60H-DC BI 1 A COURBE C / MINIATURE CIRCUIT BREAKER MULTI 9, C60H-DC, 2 POLES, 2 A, C CURVE	MERLIN GERIN	MGN61521
			035	CONTACT OF / AUxILIARY CONTACT, 1 OC	MERLIN GERIN	26924
		R1	058	RESISTANCE 50 Ohms 1/4W +/-0,01% maxi / 50 Ohms 1/4W +/-0,01% maxi RESISTOR		50 Ohms 1/4W +/-0,01% maxi
		R2	052	RESISTANCE 120 Ohms 1/4W +/-5% / 120 Ohms 1/4W +/-5% RESISTOR		120 Ohms 1/4W +/-5%
		U1	033	ALIMENTATION REGULEE A DECOUP. MONO 100...240VAC/24VDC 240W / UNIVERSAL POWER SUPPLY 1P 24V 10A	TELEMECANIQUE	ABL8RPS24100
		U2	045	SWITCH ETHERNET 6 PORTS 10/100 TX ET 2 PORTS 100 FX-MM / CONNEXIUM MANAGED SWITCH 6TX/2FX-MM	TELEMECANIQUE	TCSESM083F2CU0
		U3.1	040	ISOLATEUR DE LIGNE RS485 / RS485 LINK INSULATOR	ETIC	SI485
		U3.2	040	ISOLATEUR DE LIGNE RS485 / RS485 LINK INSULATOR	ETIC	SI485
		U3.3	041	ISOLATEUR DE LIGNE RS485 / RS485 LINK INSULATOR	ETIC	SI485
		U3.4	041	ISOLATEUR DE LIGNE RS485 / RS485 LINK INSULATOR	ETIC	SI485
		U3.5	042	Bornier pour ISOLATEUR DE LIGNE RS485 / Terminal for RS485 LINK INSULATOR	ETIC	bornier SI485

The technical information contained in this document is the exclusive property of Schneider Electric Industries S.A.S and cannot be used or disclosed to third parties of any kind without its written consent. Only those drawings and diagrams stamped "Approved for construction" or "Approved for work" are to be used for the purpose of carrying out work on equipments which are in open position, drawn out with operating mechanism discharged and all power sources off.

Les informations techniques contenues dans ce document sont la propriete exclusive de Schneider Electric Industries S.A.S et ne peuvent etre utilisees ou divulguees a des tiers quels qu'ils soient sans son accord ecrit. Seuls nous engagent les plans portant la mention "Approuve pour construire" ou "Approuve pour travaux" et relatifs aux appareillages sur ce schéma sont en position ouvert - désarmés - débrochés - toutes sources coupées.

Ind. (Rev)	Date		Archiv. (Micro-filmed)	Ind. (Rev)	Date		Archiv. (Micro-filmed)
00	11/03/2011	Edition originale / First issue					
		Modification / Modification				Modification / Modification	

NOMENCLATURE / PART LIST

ARMOIRE(S) MONITORING
PTR
SOLAIRE DIRECT CORSE

Schneider Electric

02985502

Projet - No commande (Project - Order No.): FPVTB0581

Indice (Rev): 00

Folio (Sheet): 200

A3 suite - 11/2006

Nom composant / Component name: Localisation (Location)	Installation (Function)	Repère (Tag)	Page (Sheet)	Designation	Fabricant (Manufacturer)	Ref. fabricant (Manufacturer Ref.)
		W001	040	CABLE 1 PAIRE TORSADEE BLINDEE / 1 SHIELDED TWISTED PAIR CABLE	BELDEN	9841
		W002	040	CABLE 1 PAIRE TORSADEE BLINDEE / 1 SHIELDED TWISTED PAIR CABLE	BELDEN	9841
		W003	040	CABLE 1 PAIRE TORSADEE BLINDEE / 1 SHIELDED TWISTED PAIR CABLE	BELDEN	9841
		W004	040	CABLE 1 PAIRE TORSADEE BLINDEE / 1 SHIELDED TWISTED PAIR CABLE	BELDEN	9841
		W005	040	CABLE 1 PAIRE TORSADEE BLINDEE / 1 SHIELDED TWISTED PAIR CABLE	BELDEN	9841
		W006	041	CABLE 1 PAIRE TORSADEE BLINDEE / 1 SHIELDED TWISTED PAIR CABLE	BELDEN	9841
		W007	041	CABLE 1 PAIRE TORSADEE BLINDEE / 1 SHIELDED TWISTED PAIR CABLE	BELDEN	9841
		W008	041	CABLE 1 PAIRE TORSADEE BLINDEE / 1 SHIELDED TWISTED PAIR CABLE	BELDEN	9841
		W009	041	CABLE 1 PAIRE TORSADEE BLINDEE / 1 SHIELDED TWISTED PAIR CABLE	BELDEN	9841
		W010	042	CABLE 1 PAIRE TORSADEE BLINDEE / 1 SHIELDED TWISTED PAIR CABLE	BELDEN	9841
		W011	042	CABLE 1 PAIRE TORSADEE BLINDEE / 1 SHIELDED TWISTED PAIR CABLE	BELDEN	9841
		W016	058	CABLE 1 PAIRE TORSADEE BLINDEE / 1 SHIELDED TWISTED PAIR CABLE	BELDEN	9841
		W017	058	CABLE 1 PAIRE TORSADEE BLINDEE / 1 SHIELDED TWISTED PAIR CABLE	BELDEN	9841
		W018	058	CABLE 1 PAIRE TORSADEE BLINDEE / 1 SHIELDED TWISTED PAIR CABLE	BELDEN	9841
		WET001	045	CORDON RESEAU ETH. BLINDE, CAT. 5, PAIRE TORS. DROIT 2M / SHIELDED ETH. NETWORK CORD, CL. 5, TWISTED PAIR 2M	SCHNEIDER	490 NTW 000 02
		WO001	044	CORDON ZIPCORD SC-PC/SC-PC 6FO MM 50/125µm 2.8mm, 2m / ZIPCORD CORD SC-PC/SC-PC 6FO MM 50/125µm 2.8mm, 2m	ICTL	502102221N
		WO002	044	CORDON ZIPCORD SC-PC/SC-PC 6FO MM 50/125µm 2.8mm, 2m / ZIPCORD CORD SC-PC/SC-PC 6FO MM 50/125µm 2.8mm, 2m	ICTL	502102221N
		X1		BLOC DE JONCTION A VIS 2.5mm2, GRIS / SCREW TERMINAL BLOCK 2.5mm², GREY	PHOENIX CONTACT	3001501
				COUVERCLE / COVER	PHOENIX CONTACT	3003020
		X2		BLOC DE JONCTION A VIS 2.5mm2, GRIS / SCREW TERMINAL BLOCK 2.5mm², GREY	PHOENIX CONTACT	3001501
				COUVERCLE / COVER	PHOENIX CONTACT	3003020
		X3		BLOC DE JONCTION A VIS 2.5mm2, GRIS / SCREW TERMINAL BLOCK 2.5mm², GREY	PHOENIX CONTACT	3001501
				COUVERCLE / COVER	PHOENIX CONTACT	3003020
		X4		BLOC DE JONCTION A VIS 2.5mm2, GRIS / SCREW TERMINAL BLOCK 2.5mm², GREY	PHOENIX CONTACT	3001501
				COUVERCLE / COVER	PHOENIX CONTACT	3003020
		X021		BLOC DE JONCTION A VIS 2.5mm2, GRIS / SCREW TERMINAL BLOCK 2.5mm², GREY	PHOENIX CONTACT	3001501
				COUVERCLE / COVER	PHOENIX CONTACT	3003020
		X022		BLOC DE JONCTION A VIS 2.5mm2, GRIS / SCREW TERMINAL BLOCK 2.5mm², GREY	PHOENIX CONTACT	3001501
				COUVERCLE / COVER	PHOENIX CONTACT	3003020
		X031		BLOC DE JONCTION A VIS 2.5mm2, GRIS / SCREW TERMINAL BLOCK 2.5mm², GREY	PHOENIX CONTACT	3001501
				COUVERCLE / COVER	PHOENIX CONTACT	3003020
		X033		BLOC DE JONCTION A VIS 2.5mm2, GRIS / SCREW TERMINAL BLOCK 2.5mm², GREY	PHOENIX CONTACT	3001501
				COUVERCLE / COVER	PHOENIX CONTACT	3003020
		X034		BLOC DE JONCTION A VIS 2.5mm2, GRIS / SCREW TERMINAL BLOCK 2.5mm², GREY	PHOENIX CONTACT	3001501
				COUVERCLE / COVER	PHOENIX CONTACT	3003020
		XFO1	044	COFFRET FIDJI V2 FOLAN 12SC-1K7 MTG 1 CASSETTE TERAOPTIC MONTEE ET 12 PIGTAILS / OPTICAL BOX FIDJI V2 FOLAN 1	ICTL	621081146
		Z1	032	FILTRE CEM HAUTE PERF., COURANT D'EMPLOI 3 A 16A / COMPACT PERF. EMI FILTER, DESIGN CURRENT 3 TO 16A	SCHAFFNER	FN 9675-6/06
		Z2	035	FILTRE CEM HAUTE PERF., COURANT D'EMPLOI 1 A 10A / COMPACT PERF. EMI FILTER, DESIGN CURRENT 1 TO 10A	SCHAFFNER	FN 682-4/06

The technical information contained in this document is the exclusive property of Schneider Electric Industries S.A.S and cannot be used or disclosed to third parties of any kind without its written consent. Only those drawings and diagrams signed and dated by a qualified person are valid. All devices shown in this document are in open position, drawn out with operating mechanism discharged and all power sources off.

Les informations techniques contenues dans ce document sont la propriete exclusive de Schneider Electric Industries S.A.S et ne peuvent etre utilisees ou divulguees a des tiers quels qu'ils soient sans son accord ecrit. Seuls nous engagent les plans portant la date et la signature d'une personne qualifiee. Les appareils representes sur ce schéma sont en position ouvert - désarmés - débrochés - toutes sources coupées.

Ind. Rev	Date Date	Modification / Modification	Archiv. Micro-filmed	Ind. Rev	Date Date	Modification / Modification	Archiv. Micro-filmed
00	11/03/2011	Edition originale / First issue					

NOMENCLATURE / PART LIST

ARMOIRE(S) MONITORING
PTR
SOLAIRE DIRECT CORSE

Schneider Electric

02985502

Projet - No commande (Project - Order No.)	Indice Rev	Folio Sheet
FPVTB0581	00	201

A3 suite - 11/2006