The technical information contained in this document is the exclusive property of Schneider Electric Industries S.A.S and cannot be used or disclosed to third parties of any kind without the written consent. Only those drawings and diagrams marked "Issued for Production" are to be used for execution. All devices shown in this diagrams are in open position, drawn out with operating mechanism discharged and all power sources off.

Les informations techniques contenues dans ce document sont la propriete exclusive de Schneider Electric Industries S.A.S et ne peuvent etre utilisees ou divulguees a des tiers quels qu'ils soient sans son accord ecrit. Seuls sont engageants pour l'execution les schemas marqués "Emis pour la commande". Les appareils representes sur ce schéma sont en position ouvert - désarmés - toutes sources coupées.

CONFIRMER N° de bornes "DETECTION INCENDIE" >>> Fo lio 019

D.O.E

POGO-ET-E-UNI-S007

718434 - POSTE PTR1 (1000KVA / FIN DE LIGNE)
718436 - POSTE PTR3 (1000KVA / FIN DE LIGNE)

BOCAGE B6121
SCHEMA ELECTRIQUE
REGIME DE NEUTRE TNS
1000KVA
POSTE DE TRANSFORMATION

PARC PHOTOVOLTAIQUE
POGGIO DI NAZZA / CORSE
POSTE PTR FIN DE LIGNE
N°1 - 3
SCHNEIDER ELECTRIC

Ind Rev	Date Date	Modification / Modification	Nom / Name	Visa	Nom / Name	Visa	Nom / Name	Visa	Archiv. Micro-filmed
D	13/02/2012	DOE	RUCHON		SADORGE				
C	22/06/2011	MAJ suite retour infos	J-L BARRAL						
B	28/04/2011	MAJ suite retour infos	J-L BARRAL						
A	19/04/2011	Edition originale / First issue	J-L BARRAL						
			Dessine / Drawn		Verifie / Checked		Approuve / Approved		

Echelle / Scale

Unite / Department: EPSYS

Schneider Electric

Code diffusion / Distribution code

Projet - No commande / Project - Order No.: 718434-718436

SHEL003725

Indice / Rev: D

Folio / Sheet: 001

The technical information contained in this document is the exclusive property of Schneider Electric Industries S.A.S and cannot be used or communicated to any third parties without the written consent of the owner. Only those drawings and diagrams which are marked "Approved for construction" are binding for execution. All devices shown in this diagrams are in open position, drawn out with operating mechanism discharged and all power sources off.

Les informations techniques contenues dans ce document sont la propriete exclusive de Schneider Electric Industries S.A.S et ne peuvent etre utilisees ou divulguees a des tiers quels qu'ils soient sans son accord ecrit. Les seuls dessins et diagrammes pour lesquels Schneider Electric s'engage sur la conformite a la commande, sont ceux qui sont marqués "Bon pour execution". Les appareils representes sur ce schéma sont en position ouvert - désarmés - decroches - toutes sources coupées.

Folio Sheet	Designation Designation	Indice de modification Revision										Folio Sheet	Designation Designation	Indice de modification Revision									
001	PAGE DE GARDE	A	B	C	D							052	Bornier : GT500E2.COM	A									
002	Récap folios A3 (2 colonnes)	A	B	C	D							053	Bornier : GT500E2.GT500E2	A									
003	UNIFILAIRE HT/BT	A										054	Bornier : GT500E2.X2	C									
004	UNIFILAIRE BT	A										056	Bornier : OND.OND.J4	A									
005	UNIFILAIRE BT	A	C									057	Bornier : OND.OND.J5	A									
006	CIRCUIT DE TERRE TDN TDM	A										059	Bornier : OND.OND.XOND.E	A									
007	PUISSANCE ARRIVEE	A										060	Bornier : OND.OND.XOND.S	A									
009	PUISSANCE DEPARTS	A										061	Bornier : PLC.X1	A									
010	PUISSANCE DEPARTS	A										062	Bornier : PLC.X2	A									
011	PUISSANCE DEPARTS	A										063	Bornier : PLC.X3	A									
012	PUISSANCE DEPARTS	A										064	Bornier : PLC.X021	A									
013	PUISSANCE DEPARTS	A	C									065	Bornier : PLC.X022	A									
014	PUISSANCE ONDULEUR	A	C									066	Nomenclature matériel CEI	A	C								
016	PUISSANCE DEPARTS	A	C									067	Nomenclature matériel CEI	A	C								
017	PUISSANCE ONDULEUR	A										068	Nomenclature matériel CEI	A	C								
018	PUISSANCE ONDULEUR	A																					
019	PUISSANCE ONDULEUR	A																					
020	SYNTHESE POSITION DISJONCTEURS NON PRIORITAIRES PLC	A	D																				
021	SYNTHESE POSITION DISJONCTEURS PROTECTION PRODUCTION PRIORITAI	A	D																				
022	INTERDECLENCHEMENT	A	B																				
023	INTERDECLENCHEMENT	A	C	D																			
024	INTERLIAISONS	A	C																				
025	INTERLIAISONS	A																					
026	SONDES DE TEMPERATURE	A																					
028	CARACTERISTIQUES COFFRET BT PTR	A	C																				
029	FAV COFFRET BT PTR	A																					
030	FAV COFFRET BT PTR (détail)	A																					
032	PUISSANCE GT500E	A																					
033	PUISSANCE TRANSFO	A																					
035	Carnet des câbles	A																					
036	Carnet des câbles	A																					
038	Bornier : BT.XA	A																					
041	Bornier : BT.XC	C																					
042	Bornier : BT.XCC	A																					
043	Bornier : BT.XCOM	A																					
045	Bornier : BT.XP	C																					
046	Bornier : BT.XP	C																					
047	Bornier : BT.XPOND	A																					
048	Bornier : BT.XTR	A																					
049	Bornier : GT500E1.COM	A																					
050	Bornier : GT500E1.GT500E1	A																					
051	Bornier : GT500E1.X2	C																					

Archivage
Microfilmed

Recapitulatif des folios
et indices de modification
Page summary
with modification indexes

PARC PHOTOVOLTAIQUE
POGGIO DI NAZZA / CORSE
POSTE PTR FIN DE LIGNE
N°1 - 3
SCHNEIDER ELECTRIC

Schneider Electric

SHEL003725

Projet - No commande Project - Order No.	Indice Rev	Folio Sheet
718434-718436	D	002

Format SEE A3 recap 2 - 06/2003

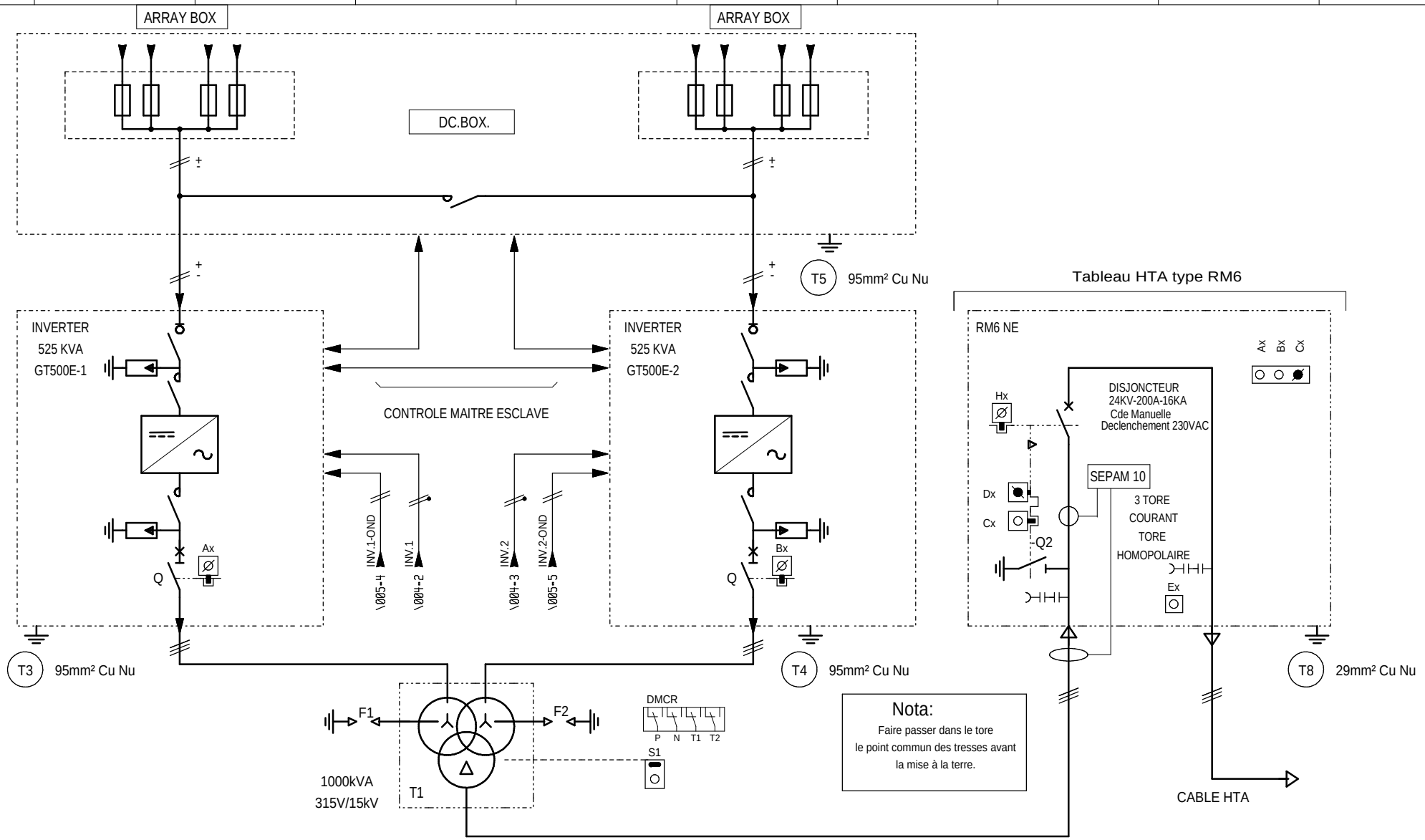

Nota:
Faire passer dans le tore
le point commun des tresses avant
la mise à la terre.

N°POSTE	XX	XX								

SERRURE N°PROFIL	AX - XXXXXXX	AX - XXXXXXX								
SERRURE N°PROFIL	BX - XXXXXXX	BX - XXXXXXX								
SERRURE N°PROFIL	CX - XXXXXXX	CX - XXXXXXX								
SERRURE N°PROFIL	DX - XXXXXXX	DX - XXXXXXX								
SERRURE N°PROFIL	EX - XXXXXXX	EX - XXXXXXX								
SERRURE N°PROFIL	HX - XXXXXXX	HX - XXXXXXX								

The technical information contained in this document is the exclusive property of Schneider Electric Industries S.A.S and cannot be used or disclosed to other parties without written consent. Only those drawings and diagrams marked "Issued for construction" are to be used for construction purposes. All drawings and diagrams are in open position, drawn out with operating mechanism discharged and all power sources off.

Les informations techniques contenues dans ce document sont la propriete exclusive de Schneider Electric Industries S.A.S et ne peuvent etre utilisees ou divulguees a des tiers quels qu'ils soient sans son accord ecrit. Seuls ceux ayant ete marques "Emis pour construction" peuvent etre utilisees pour la construction. Les appareils representes sur ce schema sont en position ouvert - desarmes - debrochés - toutes sources coupées.

Ind. Rev	Date Date	Modification / Modification	Archiv. Micro-filmed	Ind. Rev	Date Date	Modification / Modification	Archiv. Micro-filmed
A	19/04/2011	Edition originale / First issue					

UNIFILAIRE HT/BT

PARC PHOTOVOLTAIQUE
POGGIO DI NAZZA / CORSE
POSTE PTR FIN DE LIGNE
N°1 - 3
SCHNEIDER ELECTRIC

Schneider Electric

SHEL003725

Projet - No commande Project - Order No.	Indice Rev	Folio Sheet
718434-718436	A	003

Format SEE A3 suite - 06/2003

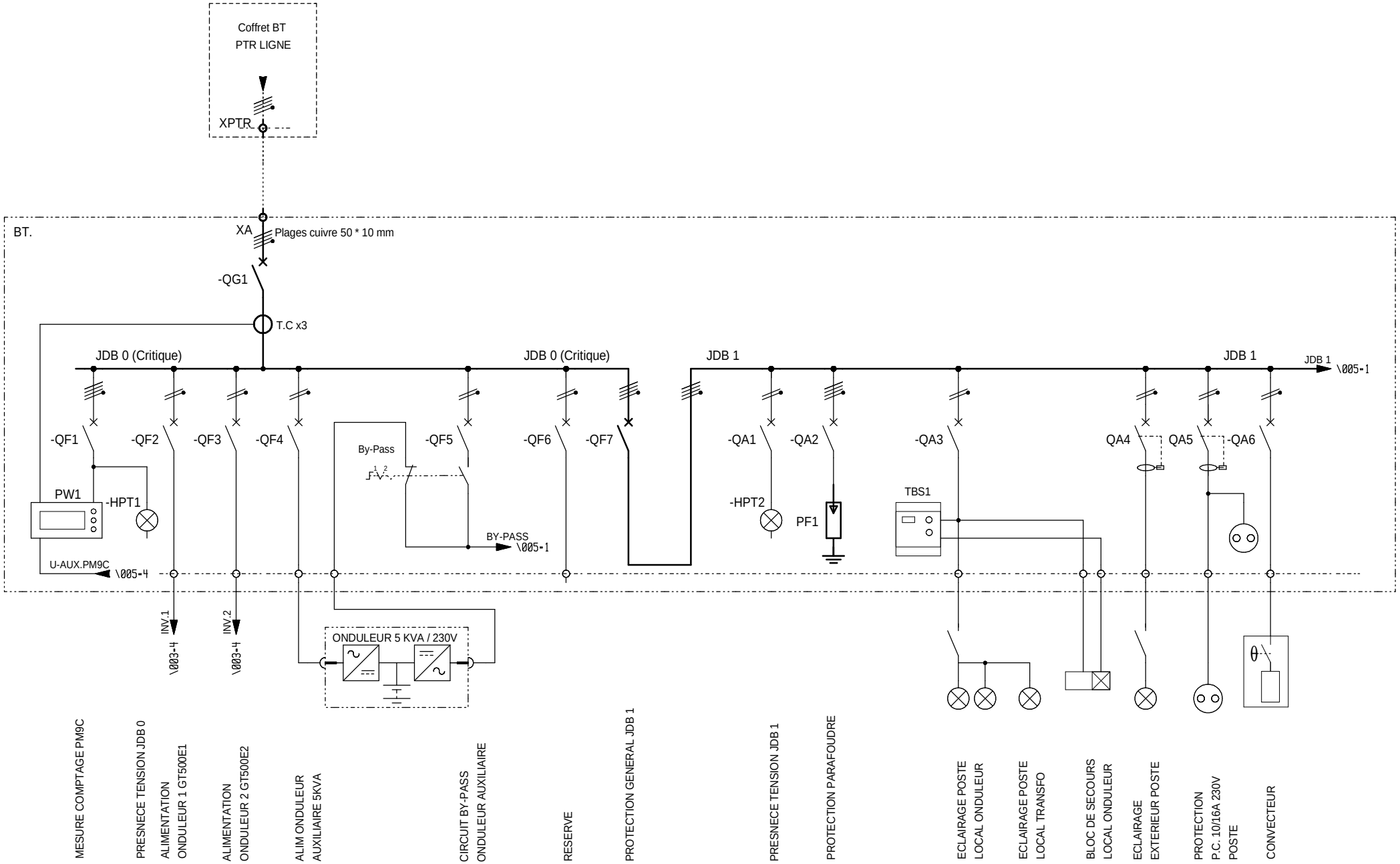

The technical information contained in this document is the exclusive property of Schneider Electric Industries S.A.S and cannot be used or disclosed to any other parties without written consent. Only those drawings and diagrams marked "approved for construction" are to be used for installation purposes. All devices shown in diagrams are in open position, drawn out with operating mechanism discharged and all power sources off.

Les informations techniques contenues dans ce document sont la propriete exclusive de Schneider Electric Industries S.A.S et ne peuvent etre utilisees ou divulguees a des tiers quels qu'ils soient sans son accord ecrit. Seuls route engagent pour la construction les plans et schemas marques "approuve pour construction". Les appareils representes sur ce schema sont en position ouvert - desarmes - debrochés - toutes sources coupées.

Ind. Rev	Date Date	Modification / Modification	Archiv. Micro-filmed	Ind. Rev	Date Date	Modification / Modification	Archiv. Micro-filmed
A	19/04/2011	Edition originale / First issue					

UNIFILAIRE BT

PARC PHOTOVOLTAIQUE
POGGIO DI NAZZA / CORSE
POSTE PTR FIN DE LIGNE
N°1 - 3
SCHNEIDER ELECTRIC

Schneider Electric

SHEL003725

Projet - No commande Project - Order No.	Indice Rev	Folio Sheet
718434-718436	A	004

Format SEE A3 suite - 06/2003

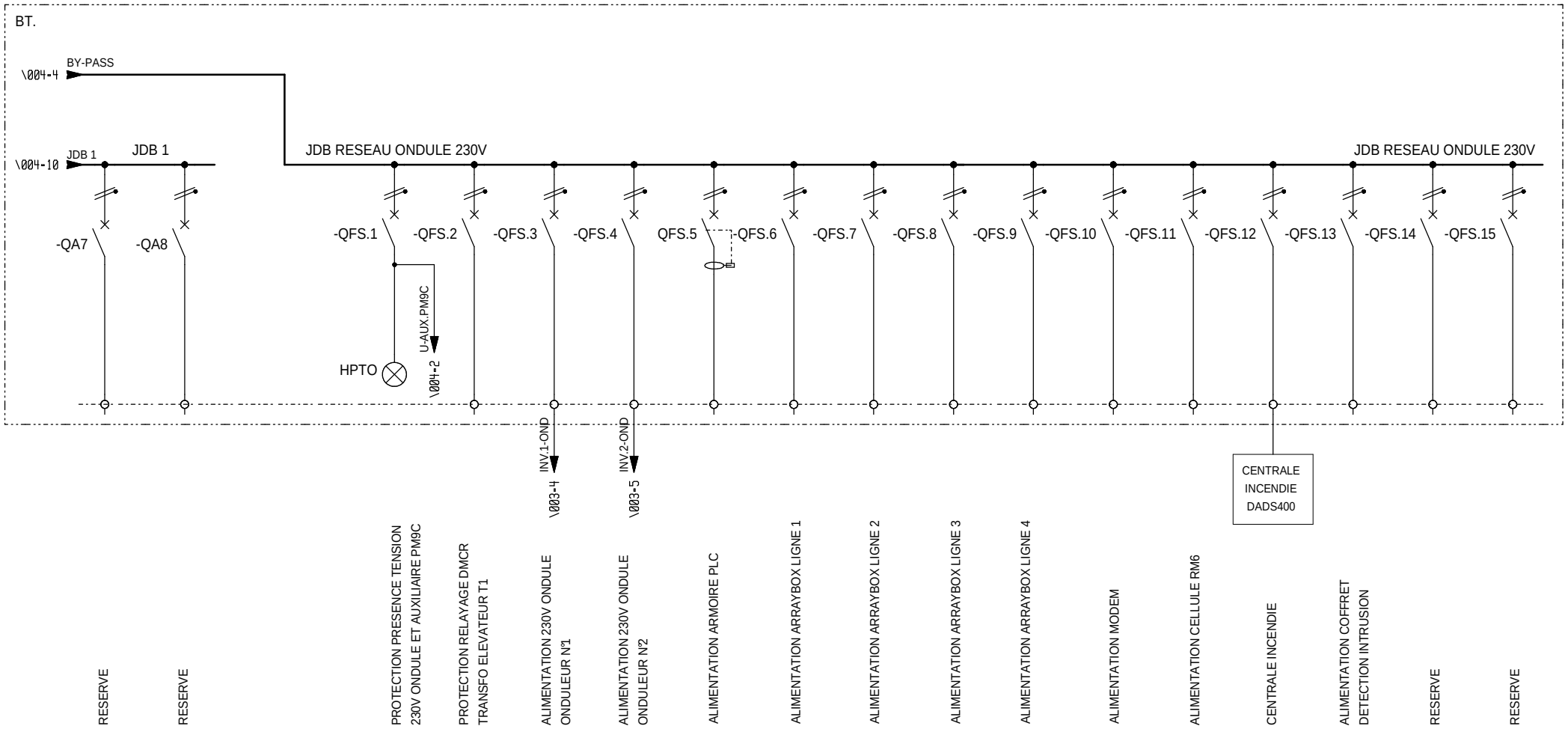

The technical information contained in this document is the exclusive property of Schneider Electric Industries S.A.S and cannot be used or disclosed to other parties without its written consent. Only those drawings and diagrams marked "for construction" are to be used for installation purposes. All devices shown in this drawing are in open position, drawn out with operating mechanism discharged and all power sources off.

Les informations techniques contenues dans ce document sont la propriete exclusive de Schneider Electric Industries S.A.S et ne peuvent etre utilisees ou divulguees a des tiers quels qu'ils soient sans son accord ecrit. Seuls route engagent les plans marques "pour construction". Les appareils de commande et de controle ainsi que les appareils representes sur ce schema sont en position ouvert - desarmes - debrochés - toutes sources coupées.

Ind. Rev	Date Date	Modification / Modification	Archiv. Micro-filmed	Ind. Rev	Date Date	Modification / Modification	Archiv. Micro-filmed
C	22/06/2011	MAJ suite retour infos					
A	19/04/2011	Edition originale / First issue					

UNIFILAIRE BT

PARC PHOTOVOLTAIQUE
POGGIO DI NAZZA / CORSE
POSTE PTR FIN DE LIGNE
N°1 - 3
SCHNEIDER ELECTRIC

Schneider Electric

SHEL003725

Projet - No commande Project - Order No.	Indice Rev	Folio Sheet
718434-718436	C	005

Format SEE A3 suite - 06/2003

NOTA : CIRCUIT DE TERRE MONTE VERTICALEMENT
2 BARRES MAXI.

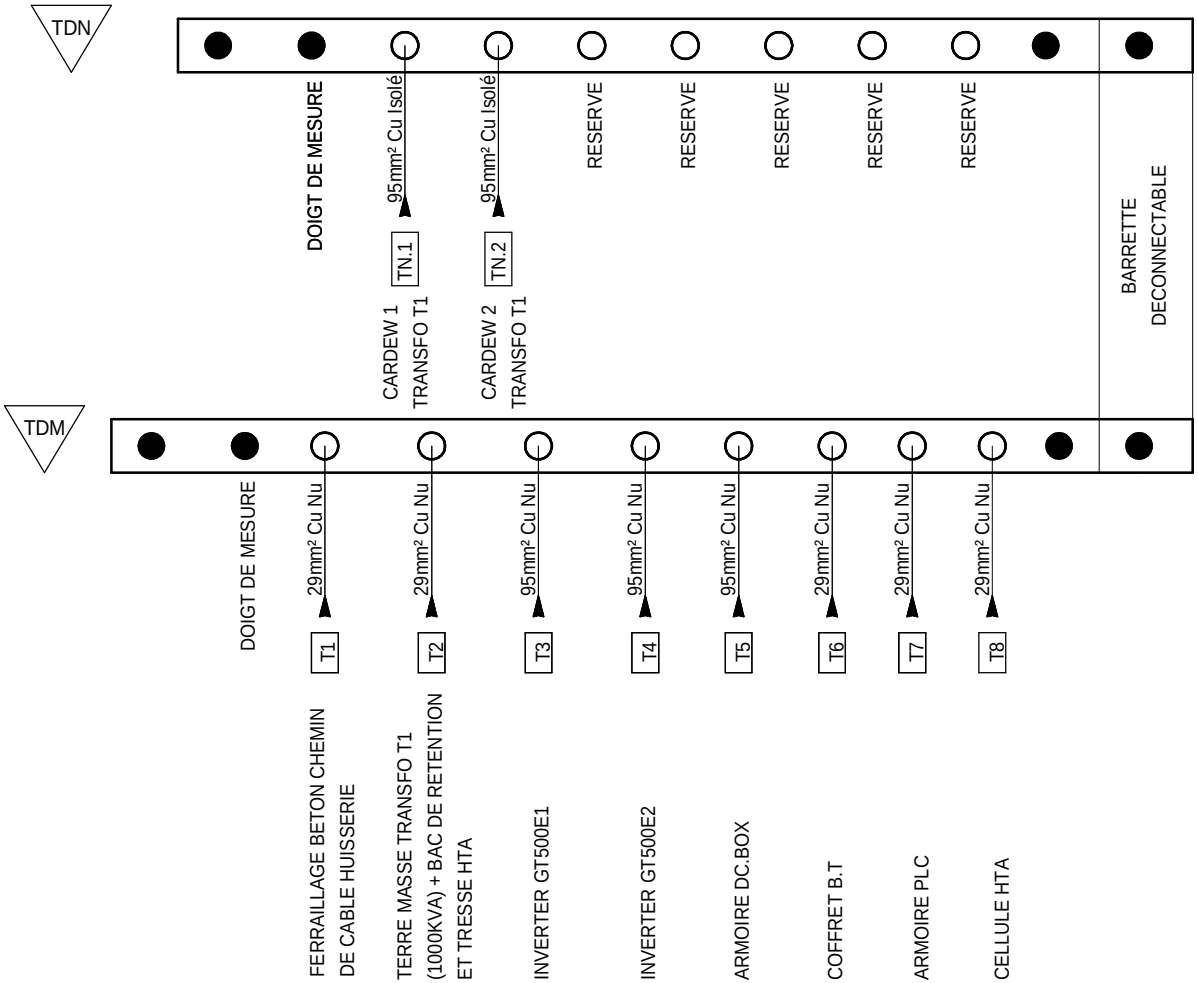

The technical information contained in this document is the exclusive property of Schneider Electric Industries S.A.S and cannot be used or disclosed to other parties without its written consent. Only those drawings and diagrams emitted after order confirmation are binding for execution. All devices shown in diagrams are in open position, drawn out with operating mechanism discharged and all power sources off.

Les informations techniques contenues dans ce document sont la propriete exclusive de Schneider Electric Industries S.A.S et ne peuvent etre utilisees ou divulguees a des tiers quels qu'ils soient sans son accord ecrit. Seuls route engagent pour la execution les plans et schemas emis apres enregistrement de la commande. Les appareils representes sur ce schema sont en position ouvert - desarmes - debrochés - toutes sources coupées.

Ind. Rev	Date Date	Modification / Modification	Archiv. Micro-filmed	Ind. Rev	Date Date	Modification / Modification	Archiv. Micro-filmed
A	19/04/2011	Edition originale / First issue					

CIRCUIT DE TERRE TDN TDM

PARC PHOTOVOLTAIQUE
POGGIO DI NAZZA / CORSE
POSTE PTR FIN DE LIGNE
N°1 - 3
SCHNEIDER ELECTRIC

Schneider Electric

SHEL003725

Projet - No commande Project - Order No.	Indice Rev	Folio Sheet
718434-718436	A	006

Format SEE A3 suite - 06/2003

The technical information contained in this document is the exclusive property of Schneider Electric Industries S.A.S and cannot be used or disclosed to a third party without its written consent. Only those drawings and diagrams marked "Issued for construction" are intended for use in the field. Unless shown in the drawings are in open position, drawn out with operating mechanism discharged and all power sources off.

Les informations techniques contenues dans ce document sont la propriete exclusive de Schneider Electric Industries S.A.S et ne peuvent etre utilisees ou divulguees a des tiers quels qu'ils soient sans son accord ecrit. Seuls ceux marqués "Pour construction" peuvent etre utilisés sur le chantier. Les appareils sur ce schéma sont en position ouvert - désarmés - toutes sources coupées.

GENERAL ARRIVEE 230/400V | PROTECTION CENTRALE DE MESURE ET PRESENCE TENSION JDB 0 (Critique) | PROTECTION GENERAL JDB 1 | PROTECTION PARAFOUDRE

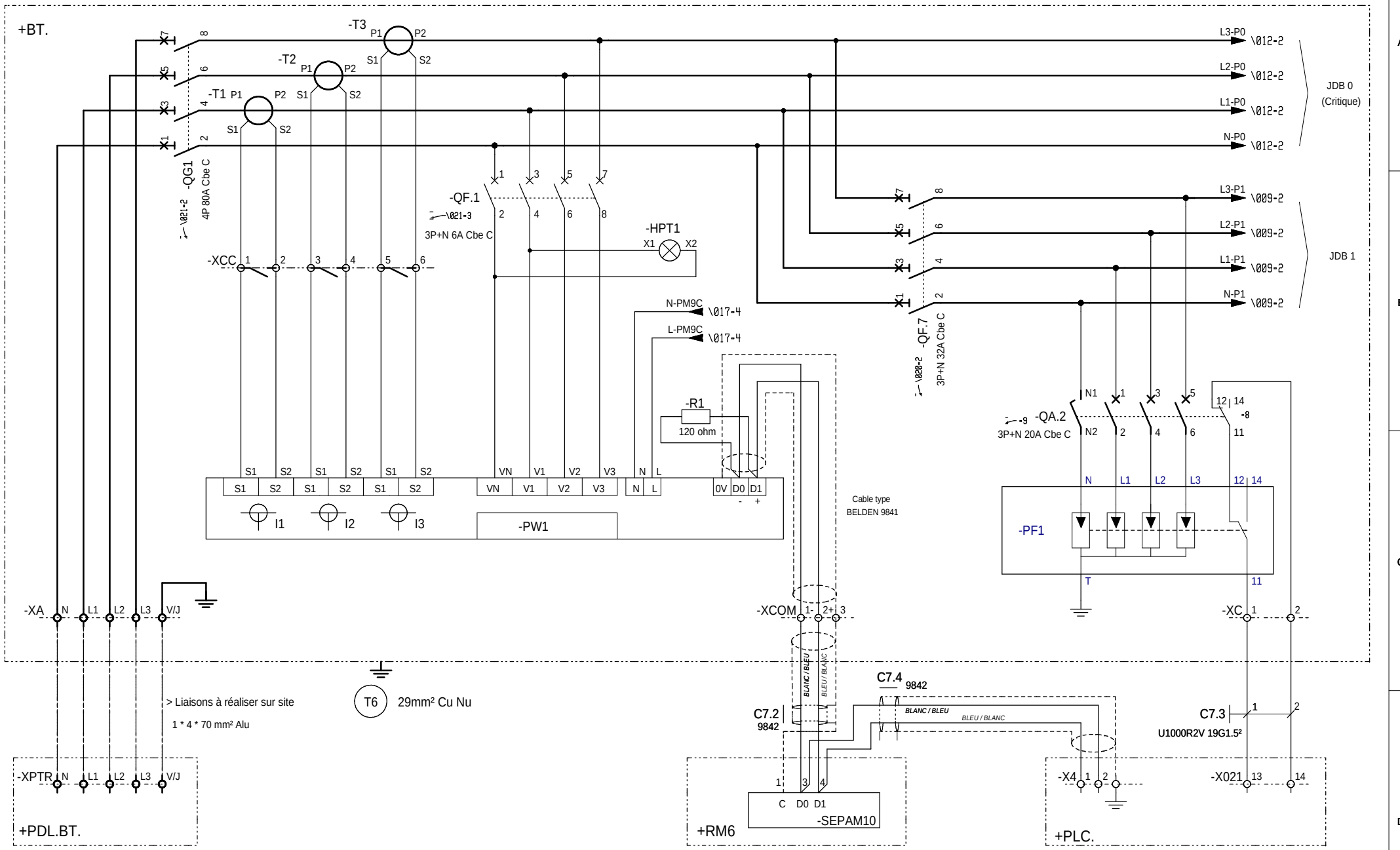

Ind. Rev	Date Date	Modification / Modification	Archiv. Micro-filmed	Ind. Rev	Date Date	Modification / Modification	Archiv. Micro-filmed
A	19/04/2011	Edition originale / First issue					

PUISSANCE ARRIVEE

PARC PHOTOVOLTAIQUE
POGGIO DI NAZZA / CORSE
POSTE PTR FIN DE LIGNE
N°1 - 3
SCHNEIDER ELECTRIC

Schneider Electric

SHEL003725

Projet - No commande Project - Order No.	Indice Rev	Folio Sheet
718434-718436	A	007

Format SEE A3 suite - 06/2003

PRESENCE TENSION JDB 1

ECLAIRAGE POSTE DE TRANSFORMATION

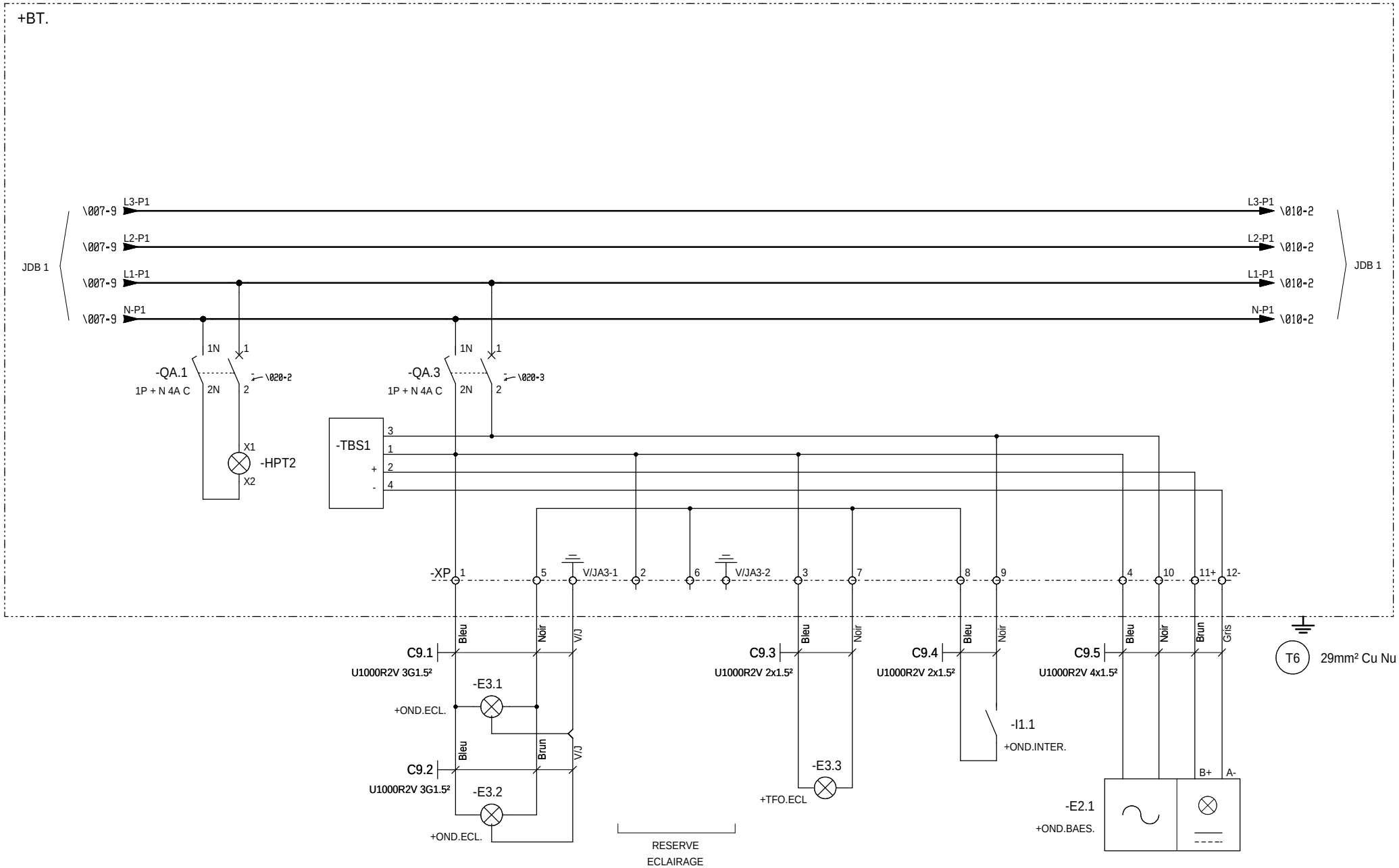

The technical information contained in this document is the exclusive property of Schneider Electric Industries S.A.S and cannot be used or disclosed to any third party without written consent. Only those drawings and diagrams marked "Issued for construction" are to be used for construction purposes. All drawings shown in this diagrams are in open position, drawn out with operating mechanism discharged and all power sources off.

Les informations techniques contenues dans ce document sont la propriete exclusive de Schneider Electric Industries S.A.S et ne peuvent etre utilisees ou divulguees a des tiers quels qu'ils soient sans son accord ecrit. Seuls ceux des schemas qui portent la mention "Emis pour construction" peuvent servir de support a la construction. Tous les schemas sur ce schéma sont en position ouvert - désarmés - déchargés - toutes sources coupées.

Ind. Rev	Date Date		Archiv. Micro-filmed	Ind. Rev	Date Date	Modification / Modification	Archiv. Micro-filmed
A	19/04/2011	Edition originale / First issue					

PUISSANCE DEPARTS

PARC PHOTOVOLTAIQUE
POGGIO DI NAZZA / CORSE
POSTE PTR FIN DE LIGNE
N°1 - 3
SCHNEIDER ELECTRIC

Schneider Electric

SHEL003725

Projet - No commande Project - Order No.	Indice Rev	Folio Sheet
718434-718436	A	009

Format SEE A3 suite - 06/2003

ECLAIRAGE EXTERIEUR POSTE DE TRANSFORMATION

PROTECTION P.C. 10/16A 230V POSTE LOCAL ONDULEUR

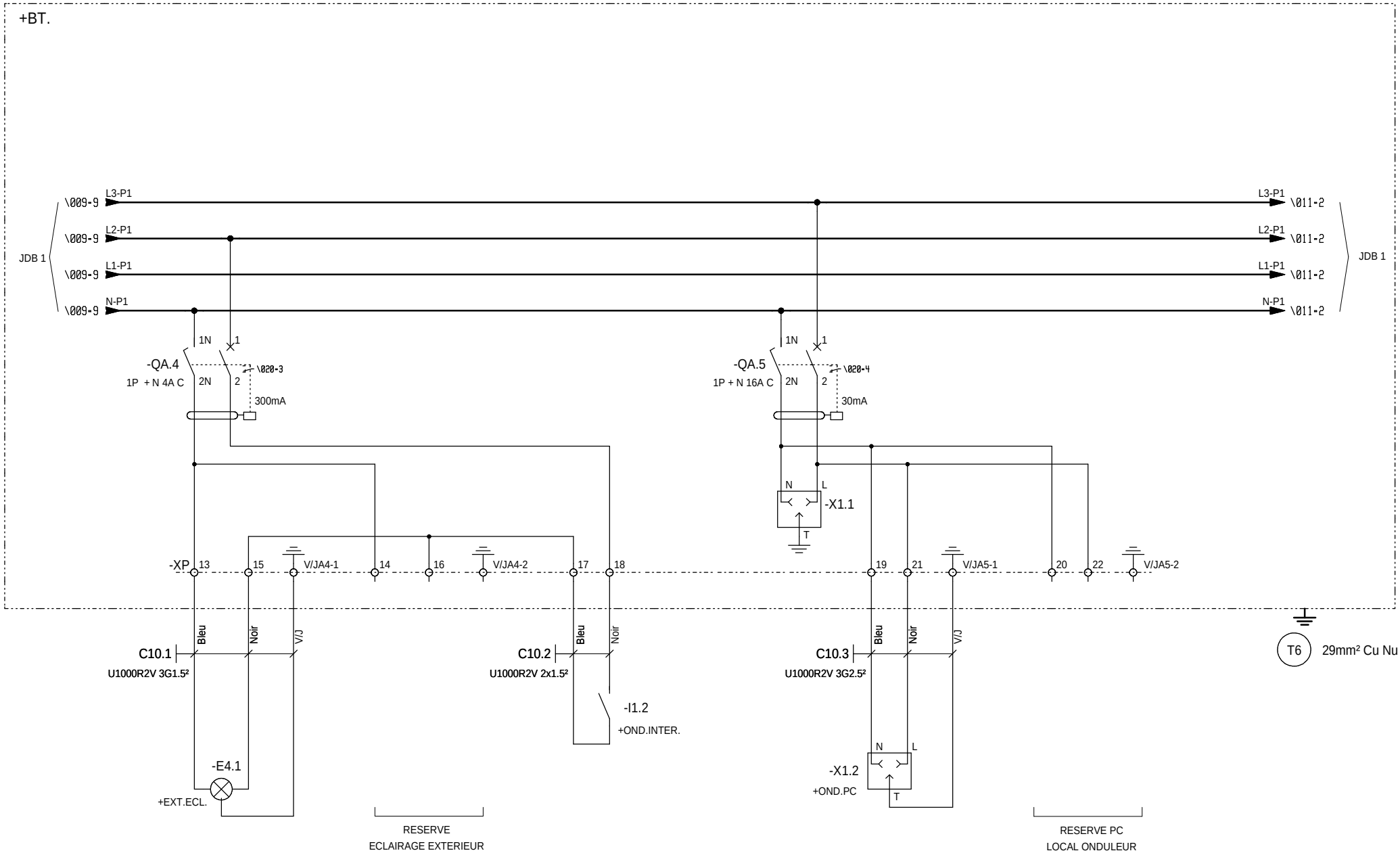

The technical information contained in this document is the exclusive property of Schneider Electric Industries S.A.S and cannot be used or disclosed to any third parties without written consent. Only those drawings and diagrams entitled after order acknowledgement are binding. All devices shown in this diagrams are in open position, drawn out with operating mechanism discharged and all power sources off.

Les informations techniques contenues dans ce document sont la propriete exclusive de Schneider Electric Industries S.A.S et ne peuvent etre utilisees ou divulguees a des tiers quels qu'ils soient sans son accord ecrit. Seuls toute engagement apparaissant sur les documents de commande, et les dessins et schemas annexes, sont contractuels. Les appareils representes sur ce schéma sont en position ouvert - désarmés - débrochés - toutes sources coupées.

Ind. Rev	Date Date	Modification / Modification	Archiv. Micro-filmed	Ind. Rev	Date Date	Modification / Modification	Archiv. Micro-filmed
A	19/04/2011	Edition originale / First issue					

PUISSANCE DEPARTS

PARC PHOTOVOLTAIQUE
POGGIO DI NAZZA / CORSE
POSTE PTR FIN DE LIGNE
N°1 - 3
SCHNEIDER ELECTRIC

Schneider Electric

SHEL003725

Projet - No commande Project - Order No.	Indice Rev	Folio Sheet
718434-718436	A	010

Format SEE A3 suite - 06/2003

The technical information contained in this document is the exclusive property of Schneider Electric Industries S.A.S and cannot be used or disclosed to a third party without written consent. Only those drawings and diagrams entered into the design kit are binding. Devices shown in this diagrams are in open position, drawn out with operating mechanism discharged and all power sources off.

Les informations techniques contenues dans ce document sont la propriete exclusive de Schneider Electric Industries S.A.S et ne peuvent etre utilisees ou divulguees a des tiers quels qu'ils soient sans son accord ecrit. Seuls roule engagent les dessins entrant dans le kit de conception. Les appareils representes sur ce schema sont en position ouvert - desarmes - debrochés - toutes sources coupées.

CONVECTEUR LOCAL ONDULEUR	RESERVE	RESERVE

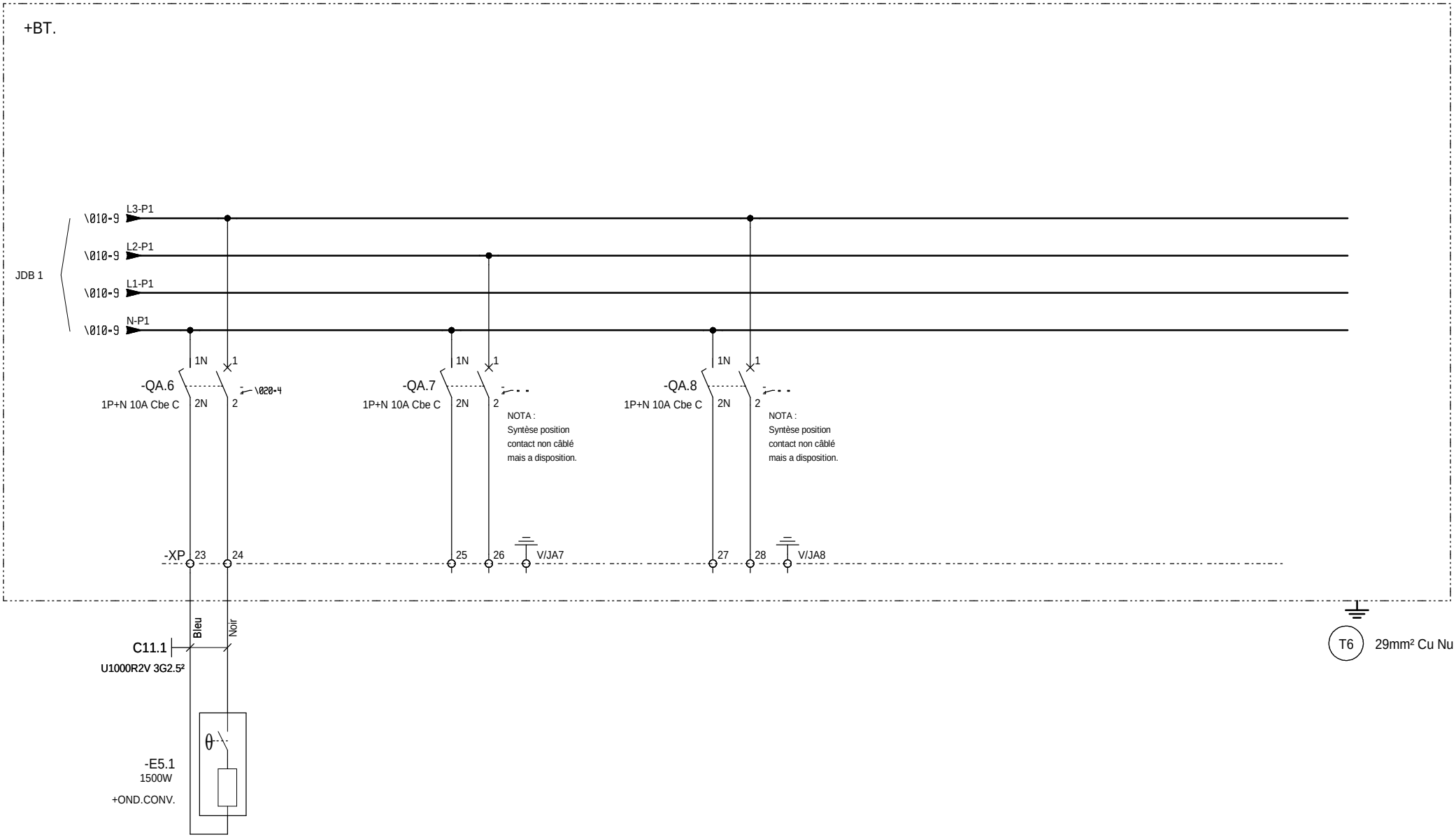

Ind. Rev	Date Date	Modification / Modification	Archiv. Micro-filmed	Ind. Rev	Date Date	Modification / Modification	Archiv. Micro-filmed
A	19/04/2011	Edition originale / First issue					

PUISSANCE DEPARTS

PARC PHOTOVOLTAIQUE
POGGIO DI NAZZA / CORSE
POSTE PTR FIN DE LIGNE
N°1 - 3
SCHNEIDER ELECTRIC

Schneider Electric

SHEL003725

Projet - No commande Project - Order No.	Indice Rev	Folio Sheet
718434-718436	A	011

Format SEE A3 suite - 06/2003

The technical information contained in this document is the exclusive property of Schneider Electric Industries S.A.S and cannot be used or disclosed to third parties without written consent. Only those drawings and diagrams marked "Issued for construction" are intended for use in the field. All circuits shown in this drawing are in open position, drawn out with operating mechanism discharged and all power sources off.

Les informations techniques contenues dans ce document sont la propriete exclusive de Schneider Electric Industries S.A.S et ne peuvent etre utilisees ou divulguees a des tiers quels qu'ils soient sans son accord ecrit. Seuls ceux marqués "Pour Construction" sur ce schéma sont en position ouvert - désarmés - débrochés - toutes sources coupées.

ALIMENTATION ONDULEUR GT500E 1	ALIMENTATION ONDULEUR GT500E 2

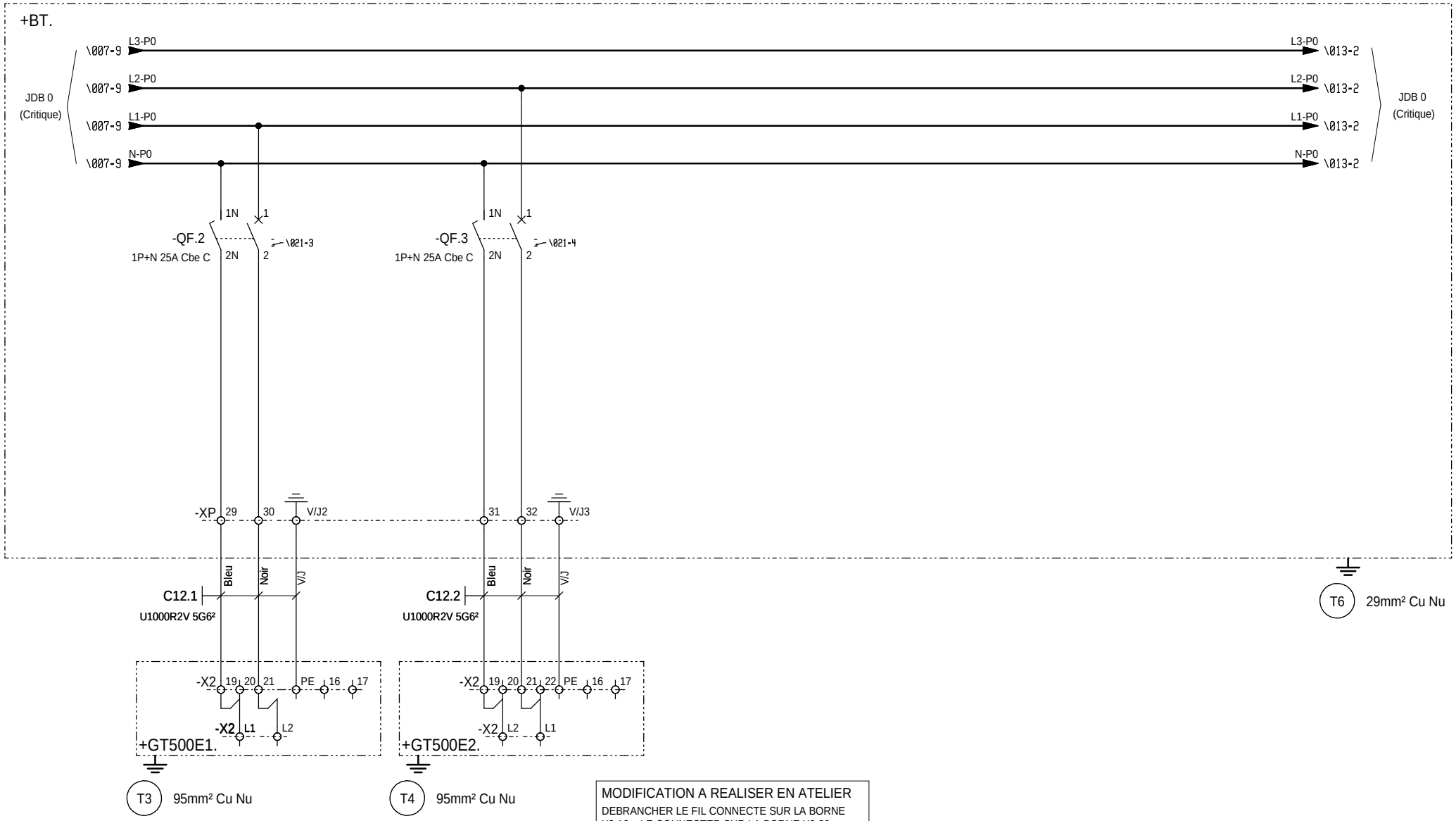

NOTA:

MODIFICATION A REALISER EN ATELIER

DEBRANCHER LE FIL CONNECTE SUR LA BORNE X2-16 > LE CONNECTER SUR LA BORNE X2-20

DEBRANCHER LE FIL CONNECTE SUR LA BORNE X2-17 > LE CONNECTER SUR LA BORNE X2-22

MODIFIER LE CABLAGE DU TRANSFO DANS L'ONDULEUR > PASSER LE PRIMAIRE SUR 230V

Ind. Rev	Date Date	Modification / Modification	Archiv. Micro-filmed	Ind. Rev	Date Date	Modification / Modification	Archiv. Micro-filmed
A	19/04/2011	Edition originale / First issue					

PUISSANCE DEPARTS

PARC PHOTOVOLTAIQUE
POGGIO DI NAZZA / CORSE
POSTE PTR FIN DE LIGNE
N°1 - 3
SCHNEIDER ELECTRIC

Schneider Electric

SHEL003725

Projet - No commande Project - Order No.	Indice Rev	Folio Sheet
718434-718436	A	012

Format SEE A3 suite - 06/2003

The technical information contained in this document is the exclusive property of Schneider Electric Industries S.A.S and cannot be used or disclosed to third parties without written consent. Only those drawings and diagrams entitled after order placing are binding for execution. All devices shown in this diagrams are in open position, drawn out with operating mechanism discharged and all power sources off.

Les informations techniques contenues dans ce document sont la propriete exclusive de Schneider Electric Industries S.A.S et ne peuvent etre utilisees ou divulguees a des tiers quels qu'ils soient sans son accord ecrit. Seuls route engagent pour execution les plans et schemas etablis apres enregistrement de la commande. Les appareils representes sur ce schema sont en position ouvert - desarmes - debrochés - toutes sources coupées.

ALIMENTATION ONDULEUR AUXILIAIRE 5KVA	ALIMENTATION BY-PASS ONDULEUR AUXILIAIRE 5KVA	RESERVE

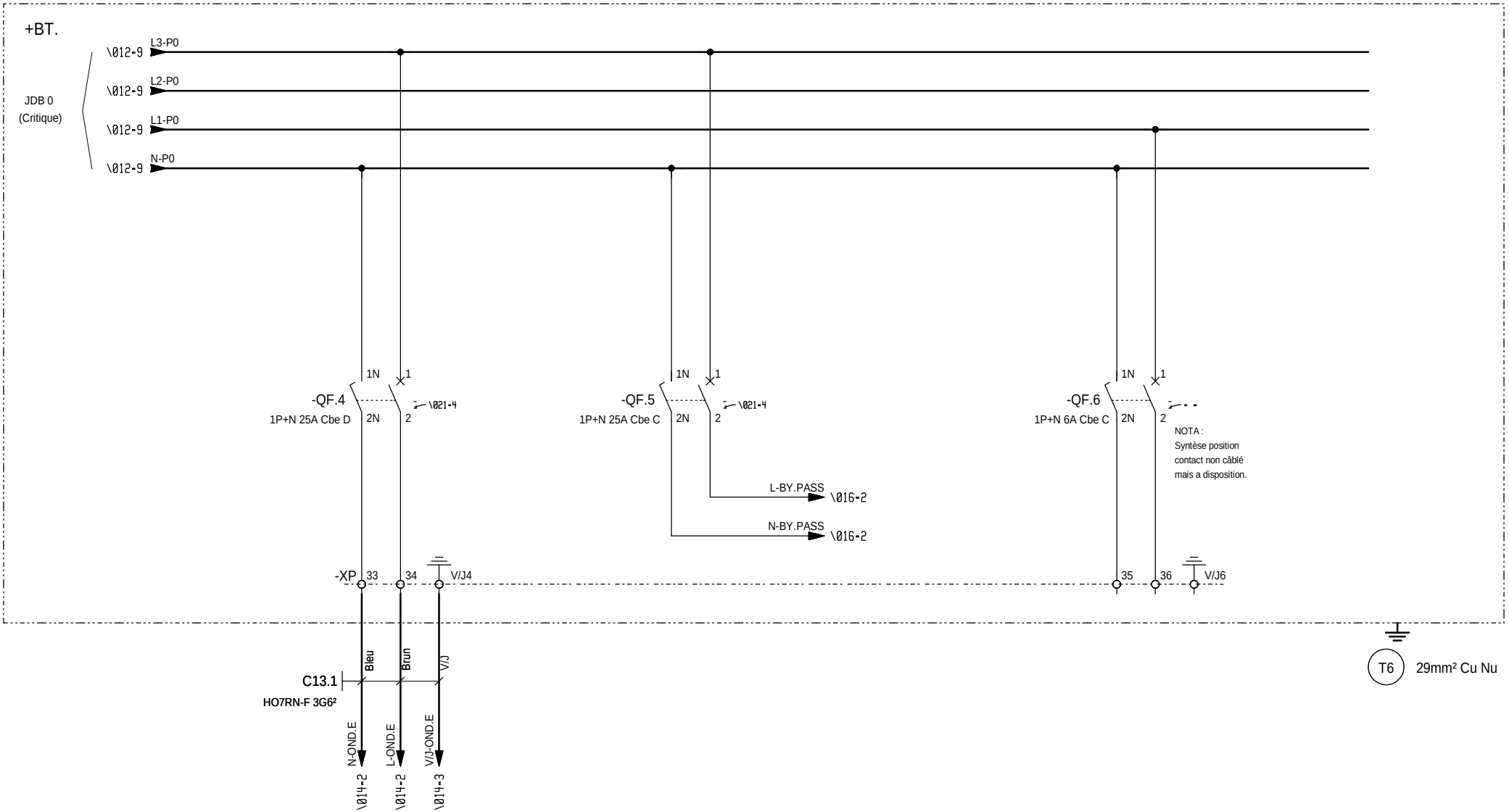

Ind. Rev	Date Date	Modification / Modification	Archiv. Micro-filmed	Ind. Rev	Date Date	Modification / Modification	Archiv. Micro-filmed
C	22/06/2011	MAJ suite retour infos					
A	19/04/2011	Edition originale / First issue					

PUISSANCE DEPARTS

PARC PHOTOVOLTAIQUE
POGGIO DI NAZZA / CORSE
POSTE PTR FIN DE LIGNE
N°1 - 3
SCHNEIDER ELECTRIC

Schneider Electric

SHEL003725

Projet - No commande Project - Order No.	Indice Rev	Folio Sheet
718434-718436	C	013

Format SEE A3 suite - 06/2003

The technical information contained in this document is the exclusive property of Schneider Electric Industries S.A.S and cannot be used or disclosed to other parties without written consent. Only those drawings and diagrams marked "Issued for Construction" are authorized for use. All drawings shown in this diagrams are in open position, drawn out with operating mechanism discharged and all power sources off.

Les informations techniques contenues dans ce document sont la propriete exclusive de Schneider Electric Industries S.A.S et ne peuvent etre utilisees ou divulguees a des tiers quels qu'ils soient sans son accord ecrit. Seuls route engagent ou ont valeur contractuelle les plans et schemas marques "Emis pour construction". Les appareils representes sur ce schéma sont en position ouvert - désarmés - déchargés - toutes sources coupées.

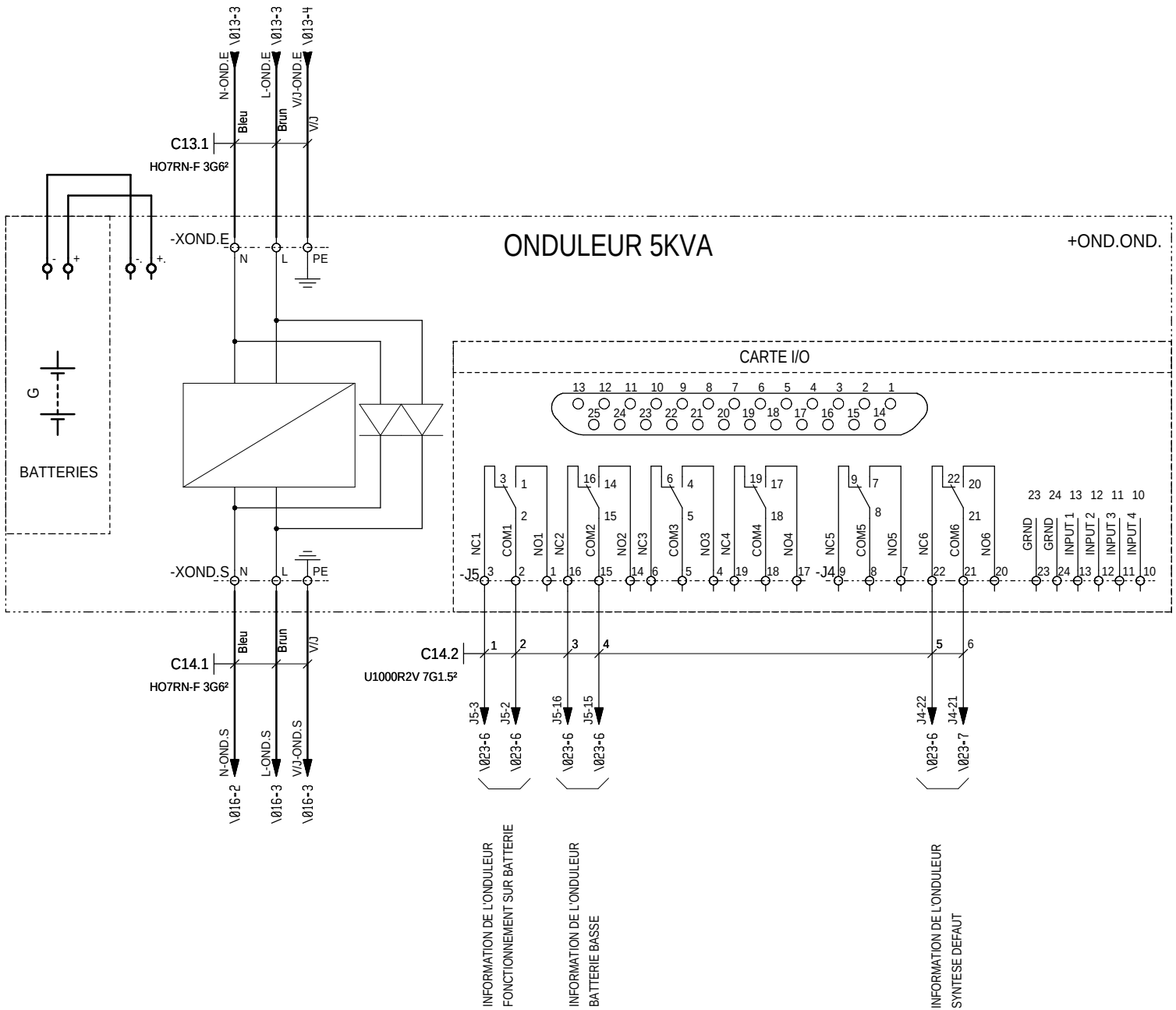

NOTA : REGLAGE EN CONFIGURATION 1

TABLEAU CONFIGURATION CARTE I/O

I/O	CONFIGURATION 1	CONFIGURATION 2	CONFIGURATION 3
CONFIGURATION. SWITCH SETTINGS			
1	OFF	ON	OFF
2	OFF	OFF	ON
3	OFF	OFF	OFF
4	OFF	OFF	OFF
INPUTS			
1	Turn the UPS on		
2	Turn the UPS off		Turn the UPS off gracefully
3	Start UPS self test		
4	Shut down the UPS (when it is on-battery except during self-test on runtime calibration)	Put the UPS in by-pass (if by-pass is available on the UPS)	Shut down the UPS (when it is on-battery except during self-test on runtime calibration)
OUTPUTS			
1	The UPS is on battery (e.g.,during a power failure, self test or runtime calibration		
2	The UPS has a low battery.		
3	The protected load is not recevieng power from the UPS or communication betwen the UPS andthe relais I/O Module has been lost		
4	Remplace the UPS battery		UPS commanded to turn on (echo of Input 1)
5	The UPS is overload	The UPS is bypass by software,front panel, or rear panel selection	UPS commanded to turn off gracefully (echo of Input 2)
6	Any UPS fault or self-test failure	Any UPS fault, self-test failure or overload	Any UPS fault, self-test failure overload, or remplace battery.

Ind. Rev	Date Date	Modification / Modification	Archiv. Micro-filmed	Ind. Rev	Date Date	Modification / Modification	Archiv. Micro-filmed
C	22/06/2011	MAJ suite retour infos					
A	19/04/2011	Edition originale / First issue					

PUISSANCE ONDULEUR

PARC PHOTOVOLTAIQUE
POGGIO DI NAZZA / CORSE
POSTE PTR FIN DE LIGNE
N°1 - 3
SCHNEIDER ELECTRIC

Schneider Electric

SHEL003725

Projet - No commande Project - Order No.	Indice Rev	Folio Sheet
718434-718436	C	014

Format SEE A3 suite - 06/2003

The technical information contained in this document is the exclusive property of Schneider Electric Industries S.A.S and cannot be used or disclosed to other parties without its written consent. Only those drawings and diagrams marked "for construction" are to be used for execution. All devices shown in the diagrams are in open position, drawn out with operating mechanism discharged and all power sources off.

Les informations techniques contenues dans ce document sont la propriete exclusive de Schneider Electric Industries S.A.S et ne peuvent etre utilisees ou divulguees a des tiers quels qu'ils soient sans son accord ecrit. Seuls route engagent les schemas marques "pour construction". Les appareils representes sur ce schéma sont en position ouvert - désarmés - débrochés - toutes sources coupées.

COMMANDE BY-PASS DE L'ONDULEUR 5KVA

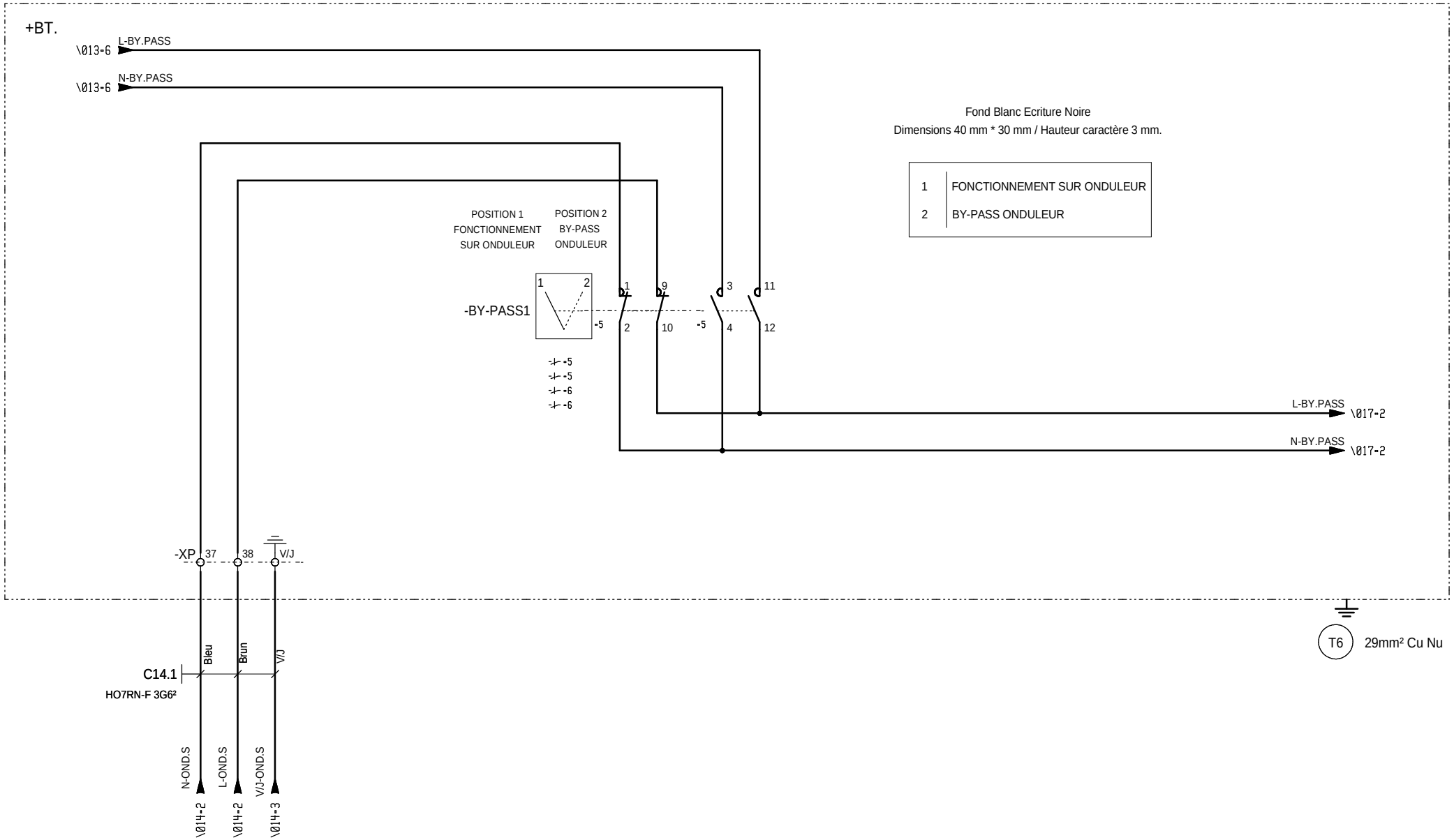

Ind. Rev	Date Date	Modification / Modification	Archiv. Micro-filmed	Ind. Rev	Date Date	Modification / Modification	Archiv. Micro-filmed
C	22/06/2011	MAJ suite retour infos					
A	19/04/2011	Edition originale / First issue					

PUISSANCE DEPARTS

PARC PHOTOVOLTAIQUE
POGGIO DI NAZZA / CORSE
POSTE PTR FIN DE LIGNE
N°1 - 3
SCHNEIDER ELECTRIC

Schneider Electric

SHEL003725

Projet - No commande Project - Order No.	Indice Rev	Folio Sheet
718434-718436	C	016

Format SEE A3 suite - 06/2003

PROTECTION PRESENCE TENSION 230V ONDULE ET AUXILIAIRE PM9C	PROTECTION RELAYAGE D.M.C.R. TFO ELEVATEUR T1	ALIMENTATION 230V ONDULE ONDULEUR 1	ALIMENTATION 230V ONDULE ONDULEUR 2	ALIMENTATION 230V ARMOIRE PLC

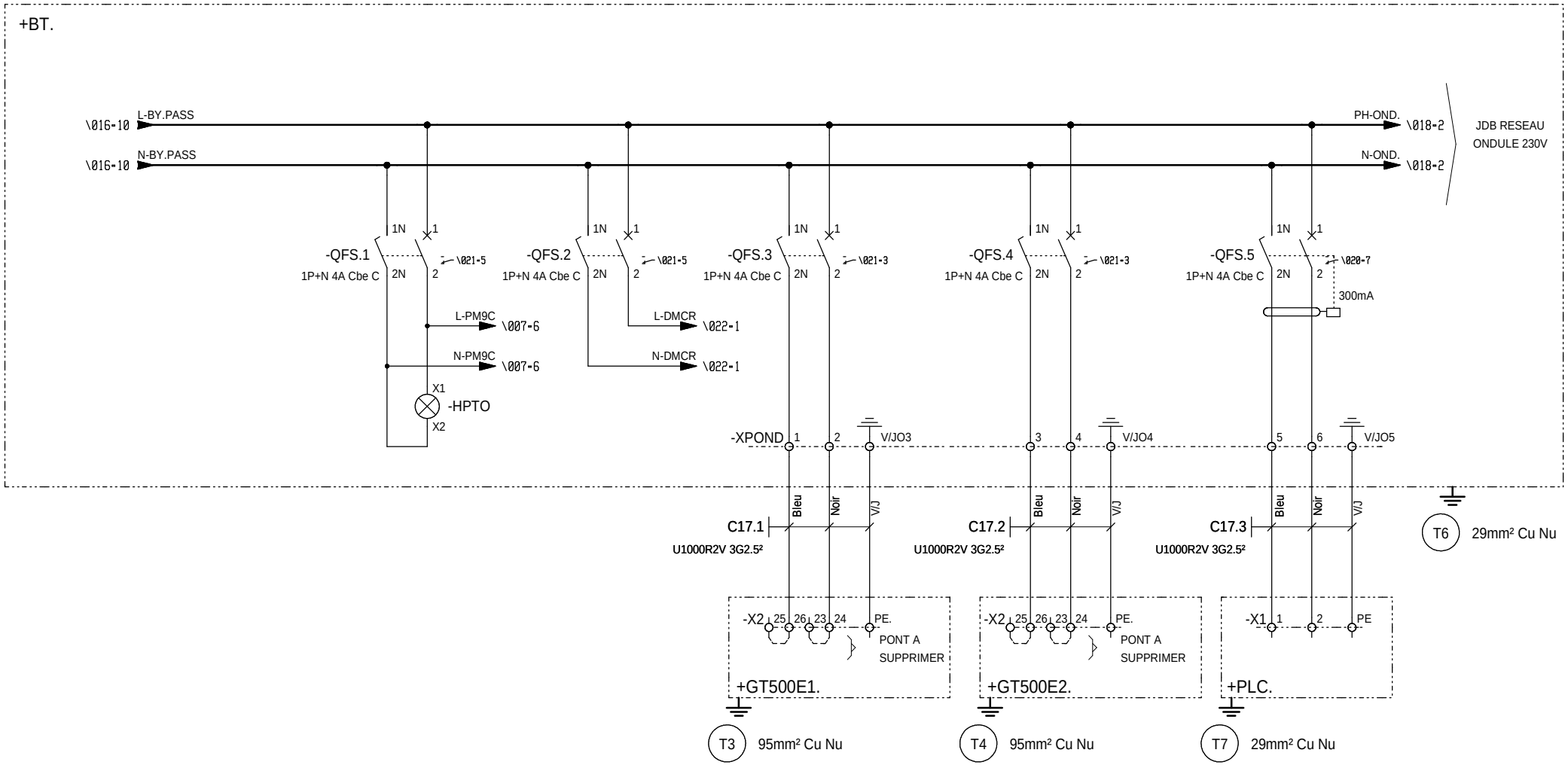

NOTA:

MODIF. A REALISER A L'ATELIER

PONT A SUPRIMER ENTRE X2-25 ET X2-26
PONT A SUPRIMER ENTRE X2-23 ET X2-24

The technical information contained in this document is the exclusive property of Schneider Electric Industries S.A.S and cannot be used or disclosed to any third parties in any form without its written consent. Only those drawings and diagrams marked "Issued for execution" are to be used for execution. All diagrams are in open position, drawn out with operating mechanism discharged and all power sources off.

Les informations techniques contenues dans ce document sont la propriete exclusive de Schneider Electric Industries S.A.S et ne peuvent etre utilisees ou divulguees a des tiers quels qu'ils soient sans son accord ecrit. Seuls nous engagent les schemas marques "Emis pour execution". Tous les schemas sont en position ouvert - desarmes - toutes sources coupees.

Ind. Rev	Date Date	Modification / Modification	Archiv. Micro-filmed	Ind. Rev	Date Date	Modification / Modification	Archiv. Micro-filmed
A	19/04/2011	Edition originale / First issue					

PUISSANCE ONDULEUR

PARC PHOTOVOLTAIQUE
POGGIO DI NAZZA / CORSE
POSTE PTR FIN DE LIGNE
N°1 - 3
SCHNEIDER ELECTRIC

Schneider Electric

SHEL003725

Projet - No commande Project - Order No.	Indice Rev	Folio Sheet
718434-718436	A	017

Format SEE A3 suite - 06/2003

ALIMENTATION ARRAY BOX LIGNE 1	ALIMENTATION ARRAY BOX LIGNE 2	ALIMENTATION ARRAY BOX LIGNE 3	ALIMENTATION ARRAY BOX LIGNE 4	ALIMENTATION MODEM	ALIMENTATION 230V CELLULE RM6

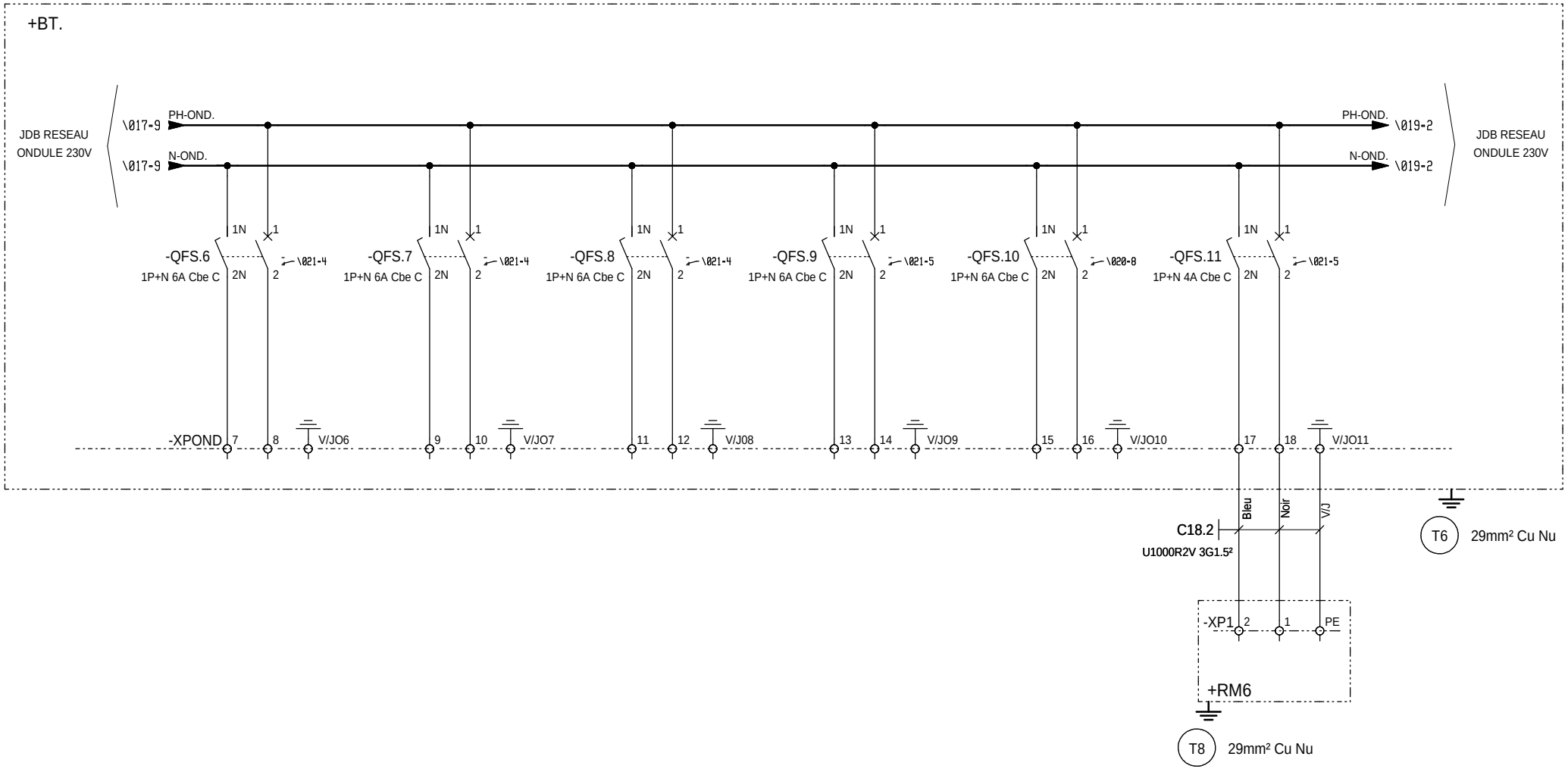

The technical information contained in this document is the exclusive property of Schneider Electric Industries S.A.S and cannot be altered or disclosed to other parties without written consent. All diagrams and drawings are valid only when used in conjunction with the relevant instruction manuals and all power sources off.

Les informations techniques contenues dans ce document sont la propriete exclusive de Schneider Electric Industries S.A.S et ne peuvent etre utilisees ou divulguees a des tiers quels qu'ils soient sans son accord ecrit. Seuls toute engagent les schemas et plans et schemas electriques et de commande. Les appareils representes sur ce schéma sont en position ouvert - désarmés - déclenchés - toutes sources coupées.

Ind. Rev	Date Date	Modification / Modification	Archiv. Micro-filmed	Ind. Rev	Date Date	Modification / Modification	Archiv. Micro-filmed
A	19/04/2011	Edition originale / First issue					

PUISSANCE ONDULEUR

PARC PHOTOVOLTAIQUE
POGGIO DI NAZZA / CORSE
POSTE PTR FIN DE LIGNE
N°1 - 3
SCHNEIDER ELECTRIC

Schneider Electric

SHEL003725

Projet - No commande Project - Order No.	Indice Rev	Folio Sheet
718434-718436	A	018

Format SEE A3 suite - 06/2003

The technical information contained in this document is the exclusive property of Schneider Electric Industries S.A.S and cannot be used or disclosed to others without written consent. Only those drawings and diagrams marked "Issued for Construction" are to be used for construction purposes. All drawings are in open position, drawn out with operating mechanism discharged and all power sources off.

Les informations techniques contenues dans ce document sont la propriete exclusive de Schneider Electric Industries S.A.S et ne peuvent etre utilisees ou divulguees a des tiers quels qu'ils soient sans son accord ecrit. Seuls ceux engagent la responsabilité de Schneider Electric Industries S.A.S sur ce schéma sont en position ouvert - désarmés - débrochés - toutes sources coupées. Les appareils représentés

1	2	3	4	5	6	7	8	9	10
	ALIMENTATION CENTRALE INCENDIE					ALIMENTATION COFFRET DETECTION INTRUSION	RESERVE	RESERVE	

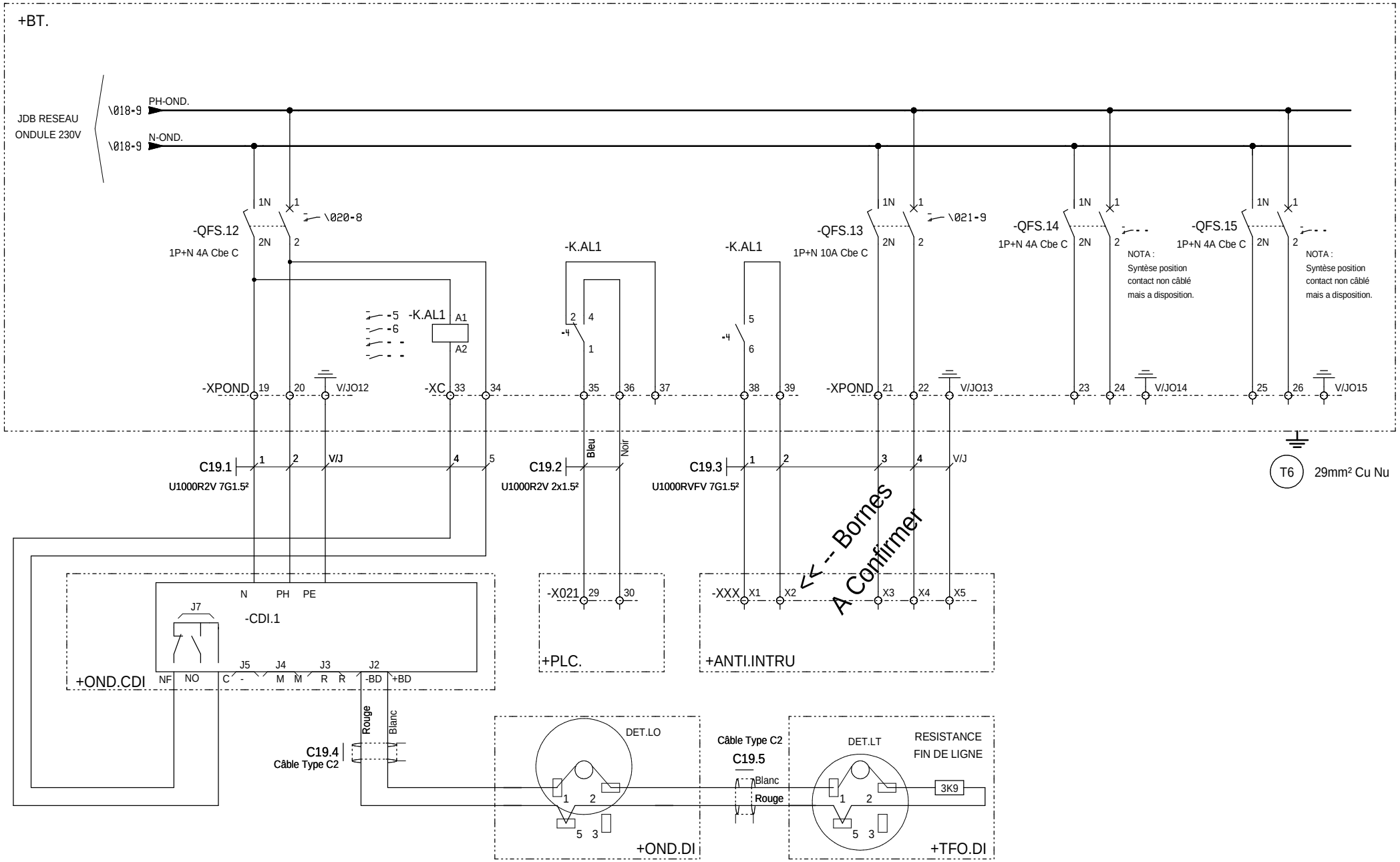

Ind. Rev	Date Date	Modification / Modification	Archiv. Micro-filmed	Ind. Rev	Date Date	Modification / Modification	Archiv. Micro-filmed
A	19/04/2011	Edition originale / First issue					

PUISSANCE ONDULEUR

PARC PHOTOVOLTAIQUE
POGGIO DI NAZZA / CORSE
POSTE PTR FIN DE LIGNE
N°1 - 3
SCHNEIDER ELECTRIC

Schneider Electric

SHEL003725

Projet - No commande Project - Order No.	Indice Rev	Folio Sheet
718434-718436	A	019

Format SEE A3 suite - 06/2003

SYNTHESE POSITION DISJONCTEURS AUXILIAIRES NON PRIORITAIRES

SYNTHESE POSITION DISJONCTEURS PLC

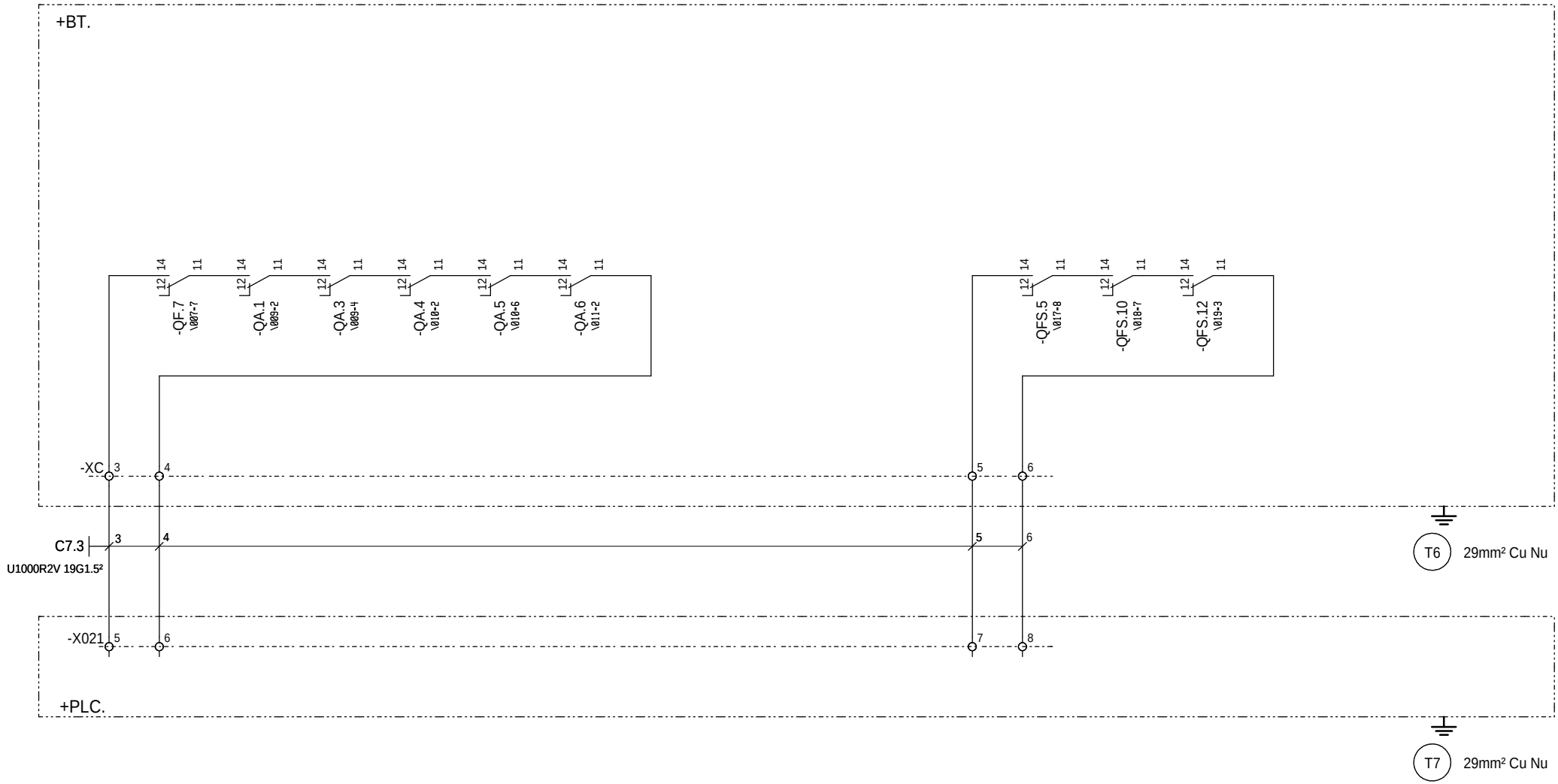

The technical information contained in this document is the exclusive property of Schneider Electric Industries S.A.S and cannot be used or disclosed to a third party without its written consent. Only those drawings and diagrams marked "for construction" are intended for execution. All devices shown in the diagrams are in open position, drawn out with operating mechanism discharged and all power sources off.

Les informations techniques contenues dans ce document sont la propriete exclusive de Schneider Electric Industries S.A.S et ne peuvent etre utilisees ou divulguees a des tiers quels qu'ils soient sans son accord ecrit. Seuls toute engagement particulier ecrit ou contrat ecrit signe par Schneider Electric Industries S.A.S prevalent sur ce schema. Les appareils representes sur ce schéma sont en position ouvert - désarmés - débrochés - toutes sources coupées.

Ind. Rev	Date Date	Modification / Modification	Archiv. Micro-filmed	Ind. Rev	Date Date	Modification / Modification	Archiv. Micro-filmed
D	13/02/2012	DOE					
A	19/04/2011	Edition originale / First issue					

SYNTHESE POSITION DISJONCTEURS
NON PRIORITAIRES
PLC

PARC PHOTOVOLTAIQUE
POGGIO DI NAZZA / CORSE
POSTE PTR FIN DE LIGNE
N°1 - 3
SCHNEIDER ELECTRIC

Schneider Electric

SHEL003725

Projet - No commande Project - Order No.	Indice Rev	Folio Sheet
718434-718436	D	020

Format SEE A3 suite - 06/2003

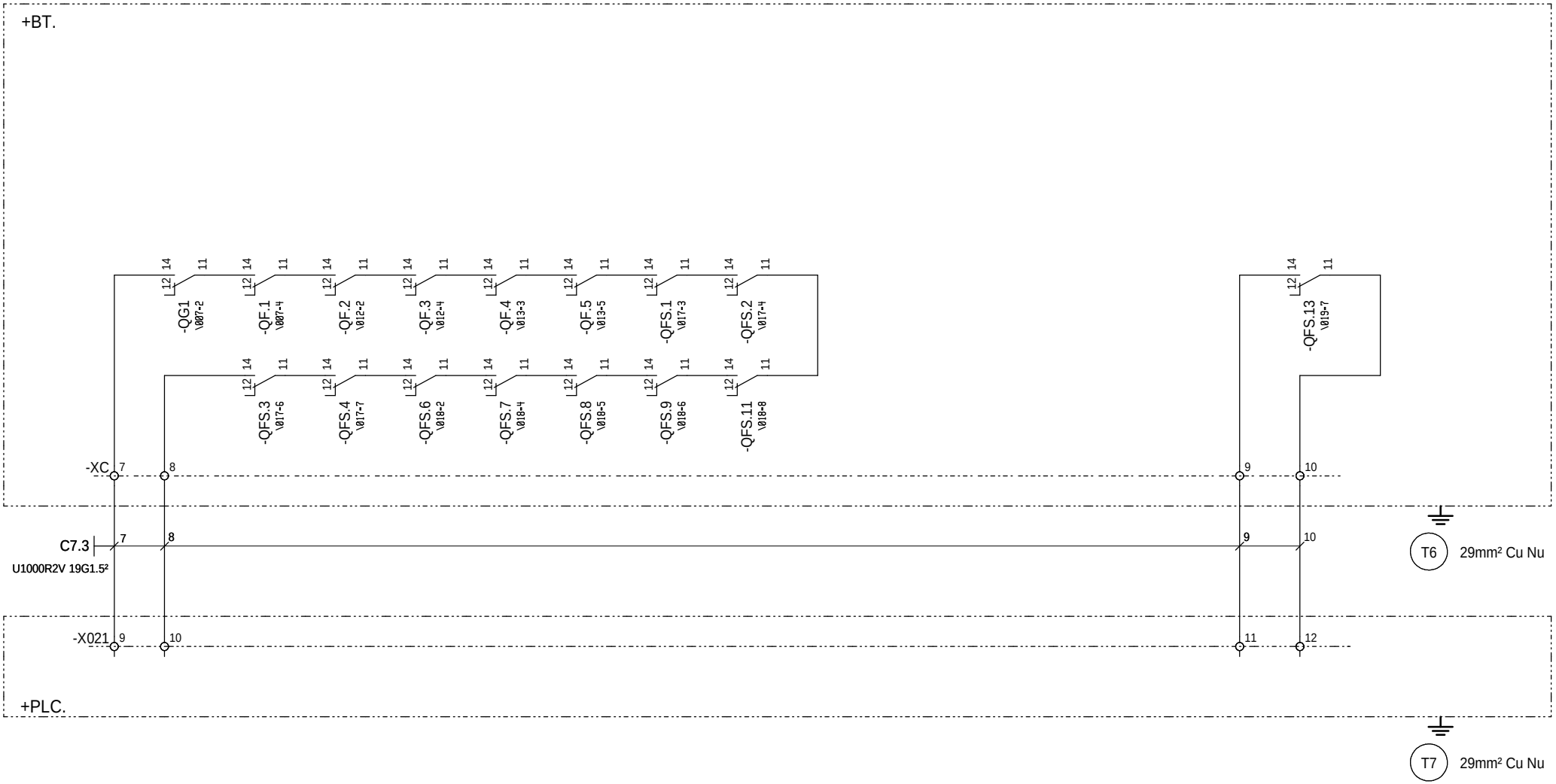

The technical information contained in this document is the exclusive property of Schneider Electric Industries S.A.S and cannot be used or disclosed to a third party without written consent. Only those drawings and diagrams entitled "operating diagrams" are intended for execution. All devices shown in diagrams are in open position, drawn out with operating mechanism discharged and all power sources off.

Les informations techniques contenues dans ce document sont la propriete exclusive de Schneider Electric Industries S.A.S et ne peuvent etre utilisees ou divulguees a des tiers quels qu'ils soient sans son accord ecrit. Seuls sont engagent contractuellement les schemas entitules "schemas de principe". Les appareils representes sur ce schéma sont en position ouvert - désarmés - débrochés - toutes sources coupées.

Ind. Rev	Date Date	Modification / Modification	Archiv. Micro-filmed	Ind. Rev	Date Date	Modification / Modification	Archiv. Micro-filmed
D	13/02/2012	DOE					
A	19/04/2011	Edition originale / First issue					

SYNTHESE POSITION DISJONCTEURS PROTECTION PRODUCTION PRIORITAIRES

PARC PHOTOVOLTAIQUE
POGGIO DI NAZZA / CORSE
POSTE PTR FIN DE LIGNE
N°1 - 3
SCHNEIDER ELECTRIC

Schneider Electric

SHEL003725

Projet - No commande Project - Order No.	Indice Rev	Folio Sheet
718434-718436	D	021

Format SEE A3 suite - 06/2003

The technical information contained in this document is the exclusive property of Schneider Electric Industries S.A.S and cannot be used or disclosed to others without its written consent. Only those drawings and diagrams entitled and dated with the date of delivery contain its valid terms
are in open position, drawn out with operating mechanism discharged and all power sources off.

Les informations techniques contenues dans ce document sont la propriete exclusive de Schneider Electric Industries S.A.S et ne peuvent etre utilisees ou divulguees a des tiers quels qu'ils soient sans son accord ecrit. Seuls ceux des schemas et plans de principe ayant ete remis avec la commande et ceux portant la mention "valeur contractuelle" sur ce schéma sont en position ouvert - désarmés - débrochés - toutes sources coupées.

RELAYAGE SONDE TRANSFO. AUXILIAIRE	ALARME TRANSFO SEUIL 1	DECLENCHEMENT SEUIL2	ALARME NIVEAU PRESSION	RELAYAGE DEFAUT RM6

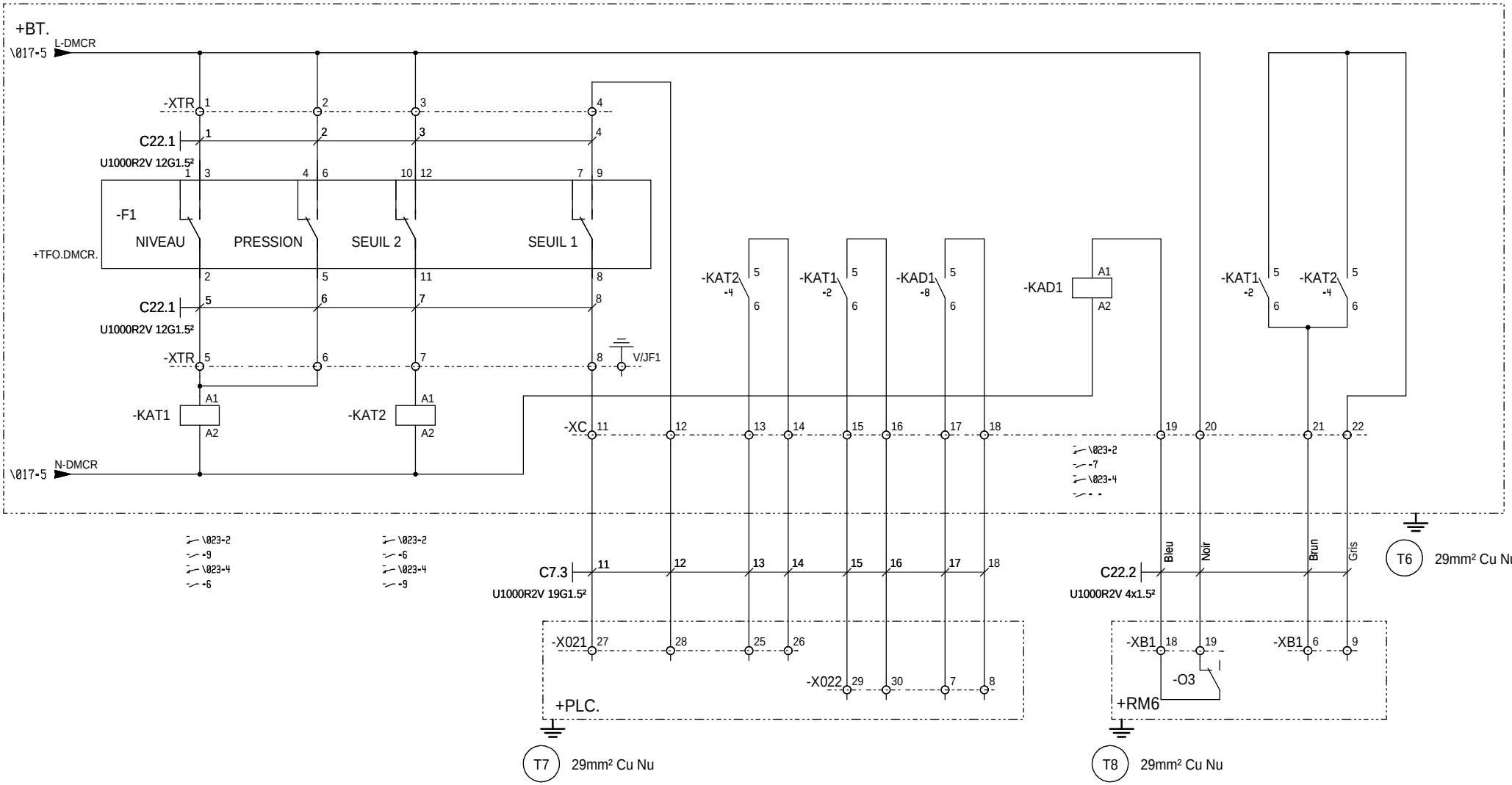

Ind. Rev	Date Date	Modification / Modification	Archiv. Micro-filmed	Ind. Rev	Date Date	Modification / Modification	Archiv. Micro-filmed
B	28/04/2011	MAJ suite retour infos					
A	19/04/2011	Edition originale / First issue					

INTERDECLENCHEMENT

PARC PHOTOVOLTAIQUE
POGGIO DI NAZZA / CORSE
POSTE PTR FIN DE LIGNE
N°1 - 3
SCHNEIDER ELECTRIC

Schneider Electric

SHEL003725

Projet - No commande Project - Order No.	Indice Rev	Folio Sheet
718434-718436	B	022

Format SEE A3 suite - 06/2003

The technical information contained in this document is the exclusive property of Schneider Electric Industries S.A.S and cannot be used or disclosed to any third parties without written consent. Only those drawings and diagrams marked "Issued for Construction" are to be used for construction purposes. All drawings shown in this form are in open position, drawn out with operating mechanism discharged and all power sources off.

Les informations techniques contenues dans ce document sont la propriete exclusive de Schneider Electric Industries S.A.S et ne peuvent etre utilisees ou divulguees a des tiers quels qu'ils soient sans son accord ecrit. Seuls route engagent les plans et schemas marques "Emis pour construction". Les dessins montrés sur ce schéma sont en position ouvert - désarmés - débrochés - toutes sources coupées.

VERROUILLAGE EXTERNE
INVERTER 1 GT500E1

VERROUILLAGE EXTERNE
INVERTER 2 GT500E2

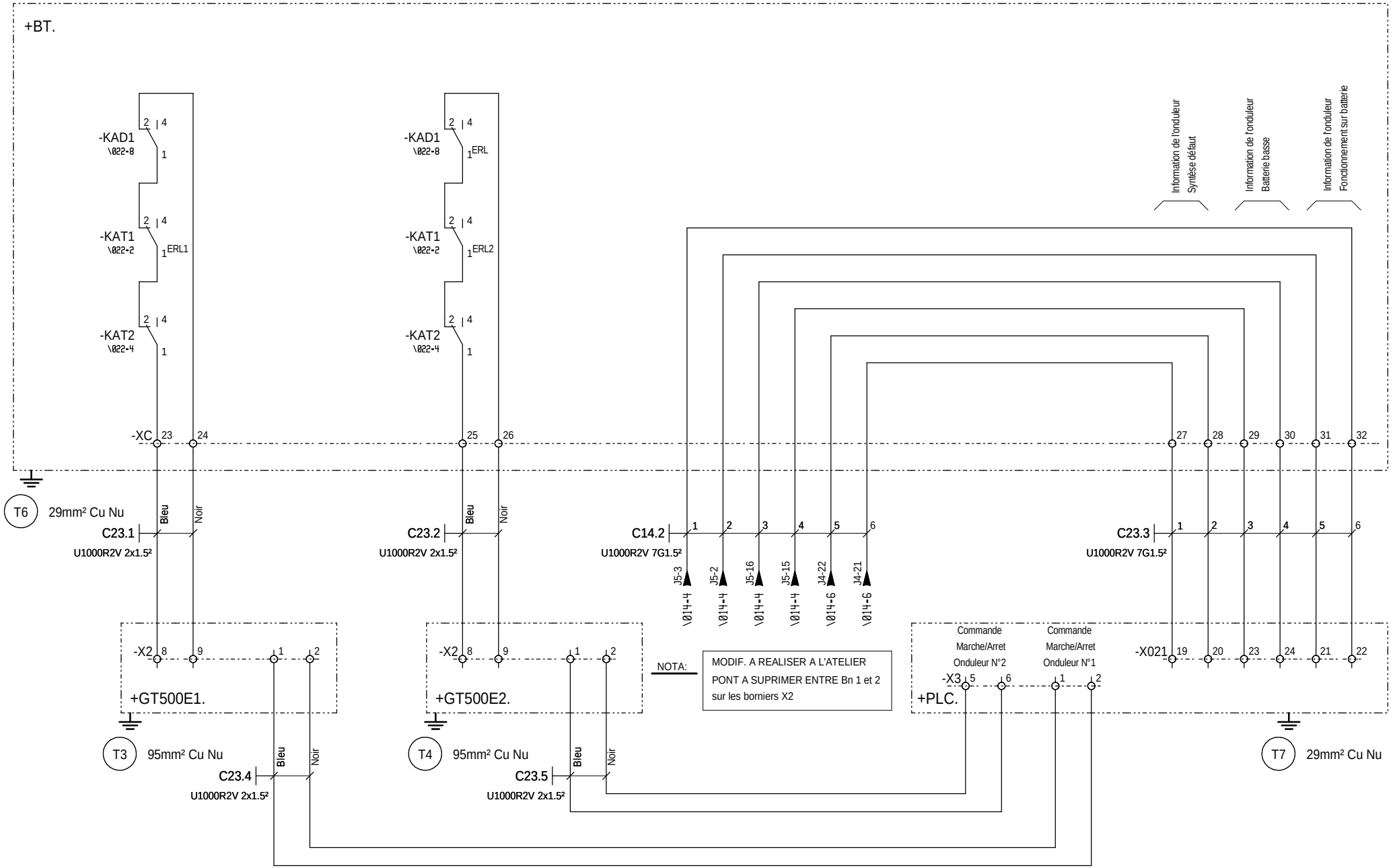

Ind. Rev	Date Date	Modification / Modification	Archiv. Micro-filmed	Ind. Rev	Date Date	Modification / Modification	Archiv. Micro-filmed
D	13/02/2012	DOE					
C	22/06/2011	MAJ suite retour infos					
A	19/04/2011	Edition originale / First issue					

INTERDECLENCHEMENT

PARC PHOTOVOLTAIQUE
POGGIO DI NAZZA / CORSE
POSTE PTR FIN DE LIGNE
N°1 - 3
SCHNEIDER ELECTRIC

Schneider Electric

SHEL003725

Projet - No commande Project - Order No.	Indice Rev	Folio Sheet
718434-718436	D	023

Format SEE A3 suite - 06/2003

The technical information contained in this document is the exclusive property of Schneider Electric Industries S.A.S and cannot be used or disclosed to a third party without its written consent. Only those drawings and diagrams marked "for delivery" are intended for delivery with the equipment. All drawings and diagrams are in open position, drawn out with operating mechanism discharged and all power sources off.

Les informations techniques contenues dans ce document sont la propriete exclusive de Schneider Electric Industries S.A.S et ne peuvent etre utilisees ou divulguees a des tiers quels qu'ils soient sans son accord ecrit. Seuls ceux marqués "pour livraison" sont destinés a etre livrés avec l'appareillage. Les schémas et diagrammes sur ce schéma sont en position ouvert - désarmés - débrochés - toutes sources coupées.

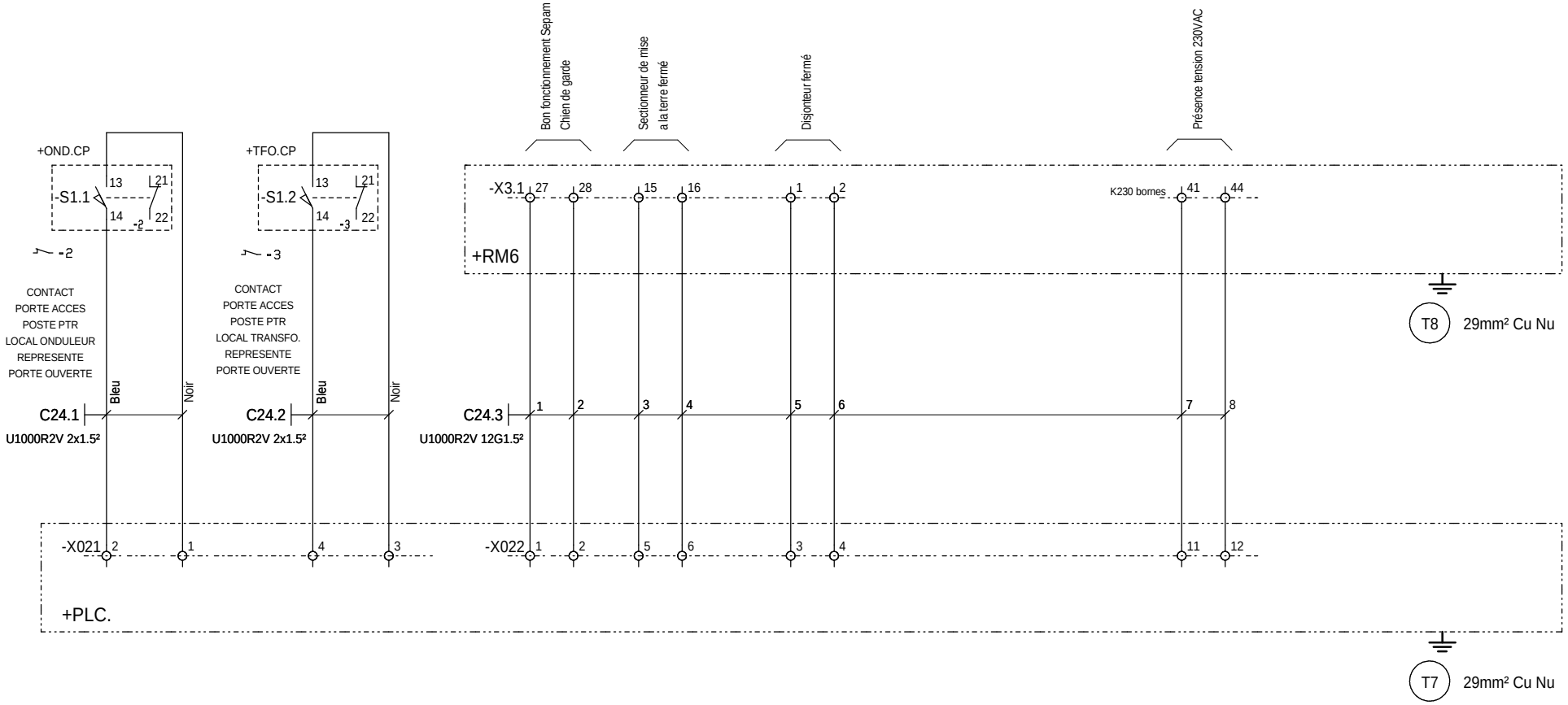

Ind. Rev	Date Date	Modification / Modification	Archiv. Micro-filmed	Ind. Rev	Date Date	Modification / Modification	Archiv. Micro-filmed
C	22/06/2011	MAJ suite retour infos					
A	19/04/2011	Edition originale / First issue					

INTERLIAISONS

PARC PHOTOVOLTAIQUE
POGGIO DI NAZZA / CORSE
POSTE PTR FIN DE LIGNE
N°1 - 3
SCHNEIDER ELECTRIC

Schneider Electric

SHEL003725

Projet - No commande Project - Order No.	Indice Rev	Folio Sheet
718434-718436	C	024

Format SEE A3 suite - 06/2003

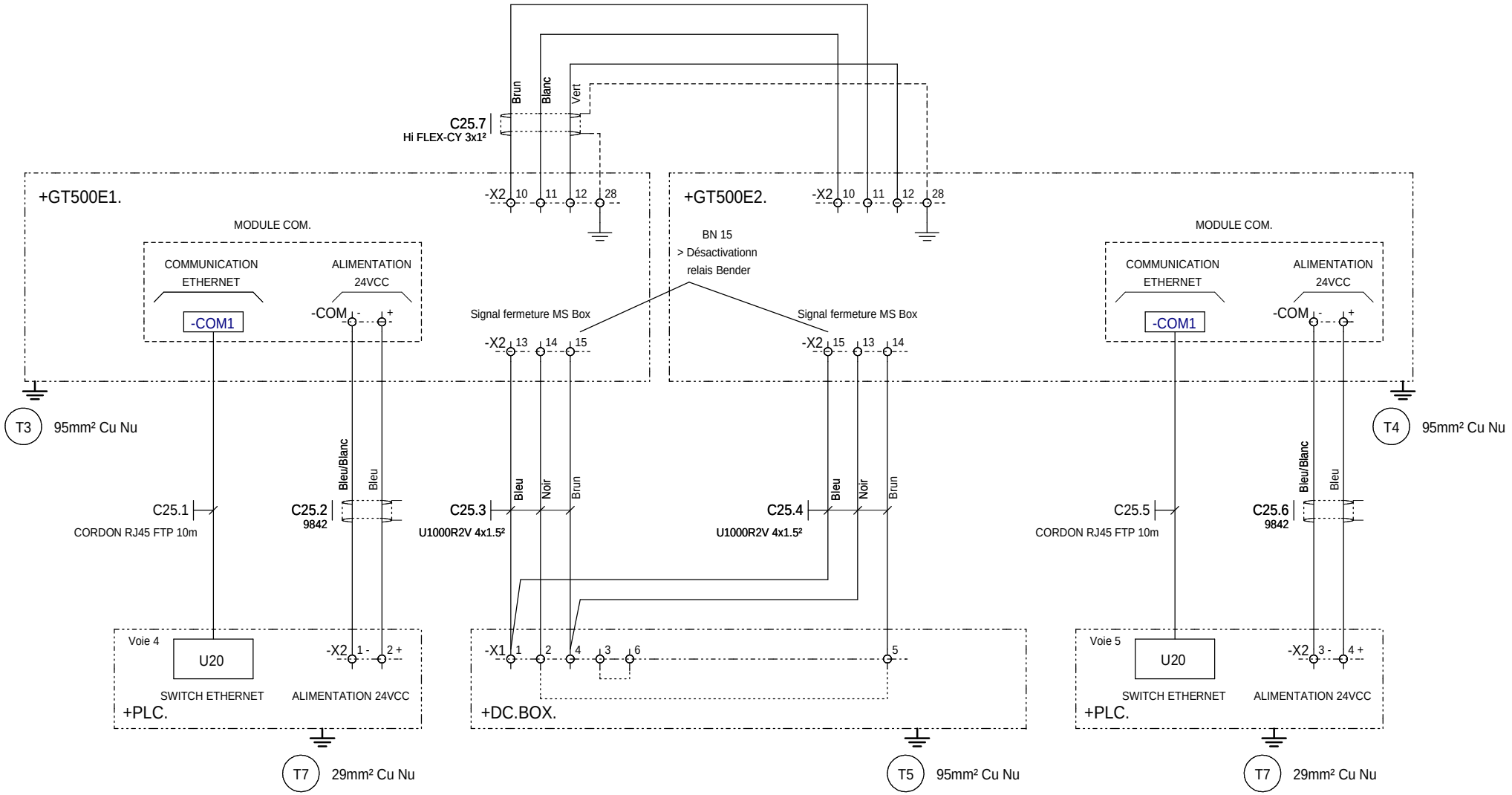

The technical information contained in this document is the exclusive property of Schneider Electric Industries S.A.S and cannot be used or disclosed to other parties without written consent. All drawings and diagrams remain the property of Schneider Electric. Only those drawings and diagrams are in open position, drawn out with operating mechanism discharged and all power sources off.

Les informations techniques contenues dans ce document sont la propriete exclusive de Schneider Electric Industries S.A.S et ne peuvent etre utilisees ou divulguees a des tiers quels qu'ils soient sans son accord ecrit. Seuls ceux de ses dessins et schemas ou figurent les appareils representes en position ouverte - toutes sources coupees.

Ind. Rev	Date Date	Modification / Modification	Archiv. Micro-filmed	Ind. Rev	Date Date	Modification / Modification	Archiv. Micro-filmed
A	19/04/2011	Edition originale / First issue					

INTERLIAISONS

PARC PHOTOVOLTAIQUE
POGGIO DI NAZZA / CORSE
POSTE PTR FIN DE LIGNE
N°1 - 3
SCHNEIDER ELECTRIC

Schneider Electric

SHEL003725

Projet - No commande Project - Order No.	Indice Rev	Folio Sheet
718434-718436	A	025

Format SEE A3 suite - 06/2003

The technical information contained in this document is the exclusive property of Schneider Electric Industries S.A.S and cannot be used or disclosed to third parties without its written consent. Only those drawings and diagrams emitted after order placing are binding for execution. All devices shown in this diagrams are in open position, drawn out with operating mechanism discharged and all power sources off.

Les informations techniques contenues dans ce document sont la propriete exclusive de Schneider Electric Industries S.A.S et ne peuvent etre utilisees ou divulguees a des tiers quels qu'ils soient sans son accord ecrit. Seuls nous engagent les plans emis apres passation de commande. Les appareils representes sur ce schema sont en position ouvert - desarmes - debrochés - toutes sources coupées.

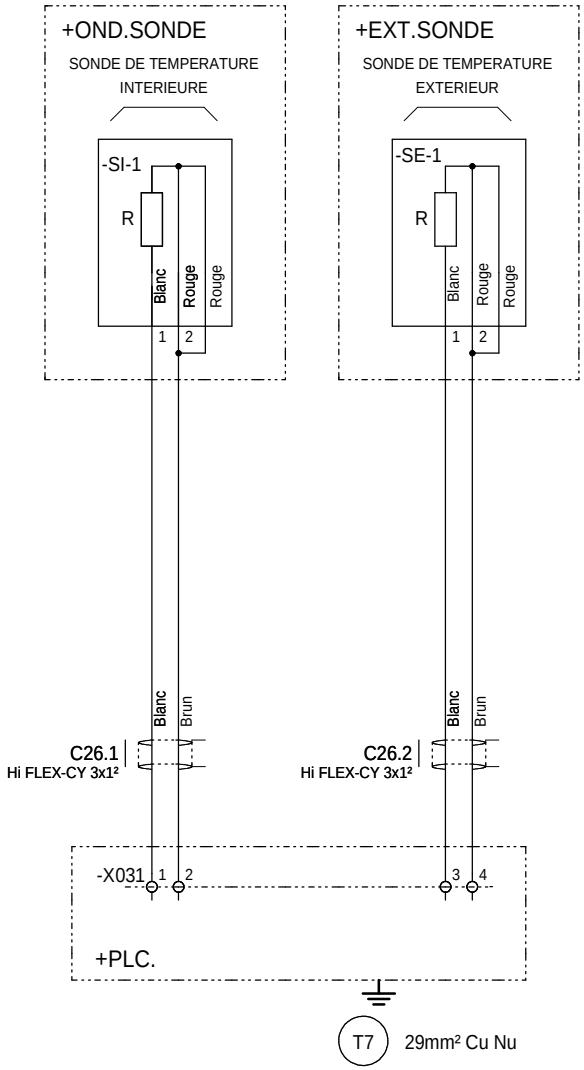

Ind. Rev	Date Date	Modification / Modification	Archiv. Micro-filmed	Ind. Rev	Date Date	Modification / Modification	Archiv. Micro-filmed
A	19/04/2011	Edition originale / First issue					

SONDES DE TEMPERATURE

PARC PHOTOVOLTAIQUE
POGGIO DI NAZZA / CORSE
POSTE PTR FIN DE LIGNE
N°1 - 3
SCHNEIDER ELECTRIC

Schneider Electric

SHEL003725

Projet - No commande Project - Order No.	Indice Rev	Folio Sheet
718434-718436	A	026

Format SEE A3 suite - 06/2003

DONNEES TECHNIQUE

ARRIVEE DES CANALISATION	PUISSANCE		COMMANDE
	ALIMENTATION	DEPARTS	
PAR LE HAUT		■	■
PAR LE BAS	■	■	■

CIRCUITS AUXILIAIRES	TENSION (V)	TYPE		FREQUENCE (HZ)	SOURCE	
		CA	CC		INT.	EXT.
COMMANDE ARRIVEE / COUPLAGE						
COMMANDE DEPART						
RELAYAGE	230	■		50	■	
SIGNALISATION	230	■		50	■	
MESURE	400	■		50	■	

CARACTERISTIQUES ELECTRIQUES

RESEAU

TENSION NOMINALE = 410 V

PUISSANCE NOMINALE = 100 KVA

INTENSITE NOMINALE = 141 A

FREQUENCE NOMINALE = 50 HZ

NOMBRE DE SOURCE = 1 EN PARALLELE

INTENSITE DE COURT-CIRCUIT = 3,5 KA RMS 1S

COURANT MAX DE CRETE = 7,35 KA

TABLEAU

TENUE AU COURT-CIRCUIT = 3,5 KA RMS 1S

COURANT MAX DE CRETE = 7,35 KVA

POUVOIR DE COUPURE ULTIME = 3,5 KA (ICU)

MINIMUM DEMANDE DES DISJONCTEURS DEPARTS

POSTE DE LIVRAISON

REGIME DE NEUTRE

TT	IT	TNC	TNS
			■

CARACTERISTIQUES DE L'ENVELOPPE

DEGRE DE PROTECTION : IP 30

ACCES AU RACCORDEMENT AVANT ■ ARRIERE □ COTE □

CLOISONNEMENT FORME

ARRIVEES : ■ 1 □ 2 □ 3

DEPARTS : ■ 1 □ 2 □ 3

JEU BARRES : ■ 1 □ 2

MODE DE RACCORDEMENT ET DE REPERAGE

REPERAGE DES JEUX DE BARRES :

PHASE 1 : L1 PHASE 2 : L2 PHASE 3 : L3

NEUTRE : N PEN : TERRE : ⏚

REPERAGE FILERIE : □ SANS

■ AVEC TYPE : TENANT

SPECIFICATION DETAIL DE RACCORDEMENT

The technical information contained in this document is the exclusive property of Schneider Electric Industries S.A.S and cannot be used or disclosed to any third party without its written consent. Only those drawings and diagrams entitled and dated working are binding. All devices shown in the drawings are in open position, drawn out with operating mechanism discharged and all power sources off.

Les informations techniques contenues dans ce document sont la propriete exclusive de Schneider Electric Industries S.A.S et ne peuvent etre utilisees ou divulguees a des tiers quels qu'ils soient sans son accord ecrit. Seuls ceux qui engagent la societe ont le caractere d'etre contractuels. Les appareils representes sur ce schema sont en position ouvert - desarmes - debrochés - toutes sources coupées.

Ind. Rev	Date Date	Modification / Modification	Archiv. Micro-filmed	Ind. Rev	Date Date	Modification / Modification	Archiv. Micro-filmed
C	22/06/2011	MAJ suite retour infos					
A	19/04/2011	Edition originale / First issue					

CARACTERISTIQUES
COFFRET BT PTR

PARC PHOTOVOLTAIQUE
POGGIO DI NAZZA / CORSE
POSTE PTR FIN DE LIGNE
N°1 - 3
SCHNEIDER ELECTRIC

Schneider Electric

SHEL003725

Projet - No commande Project - Order No.	Indice Rev	Folio Sheet
718434-718436	C	028

Format SEE A3 suite - 06/2003

COFFRET BT
FACE AVANT VUE AVEC PLASTRONS

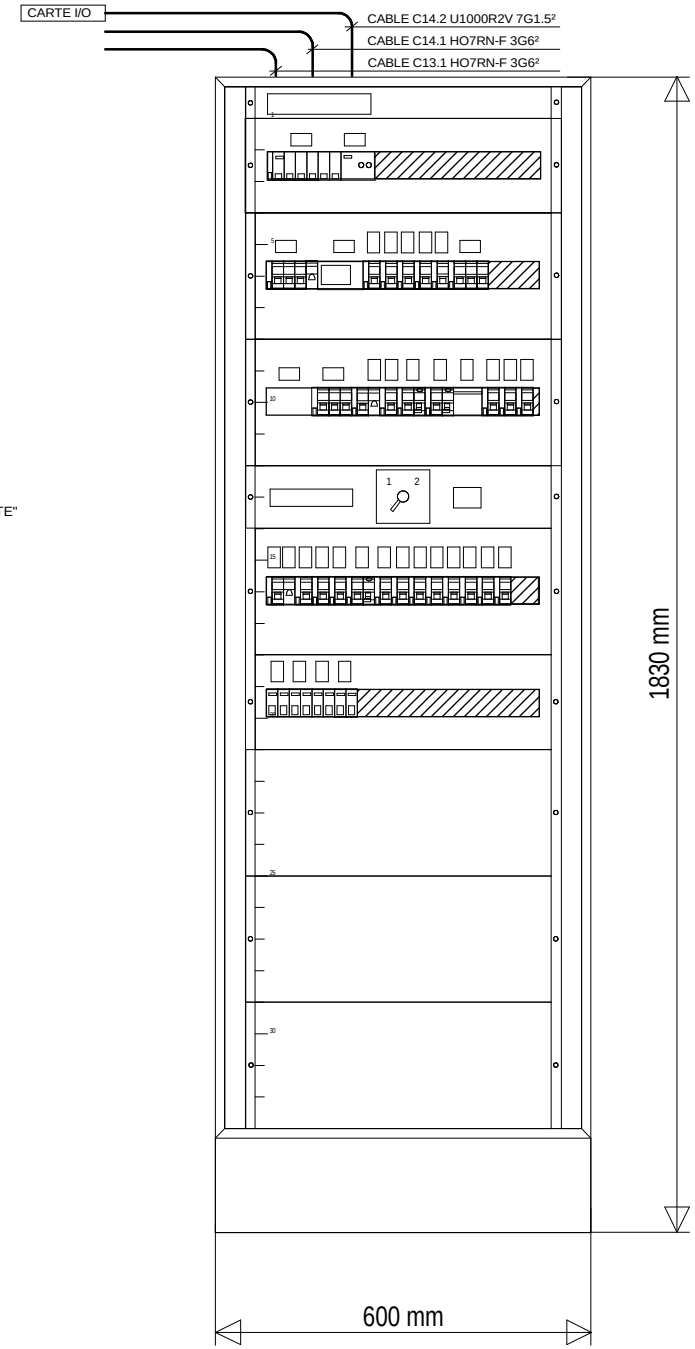

Etiquette : 150x30
Adhésive Fond Blanc/Ecriture Noire

"COFFRET BT. PTR"

Etiquette : 120x25
Adhésive Fond Blanc/Ecriture Noire

"RESEAU 230V ONDULE
ORIGINE ONDULEUR AUXILIAIRE POSTE"

Etiquette : 40x30 Adhésive
Fond Blanc/Ecriture Noir

1 I FONCTONEMENT SUR ONDULEUR
2 I BY-PASS ONDULEUR

REMARQUE :
Pour la gravure faire
apparaitre le N°du départ et le libellé
Ex. QF1 - MESURE PM9C

The technical information contained in this document is the exclusive property of Schneider Electric Industries S.A.S and cannot be used or disclosed to other parties or any kind without its written consent. Only those drawings and diagrams marked "Issued for construction" are to be used for execution. All devices shown in the diagrams are in open position, drawn out with operating mechanism discharged and all power sources off.

Les informations techniques contenues dans ce document sont la propriete exclusive de Schneider Electric Industries S.A.S et ne peuvent etre utilisees ou divulguees a des tiers quels qu'ils soient sans son accord ecrit. Seuls ceux qui ont des engagements contractuels avec Schneider Electric Industries S.A.S peuvent utiliser les schemas et diagrammes marqués "Pour execution". Les appareils representes sur ce schéma sont en position ouvert - désarmés - débrochés - toutes sources coupées.

Ind. Rev	Date Date	Modification / Modification	Archiv. Micro-filmed	Ind. Rev	Date Date	Modification / Modification	Archiv. Micro-filmed
A	19/04/2011	Edition originale / First issue					

FAV COFFRET BT PTR

PARC PHOTOVOLTAIQUE
POGGIO DI NAZZA / CORSE
POSTE PTR FIN DE LIGNE
N°1 - 3
SCHNEIDER ELECTRIC

Schneider Electric

SHEL003725

Projet - No commande Project - Order No.	Indice Rev	Folio Sheet
718434-718436	A	029

Format SEE A3 suite - 06/2003

COFFRET BT
FACE AVANT VUE SANS PLASTRONS

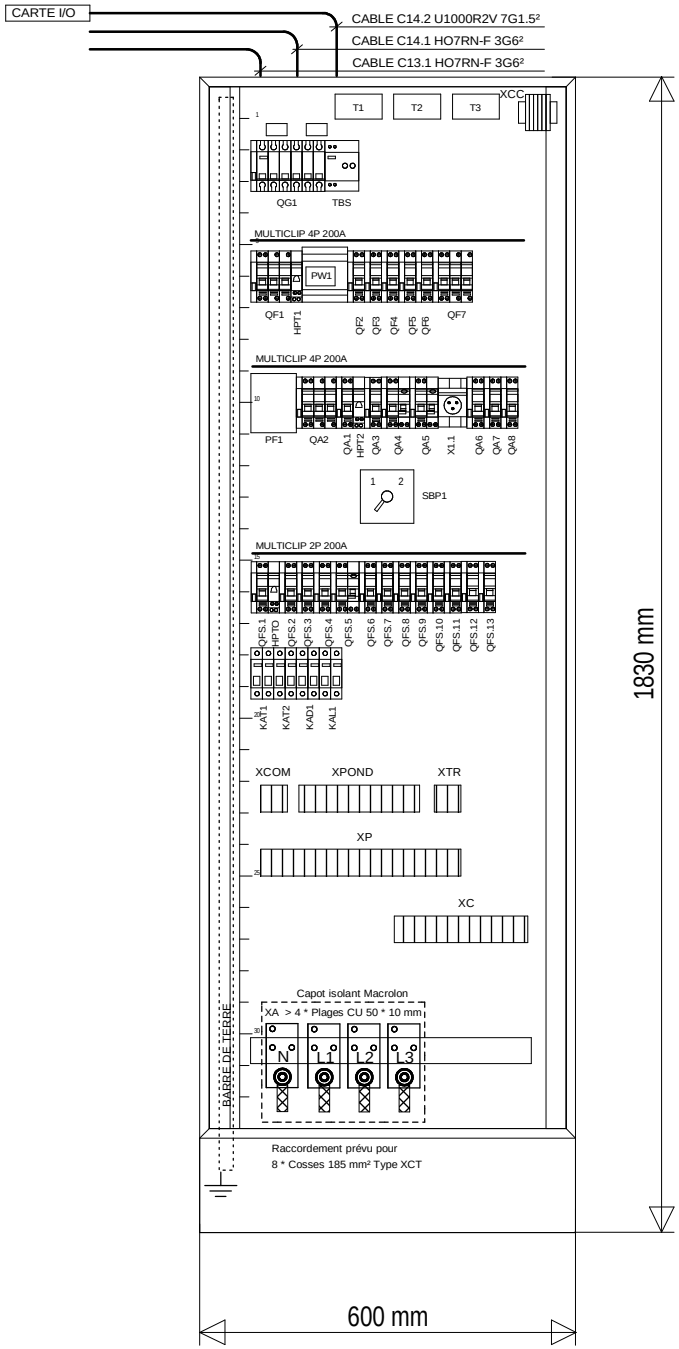

The technical information contained in this document is the exclusive property of Schneider Electric Industries S.A.S and cannot be used or disclosed to third parties without its written consent. Only those drawings and diagrams marked "issued for construction" are to be used for wiring and installation purposes. All drawings are in open position, drawn out with operating mechanism discharged and all power sources off.

Les informations techniques contenues dans ce document sont la propriete exclusive de Schneider Electric Industries S.A.S et ne peuvent etre utilisees ou divulguees a des tiers quels qu'ils soient sans son accord ecrit. Seuls ceux marques comme "Pour construction" peuvent etre utilisees pour le cablage et l'installation. Les appareils sont en position ouvert - desarmes - debrochés - toutes sources coupées.

Ind. Rev	Date Date	Modification / Modification	Archiv. Micro-filmed	Ind. Rev	Date Date	Modification / Modification	Archiv. Micro-filmed
A	19/04/2011	Edition originale / First issue					

FAV COFFRET BT PTR (détail)

PARC PHOTOVOLTAIQUE
POGGIO DI NAZZA / CORSE
POSTE PTR FIN DE LIGNE
N°1 - 3
SCHNEIDER ELECTRIC

Schneider Electric

SHEL003725

Projet - No commande Project - Order No.	Indice Rev	Folio Sheet
718434-718436	A	030

Format SEE A3 suite - 06/2003

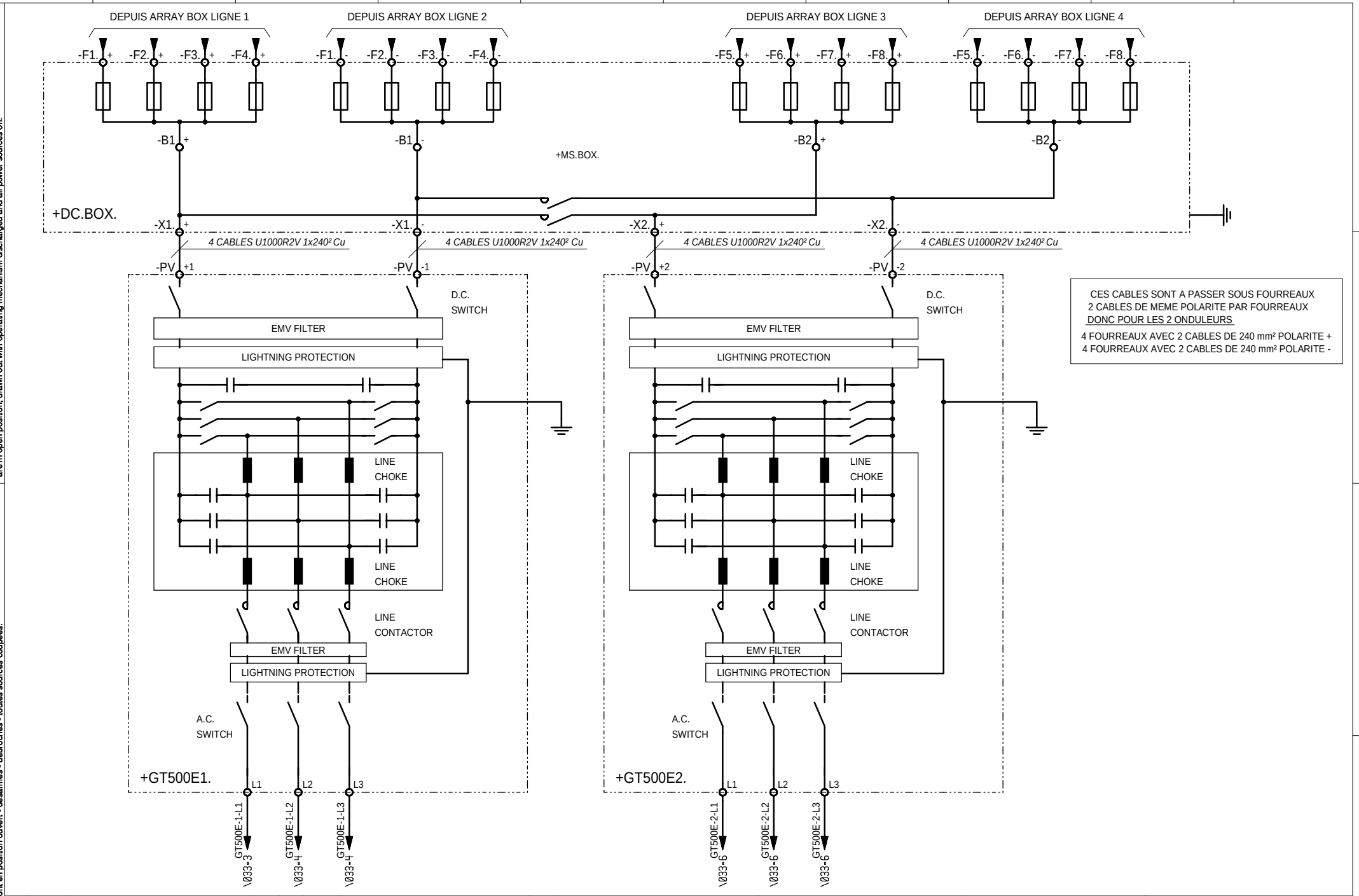

CES CABLES SONT A PASSER SOUS FOURREAUX
2 CABLES DE MEME POLARITE PAR FOURREAUX
DONC POUR LES 2 ONDULEURS
4 FOURREAUX AVEC 2 CABLES DE 240 mm² POLARITE +
4 FOURREAUX AVEC 2 CABLES DE 240 mm² POLARITE -

The technical information contained in this document is the exclusive property of Schneider Electric Industries S.A.S and cannot be used or disclosed to parties outside without its written consent. Only those drawings and diagrams marked "Issued for Construction" are to be used for construction purposes. All drawings are in open position, drawn out with operating mechanism discharged and all power sources off.

Les informations techniques contenues dans ce document sont la propriete exclusive de Schneider Electric Industries S.A.S et ne peuvent etre utilisees ou divulguees a des tiers quels qu'ils soient sans son accord ecrit. Seuls ceux ayant un lien contractuel avec Schneider Electric Industries S.A.S peuvent utiliser ces informations. Les appareils representes sur ce schema sont en position ouvert - desarmes - debrochés - toutes sources coupées.

Ind. Rev	Date Date	Modification / Modification	Archiv. Micro-filmed	Ind. Rev	Date Date	Modification / Modification	Archiv. Micro-filmed
A	19/04/2011	Edition originale / First issue					

PUISSANCE GT500E

PARC PHOTOVOLTAIQUE
POGGIO DI NAZZA / CORSE
POSTE PTR FIN DE LIGNE
N°1 - 3
SCHNEIDER ELECTRIC

Schneider Electric

SHEL003725

Projet - No commande Project - Order No.	Indice Rev	Folio Sheet
718434-718436	A	032

Format SEE A3 suite - 06/2003

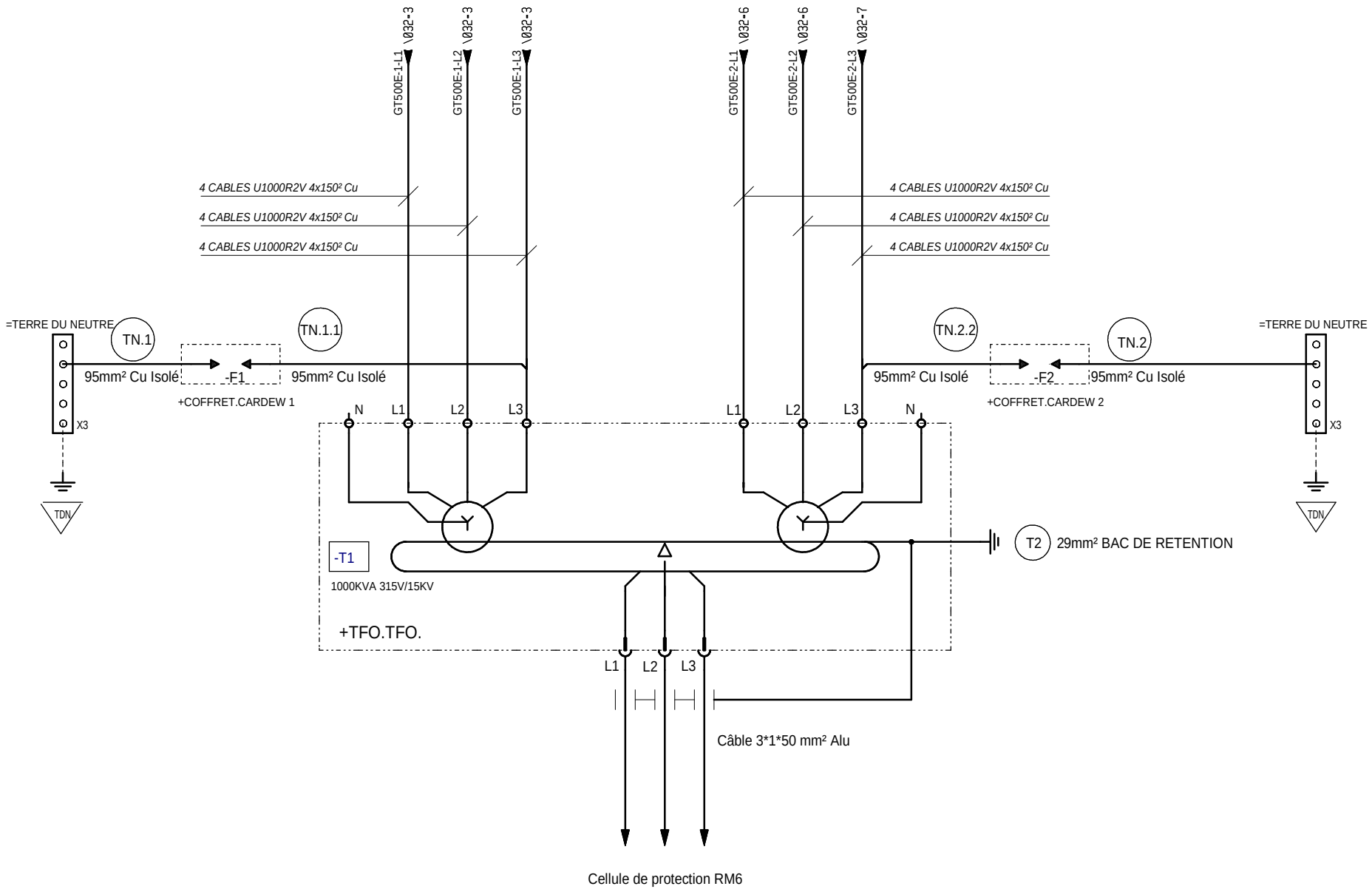

The technical information contained in this document is the exclusive property of Schneider Electric Industries S.A.S and cannot be used or disclosed to a third party without its written consent. Only those drawings and diagrams marked "for construction" are authorized for execution. All drawings and diagrams are in open position, drawn out with operating mechanism discharged and all power sources off.

Les informations techniques contenues dans ce document sont la propriete exclusive de Schneider Electric Industries S.A.S et ne peuvent etre utilisees ou divulguees a des tiers quels qu'ils soient sans son accord ecrit. Seuls ceux ayant valeur contractuelle ou ayant ete marqués "pour construction" peuvent etre utilisés. Les appareils representes sur ce schéma sont en position ouvert - désarmés - débrochés - toutes sources coupées.

Ind. Rev	Date Date	Modification / Modification	Archiv. Micro-filmed	Ind. Rev	Date Date	Modification / Modification	Archiv. Micro-filmed
A	19/04/2011	Edition originale / First issue					

PUISSANCE TRANSFO

PARC PHOTOVOLTAIQUE
POGGIO DI NAZZA / CORSE
POSTE PTR FIN DE LIGNE
N°1 - 3
SCHNEIDER ELECTRIC

Schneider Electric

SHEL003725

Projet - No commande / Project - Order No.	Indice / Rev	Folio / Sheet
718434-718436	A	033

Format SEE A3 suite - 06/2003

Repère Cable Cable Name	Type Cable Cable Type	Tenant From	Aboutissant To	Longueur Length	Observations / Remark
C19.3	U1000RVFV 7G1.5²	ANTI.INTRU	BT.	0	LIAISON BT / ALARME INCENDIE
C10.1	U1000R2V 3G1.5²	BT.	EXT.ECL.	0	ALIM ECLAIRAGE E4.1
C12.1	U1000R2V 5G6²	BT.	GT500E1.	0	ALIM GT500E1
C17.1	U1000R2V 3G2.5²	BT.	GT500E1.	0	ALIM ONDULE GT500E1
C23.1	U1000R2V 2x1.5²	BT.	GT500E1.	0	LIAISON BT/GT500E1
C12.2	U1000R2V 5G6²	BT.	GT500E2.	0	ALIM GT500E2
C17.2	U1000R2V 3G2.5²	BT.	GT500E2.	0	ALIM ONDULE GT500E2
C23.2	U1000R2V 2x1.5²	BT.	GT500E2.	0	LIAISON BT/GT500E2
C9.5	U1000R2V 4x1.5²	BT.	OND.BAES.	0	ECLAIRAGE SECOURS E2.1
C19.1	U1000R2V 7G1.5²	BT.	OND.CDI	0	LIAISON BT / ALARME INCENDIE
C11.1	U1000R2V 3G2.5²	BT.	OND.CONV.	0	ALIM CONVECTEUR E5.1
C9.1	U1000R2V 3G1.5²	BT.	OND.ECL.	0	ALIM ECLAIRAGE E3.1 ET E3.2
C10.2	U1000R2V 2x1.5²	BT.	OND.INTER.	0	INTER I1.2
C9.4	U1000R2V 2x1.5²	BT.	OND.INTER.	0	INTER I1.1
C13.1	HO7RN-F 3G6²	BT.	OND.OND.	0	ENTREE ONDULEUR
C14.1	HO7RN-F 3G6²	BT.	OND.OND.	0	SORTIE 230VCA RESEAU ONDULE
C14.2	U1000R2V 7G1.5²	BT.	OND.OND.	0	LIAISON ONDULEUR AUX./CARTE I.O
C10.3	U1000R2V 3G2.5²	BT.	OND.PC	0	LIAISON BT / P.C X1.2
C17.3	U1000R2V 3G2.5²	BT.	PLC.	0	ALIM ONDULE PLC
C19.2	U1000R2V 2x1.5²	BT.	PLC.	0	LIAISON BT / PLC
C23.3	U1000R2V 7G1.5²	BT.	PLC.	0	LIAISON BT/PLC
C7.3	U1000R2V 19G1.5²	BT.	PLC.	0	LIAISON BT / PLC
C18.2	U1000R2V 3G1.5²	BT.	RM6	0	ALIM CELLULE RM6.
C22.2	U1000R2V 4x1.5²	BT.	RM6	0	LIAISON BT / PLC
C7.2	9842	BT.	RM6	0	COM / RM6
C22.1	U1000R2V 12G1.5²	BT.	TFO.DMCR.	0	RELAYAGE DMCR
C9.3	U1000R2V 2x1.5²	BT.	TFO.ECL	0	ECLAIRAGE POSTE E3.3
C25.4	U1000R2V 4x1.5²	DC.BOX.	GT500E2.	0	SIGNAL FERMETURE DC BOX GT500E2
C27.1	U1000R2V 2x1.5²	FLAIR	PLC.	0	LIAISON FLAIR / PLC
C27.2	U1000R2V 2x1.5²	FLAIR	RM6	0	LIAISON ALIM RM6 / FLAIR
C27.3	Hi FLEX-CY 3x1²	FLAIR	RM6	0	LIAISON RM6 TORE T4 / FLAIR
C27.4	Hi FLEX-CY 3x1²	FLAIR	RM6	0	LIAISON RM6 TORE T5 / FLAIR
C27.5	Hi FLEX-CY 3x1²	FLAIR	RM6	0	LIAISON RM6 TORE T6 / FLAIR
C25.3	U1000R2V 4x1.5²	GT500E1.	DC.BOX.	0	SIGNAL FERMETURE DC BOX GT500E1
C25.7	Hi FLEX-CY 3x1²	GT500E1.	GT500E2.	0	LIAISON GT500E1 / GT500E2
C23.4	U1000R2V 2x1.5²	GT500E1.	PLC.	0	LIAISON PLC/GT500E1
C25.1	CORDON RJ45 FTP 10m	GT500E1.	PLC.	0	LIAISON COM PLC/GT500E1
C25.2	9842	GT500E1.	PLC.	0	ALIM 24VCC COM / GT500E1
C23.5	U1000R2V 2x1.5²	GT500E2.	PLC.	0	LIAISON PLC/GT500E2
C25.5	CORDON RJ45 FTP 10m	GT500E2.	PLC.	0	LIAISON COM PLC/GT500E1
C25.6	9842	GT500E2.	PLC.	0	ALIM 24VCC COM / GT500E2
C19.4	Câble Type C2	OND.CDI	OND.DI	0	LIAISON ALARME / DETECTEUR LOCAL ONDUL
C24.1	U1000R2V 2x1.5²	OND.CP	PLC.	0	CONTACT DE PORTE S1.1
C19.5	Câble Type C2	OND.DI	TFO.DI	0	LIAISON ALARME / DETECTEUR LOCAL TRANSF
C9.2	U1000R2V 3G1.5²	OND.ECL.	OND.ECL.	0	ECLAIRAGE POSTE E3.2
C26.1	Hi FLEX-CY 3x1²	OND.SONDE	PLC.	0	LIAISON PLC / SONDE TEMP INT
C26.2	Hi FLEX-CY 3x1²	PLC.	EXT.SONDE	0	LIAISON PLC / SONDE TEMP EXT
C24.3	U1000R2V 12G1.5²	PLC.	RM6	0	LIAISON RM6 / PLC

The technical information contained in this document is the exclusive property of Schneider Electric Industries S.A.S and cannot be used or disclosed to a third party without written consent. Only those drawings and diagrams marked "Issued for Construction" are to be used for construction purposes. All drawings are in open position, drawn out with operating mechanism discharged and all power sources off.

Les informations techniques contenues dans ce document sont la propriete exclusive de Schneider Electric Industries S.A.S et ne peuvent etre utilisees ou divulguees a des tiers quels qu'ils soient sans son accord ecrit. Seuls toute engagement pour la construction ont ete delivres sur ce document. Les appareils representes sur ce schema sont en position ouvert - desarmes - debrochés - toutes sources coupées.

Ind. Rev	Date Date	Modification / Modification	Archiv. Micro-filmed	Ind. Rev	Date Date	Modification / Modification	Archiv. Micro-filmed
A	19/04/2011	Edition originale / First issue					

Carnet des câbles

PARC PHOTOVOLTAIQUE
POGGIO DI NAZZA / CORSE
POSTE PTR FIN DE LIGNE
N°1 - 3
SCHNEIDER ELECTRIC

Schneider Electric

SHEL003725

Projet - No commande Project - Order No.	Indice Rev	Folio Sheet
718434-718436	A	035

Repère Cable Cable Name	Type Cable Cable Type	Tenant From	Aboutissant To	Longueur Length	Observations / Remark
C7.4	9842	PLC.	RM6	0	COM RM6 / PLC
C24.2	U1000R2V 2x1.5²	PLC.	TFO.CP	0	CONTACT DE PORTE S1.2

The technical information contained in this document is the exclusive property of Schneider Electric Industries S.A.S and cannot be used or disclosed to others parties without its written consent. Only those drawings and diagrams emitted after order processing are binding for execution. All devices shown in diagrams are in open position, drawn out with operating mechanism discharged and all power sources off.

Les informations techniques contenues dans ce document sont la propriete exclusive de Schneider Electric Industries S.A.S et ne peuvent etre utilisees ou divulguees a des tiers quels qu'ils soient sans son accord ecrit. Seuls ceux engagent apres emission et signature du bon de commande. Les appareils representes sur ce schema sont en position ouvert - desarmes - debrochés - toutes sources coupées.

Ind. Rev	Date Date	Modification / Modification	Archiv. Micro-filmed	Ind. Rev	Date Date	Modification / Modification	Archiv. Micro-filmed
A	19/04/2011	Edition originale / First issue					

Carnet des câbles

PARC PHOTOVOLTAIQUE
POGGIO DI NAZZA / CORSE
POSTE PTR FIN DE LIGNE
N°1 - 3
SCHNEIDER ELECTRIC

Schneider Electric

SHEL003725

Projet - No commande Project - Order No.	Indice Rev	Folio Sheet
718434-718436	A	036

COMMENTAIRE COMMENT	FOLIO SHEET	REFERENCE REFERENCE	BORNIER TERMINAL BLOCK		ABOUTISSANT
	SHEL003725/007-1		BT.QG1:1	-XA N	
	SHEL003725/007-1		BT.QG1:3	L1	
	SHEL003725/007-2		BT.QG1:5	L2	
	SHEL003725/007-2		BT.QG1:7	L3	
	SHEL003725/007-2			V/J	

BT.

The technical information contained in this document is the exclusive property of Schneider Electric Industries S.A.S and cannot be used or disclosed to any third parties without its written consent. Only those drawings and diagrams emitted after order processing are binding for execution. All devices shown in diagrams are in open position, drawn out with operating mechanism discharged and all power sources off.

Les informations techniques contenues dans ce document sont la propriete exclusive de Schneider Electric Industries S.A.S et ne peuvent etre utilisees ou divulguees a des tiers quels qu'ils soient sans son accord ecrit. Seuls ceux ayant fait l'objet d'un accusé de reception de la commande ou des plans emis apres execution, sont valables. Les appareils representes sur ce schéma sont en position ouvert - désarmés - débrochés - toutes sources coupées.

Ind. Rev	Date Date	Modification / Modification	Archiv. Micro-filmed	Ind. Rev	Date Date	Modification / Modification	Archiv. Micro-filmed
A	19/04/2011	Edition originale / First issue					

Bornier : BT.XA

PARC PHOTOVOLTAIQUE
POGGIO DI NAZZA / CORSE
POSTE PTR FIN DE LIGNE
N°1 - 3
SCHNEIDER ELECTRIC

Schneider Electric

SHEL003725

Projet - No commande Project - Order No.	Indice Rev	Folio Sheet
718434-718436	A	038

The technical information contained in this document is the exclusive property of Schneider Electric Industries S.A.S and cannot be used or disclosed to a third party without its written consent. Only those drawings and diagrams entitled after order placing are binding as to their execution. All devices shown in the drawings are in open position, drawn out with operating mechanism discharged and all power sources off.

Les informations techniques contenues dans ce document sont la propriete exclusive de Schneider Electric Industries S.A.S et ne peuvent etre utilisees ou divulguees a des tiers quels qu'ils soient sans son accord ecrit. Seuls route engagent apres commande les plans et schemas entrant dans la composition du devis. Les appareils representes sur ce schema sont en position ouvert - desarmes - toutes sources coupees.

COMMENTAIRE COMMENT	FOLIO SHEET	REFERENCE REFERENCE	BORNIER TERMINAL BLOCK -XC		ABOUTISSANT			
	SHEL003725/007-9	BT.PF1:11	1		PLC.X021:13	1	C7.3 U1000R2V 19G1.5²	PLC. =LIAISON BT / PLC
	SHEL003725/007-10	BT.QA.2:12	2		PLC.X021:14	2		
	SHEL003725/020-2	BT.QF.7:14	3		PLC.X021:5	3		
	SHEL003725/020-2	BT.QA.6:11	4		PLC.X021:6	4		
	SHEL003725/020-7	BT.QFS.5:14	5		PLC.X021:7	5		
	SHEL003725/020-7	BT.QFS.13:11	6		PLC.X021:8	6		
	SHEL003725/021-2	BT.QG1:14	7		PLC.X021:9	7		
	SHEL003725/021-2	BT.QFS.3:14	8		PLC.X021:10	8		
	SHEL003725/021-8	BT.QFS.12:14	9		PLC.X021:11	9		
	SHEL003725/021-9	BT.QFS.12:11	10		PLC.X021:12	10		
	SHEL003725/022-5	BT.XTR:8	11		PLC.X021:27	11		
	SHEL003725/022-5	BT.XTR:4	12		PLC.X021:28	12		
	SHEL003725/022-6	BT.KAT2:6	13		PLC.X021:25	13		
	SHEL003725/022-6	BT.KAT2:5	14		PLC.X021:26	14		
	SHEL003725/022-6	BT.KAT1:6	15		PLC.X022:29	15		
	SHEL003725/022-6	BT.KAT1:5	16		PLC.X022:30	16		
	SHEL003725/022-7	BT.KAD1:6	17		PLC.X022:7	17		
	SHEL003725/022-7	BT.KAD1:5	18		PLC.X022:8	18		
	SHEL003725/022-8	BT.KAD1:A1	19		RM6XB1:18	Bleu	C22.2 U1000R2V 4x1.5²	RM6 =LIAISON BT / PLC
	SHEL003725/022-8		20		RM6XB1:19	Noir		
	SHEL003725/022-9		21		RM6XB1:6	Brun		
	SHEL003725/022-9		22		RM6XB1:9	Gris		
	SHEL003725/023-2	BT.KAT2:1	23		GT500E1.X2:8	Bleu	C23.1 U1000R2V 2x1.5²	GT500E1. =LIAISON BT/GT500E1
	SHEL003725/023-2	BT.KAD1:4	24		GT500E1.X2:9	Noir		
	SHEL003725/023-4	BT.KAT2:1	25		GT500E2.X2:8	Bleu	C23.2 U1000R2V 2x1.5²	GT500E2. =LIAISON BT/GT500E2
	SHEL003725/023-4	BT.KAD1:4	26		GT500E2.X2:9	Noir		
	SHEL003725/023-9		27		PLC.X021:19	1	C23.3 U1000R2V 7G1.5²	PLC. =LIAISON BT/PLC
	SHEL003725/023-9		28		PLC.X021:20	2		
	SHEL003725/023-9		29		PLC.X021:23	3		
	SHEL003725/023-9		30		PLC.X021:24	4		
	SHEL003725/023-10		31		PLC.X021:21	5		
	SHEL003725/023-10		32		PLC.X021:22	6		
	SHEL003725/019-4	BT.K.AL1:A2	33		OND.CDICDI.1:C	4	C19.1 U1000R2V 7G1.5²	OND.CDI =LIAISON BT / ALARME INCENDIE
	SHEL003725/019-4		34		OND.CDICDI.1:NO	5		
	SHEL003725/019-5	BT.K.AL1:1	35		PLC.X021:29	Bleu	C19.2 U1000R2V 2x1.5²	PLC. =LIAISON BT / PLC
	SHEL003725/019-5	BT.K.AL1:4	36		PLC.X021:30	Noir		
	SHEL003725/019-5	BT.K.AL1:2	37					
	SHEL003725/019-6	BT.K.AL1:6	38		ANTI.INTRUXXX:X1	1	C19.3 U1000RVFV 7G1.5²	ANTI.INTRU =LIAISON BT / ALARME INCENDIE
	SHEL003725/019-6	BT.K.AL1:5	39		ANTI.INTRUXXX:X2	2		

BT.

Ind. Rev	Date Date	Modification / Modification	Archiv. Micro-filmed	Ind. Rev	Date Date	Modification / Modification	Archiv. Micro-filmed
C	22/06/2011	Edition originale / First issue					

Bornier : BT.XC

PARC PHOTOVOLTAIQUE
POGGIO DI NAZZA / CORSE
POSTE PTR FIN DE LIGNE
N°1 - 3
SCHNEIDER ELECTRIC

Schneider Electric

SHEL003725

Projet - No commande Project - Order No.	Indice Rev	Folio Sheet
718434-718436	C	041

Format SEE A3 suite - 06/2003

COMMENTAIRE COMMENT	FOLIO SHEET	REFERENCE REFERENCE	BORNIER TERMINAL BLOCK			ABOUTISSANT
				-XCC		
	SHEL003725/007-3		BT.PW1:S1	1		BT.T1:S1
	SHEL003725/007-3		BT.PW1:S2	2		BT.T1:S2
	SHEL003725/007-3		BT.PW1:S1	3		BT.T2:S1
	SHEL003725/007-3		BT.PW1:S2	4		BT.T2:S2
	SHEL003725/007-3		BT.PW1:S1	5		BT.T3:S1
	SHEL003725/007-4		BT.PW1:S2	6		BT.T3:S2

BT.

The technical information contained in this document is the exclusive property of Schneider Electric Industries S.A.S and cannot be used or disclosed to any third parties without its written consent. Only those drawings and diagrams emitted after order processing are binding for execution. All devices shown in this diagrams are in open position, drawn out with operating mechanism discharged and all power sources off.

Les informations techniques contenues dans ce document sont la propriete exclusive de Schneider Electric Industries S.A.S et ne peuvent etre utilisees ou divulguees a des tiers quels qu'ils soient sans son accord ecrit. Seuls ceux emanant apres la commande ont valeur contractuelle. Les appareils representes sur ce schema sont en position ouvert - desarmes - deroches - toutes sources coupees.

Ind. Rev	Date Date	Modification / Modification	Archiv. Micro-filmed	Ind. Rev	Date Date	Modification / Modification	Archiv. Micro-filmed
A	19/04/2011	Edition originale / First issue					

Bornier : BT.XCC

PARC PHOTOVOLTAIQUE
POGGIO DI NAZZA / CORSE
POSTE PTR FIN DE LIGNE
N°1 - 3
SCHNEIDER ELECTRIC

Schneider Electric

SHEL003725

Projet - No commande Project - Order No.	Indice Rev	Folio Sheet
718434-718436	A	042

The technical information contained in this document is the exclusive property of Schneider Electric Industries S.A.S and cannot be used or disclosed to any third parties without its written consent. Only those drawings and diagrams emitted after order placing are binding for execution. All devices shown in this diagrams are in open position, drawn out with operating mechanism discharged and all power sources off.

Les informations techniques contenues dans ce document sont la propriete exclusive de Schneider Electric Industries S.A.S et ne peuvent etre utilisees ou divulguees a des tiers quels qu'ils soient sans son accord ecrit. Seuls nous engagent les schemas emis lors de la commande. Les appareils representes sur ce schema sont en position ouvert - desarmes - debrochés - toutes sources coupées.

COMMENTAIRE COMMENT	FOLIO SHEET	REFERENCE REFERENCE	BORNIER TERMINAL BLOCK		ABOUTISSANT			
			-XCOM					
	SHEL003725/007-6		BT.R1:1	1-	PLC.X4:2	BLANC / BLEU	C7.2	RM6 =COM / RM6
	SHEL003725/007-6		BT.R1:2	2+	PLC.X4:1	BLEU / BLANC	9842	
	SHEL003725/007-7			3				

BT.

Ind. Rev	Date Date	Modification / Modification	Archiv. Micro-filmed	Ind. Rev	Date Date	Modification / Modification	Archiv. Micro-filmed
A	19/04/2011	Edition originale / First issue					

Bornier : BT.XCOM

PARC PHOTOVOLTAIQUE
POGGIO DI NAZZA / CORSE
POSTE PTR FIN DE LIGNE
N°1 - 3
SCHNEIDER ELECTRIC

Schneider Electric

SHEL003725

Projet - No commande Project - Order No.	Indice Rev	Folio Sheet
718434-718436	A	043

Format SEE A3 suite - 06/2003

The technical information contained in this document is the exclusive property of Schneider Electric Industries S.A.S and cannot be used or disclosed to other parties or any kind without its written consent. Only those drawings and diagrams marked "Issued for construction" are authorized for execution. All devices shown in the drawings are in open position, drawn out with operating mechanism discharged and all power sources off.

Les informations techniques contenues dans ce document sont la propriete exclusive de Schneider Electric Industries S.A.S et ne peuvent etre utilisees ou divulguees a des tiers quels quels soient sans son accord ecrit. Seuls toute engagent que les schemas etablis et signes emis apres execution. Les appareils representes sur ce schema sont en position ouvert - desarmes - deroches - toutes sources coupees.

COMMENTAIRE COMMENT	FOLIO SHEET	REFERENCE REFERENCE	BORNIER TERMINAL BLOCK -XP		ABOUTISSANT			
	SHEL003725/009-4		1			Bleu	C9.1 U1000R2V 3G1.5²	OND.ECL. =ALIM ECLAIRAGE E3.1 ET E3.2
	SHEL003725/009-5		2					
	SHEL003725/009-6		3		TFO.ECLE3.3	Bleu	C9.3 U1000R2V 2x1.5²	TFO.ECL =ECLAIRAGE POSTE E3.3
	SHEL003725/009-8		4		OND.BAES.E2.1	Bleu	C9.5 U1000R2V 4x1.5²	OND.BAES. =ECLAIRAGE SECOURS E2.1
	SHEL003725/009-5		5			Noir		
	SHEL003725/009-6		6					
	SHEL003725/009-7		7		TFO.ECLE3.3	Noir		
	SHEL003725/009-7		8		OND.INTER.I1.1	Bleu	C9.4 U1000R2V 2x1.5²	OND.INTER. =INTER I1.1
	SHEL003725/009-8		9		OND.INTER.I1.1	Noir		
	SHEL003725/009-9		10		OND.BAES.E2.1	Noir		
	SHEL003725/009-9	BT.TBS1:2	11+		OND.BAES.E2.1:B+	Brun		
	SHEL003725/009-9	BT.TBS1:4	12-		OND.BAES.E2.1:A-	Gris		
	SHEL003725/010-2		13		EXT.ECL.E4.1	Bleu	C10.1 U1000R2V 3G1.5²	EXT.ECL. =ALIM ECLAIRAGE E4.1
	SHEL003725/010-3		14					
	SHEL003725/010-3		15		EXT.ECL.E4.1	Noir		
	SHEL003725/010-4		16					
	SHEL003725/010-5		17		OND.INTER.I1.2	Bleu	C10.2 U1000R2V 2x1.5²	OND.INTER. =INTER I1.2
	SHEL003725/010-5	BT.QA.4:2	18		OND.INTER.I1.2	Noir		
	SHEL003725/010-7		19		OND.PCX1.2:N	Bleu	C10.3 U1000R2V 3G2.5²	OND.PC =LIAISON BT / P.C X1.2
	SHEL003725/010-8		20					
	SHEL003725/010-7		21		OND.PCX1.2:L	Noir		
	SHEL003725/010-8		22					
	SHEL003725/011-2	BT.QA.6:2N	23		OND.CONV.E5.1	Bleu	C11.1 U1000R2V 3G2.5²	OND.CONV. =ALIM CONVECTEUR E5.1
	SHEL003725/011-2	BT.QA.6:2	24		OND.CONV.E5.1	Noir		
	SHEL003725/011-4	BT.QA.7:2N	25					
	SHEL003725/011-4	BT.QA.7:2	26					
	SHEL003725/011-6	BT.QA.8:2N	27					
	SHEL003725/011-6	BT.QA.8:2	28					
	SHEL003725/012-2	BT.QF.2:2N	29		GT500E1.X2:19	Bleu	C12.1 U1000R2V 5G6²	GT500E1. =ALIM GT500E1
	SHEL003725/012-3	BT.QF.2:2	30		GT500E1.X2:21	Noir		
	SHEL003725/012-4	BT.QF.3:2N	31		GT500E2.X2:19	Bleu	C12.2 U1000R2V 5G6²	GT500E2. =ALIM GT500E2
	SHEL003725/012-4	BT.QF.3:2	32		GT500E2.X2:21	Noir		
	SHEL003725/013-3	BT.QF.4:2N	33		OND.OND.XOND.E:N	Bleu	C13.1 HO7RN-F 3G6²	OND.OND. =ENTREE ONDULEUR
	SHEL003725/013-3	BT.QF.4:2	34		OND.OND.XOND.E:L	Brun		
	SHEL003725/013-8	BT.QF.6:2N	35					
	SHEL003725/013-8	BT.QF.6:2	36					
	SHEL003725/016-2	BT.BY-PASS1:1	37		OND.OND.XOND.S:N	Bleu	C14.1 HO7RN-F 3G6²	OND.OND. =SORTIE 230VCA RESEAU ONDULE
	SHEL003725/016-3		38		OND.OND.XOND.S:L	Brun		
	SHEL003725/016-3		V/J		OND.OND.XOND.S:PE	V/J		
	SHEL003725/012-3		V/J2		GT500E1.X2:PE	V/J		
	SHEL003725/012-5		V/J3		GT500E2.X2:PE	V/J		
	SHEL003725/013-4		V/J4		OND.OND.XOND.E:PE	V/J		
	SHEL003725/013-8		V/J6					

C9.1
C10.1
C10.3

BT.

Ind. Rev	Date Date	Modification / Modification	Archiv. Micro-filmed	Ind. Rev	Date Date	Modification / Modification	Archiv. Micro-filmed
C	22/06/2011	Edition originale / First issue					

Bornier : BT.XP

PARC PHOTOVOLTAIQUE
POGGIO DI NAZZA / CORSE
POSTE PTR FIN DE LIGNE
N°1 - 3
SCHNEIDER ELECTRIC

Schneider Electric

SHEL003725

Projet - No commande Project - Order No.	Indice Rev	Folio Sheet
718434-718436	C	045

The technical information contained in this document is the exclusive property of Schneider Electric Industries S.A.S and cannot be used or disclosed to any third parties without its written consent. Only those drawings and diagrams emitted after order processing are binding for execution. All drawings shown in this diagrams are in open position, drawn out with operating mechanism discharged and all power sources off.

Les informations techniques contenues dans ce document sont la propriete exclusive de Schneider Electric Industries S.A.S et ne peuvent etre utilisees ou divulguees a des tiers quels qu'ils soient sans son accord ecrit. Seuls ceux ayant fait l'objet d'une commande ferme et ecrite ont valeur contractuelle. Les appareils representes sur ce schema sont en position ouvert - desarmes - debrochés - toutes sources coupées.

COMMENTAIRE COMMENT	FOLIO SHEET	REFERENCE REFERENCE	BORNIER TERMINAL BLOCK XP	ABOUTISSANT		
	SHEL003725/009-5		V/JA3-1	OND.ECL.E3.1	V/J	C9.1
	SHEL003725/009-6		V/JA3-2			
	SHEL003725/010-3		V/JA4-1	EXT.ECL.E4.1	V/J	C10.1
	SHEL003725/010-4		V/JA4-2			
	SHEL003725/010-7		V/JA5-1	OND.PCX1.2:T	V/J	C10.3
	SHEL003725/010-8		V/JA5-2			
	SHEL003725/011-4		V/JA7			
	SHEL003725/011-6		V/JA8			
	SHEL003725/022-5		V/JF1			

BT.

Ind. Rev	Date Date		Archiv. Micro-filmed	Ind. Rev	Date Date	Modification / Modification	Archiv. Micro-filmed
C	22/06/2011	Edition originale / First issue					

Bornier : BT.XP

PARC PHOTOVOLTAIQUE
POGGIO DI NAZZA / CORSE
POSTE PTR FIN DE LIGNE
N°1 - 3
SCHNEIDER ELECTRIC

Schneider Electric

SHEL003725

Projet - No commande Project - Order No.	Indice Rev	Folio Sheet
718434-718436	C	046

The technical information contained in this document is the exclusive property of Schneider Electric Industries S.A.S and cannot be used or disclosed to other parties without its written consent. Only those drawings and diagrams marked "Issued for construction" are authorized for execution. All devices shown in the drawings are in open position, drawn out with operating mechanism discharged and all power sources off.

Les informations techniques contenues dans ce document sont la propriete exclusive de Schneider Electric Industries S.A.S et ne peuvent etre utilisees ou divulguees a des tiers quels qu'ils soient sans son accord ecrit. Seuls ceux marqués "Emis pour construction" peuvent etre executés. Les appareils représentés sur ce schéma sont en position ouvert - désarmés - décrochés - toutes sources coupées.

COMMENTAIRE COMMENT	FOLIO SHEET	REFERENCE REFERENCE	BORNIER TERMINAL BLOCK -XPOND		ABOUTISSANT			
	SHEL003725/017-6	BT.QFS.3:2N	1		GT500E1.X2:26	Bleu	C17.1 U1000R2V 3G2.5²	GT500E1. =ALIM ONDULE GT500E1
	SHEL003725/017-6	BT.QFS.3:2	2		GT500E1.X2:24	Noir		
	SHEL003725/017-7	BT.QFS.4:2N	3		GT500E2.X2:26	Bleu	C17.2 U1000R2V 3G2.5²	GT500E2. =ALIM ONDULE GT500E2
	SHEL003725/017-7	BT.QFS.4:2	4		GT500E2.X2:24	Noir		
	SHEL003725/017-8	BT.QFS.5:2N	5		PLC.X1:1	Bleu	C17.3 U1000R2V 3G2.5²	PLC. =ALIM ONDULE PLC
	SHEL003725/017-9	BT.QFS.5:2	6		PLC.X1:2	Noir		
	SHEL003725/018-2	BT.QFS.6:2N	7					
	SHEL003725/018-3	BT.QFS.6:2	8					
	SHEL003725/018-4	BT.QFS.7:2N	9					
	SHEL003725/018-4	BT.QFS.7:2	10					
	SHEL003725/018-5	BT.QFS.8:2N	11					
	SHEL003725/018-5	BT.QFS.8:2	12					
	SHEL003725/018-6	BT.QFS.9:2N	13					
	SHEL003725/018-6	BT.QFS.9:2	14					
	SHEL003725/018-7	BT.QFS.10:2N	15			Bleu	C18.1 U1000R2V 3G1.5²	RM6 =ALIM CELLULE RM6
	SHEL003725/018-7	BT.QFS.10:2	16			Brun		
	SHEL003725/018-8	BT.QFS.11:2N	17		RM6XP1:2	Bleu	C18.2 U1000R2V 3G1.5²	RM6 =ALIM CELLULE RM6
	SHEL003725/018-9	BT.QFS.11:2	18		RM6XP1:1	Brun		
	SHEL003725/019-3		19		OND.CDICDI.1	1	C19.1 U1000R2V 7G1.5²	OND.CDI =LIAISON BT / ALARME INCENDIE
	SHEL003725/019-3		20		OND.CDICDI.1	2		
	SHEL003725/019-7	BT.QFS.13:2N	21		ANTI.INTRUXXX:X3	3	C19.3 U1000RVFV 7G1.5²	ANTI.INTRU =LIAISON BT / ALARME INCENDIE
	SHEL003725/019-7	BT.QFS.13:2	22		ANTI.INTRUXXX:X4	4		
	SHEL003725/019-8	BT.QFS.14:2N	23					
	SHEL003725/019-8	BT.QFS.14:2	24					
	SHEL003725/019-9	BT.QFS.15:2N	25					
	SHEL003725/019-10	BT.QFS.15:2	26					
	SHEL003725/018-5		V/J08					
	SHEL003725/017-6		V/JO3		GT500E1.X2:PE.	V/J		
	SHEL003725/017-8		V/JO4		GT500E2.X2:PE.	V/J		
	SHEL003725/017-9		V/JO5		PLC.X1:PE	V/J		
	SHEL003725/018-3		V/JO6					
	SHEL003725/018-4		V/JO7					
	SHEL003725/018-6		V/JO9					
	SHEL003725/018-8		V/JO10			V/J		
	SHEL003725/018-9		V/JO11		RM6XP1:PE	V/J		
	SHEL003725/019-3		V/JO12		OND.CDICDI.1	3		
	SHEL003725/019-7		V/JO13		ANTI.INTRUXXX:X5	5		
	SHEL003725/019-9		V/JO14					
	SHEL003725/019-10		V/JO15					

BT.

Ind. Rev	Date Date	Modification / Modification	Archiv. Micro-filmed	Ind. Rev	Date Date	Modification / Modification	Archiv. Micro-filmed
A	19/04/2011	Edition originale / First issue					

Bornier : BT.XPOND

PARC PHOTOVOLTAIQUE
POGGIO DI NAZZA / CORSE
POSTE PTR FIN DE LIGNE
N°1 - 3
SCHNEIDER ELECTRIC

Schneider Electric

SHEL003725

Projet - No commande Project - Order No.	Indice Rev	Folio Sheet
718434-718436	A	047

COMMENTAIRE COMMENT	FOLIO SHEET	REFERENCE REFERENCE	BORNIER TERMINAL BLOCK -XTR		ABOUTISSANT		
	SHEL003725/022-2			1	TFO.DMCR.F1:3	1	C22.1 → TFO.DMCR. =RELAYAGE DMCR U1000R2V 12G1.5²
	SHEL003725/022-3			2	TFO.DMCR.F1:6	2	
	SHEL003725/022-4			3	TFO.DMCR.F1:12	3	
	SHEL003725/022-5		BT.XC:12	4	TFO.DMCR.F1:9	4	
	SHEL003725/022-2			5	TFO.DMCR.F1:2	5	
	SHEL003725/022-3			6	TFO.DMCR.F1:5	6	
	SHEL003725/022-4		BT.KAT2:A1	7	TFO.DMCR.F1:11	7	
	SHEL003725/022-5		BT.XC:11	8	TFO.DMCR.F1:8	8	

BT.

The technical information contained in this document is the exclusive property of Schneider Electric Industries S.A.S and cannot be used or disclosed to any third parties without its written consent. Only those drawings and diagrams emitted after order placing are binding for execution. All drawings shown in this document are in open position, drawn out with operating mechanism discharged and all power sources off.

Les informations techniques contenues dans ce document sont la propriete exclusive de Schneider Electric Industries S.A.S et ne peuvent etre utilisees ou divulguees a des tiers quels qu'ils soient sans son accord ecrit. Seuls roule engagent les schemas emis apres execution de la commande. Les appareils representes sur ce schema sont en position ouvert - desarmes - debrochés - toutes sources coupées.

Ind. Rev	Date Date	Modification / Modification	Archiv. Micro-filmed	Ind. Rev	Date Date	Modification / Modification	Archiv. Micro-filmed
A	19/04/2011	Edition originale / First issue					

Bornier : BT.XTR

PARC PHOTOVOLTAIQUE
POGGIO DI NAZZA / CORSE
POSTE PTR FIN DE LIGNE
N°1 - 3
SCHNEIDER ELECTRIC

Schneider Electric

SHEL003725

Projet - No commande Project - Order No.	Indice Rev	Folio Sheet
718434-718436	A	048

COMMENTAIRE COMMENT	FOLIO SHEET	REFERENCE REFERENCE	BORNIER TERMINAL BLOCK	ABOUTISSANT			
			-COM				
	SHEL003725/025-3		-	PLC.X2-1 :	Bleu/Blanc	C25.2	PLC. =ALIM 24VCC COM / GT500E1
	SHEL003725/025-3		+	PLC.X2:2 +	Bleu	9842	

GT500E1.

The technical information contained in this document is the exclusive property of Schneider Electric Industries S.A.S and cannot be used or disclosed to third parties without its written consent. Only those drawings and diagrams emitted after order placing are binding for execution. All devices shown in this drawing are in open position, drawn out with operating mechanism discharged and all power sources off.

Les informations techniques contenues dans ce document sont la propriete exclusive de Schneider Electric Industries S.A.S et ne peuvent etre utilisees ou divulguees a des tiers quels qu'ils soient sans son accord ecrit. Seuls ceux ayant engagement de commande ont droit de se servir des plans et schemas emis apres enregistrement de la commande. Les appareils representes sur ce schema sont en position ouvert - desarmes - deroches - toutes sources coupees.

Ind. Rev	Date Date	Modification / Modification	Archiv. Micro-filmed	Ind. Rev	Date Date	Modification / Modification	Archiv. Micro-filmed
A	19/04/2011	Edition originale / First issue					

Bornier : GT500E1.COM

PARC PHOTOVOLTAIQUE
POGGIO DI NAZZA / CORSE
POSTE PTR FIN DE LIGNE
N°1 - 3
SCHNEIDER ELECTRIC

Schneider Electric

SHEL003725

Projet - No commande Project - Order No.	Indice Rev	Folio Sheet
718434-718436	A	049

COMMENTAIRE COMMENT	FOLIO SHEET	REFERENCE REFERENCE	BORNIER TERMINAL BLOCK	ABOUTISSANT
	SHEL003725/032-3		:2 -GT500E1 L1	
	SHEL003725/032-3		:2 L2	
	SHEL003725/032-3		:2 L3	

GT500E1.

The technical information contained in this document is the exclusive property of Schneider Electric Industries S.A.S and cannot be used or disclosed to any third parties without its written consent. Only those drawings and diagrams marked "for design or construction" are intended for use in the design, construction or operation of equipment. All devices shown in diagrams are in open position, drawn out with operating mechanism discharged and all power sources off.

Les informations techniques contenues dans ce document sont la propriete exclusive de Schneider Electric Industries S.A.S et ne peuvent etre utilisees ou divulguees a des tiers quels qu'ils soient sans son accord ecrit. Seuls ceux marques "pour conception ou realisation" peuvent etre utilises pour la conception, la construction ou l'execution. Les appareils representes sur ce schema sont en position ouvert - desarmes - debrochés - toutes sources coupées.

Ind. Rev	Date Date	Modification / Modification	Archiv. Micro-filmed	Ind. Rev	Date Date	Modification / Modification	Archiv. Micro-filmed
A	19/04/2011	Edition originale / First issue					

Bornier : GT500E1.GT500E1

PARC PHOTOVOLTAIQUE
POGGIO DI NAZZA / CORSE
POSTE PTR FIN DE LIGNE
N°1 - 3
SCHNEIDER ELECTRIC

Schneider Electric

SHEL003725

Projet - No commande Project - Order No.	Indice Rev	Folio Sheet
718434-718436	A	050

The technical information contained in this document is the exclusive property of Schneider Electric Industries S.A.S and cannot be used or disclosed to third parties without its written consent. Only those drawings and diagrams marked "Issued for construction" are valid for execution. All devices shown in the drawings are in open position, drawn out with operating mechanism discharged and all power sources off.

Les informations techniques contenues dans ce document sont la propriete exclusive de Schneider Electric Industries S.A.S et ne peuvent etre utilisees ou divulguees a des tiers quels qu'ils soient sans son accord ecrit. Seuls ceux marqués "Pour execution" peuvent etre utilisés pour la construction. Les appareils sont en position ouvert - désarmés - dégrochés - toutes sources coupées.

COMMENTAIRE COMMENT	FOLIO SHEET	REFERENCE REFERENCE	BORNIER TERMINAL BLOCK -X2		ABOUTISSANT			
	SHEL003725/023-3			1	PLC.X3:2	Bleu	C23.4 U1000R2V 2x1.5²	PLC. =LIAISON PLC/GT500E1
	SHEL003725/023-3			2	PLC.X3:1	Noir		
	SHEL003725/023-2			8	BT.XC:23	Bleu	C23.1 U1000R2V 2x1.5²	BT. =LIAISON BT/GT500E1
	SHEL003725/023-2			9	BT.XC:24	Noir		
	SHEL003725/025-4			10	GT500E2.X2:11	Brun	C25.7 Hi FLEX-CY 3x1²	GT500E2. =LIAISON GT500E1 / GT500E2
	SHEL003725/025-4			11	GT500E2.X2:10	Blanc		
	SHEL003725/025-5			12	GT500E2.X2:12	Vert		
	SHEL003725/025-4			13	DC.BOX.X1:1	Bleu	C25.3 U1000R2V 4x1.5²	DC.BOX. =SIGNAL FERMETURE DC BOX GT500E1
	SHEL003725/025-4			14	DC.BOX.X1:2	Noir		
	SHEL003725/025-5		DC.BOX.X1:4	15		Brun		
	SHEL003725/012-3			16				
	SHEL003725/012-3			17				
	SHEL003725/012-2		GT500E1.X2:L1	19	BT.XP:29	Bleu	C12.1 U1000R2V 5G6²	BT. =ALIM GT500E1
	SHEL003725/012-3			20				
	SHEL003725/012-3		GT500E1.X2:L2	21	BT.XP:30	Noir		
	SHEL003725/012-3			PE	BT.XP:V/J2	V/J		
	SHEL003725/017-6			23				
	SHEL003725/017-6			24	BT.XPOND:2	Noir	C17.1 U1000R2V 3G2.5²	BT. =ALIM ONDULE GT500E1
	SHEL003725/017-6			25				
	SHEL003725/017-6			26	BT.XPOND:1	Bleu		
	SHEL003725/017-6			PE.	BT.XPOND:V/JO3	V/J		
	SHEL003725/025-5			28				
	SHEL003725/012-3		GT500E1.X2:19	L1				
	SHEL003725/012-3		GT500E1.X2:21	L2				

GT500E1.

Ind. Rev	Date Date	Modification / Modification	Archiv. Micro-filmed	Ind. Rev	Date Date	Modification / Modification	Archiv. Micro-filmed
C	22/06/2011	Edition originale / First issue					

Bornier : GT500E1.X2

PARC PHOTOVOLTAIQUE
POGGIO DI NAZZA / CORSE
POSTE PTR FIN DE LIGNE
N°1 - 3
SCHNEIDER ELECTRIC

Schneider Electric

SHEL003725

Projet - No commande Project - Order No.	Indice Rev	Folio Sheet
718434-718436	C	051

Format SEE A3 suite - 06/2003

COMMENTAIRE COMMENT	FOLIO SHEET	REFERENCE REFERENCE	BORNIER TERMINAL BLOCK		ABOUTISSANT			
			-COM					
	SHEL003725/025-9		-		PLC.X2-3 :	Bleu/Blanc	C25.6	PLC. =ALIM 24VCC COM / GT500E2
	SHEL003725/025-9		+		PLC.X2:4 +	Bleu	9842	

GT500E2.

The technical information contained in this document is the exclusive property of Schneider Electric Industries S.A.S and cannot be used or disclosed to any third parties without its written consent. Only those drawings and diagrams emitted after order placing are binding for execution. All devices shown in this drawing are in open position, drawn out with operating mechanism discharged and all power sources off.

Les informations techniques contenues dans ce document sont la propriete exclusive de Schneider Electric Industries S.A.S et ne peuvent etre utilisees ou divulguees a des tiers quels qu'ils soient sans son accord ecrit. Seuls ceux qui engagent apres la commande sont valables. Les appareils representes sur ce schema sont en position ouvert - desarmes - debrochés - toutes sources coupées.

Ind. Rev	Date Date	Modification / Modification	Archiv. Micro-filmed	Ind. Rev	Date Date	Modification / Modification	Archiv. Micro-filmed
A	19/04/2011	Edition originale / First issue					

Bornier : GT500E2.COM

PARC PHOTOVOLTAIQUE
POGGIO DI NAZZA / CORSE
POSTE PTR FIN DE LIGNE
N°1 - 3
SCHNEIDER ELECTRIC

Schneider Electric

SHEL003725

Projet - No commande Project - Order No.	Indice Rev	Folio Sheet
718434-718436	A	052

COMMENTAIRE COMMENT	FOLIO SHEET	REFERENCE REFERENCE	BORNIER TERMINAL BLOCK	ABOUTISSANT
	SHEL003725/032-6		:2 -GT500E2 L1	
	SHEL003725/032-6		:2 L2	
	SHEL003725/032-7		:2 L3	

GT500E2.

The technical information contained in this document is the exclusive property of Schneider Electric Industries S.A.S and cannot be used or disclosed to others without its written consent. Only those drawings and diagrams emitted after order processing are binding for execution. All devices shown in this diagrams are in open position, drawn out with operating mechanism discharged and all power sources off.

Les informations techniques contenues dans ce document sont la propriete exclusive de Schneider Electric Industries S.A.S et ne peuvent etre utilisees ou divulguees a des tiers quels qu'ils soient sans son accord ecrit. Seuls ceux emanant apres commande engagent la societe. Les appareils representes sur ce schema sont en position ouvert - desarmes - debrochés - toutes sources coupées.

Ind. Rev	Date Date	Modification / Modification	Archiv. Micro-filmed	Ind. Rev	Date Date	Modification / Modification	Archiv. Micro-filmed
A	19/04/2011	Edition originale / First issue					

Bornier : GT500E2.GT500E2

PARC PHOTOVOLTAIQUE
POGGIO DI NAZZA / CORSE
POSTE PTR FIN DE LIGNE
N°1 - 3
SCHNEIDER ELECTRIC

Schneider Electric

SHEL003725

Projet - No commande Project - Order No.	Indice Rev	Folio Sheet
718434-718436	A	053

The technical information contained in this document is the exclusive property of Schneider Electric Industries S.A.S and cannot be used or disclosed to a third parties without its written consent. Only those drawings and diagrams marked "Issued for construction" are to be used for execution. All devices shown in the drawings are in open position, drawn out with operating mechanism discharged and all power sources off.

Les informations techniques contenues dans ce document sont la propriete exclusive de Schneider Electric Industries S.A.S et ne peuvent etre utilisees ou divulguees a des tiers quels qu'ils soient sans son accord ecrit. Seuls ceux marqués "Emis pour construction" engagent la responsabilité de Schneider Electric. Les appareils représentés sur ce schéma sont en position ouvert - désarmés - débrochés - toutes sources coupées.

COMMENTAIRE COMMENT	FOLIO SHEET	REFERENCE REFERENCE	BORNIER TERMINAL BLOCK -X2		ABOUTISSANT			
	SHEL003725/023-5		1		PLC.X3:6	Bleu	C23.5 U1000R2V 2x1.5²	PLC. =LIAISON PLC/GT500E2
	SHEL003725/023-5		2		PLC.X3:5	Noir		
	SHEL003725/023-4		8		BT.XC:25	Bleu		
	SHEL003725/023-4		9		BT.XC:26	Noir		
	SHEL003725/025-6		10		GT500E1.X2:11	Blanc		
	SHEL003725/025-6		11		GT500E1.X2:10	Brun		
	SHEL003725/025-7		12		GT500E1.X2:12	Vert		
	SHEL003725/025-6		13		DC.BOX.X1:4	Noir		
	SHEL003725/025-7		14		DC.BOX.X1:5	Brun		
	SHEL003725/025-6		15		DC.BOX.X1:1	Bleu		
	SHEL003725/012-5		16					
	SHEL003725/012-5		17					
	SHEL003725/012-4	GT500E2.X2:L2	19		BT.XP:31	Bleu	C12.2 U1000R2V 5G6²	BT. =ALIM GT500E2
	SHEL003725/012-4		20					
	SHEL003725/012-4	GT500E2.X2:L1	21		BT.XP:32	Noir		
	SHEL003725/012-4		22					
	SHEL003725/017-7		23					
	SHEL003725/017-7		24		BT.XPOND:4	Noir	C17.2 U1000R2V 3G2.5²	BT. =ALIM ONDULE GT500E2
	SHEL003725/017-7		25					
	SHEL003725/017-7		26		BT.XPOND:3	Bleu		
	SHEL003725/025-7		28					
		GT500E2.X2:21	L1					
	SHEL003725/012-4	GT500E2.X2:19	L2					
	SHEL003725/012-5		PE		BT.XP:V/J3	V/J		
	SHEL003725/017-8		PE.		BT.XPOND:V/JO4	V/J		

GT500E2.

Ind. Rev	Date Date	Modification / Modification	Archiv. Micro-filmed	Ind. Rev	Date Date	Modification / Modification	Archiv. Micro-filmed
C	22/06/2011	Edition originale / First issue					

Bornier : GT500E2.X2

PARC PHOTOVOLTAIQUE
POGGIO DI NAZZA / CORSE
POSTE PTR FIN DE LIGNE
N°1 - 3
SCHNEIDER ELECTRIC

Schneider Electric

SHEL003725

Projet - No commande Project - Order No.	Indice Rev	Folio Sheet
718434-718436	C	054

Format SEE A3 suite - 06/2003

The technical information contained in this document is the exclusive property of Schneider Electric Industries S.A.S and cannot be used or disclosed to third parties without its written consent. Only those drawings and diagrams emitted after order processing are binding as regards execution. All devices shown in this diagrams are in open position, drawn out with operating mechanism discharged and all power sources off.

Les informations techniques contenues dans ce document sont la propriete exclusive de Schneider Electric Industries S.A.S et ne peuvent etre utilisees ou divulguees a des tiers quels qu'ils soient sans son accord ecrit. Seuls route engagent apres emission ou mise a jour de plans et schemas apres enclenchement de la commande. Les appareils representes sur ce schema sont en position ouvert - desarmes - debrochés - toutes sources coupées.

COMMENTAIRE COMMENT	FOLIO SHEET	REFERENCE REFERENCE	BORNIER TERMINAL BLOCK -J4		ABOUTISSANT			
	SHEL003725/014-6		OND.OND.4:6	7				
	SHEL003725/014-6		OND.OND.4:7	8				
	SHEL003725/014-6		OND.OND.4:8	9				
	SHEL003725/014-7			10				
	SHEL003725/014-7			11				
	SHEL003725/014-7			12				
	SHEL003725/014-7			13				
	SHEL003725/014-7		OND.OND.4:20	20				
	SHEL003725/014-6		OND.OND.4:21	21	BT.XC:27	6	C14.2	BT. =LIAISON ONDULEUR AUX./CARTE I.O
	SHEL003725/014-6		OND.OND.4:22	22	BT.XC:28	5	U1000R2V 7G1.5²	
	SHEL003725/014-7			23				
	SHEL003725/014-7			24				

OND.OND.

Ind. Rev	Date Date	Modification / Modification	Archiv. Micro-filmed	Ind. Rev	Date Date	Modification / Modification	Archiv. Micro-filmed
A	19/04/2011	Edition originale / First issue					

Bornier : OND.OND.J4

PARC PHOTOVOLTAIQUE
POGGIO DI NAZZA / CORSE
POSTE PTR FIN DE LIGNE
N°1 - 3
SCHNEIDER ELECTRIC

Schneider Electric

SHEL003725

Projet - No commande Project - Order No.	Indice Rev	Folio Sheet
718434-718436	A	056

Format SEE A3 suite - 06/2003

The technical information contained in this document is the exclusive property of Schneider Electric Industries S.A.S and cannot be used or disclosed to third parties without its written consent. Only those drawings and diagrams emitted after order placing are binding as regards execution. All devices shown in this drawing are in open position, drawn out with operating mechanism discharged and all power sources off.

Les informations techniques contenues dans ce document sont la propriete exclusive de Schneider Electric Industries S.A.S et ne peuvent etre utilisees ou divulguees a des tiers quels qu'ils soient sans son accord ecrit. Seuls ceux des schemas et diagrammes emis apres passation de commande lors de l'execution. Les appareils representes sur ce schema sont en position ouvert - desarmes - debrochés - toutes sources coupées.

COMMENTAIRE COMMENT	FOLIO SHEET	REFERENCE REFERENCE	BORNIER TERMINAL BLOCK -J5		ABOUTISSANT		
	SHEL003725/014-4	OND.OND.4:1	1				
	SHEL003725/014-4	OND.OND.4:2	2		BT.XC:31	2	C14.2 → BT. =LIAISON ONDULEUR AUX./CARTE I.O
	SHEL003725/014-4	OND.OND.4:3	3		BT.XC:32	1	U1000R2V 7G1.5²
	SHEL003725/014-5	OND.OND.4:4	4				
	SHEL003725/014-5	OND.OND.4:5	5				
	SHEL003725/014-5	OND.OND.4:6	6				
	SHEL003725/014-4	OND.OND.4:14	14				
	SHEL003725/014-4	OND.OND.4:15	15		BT.XC:29	4	
	SHEL003725/014-4	OND.OND.4:16	16		BT.XC:30	3	
	SHEL003725/014-5	OND.OND.4:17	17				
	SHEL003725/014-5	OND.OND.4:18	18				
	SHEL003725/014-5	OND.OND.4:19	19				

OND.OND.

Ind. Rev	Date Date	Modification / Modification	Archiv. Micro-filmed	Ind. Rev	Date Date	Modification / Modification	Archiv. Micro-filmed
A	19/04/2011	Edition originale / First issue					

Bornier : OND.OND.J5

PARC PHOTOVOLTAIQUE
POGGIO DI NAZZA / CORSE
POSTE PTR FIN DE LIGNE
N°1 - 3
SCHNEIDER ELECTRIC

Schneider Electric

SHEL003725

Projet - No commande Project - Order No.	Indice Rev	Folio Sheet
718434-718436	A	057

Format SEE A3 suite - 06/2003

COMMENTAIRE COMMENT	FOLIO SHEET	REFERENCE REFERENCE	BORNIER TERMINAL BLOCK		ABOUTISSANT			
			-XOND.E					
	SHEL003725/014-2			N	BT.XP:33	Bleu	C13.1	BT. =ENTREE ONDULEUR
	SHEL003725/014-2			L	BT.XP:34	Brun	HO7RN-F 3G6²	
	SHEL003725/014-3		OND.OND.1	PE	BT.XP:V/J4	V/J		

OND.OND.

The technical information contained in this document is the exclusive property of Schneider Electric Industries S.A.S and cannot be used or disclosed to any third parties without its written consent. Only those drawings and diagrams emitted after order placing are binding for execution. All devices shown in this drawing are in open position, drawn out with operating mechanism discharged and all power sources off.

Les informations techniques contenues dans ce document sont la propriete exclusive de Schneider Electric Industries S.A.S et ne peuvent etre utilisees ou divulguees a des tiers quels qu'ils soient sans son accord ecrit. Seuls ceux engagent apres la commande. Les appareils representes sur ce schema sont en position ouvert - desarmes - debrochés - toutes sources coupées.

Ind. Rev	Date Date	Modification / Modification	Archiv. Micro-filmed	Ind. Rev	Date Date	Modification / Modification	Archiv. Micro-filmed
A	19/04/2011	Edition originale / First issue					

Bornier : OND.OND.XOND.E

PARC PHOTOVOLTAIQUE
POGGIO DI NAZZA / CORSE
POSTE PTR FIN DE LIGNE
N°1 - 3
SCHNEIDER ELECTRIC

Schneider Electric

SHEL003725

Projet - No commande Project - Order No.	Indice Rev	Folio Sheet
718434-718436	A	059

Format SEE A3 suite - 06/2003

COMMENTAIRE COMMENT	FOLIO SHEET	REFERENCE REFERENCE	BORNIER TERMINAL BLOCK		ABOUTISSANT			
			-XOND.S					
	SHEL003725/014-2		N		BT.XP:37	Bleu	C14.1	BT. =SORTIE 230VCA RESEAU ONDULE
	SHEL003725/014-2		L		BT.XP:38	Brun	HO7RN-F 3G6²	
	SHEL003725/014-3		PE		BT.XP:V/J	V/J		

OND.OND.

The technical information contained in this document is the exclusive property of Schneider Electric Industries S.A.S and cannot be used or disclosed to any third parties without its written consent. Only those drawings and diagrams emitted after order placing are binding for execution. All devices shown in this drawing are in open position, drawn out with operating mechanism discharged and all power sources off.

Les informations techniques contenues dans ce document sont la propriete exclusive de Schneider Electric Industries S.A.S et ne peuvent etre utilisees ou divulguees a des tiers quels qu'ils soient sans son accord ecrit. Seuls ceux engagent apres la commande. Les appareils representes sur ce schema sont en position ouvert - desarmes - debrochés - toutes sources coupées.

Ind. Rev	Date Date	Modification / Modification	Archiv. Micro-filmed	Ind. Rev	Date Date	Modification / Modification	Archiv. Micro-filmed
A	19/04/2011	Edition originale / First issue					

Bornier : OND.OND.XOND.S

PARC PHOTOVOLTAIQUE
POGGIO DI NAZZA / CORSE
POSTE PTR FIN DE LIGNE
N°1 - 3
SCHNEIDER ELECTRIC

Schneider Electric

SHEL003725

Projet - No commande Project - Order No.	Indice Rev	Folio Sheet
718434-718436	A	060

Format SEE A3 suite - 06/2003

COMMENTAIRE COMMENT	FOLIO SHEET	REFERENCE REFERENCE	BORNIER TERMINAL BLOCK		ABOUTISSANT		
			-X1				
	SHEL003725/017-8		1		BT.XPOND:5	Bleu	C17.3 → BT. =ALIM ONDULE PLC
	SHEL003725/017-9		2		BT.XPOND:6	Noir	U1000R2V 3G2.5²
	SHEL003725/017-9		PE		BT.XPOND:V/JO5	V/J	

PLC.

The technical information contained in this document is the exclusive property of Schneider Electric Industries S.A.S and cannot be used or disclosed to any third parties without its written consent. Only those drawings and diagrams emitted after order placing are binding for execution. All devices shown in this drawing are in open position, drawn out with operating mechanism discharged and all power sources off.

Les informations techniques contenues dans ce document sont la propriete exclusive de Schneider Electric Industries S.A.S et ne peuvent etre utilisees ou divulguees a des tiers quels qu'ils soient sans son accord ecrit. Seuls ceux ayant emis une commande ferme en execution. Les appareils representes sur ce schema sont en position ouvert - desarmes - debrochés - toutes sources coupées.

Ind. Rev	Date Date	Modification / Modification	Archiv. Micro-filmed	Ind. Rev	Date Date	Modification / Modification	Archiv. Micro-filmed
A	19/04/2011	Edition originale / First issue					

Bornier : PLC.X1

PARC PHOTOVOLTAIQUE
POGGIO DI NAZZA / CORSE
POSTE PTR FIN DE LIGNE
N°1 - 3
SCHNEIDER ELECTRIC

Schneider Electric

SHEL003725

Projet - No commande Project - Order No.	Indice Rev	Folio Sheet
718434-718436	A	061

COMMENTAIRE COMMENT	FOLIO SHEET	REFERENCE REFERENCE	BORNIER TERMINAL BLOCK		ABOUTISSANT			
			-X2					
	SHEL003725/025-3		2 +		GT500E1.COM:+	Bleu	C25.2	GT500E1. =ALIM 24VCC COM / GT500E1
	SHEL003725/025-3		1 -		GT500E1.COM-:	Bleu/Blanc	9842	
	SHEL003725/025-9		4 +		GT500E2.COM:+	Bleu	C25.6	GT500E2. =ALIM 24VCC COM / GT500E2
	SHEL003725/025-9		3 -		GT500E2.COM-:	Bleu/Blanc	9842	

PLC.

The technical information contained in this document is the exclusive property of Schneider Electric Industries S.A.S and cannot be used or disclosed to any third parties without its written consent. Only those drawings and diagrams emitted after order placing are binding for execution. All devices shown in the drawings are in open position, drawn out with operating mechanism discharged and all power sources off.

Les informations techniques contenues dans ce document sont la propriete exclusive de Schneider Electric Industries S.A.S et ne peuvent etre utilisees ou divulguees a des tiers quels qu'ils soient sans son accord ecrit. Seuls ceux ayant emis une commande ferme engagent la responsabilité de Schneider Electric. Les appareils representes sur ce schéma sont en position ouvert - désarmés - décrochés - toutes sources coupées.

Ind. Rev	Date Date	Modification / Modification	Archiv. Micro-filmed	Ind. Rev	Date Date	Modification / Modification	Archiv. Micro-filmed
A	19/04/2011	Edition originale / First issue					

Bornier : PLC.X2

PARC PHOTOVOLTAIQUE
POGGIO DI NAZZA / CORSE
POSTE PTR FIN DE LIGNE
N°1 - 3
SCHNEIDER ELECTRIC

Schneider Electric

SHEL003725

Projet - No commande Project - Order No.	Indice Rev	Folio Sheet
718434-718436	A	062

COMMENTAIRE COMMENT	FOLIO SHEET	REFERENCE REFERENCE	BORNIER TERMINAL BLOCK	ABOUTISSANT			
			-X3				
	SHEL003725/023-8		1	GT500E1.X2:2	Noir	C23.4	GT500E1. =LIAISON PLC/GT500E1
	SHEL003725/023-8		2	GT500E1.X2:1	Bleu	U1000R2V 2x1.5²	
	SHEL003725/023-7		5	GT500E2.X2:2	Noir	C23.5	GT500E2. =LIAISON PLC/GT500E2
	SHEL003725/023-8		6	GT500E2.X2:1	Bleu	U1000R2V 2x1.5²	

PLC.

The technical information contained in this document is the exclusive property of Schneider Electric Industries S.A.S and cannot be used or disclosed to any third parties without its written consent. Only those drawings and diagrams emitted after order placing are binding for execution. All devices shown in all diagrams are in open position, drawn out with operating mechanism discharged and all power sources off.

Les informations techniques contenues dans ce document sont la propriete exclusive de Schneider Electric Industries S.A.S et ne peuvent etre utilisees ou divulguees a des tiers quels qu'ils soient sans son accord ecrit. Seuls ceux engagent apres emission et retour de commande. Les appareils representes sur ce schema sont en position ouvert - desarmes - deroches - toutes sources coupees.

Ind. Rev	Date Date	Modification / Modification	Archiv. Micro-filmed	Ind. Rev	Date Date	Modification / Modification	Archiv. Micro-filmed
A	19/04/2011	Edition originale / First issue					

Bornier : PLC.X3

PARC PHOTOVOLTAIQUE
POGGIO DI NAZZA / CORSE
POSTE PTR FIN DE LIGNE
N°1 - 3
SCHNEIDER ELECTRIC

Schneider Electric

SHEL003725

Projet - No commande Project - Order No.	Indice Rev	Folio Sheet
718434-718436	A	063

The technical information contained in this document is the exclusive property of Schneider Electric Industries S.A.S and cannot be used or disclosed to third parties in any form without its written consent. Only those drawings and diagrams entitled after unlocking are functional execution. All devices shown in the drawings are in open position, drawn out with operating mechanism discharged and all power sources off.

Les informations techniques contenues dans ce document sont la propriete exclusive de Schneider Electric Industries S.A.S et ne peuvent etre utilisees ou divulguees a des tiers quels qu'ils soient sans son accord ecrit. Seuls roule engagent les schemas entitules apres deverrouillage. Les appareils sont en position ouverte, tiroirs en situation d'execution. Les appareils representes sur ce schema sont en position ouvert - desarmes - debrochés - toutes sources coupées.

COMMENTAIRE COMMENT	FOLIO SHEET	REFERENCE REFERENCE	BORNIER TERMINAL BLOCK -X021	ABOUTISSANT			
	SHEL003725/024-2		1	OND.CPS1.1:13	Noir	C24.1 U1000R2V 2x1.5²	OND.CP =CONTACT DE PORTE S1.1
	SHEL003725/024-2		2	OND.CPS1.1:14	Bleu		
	SHEL003725/024-3		3	TFO.CPS1.2:13	Noir	C24.2 U1000R2V 2x1.5²	TFO.CP =CONTACT DE PORTE S1.2
	SHEL003725/024-3		4	TFO.CPS1.2:14	Bleu		
	SHEL003725/020-2		5	BT.XC:3	3	C7.3 U1000R2V 19G1.5²	BT. =LIAISON BT / PLC
	SHEL003725/020-2		6	BT.XC:4	4		
	SHEL003725/020-7		7	BT.XC:5	5		
	SHEL003725/020-7		8	BT.XC:6	6		
	SHEL003725/021-2		9	BT.XC:7	7		
	SHEL003725/021-2		10	BT.XC:8	8		
	SHEL003725/021-8		11	BT.XC:9	9		
	SHEL003725/021-9		12	BT.XC:10	10		
	SHEL003725/007-9		13	BT.XC:1	1		
	SHEL003725/007-10		14	BT.XC:2	2		
	SHEL003725/023-9		19	BT.XC:27	1	C23.3 U1000R2V 7G1.5²	BT. =LIAISON BT/PLC
	SHEL003725/023-9		20	BT.XC:28	2		
	SHEL003725/023-10		21	BT.XC:31	5		
	SHEL003725/023-10		22	BT.XC:32	6		
	SHEL003725/023-9		23	BT.XC:29	3		
	SHEL003725/023-9		24	BT.XC:30	4		
	SHEL003725/022-6		25	BT.XC:13	13		
	SHEL003725/022-6		26	BT.XC:14	14		
	SHEL003725/022-5		27	BT.XC:11	11		
	SHEL003725/022-5		28	BT.XC:12	12		
	SHEL003725/019-5		29	BT.XC:35	Bleu	C19.2 U1000R2V 2x1.5²	BT. =LIAISON BT / PLC
	SHEL003725/019-5		30	BT.XC:36	Noir		

PLC.

Ind. Rev	Date Date	Modification / Modification	Archiv. Micro-filmed	Ind. Rev	Date Date	Modification / Modification	Archiv. Micro-filmed
A	19/04/2011	Edition originale / First issue					

Bornier : PLC.X021

PARC PHOTOVOLTAIQUE
POGGIO DI NAZZA / CORSE
POSTE PTR FIN DE LIGNE
N°1 - 3
SCHNEIDER ELECTRIC

Schneider Electric

SHEL003725

Projet - No commande Project - Order No.	Indice Rev	Folio Sheet
718434-718436	A	064

The technical information contained in this document is the exclusive property of Schneider Electric Industries S.A.S and cannot be used or disclosed to a third parties without its written consent. Only those drawings and diagrams emitted after order processing are binding as regards execution. All devices shown in this diagrams are in open position, drawn out with operating mechanism discharged and all power sources off.

Les informations techniques contenues dans ce document sont la propriete exclusive de Schneider Electric Industries S.A.S et ne peuvent etre utilisees ou divulguees a des tiers quels qu'ils soient sans son accord ecrit. Seuls nous engagent les schemas emis lors de la commande. Les appareils representes sur ce schéma sont en position ouvert - désarmés - déchrochés - toutes sources coupées.

COMMENTAIRE COMMENT	FOLIO SHEET	REFERENCE REFERENCE	BORNIER TERMINAL BLOCK -X022	ABOUTISSANT		
	SHEL003725/024-4		1	RM6X3.1:27	1	C24.3 → RM6 =LIAISON RM6 / PLC (U1000R2V 12G1.5²)
	SHEL003725/024-4		2	RM6X3.1:28	2	
	SHEL003725/024-5		3	RM6XB4:1	5	
	SHEL003725/024-6		4	RM6XB4:2	6	
	SHEL003725/024-5		5	RM6X3.1:15	3	
	SHEL003725/024-5		6	RM6X3.1:16	4	
	SHEL003725/022-7		7	BT.XC:17	17	C7.3 → BT, =LIAISON BT / PLC (U1000R2V 19G1.5²)
	SHEL003725/022-7		8	BT.XC:18	18	
	SHEL003725/024-8		11	RM6XB4:5	7	
	SHEL003725/024-8		12	RM6XB4:6	8	
	SHEL003725/024-8		15	RM6XB4:7	9	
	SHEL003725/024-9		16	RM6XB4:8	10	
	SHEL003725/027-6		17	FLAIRX:11	Bleu	C27.1 → FLAIR =LIAISON FLAIR / PLC (U1000R2V 2x1.5²)
	SHEL003725/027-6		18	FLAIRX:12	Noir	
	SHEL003725/022-6		29	BT.XC:15	15	
	SHEL003725/022-6		30	BT.XC:16	16	

PLC.

Ind. Rev	Date Date	Modification / Modification	Archiv. Micro-filmed	Ind. Rev	Date Date	Modification / Modification	Archiv. Micro-filmed
A	19/04/2011	Edition originale / First issue					

Bornier : PLC.X022

PARC PHOTOVOLTAIQUE
POGGIO DI NAZZA / CORSE
POSTE PTR FIN DE LIGNE
N°1 - 3
SCHNEIDER ELECTRIC

Schneider Electric

SHEL003725

Projet - No commande Project - Order No.	Indice Rev	Folio Sheet
718434-718436	A	065

Format SEE A3 suite - 06/2003

The technical information contained in this document is the exclusive property of Schneider Electric Industries S.A.S and cannot be used or disclosed to other parties without written consent. Only those drawings and diagrams marked "for construction" are to be used for execution. All devices shown in this diagrams are in open position, drawn out with operating mechanism discharged and all power sources off.

Les informations techniques contenues dans ce document sont la propriete exclusive de Schneider Electric Industries S.A.S et ne peuvent etre utilisees ou divulguees a des tiers quels qu'ils soient sans son accord ecrit. Seuls sont engagents pour la realisation les schemas marques "pour construction". Les appareils representes sur ce schéma sont en position ouvert - désarmés - déclenchés - toutes sources coupées.

Nom composant / Component name: Zone / Zone	Inst / Inst	Rep / Rep	Page / Sheet	Designation / Designation	N article / Item	Fabricant / Manufacturer	Ref. fabricant / Manufacturer Ref.
BT.		BY-PASS1	016	COMMUTATEUR TYPE k30 - 2 POSITION 2x32A		TELEMECANIQUE	K30F013UP
		HPT1	007	VOYANT LUMINEUX LED BLANC 110-230VCA		MERLIN GERIN	18322
		HPT2	009	VOYANT LUMINEUX LED BLANC 110-230VCA		MERLIN GERIN	18322
		HPTO	017	VOYANT LUMINEUX LED BLANC 110-230VCA		MERLIN GERIN	18322
		K.AL1	019	RELAIS RLI 1F+1O 10A 230/240VCA		SCHNEIDER ELECTRIC	15535
			019	RELAIS ERL 1F+1O 10A 230/240VCA		MERLIN GERIN	15539
		KAD1	022	RELAIS RLI 1F+1O 10A 230/240VCA		SCHNEIDER ELECTRIC	15535
			022	RELAIS ERL 1F+1O 10A 230/240VCA		MERLIN GERIN	15539
		KAT1	022	RELAIS RLI 1F+1O 10A 230/240VCA		SCHNEIDER ELECTRIC	15535
			022	RELAIS ERL 1F+1O 10A 230/240VCA		MERLIN GERIN	15539
		KAT2	022	RELAIS RLI 1F+1O 10A 230/240VCA		SCHNEIDER ELECTRIC	15535

Ind. / Rev	Date / Date	Modification / Modification	Archiv. / Micro-filmed	Ind. / Rev	Date / Date	Modification / Modification	Archiv. / Micro-filmed
C	22/06/2011	MAJ suite retour infos					
A	19/04/2011	Edition originale / First issue					

Nomenclature matériel CEI

PARC PHOTOVOLTAIQUE
POGGIO DI NAZZA / CORSE
POSTE PTR FIN DE LIGNE
N°1 - 3
SCHNEIDER ELECTRIC

Schneider Electric

SHEL003725

Projet - No commande / Project - Order No.	Indice / Rev	Folio / Sheet
718434-718436	C	066

Format SEE A3 suite - 06/2003

Nom composant / Component name: Zone / Zone	Inst / Inst	Rep / Rep	Page / Sheet	Designation / Designation	N article / Item	Fabricant / Manufacturer	Ref. fabricant / Manufacturer Ref.
			022	RELAIS ERL 1F+1O 10A 230/240VCA		MERLIN GERIN	15539
		PF1	007	PARAFOUDRE DEBROCHABLE PRD20r 3P+N		SCHNEIDER ELECTRIC	16674
		PW1	007	CENTRALE DE MESURE PM9C 230VCA		SCHNEIDER ELECTRIC	15198
		QA.1	009	DISJ. DT40N 1P+N 4A C 10KA 1P + N 4A C		SCHNEIDER ELECTRIC	21363
			009	CONTACT OF DT40-C60 1P + N 4A C		SCHNEIDER ELECTRIC	26924
		QA.2	007	DISJ. DT40N 3P+N 20A C 10KA 3P+N 20A Cbe C		SCHNEIDER ELECTRIC	21407
			007	CONTACT OF DT40-C60 3P+N 20A Cbe C		SCHNEIDER ELECTRIC	26924
		QA.3	009	DISJ. DT40N 1P+N 4A C 10KA 1P + N 4A C		SCHNEIDER ELECTRIC	21363
			009	CONTACT OF DT40-C60 1P + N 4A C		SCHNEIDER ELECTRIC	26924
		QA.4	010	DISJ. DT40N 1P+N 4A C 10KA 1P + N 4A C		SCHNEIDER ELECTRIC	21363
			010	CONTACT OF DT40-C60 1P + N 4A C		SCHNEIDER ELECTRIC	26924
			010	BLOC VIGI DT40 BI 300 mA 25A 240V Type AC 1P + N 4A C		SCHNEIDER ELECTRIC	21451
		QA.5	010	DISJ. DT40N 1P+N 16A C 10KA 1P + N 16A C		SCHNEIDER ELECTRIC	21366
			010	CONTACT OF DT40-C60 1P + N 16A C		SCHNEIDER ELECTRIC	26924
			010	BLOC VIGI DT40 BI 30 mA 25A 240V Type AC 1P + N 16A C		SCHNEIDER ELECTRIC	21450
		QA.6	011	DISJ. DT40N 1P+N 10A C 10KA 1P+N 10A Cbe C		SCHNEIDER ELECTRIC	21365
			011	CONTACT OF DT40-C60 1P+N 10A Cbe C		SCHNEIDER ELECTRIC	26924
		QA.7	011	DISJ. DT40N 1P+N 10A C 10KA 1P+N 10A Cbe C		SCHNEIDER ELECTRIC	21365
			011	CONTACT OF DT40-C60 1P+N 10A Cbe C		SCHNEIDER ELECTRIC	26924
		QA.8	011	DISJ. DT40N 1P+N 10A C 10KA 1P+N 10A Cbe C		SCHNEIDER ELECTRIC	21365
			011	CONTACT OF DT40-C60 1P+N 10A Cbe C		SCHNEIDER ELECTRIC	26924
		QF.1	007	DISJ. DT40N 3P+N 6A C 10KA 3P+N 6A Cbe C		SCHNEIDER ELECTRIC	21404
			007	CONTACT OF DT40-C60 3P+N 6A Cbe C		SCHNEIDER ELECTRIC	26924
		QF.2	012	DISJ. DT40N 1P+N 25A C 10KA 1P+N 25A Cbe C		SCHNEIDER ELECTRIC	21368
			012	CONTACT OF DT40-C60 1P+N 25A Cbe C		SCHNEIDER ELECTRIC	26924
		QF.3	012	DISJ. DT40N 1P+N 25A C 10KA 1P+N 25A Cbe C		SCHNEIDER ELECTRIC	21368
			012	CONTACT OF DT40-C60 1P+N 25A Cbe C		SCHNEIDER ELECTRIC	26924
		QF.4	013	DISJ. DT40N 1P+N 25A D 10KA 1P+N 25A Cbe D		SCHNEIDER ELECTRIC	21378
			013	CONTACT OF DT40-C60 1P+N 25A Cbe D		SCHNEIDER ELECTRIC	26924
		QF.5	013	DISJ. DT40N 1P+N 25A C 10KA 1P+N 25A Cbe C		SCHNEIDER ELECTRIC	21368
			013	CONTACT OF DT40-C60 1P+N 25A Cbe C		SCHNEIDER ELECTRIC	26924
		QF.6	013	DISJ. DT40N 1P+N 6A C 10KA 1P+N 6A Cbe C		SCHNEIDER ELECTRIC	21364
			013	CONTACT OF DT40-C60 1P+N 6A Cbe C		SCHNEIDER ELECTRIC	26924
		QF.7	007	DISJ.DT40N 3P+N 32A C 10KA 3P+N 32A Cbe C		SCHNEIDER ELECTRIC	21409
			007	CONTACT OF DT40-C60 3P+N 32A Cbe C		SCHNEIDER ELECTRIC	26924
		QFS.1	017	DISJ. DT40N 1P+N 4A C 10KA 1P+N 4A Cbe C		SCHNEIDER ELECTRIC	21363
			017	CONTACT OF DT40-C60 1P+N 4A Cbe C		SCHNEIDER ELECTRIC	26924
		QFS.2	017	DISJ. DT40N 1P+N 4A C 10KA 1P+N 4A Cbe C		SCHNEIDER ELECTRIC	21363
			017	CONTACT OF DT40-C60 1P+N 4A Cbe C		SCHNEIDER ELECTRIC	26924
		QFS.3	017	DISJ. DT40N 1P+N 4A C 10KA 1P+N 4A Cbe C		SCHNEIDER ELECTRIC	21363
			017	CONTACT OF DT40-C60 1P+N 4A Cbe C		SCHNEIDER ELECTRIC	26924
		QFS.4	017	DISJ. DT40N 1P+N 4A C 10KA 1P+N 4A Cbe C		SCHNEIDER ELECTRIC	21363
			017	CONTACT OF DT40-C60 1P+N 4A Cbe C		SCHNEIDER ELECTRIC	26924
		QFS.5	017	DISJ. DT40N 1P+N 4A C 10KA 1P+N 4A Cbe C		SCHNEIDER ELECTRIC	21363
			017	CONTACT OF DT40-C60 1P+N 4A Cbe C		SCHNEIDER ELECTRIC	26924
			017	BLOC VIGI DT40 BI 300 mA 25A 240V Type AC 1P+N 4A Cbe C		SCHNEIDER ELECTRIC	21451
		QFS.6	018	DISJ. DT40N 1P+N 6A C 10KA 1P+N 6A Cbe C		SCHNEIDER ELECTRIC	21364
			018	CONTACT OF DT40-C60 1P+N 6A Cbe C		SCHNEIDER ELECTRIC	26924
		QFS.7	018	DISJ. DT40N 1P+N 6A C 10KA 1P+N 6A Cbe C		SCHNEIDER ELECTRIC	21364
			018	CONTACT OF DT40-C60 1P+N 6A Cbe C		SCHNEIDER ELECTRIC	26924

The technical information contained in this document is the exclusive property of Schneider Electric Industries S.A.S and cannot be altered or disclosed to a third party without written consent. Only those drawings and diagrams marked "for construction" are to be used for execution. All devices shown in this diagrams are in open position, drawn out with operating mechanism discharged and all power sources off.

Les informations techniques contenues dans ce document sont la propriete exclusive de Schneider Electric Industries S.A.S et ne peuvent etre utilisees ou divulguees a des tiers quels qu'ils soient sans son accord ecrit. Seuls route engagent pour execution les plans et schemas marques "pour construction". Les appareils representes sur ce schema sont en position ouvert - desarmes - deroches - toutes sources coupees.

Ind. Rev	Date Date	Modification / Modification	Archiv. Micro-filmed	Ind. Rev	Date Date	Modification / Modification	Archiv. Micro-filmed
C	22/06/2011	MAJ suite retour infos					
A	19/04/2011	Edition originale / First issue					

Nomenclature matériel CEI

PARC PHOTOVOLTAIQUE
POGGIO DI NAZZA / CORSE
POSTE PTR FIN DE LIGNE
N°1 - 3
SCHNEIDER ELECTRIC

Schneider Electric

SHEL003725

Projet - No commande / Project - Order No.	Indice / Rev	Folio / Sheet
718434-718436	C	067

Format SEE A3 suite - 06/2003

Nom composant / Component name: Zone / Zone	Inst / Inst	Rep / Rep	Page / Sheet	Designation / Designation	N article / Item	Fabricant / Manufacturer	Ref. fabricant / Manufacturer Ref.
		QFS.8	018	DISJ. DT40N 1P+N 6A C 10KA 1P+N 6A Cbe C		SCHNEIDER ELECTRIC	21364
			018	CONTACT OF DT40-C60 1P+N 6A Cbe C		SCHNEIDER ELECTRIC	26924
		QFS.9	018	DISJ. DT40N 1P+N 6A C 10KA 1P+N 6A Cbe C		SCHNEIDER ELECTRIC	21364
			018	CONTACT OF DT40-C60 1P+N 6A Cbe C		SCHNEIDER ELECTRIC	26924
		QFS.10	018	DISJ. DT40N 1P+N 6A C 10KA 1P+N 6A Cbe C		SCHNEIDER ELECTRIC	21364
			018	CONTACT OF DT40-C60 1P+N 6A Cbe C		SCHNEIDER ELECTRIC	26924
		QFS.11	018	DISJ. DT40N 1P+N 4A C 10KA 1P+N 4A Cbe C		SCHNEIDER ELECTRIC	21363
			018	CONTACT OF DT40-C60 1P+N 4A Cbe C		SCHNEIDER ELECTRIC	26924
		QFS.12	019	DISJ. DT40N 1P+N 4A C 10KA 1P+N 4A Cbe C		SCHNEIDER ELECTRIC	21363
			019	CONTACT OF DT40-C60 1P+N 4A Cbe C		SCHNEIDER ELECTRIC	26924
		QFS.13	019	DISJ. DT40N 1P+N 10A C 10KA 1P+N 10A Cbe C		SCHNEIDER ELECTRIC	21365
			019	CONTACT OF DT40-C60 1P+N 10A Cbe C		SCHNEIDER ELECTRIC	26924
		QFS.14	019	DISJ. DT40N 1P+N 4A C 10KA 1P+N 4A Cbe C		SCHNEIDER ELECTRIC	21363
			019	CONTACT OF DT40-C60 1P+N 4A Cbe C		SCHNEIDER ELECTRIC	26924
		QFS.15	019	DISJ. DT40N 1P+N 4A C 10KA 1P+N 4A Cbe C		SCHNEIDER ELECTRIC	21363
			019	CONTACT OF DT40-C60 1P+N 4A Cbe C		SCHNEIDER ELECTRIC	26924
		QG1	007	DISJ.C120N 4P 80A C 10KA 440V 4P 80A Cbe C		SCHNEIDER ELECTRIC	18373
			007	CONTACT OF DT40-C60 4P 80A Cbe C		SCHNEIDER ELECTRIC	26924
		T1	007	TRANSFORMATEUR DE COURANT TI 50/5A		SCHNEIDER ELECTRIC	16451
		T2	007	TRANSFORMATEUR DE COURANT TI 50/5A		SCHNEIDER ELECTRIC	16451
		T3	007	TRANSFORMATEUR DE COURANT TI 50/5A		SCHNEIDER ELECTRIC	16451
		TBS1	009	TELECOMMANDE BLOC SECOURS TBS 50		SCHNEIDER ELECTRIC	15855
		X1.1	010	PC CONFORT 2P+T 10/16A 250V		SCHNEIDER ELECTRIC	15306
COFFRET.CARDEW 1		F1	033	LIMITEUR DE SURTENSION CARDEW C "660"		SCHNEIDER ELCTRIC	50172
			033	SOCLE CARDEW		SCHNEIDER ELCTRIC	50169
COFFRET.CARDEW 2		F2	033	LIMITEUR DE SURTENSION CARDEW C "660"		SCHNEIDER ELCTRIC	50172
			033	SOCLE CARDEW		SCHNEIDER ELCTRIC	50169
EXT.ECL.		E4.1	010	HUBLOT ANTI VANDAL IP44 IK09		SARLAM	700 530
EXT.SONDE		SE-1	026	CAPTEUR DE TEMPERATURE PT1000		CORREGE	DSE2/PT1000
OND.BAES.		E2.1	009	BLOC DE SECURITE STANDARD S-EVAC		SCHNEIDER ELECTRIC	58900
OND.CDI		CDI.1	019	CENTRALE INCENDIE DADS		SCHNEIDER ELCTRIC	CCT 57055
			019	DETECTEUR DE FUMEE OPTIQUE		SCHNEIDER ELCTRIC	CCT 57056
			019	SOCLE DETECTEUR FUMEE OPTIQUE		SCHNEIDER ELCTRIC	CCT 57057
OND.CONV.		E5.1	011	CONVECTEUR ELECTRIQUE 1500W		ATLANTIC	F117T
OND.CP		S1.1	024	INTERRUPTEUR DE POSITION 1O+1F		SCHNEIDER ELECTRIC	ZCP21
OND.ECL.		E3.1	009	FLUOS 2x36W IP65		DISANO	1646.50
		E3.2	009	FLUOS 2x36W IP65		DISANO	1646.50
OND.INTER.		I1.1	009	INTER VA ET VIENT ALTIRA 16A 250VCA IP34-IK08 BLANC		SCHNEIDER ELECTRIC	ALB45051
		I1.2	010	INTERRUPTEUR VA ET VIENT		SAREL	ENN35021
OND.PC		X1.2	010	PC ALTIRA 2P+T 16A 250VCA ROTOCLIP IP44-IK08 BLANC		SCHNEIDER ELECTRIC	ALB45212
OND.SONDE		SI-1	026	CAPTEUR DE TEMPERATURE PT1000		CORREGE	DSE2/PT1000
TFO.CP		S1.2	024	INTERRUPTEUR DE POSITION 1O+1F		SCHNEIDER ELECTRIC	ZCP21
TFO.DMCR.		F1	022	RELAIS DE PROTECTION TRANSFORMATEUR		IDEF SYSTEMES	DMCR
TFO.ECL		E3.3	009	HUBLOT PLEXO 75W		LEGRAND	62400
TFO.TFO.		T1	033	TRANSFO HUILE 1000KVA 315V/15KV		FRANCE TRANSFO	TFO ELEVATEUR

The technical information contained in this document is the exclusive property of Schneider Electric Industries S.A.S and cannot be used or disclosed to third parties without written consent. Only those drawings and diagrams entitled after operation are functional. All devices shown in this diagrams are in open position, drawn out with operating mechanism discharged and all power sources off.

Les informations techniques contenues dans ce document sont la propriete exclusive de Schneider Electric Industries S.A.S et ne peuvent etre utilisees ou divulguees a des tiers quels qu'ils soient sans son accord ecrit. Seuls toute engagent pour ce schéma sont les appareils et schemas de commande. Les appareils représentés sur ce schéma sont en position ouvert - désarmés - décrochés - toutes sources coupées.

Ind. Rev	Date Date	Modification / Modification	Archiv. Micro-filmed	Ind. Rev	Date Date	Modification / Modification	Archiv. Micro-filmed
C	22/06/2011	MAJ suite retour infos					
A	19/04/2011	Edition originale / First issue					

Nomenclature matériel CEI

PARC PHOTOVOLTAIQUE
POGGIO DI NAZZA / CORSE
POSTE PTR FIN DE LIGNE
N°1 - 3
SCHNEIDER ELECTRIC

Schneider Electric

SHEL003725

Projet - No commande / Project - Order No.	Indice / Rev	Folio / Sheet
718434-718436	C	068

Format SEE A3 suite - 06/2003