The technical information contained in this document is the exclusive property of Schneider Electric Industries S.A.S and cannot be used or disclosed to third parties without its written consent. Only those drawings and diagrams remitted after order booking are binding for execution. All devices shown in this diagrams are in open position, drawn out with operating mechanism discharged and all power sources off.

Les informations techniques contenues dans ce document sont la propriete exclusive de Schneider Electric Industries S.A.S et ne peuvent ni être utilisées ni divulguées à des tiers sans son accord écrit. Seuls les dessins remis après commande engagent pour execution les plans et schémas remis après enregistrement de la commande. Les appareils représentés sur ce schéma sont en position ouvert - désarmés - débroché - toutes sources coupées.

Ind / Rev	Date / Date	Modification / Modification
00	06/09/2011	Edition originale / First issue

	Nom / Name	Visa	Nom / Name	Visa	Nom / Name	Visa	Archiv. Micro-filmed
	HARRAND		BONNEAU				
	Dessine / Drawn		Verifie / Checked		Approuve / Approved		

ARMOIRE MONITORING
PDL
SCHEMA / IMPLANTATION /
NOMENCLATURE

MONITORING
PHOTOVOLTAIQUE
RENAULT CLEON

Echelle / Scale: 1/1

Unite / Department: SEE

Schneider Electric

Code diffusion / Distribution code:

Projet - No commande / Project - Order No.: EE5CA6986

11CA694411

Indice / Rev: 00

Folio / Sheet: 001

A3 garde - 11/2006

Folio Sheet	Designation Designation	Indice de modification Revision
001	Page de garde	00
002	PAGE RECAPITULATIVE	00
003	PAGE RECAPITULATIVE	00
010	LEGENDE SYMBOLES N°1 - LEGEND OF SYMBOLS N°1	00
011	LEGENDE SYMBOLES N°2 - LEGEND OF SYMBOLS N°2	00
012	PRINCIPE DE REPERAGE - PRINCIPE OF MARKING	00
013	REPERE ESSENTIEL - TABLE 1 - HIGHER-LEVEL DESIGNATION	00
014	REPERE EMPLACEMENT PHYSIQUE - TABLE 2 - LOCATION OF ITEM	00
015	REPERAGE MATERIEL - TABLE 3 - IDENTIFICATION ITEM	00
019	Marquage NAME PLATE	00
020	Unifilaire général de la liasse SINGLE LINE DIAGRAM	00
021	Unifilaire général de la liasse SINGLE LINE DIAGRAM	00
031	Distribution des polarités POWER SUPPLY	00
032	Distribution des polarités POWER SUPPLY	00
033	Distribution des polarités Module redondant POWER SUPPLY REDUNDANCY MODULE	00
034	Distribution des polarités 24V CC POWER SUPPLY 24V DC	00
045	Coffret optique FIDGI V2 OPTICAL BOX FIDGI V2	00
046	Switch ethernet 6 PORTS 10/100 TX ET 2 PORTS 100 FX-MM SWITCH 6TX/2FX-MM	00
053	API NAPAC PLC NAPAC	00
055	CARTE 16 ENTREES TOR ENTREES 1 à 8 DIGITAL INPUTS BOARD	00
056	CARTE 16 ENTREES TOR ENTREES 9 à 16 DIGITAL INPUTS BOARD	00
057	CARTE 16 ENTREES TOR ENTREES 1 à 8 DIGITAL INPUTS BOARD	00
058	CARTE 16 ENTREES TOR ENTREES 9 à 16 DIGITAL INPUTS BOARD	00
059	CARTE 4 ENTREES ANALOGIQUES UNIVERSELLES ANALOG INPUTS BOARD	00
060	CARTE 4 ENTREES ANALOGIQUES 4-20mA ANALOG INPUTS BOARD	00
061	CARTE 4 ENTREES TOR DIGITAL INPUTS BOARD	00
062	CARTE 4 SORTIES TOR DIGITAL OUTPUTS BOARD	00
063	TICBUS	00
080	A1 - Configuration Automate	00
081	E ANA - Module d'entrées	00
082	E TOR - Module d'entrées ENTREES 1 à 8	00
083	E TOR - Module d'entrées ENTREES 9 à 16	00
084	E TOR - Module d'entrées ENTREES 17 à 24	00
085	E TOR - Module d'entrées ENTREES 25 à 32	00
086	S TOR - Module de sorties SORTIES 1 à 8	00
087	S TOR - Module de sorties SORTIES 9 à16	00
088	S TOR - Module de sorties SORTIES 17 à 25	00
089	S TOR - Module de sorties SORTIES 26 à 32	00
100	Armoire monobloc 2000x600x500 MONOBLOC ENCLOSURE EXTERNAL LAYOUT	00
101	Armoire monobloc Implantation matériel MONOBLOC ENCLOSURE INTERNAL LAYOUT	00
102	Fixation au sol	00

The technical information contained in this document is the exclusive property of Schneider Electric Industries S.A.S and cannot be used or disclosed to third parties of any kind without its written consent. Only those drawings and diagrams provided after order have been approved by Schneider Electric. All power sources must be shown in the diagrams are in open position, drawn out with operating mechanism discharged and all power sources off.

Les informations techniques contenues dans ce document sont la propriete exclusive de Schneider Electric Industries S.A.S et ne peuvent etre utilisees ou divulguees a des tiers quels qu'ils soient sans son accord ecrit. Seuls nous engagent les plans et schemas fournis apres commande. Les appareils representes sur ce schéma sont en position ouvert - débrochés - toutes sources coupées.

Archivage
Microfilmed

PAGE RECAPITULATIVE

MONITORING
PHOTOVOLTAIQUE
RENAULT CLEON

Schneider Electric

11CA694411

Projet - No commande Project - Order No.	Indice Rev	Folio Sheet
EE5CA6986	00	002

Folio Sheet	Designation Designation	Indice de modification Revision
150	Bornier : X1AMPDL.	00
151	Bornier : X3AMPDL.	00
152	Bornier : X3AAMPDL.	00
153	Bornier : X3BAMPDL.	00
154	Bornier : X021AMPDL.	00
155	Bornier : X022AMPDL.	00
156	Bornier : X031AMPDL.	00
157	Bornier : X032AMPDL.	00
158	Bornier : X033AMPDL.	00
159	Bornier : X034AMPDL.	00
160	Bornier : X6AMPDL.	00
200	NOMENCLATURE	00
201	NOMENCLATURE	00
202	NOMENCLATURE	00

The technical information contained in this document is the exclusive property of Schneider Electric Industries S.A.S and cannot be used or disclosed to third parties of any kind without its written consent. Only those drawings and diagrams marked "certified" are valid for construction purposes. All devices shown in this diagram are in open position, drawn out with operating mechanism discharged and all power sources off.

Les informations techniques contenues dans ce document sont la propriete exclusive de Schneider Electric Industries S.A.S et ne peuvent etre utilisees ou divulguees a des tiers quels qu'ils soient sans son accord ecrit. Seuls nous engagent les dessins marqués "certifie" pour execution. Les appareils representes sur ce schéma sont en position ouvert - désarmés - débrochés - toutes sources coupées.

Archivage
Microfilmed

PAGE RECAPITULATIVE

MONITORING
PHOTOVOLTAIQUE
RENAULT CLEON

Schneider Electric

11CA694411

Projet - No commande Project - Order No.	Indice Rev	Folio Sheet
EE5CA6986	00	003

SYMBOLE SYMBOL	CODE	LEGENDE DESCRIPTION	SYMBOLE SYMBOL	CODE	LEGENDE DESCRIPTION	SYMBOLE SYMBOL	CODE	LEGENDE DESCRIPTION
		CONTACT A FERMETURE MAKE CONTACT			DISPOSITIF D'ACCROCHAGE EN PRISE DEVICE FOR RESTRICTING MOVEMENT BLOCKED POSITION		G	ELEMENT DE PILE OU ACCUMULATEUR PRIMARU CELL OR ACCUMULATOR
		CONTACT A OUVERTURE BREAK CONTACT			DISPOSITIF D'ACCROCHAGE LIBERE DEVICE FOR RESTRICTING MOVEMENT UNBLOCKED POSITION			
		CONTACT INVERSEUR CHANGE OVER CONTACT			TERRE DE PROTECTION EARTH PROTECTION		H	LAMPE DE SIGNALISATION SIGNAL LAMP
		CONTACT NO TEMPORISE AU TRAVAIL MAKE CONTACT DELAY WHEN OPERATING			TERRE FONCTIONNELLE FUNCTIONNAL EARTH		H	VOYANT MECANIQUE DE SIGNALISATION MECHANICAL INDICATOR
		CONTACT NF TEMPORISE AU TRAVAIL BREAK CONTACT DELAY WHEN OPERATING			TERRE EARTH		H	AVERTISSEUR HORN
		CONTACT NO TEMPORISE AU REPOS MAKE CONTACT DELAY WHEN RELEASING	P	B	COMMANDE PAR PRESSION OPERATED BY PRESSURE		H	SONNERIE HORN
		CONTACT NF TEMPORISE AU REPOS MAKE CONTACT DELAY WHEN RELEASING	θ	B	COMMANDE PAR TEMPERATURE OPERATED BY TEMPERATURE			
		CONTACT DE PASSAGE A LA FERMETURE PASSING MAKE CONTACT CLOSING NOMENTARILY DURING OPERATION	h	B	COMMANDE PAR NIVEAU OPERATED BY LEVEL		KA	RELAIS - ORGANE DE COMMANDE RELAY - COIL
		CONTACT DE PASSAGE A L'OUVERTURE PASSING BREAK CONTACT CLOSING NOMENTARILY DURING OPERATION					KA	RELAIS A MISE AU REPOS RETARDEE SLOW RELEASING RELAY COIL
		CONTACT A FERMETURE ANTERIEURE AUX AUTRES CONTACTS DE L'ENSEMBLE MAKE CONTACT WICH OPERATES EARLIER RELATIVE TO THE ASSEMBLY OF CONTACT		C	CAPACITE - CONDENSATEUR CAPACITANCE - CAPACITOR		KA	RELAIS A MISE AU TRAVAIL RETARDEE SLOW OPERATING RELAY COIL
		CONTACT A FERMETURE POSTERIEURE AUX AUTRES CONTACTS DE L'ENSEMBLE MAKE CONTACT WICH OPERATES LATER RELATIVE TO THE ASSEMBLY OF CONTACT		E	RESISTANCE DE CHAUFFAGE HEATING RESISTOR		KM	CONTACTEUR CONTACTOR
		CONTACT A OUVERTURE POSTERIEURE AUX AUTRES CONTACTS DE L'ENSEMBLE BREAK CONTACT WICH OPERATES LATER RELATIVE TO THE ASSEMBLY OF CONTACT						
		CONTACT A OUVERTURE ANTERIEURE AUX AUTRES CONTACTS DE L'ENSEMBLE MAKE CONTACT WICH OPERATES EARLIER RELATIVE TO THE ASSEMBLY OF CONTACT		F	PARAFOUDRE LIGHTNING ARRESTER		P	INDICATEUR - SYMBOLE GENERAL INDICATING INSTRUMENT - GENERAL SYMBOL
		DISPOSITIF D'EMBROCHAGE WITHDRAWABLE DEVICE		F	COUPE CIRCUIT FUSE		P	ENREGISTREUR- SYMBOLE GENERAL RECORDING INSTRUMENT - GENERAL SYMBOL
		VERROUILLAGE MECANIQUE MECHANICAL INTERLOCK		F	DETECTION DE SURINTENSITE - EFFET THERMIQUE OVERCURRENT DETECTION - THERMAL EFFECT		P	COMPTEUR- SYMBOLE GENERAL INTEGRATING METER - GENERAL SYMBOL
		ENROULEMENT WINDING		F	DETECTION DE SURINTENSITE - EFFET MAGNETIQUE OVERCURRENT DETECTION - MAGNETIC EFFECT			

The technical information contained in this document is the exclusive property of Schneider Electric Industries S.A.S and cannot be used or disclosed to third parties of any kind without its written consent. Only those drawings and diagrams provided with the product are valid. All diagrams are in the diagrams are in open position, drawn out with operating mechanism discharged and all power sources off.

Les informations techniques contenues dans ce document sont la propriete exclusive de Schneider Electric Industries S.A.S et ne peuvent etre utilisees ou divulguees a des tiers quels qu'ils soient sans son accord ecrit. Seuls nous engagent les diagrammes fournis avec le produit. Les appareils representes sur ce schéma sont en position ouvert - désarmés - débrochés - toutes sources coupées.

Ind. Rev	Date Date			Archiv. Micro-filmed	Ind. Rev	Date Date		Archiv. Micro-filmed
00	06/09/2011	Edition originale / First issue						

LEGENDE SYMBOLES N°1 - LEGEND OF SYMBOLS N°1

MONITORING PHOTOVOLTAIQUE RENAULT CLEON

Schneider Electric

11CA694411

Projet - No commande / Project - Order No.	Indice Rev	Folio Sheet
EE5CA6986	00	010

A3 suite - 11/2006

SYMBOLE SYMBOL	CODE	LEGENDE DESCRIPTION	SYMBOLE SYMBOL	CODE	LEGENDE DESCRIPTION	SYMBOLE SYMBOL	CODE	LEGENDE DESCRIPTION
	Q	INTERRUPTEUR SWITCH		S	COMMANDE PAR LEVIER OPERATED BY LEVER		U	CONVERTISSEUR TRANSDUCER
	Q	DISJONCTEUR CIRCUIT BREAKER		S	COMMANDE PAR CLEF OPERATED BY KEY			
	Q	SECTIONNEUR DISCONNECTOR (ISOLATOR)		S	TL OU TPL POUR SECTIONNEUR DISCREPANCY SWITCH FOR DISCONNECTOR		V	FONCTION REDRESSEUSE RECTIFYING FUNCTION
	Q	INTERRUPTEUR SECTIONNEUR SWITCH DISCONNECTOR		S	TL OU TPL POUR DISJONTEUR DISCREPANCY SWITCH FOR CB			
M	Q	COMMANDE PAR MOTEUR OPERATED BY MOTOR		S	BOITIER DE SIGNALISATION ALARM ANNUNCIATOR			
	R	SHUNT SHUNT		T	TRANSFORMATEUR DE COURANT UNIIFILAIRE CURRENT TRANSFORMER SLD		X	BOITE D'ESSAI TEST BLOCK
	R	RESISTANCE RESISTOR		T	TRANSFORMATEUR DE COURANT MULTIFILAIRE CURRENT TRANSFORMER TRIPOLAR DRAWING		X	BORNE SIMPLE ORDINARY TERMINAL BLOCK
				T	TRANSFORMATEUR DE TENSION MULTIFILAIRE VOLTAGE TRANSFORMER TRIPOLAR DRAWING		X	BORNE SECTIONABLE INTERRUPTIBLE TERMINAL BLOCK
	S	CONTACT DE POSITION NO MAKE CONTACT OF LIMIT SWITCH		T	ENROULEMENT DE TRANFORMATEUR DE PUISSANCE - MULTIFILAIRE POWER TRANSFORMER WINDING - TRIPOLAR DRAWING		X	BORNE FUSIBLE FUSE CARIER TERMINAL BLOCK
	S	CONTACT DE POSITION NF BREAK CONTACT OF LIMIT SWITCH		T	ENROULEMENT DE TRANFORMATEUR DE PUISSANCE - MULTIFILAIRE POWER TRANSFORMER WINDING - TRIPOLAR DRAWING		X	BORNE DIODE DIODE TERMINAL BLOCK
	S	COMMUTATEUR UNIPOLAIRE A N DIRECTIONS SINGLE POLE N POSITIONS SWITCH		T	TRANFORMATEUR DE PUISSANCE - UNIFILAIRE POWER TRANSFORMER - SLD		X	BORNE RESISTANCE RESISTOR TERMINAL BLOCK
	S	COMMANDE PAR POUSSOIR OPERATED BY PUSHING		T	AUTOTRANFORMATEUR DE PUISSANCE - UNIFILAIRE POWER AUTOTRANSFORMER WINDING - SLD		X	BROCHE MALE DE CONNECTEUR MAL CONNECTOR PIN
	S	COMMANDE PAR TIRETTE OPERATED BY PULLING		T	TRANSFORMATEUR D'ISOLEMENT ISOLATING TRANSFORMER		X	BROCHE FEMELLE DE CONNECTEUR FEMALE CONNECTOR PIN
	S	COMMANDE ROTATIVE OPERATED BY TURNING						
	S	BOUTON POUSSOIR COUP DE POING EMERGENCY SWITCH						

The technical information contained in this document is the exclusive property of Schneider Electric Industries S.A.S and cannot be used or disclosed to third parties of any kind without its written consent. Only those drawings and diagrams created or referred to when ordering are binding in execution. All devices shown in this diagram are in open position, drawn out with operating mechanism discharged and all power sources off.

Les informations techniques contenues dans ce document sont la propriete exclusive de Schneider Electric Industries S.A.S et ne peuvent etre utilisees ou divulguees a des tiers quels qu'ils soient sans son accord ecrit. Seuls nous engagent pour ce schéma les plans et schémas signés et contresignés à la commande et les appareils représentés sur ce schéma sont en position ouvert - désarmés - débrochés - toutes sources coupées.

Ind. Rev	Date Date			Ind. Rev	Date Date		
00	06/09/2011	Edition originale / First issue					
Ind. Rev	Date Date	Modification / Modification	Archiv. Micro-filmed	Ind. Rev	Date Date	Modification / Modification	Archiv. Micro-filmed

LEGENDE SYMBOLES
N°2
-
LEGEND OF SYMBOLS
N°2

MONITORING
PHOTOVOLTAIQUE
RENAULT CLEON

Schneider Electric

11CA694411

Projet - No commande Project - Order No.	Indice Rev	Folio Sheet
EE5CA6986	00	011

LE REPERAGE DES APPAREILS EST CONFORME A LA NORME CEI. ADDITION DE 4 BLOCS DE CARACTERES

= ANN	+ AANN	- AA*N*N	: CC*C*
bloc 1*	bloc 2	bloc 3	bloc 4

A = Alphabétique
N = Numérique
C = Alphanumérique
* = facultatif

Ex : =D01 +AB01 -KA1 :13

- :13 — repère du N° de borne
- -KA1 — repère du matériel (racine et n° d'ordre)
- +AB01 — repère de l'emplacement physiquel (zone ; localisation)
- =D01 — repère essentiel (ensemble ou fonction)

bloc 1 =ANN "=" symbole distinctif repère essentiel

Repère principal caractérisant chaque subdivision importante d'une installation ou ensemble (fonctionnel). Il est facultatif.
Le 1° caractère est choisi dans la "TABLE 1.
Cette table donne les lettres repères des niveaux de tension et des fonctions non spécifiques à une travée ou un niveau de tension.

bloc 2 +AANN "+" symbole distinctif repère de l'emplacement physique

Repère de l'adresse physique du matériel.
Repère de l'équipement qui contient le matériel (choix des deux premiers caractères dans la "TABLE 2").

bloc 3 -AA*N*N "-" symbole distinctif repère matériel

Repère complet du nom de l'appareil. La première lettre indique la fonction générale de l'appareil. Choix "TABLE 3".

bloc 4 :CC*C* ":" symbole distinctif repère du N° de borne

Repère composé indifféremment de lettres ou de chiffres.

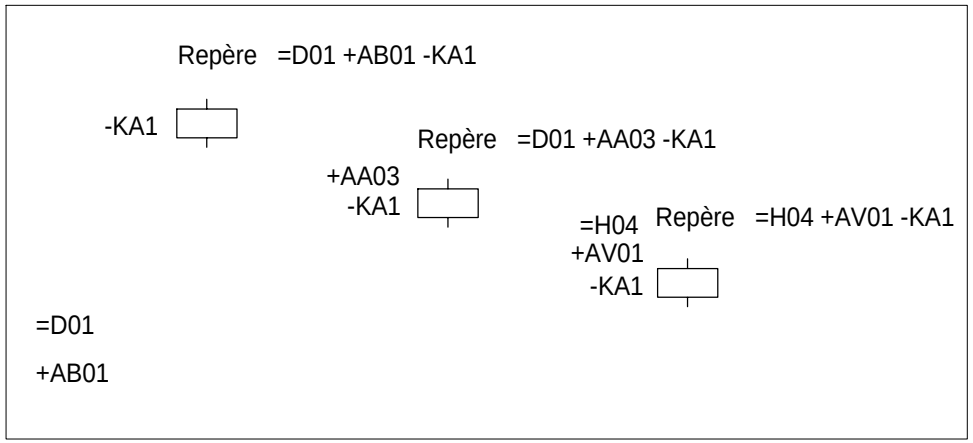

ACCORDING TO STANDARD, MARKING OF EQUIPMENTS IS MADE WITH 4 BLOCKS OF CHARACTERS

= ANN	+ AANN	- AA*N*N	: CC*C*
block 1*	block 2	block 3	block 4

A = Alphabetic
N = Numeric
C = Alphanumeric
* = optional

Ex : =D01 +AB01 -KA1 :13

- :13 — terminal designation
- -KA1 — identification of item (root & sequence N°)
- +AB01 — location of item (zone ; location)
- =D01 — higher-level designation (set or function)

block 1 =ANN "=" distinctive symbol higher level designation

Item designation for any major part of plant or function. Optional.
First character is given by "TABLE 1".
This table gives codes for voltage levels and for no attached functions to a particular bay or voltage level.

block 2 +AANN "+" distinctive symbol location of item

Designation for location item.
Indicates equipment wich conttains the item (choice of the 2 first characters "TABLE 2").

block 3 -AA*N*N "-" distinctive symbol identification of item

Complete designation of item identification. 1st character indicates general function of item. Choice "TABLE 3".

block 4 :CC*C* ":" distinctive symbol terminal designation

Designation composed of letters or numbers.

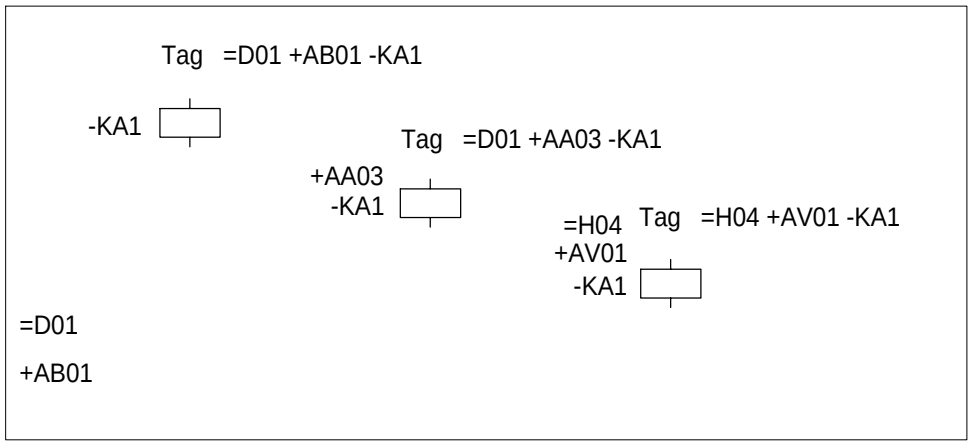

The technical information contained in this document is the exclusive property of Schneider Electric Industries S.A.S and cannot be used or disclosed to third parties of any kind without its written consent. Only those drawings and diagrams marked "for construction" are intended for execution. All diagrams are in open position, drawn out with operating mechanism discharged and all power sources off.

Les informations techniques contenues dans ce document sont la propriete exclusive de Schneider Electric Industries S.A.S et ne peuvent etre utilisees ou divulguees a des tiers quels qu'ils soient sans son accord ecrit. Seuls nous engagent les schemas marques "pour construction". Tous les schemas sont en position ouverte - hors tension - et les appareils representes sur ce schéma sont en position ouvert - désarmés - débrochés - toutes sources coupées.

Ind. Rev	Date Date		Archiv. Micro-filmed	Ind. Rev	Date Date		Archiv. Micro-filmed
00	06/09/2011	Edition originale / First issue					

Modification / Modification

PRINCIPE DE REPERAGE
-
PRINCIPE OF MARKING

MONITORING
PHOTOVOLTAIQUE
RENAULT CLEON

Schneider Electric

11CA694411

Projet - No commande / Project - Order No.	Indice Rev	Folio Sheet
EE5CA6986	00	012

A3 suite - 11/2006

The technical information contained in this document is the exclusive property of Schneider Electric Industries S.A.S and cannot be used or disclosed to third parties of any kind without its written consent. Only those drawings and diagrams marked "for construction" or "for working" are intended for use in the field, with all power sources off.
Les informations techniques contenues dans ce document sont la propriete exclusive de Schneider Electric Industries S.A.S et ne peuvent etre utilisees ou divulguees a des tiers quels qu'ils soient sans son accord ecrit. Seuls nous engagent pour execution et mise en service, les schemas et dessins marqués "a la construction" et "a l'execution" de la notice et les schemas sur ce schéma sont en position ouvert - désarmés - débrochés - toutes sources coupées.

NIVEAUX DE TENSION

LETTRES	TENSIONS
B	> 420kV
C	380 à 419kV
D	220 à 379kV
E	110 à 219kV
F	60 à 109kV
G	45 à 59kV
H	30 à 44kV
J	20 à 29kV
K	10 à 19kV
L	6 à 9kV
M	1 à 5kV
N0	500 - 999VCA
N1	300 - 499VCA
N2	50 - 299VCA
N3	< 49VCA
N5	> 250VCC
N6	150 - 249VCC
N7	50 - 149VCC
N8	25 - 49VCC
N9	< 24VCC

FONCTIONS NON SPECIFIQUES A UNE TRAVEE OU A UN NIVEAU DE TENSION

LETTRES	FONCTIONS
Q	MESURE - COMPTAGE - ENREGISTREMENT
R	PROTECTIONS
S	ECLAIRAGE - CLIMATISATION - INSTAL DOMESTIQUE
T	TRANSFORMATEUR
U	COMMUNS - TRANCHE GENERALE
V	
W	INTERFACES
X	CONSIGNATEURS - OSCILLOPERTURBOGRAPHE
Y	SYSTEME TELECOMMUNICATION
Z	CABLE

Le numéro de la travée est donné par deux chiffres caractéristiques de 01 à 99.
Les chiffres "00" sont utilisés pour les équipements communs à un niveau de tension et plusieurs travées.

ex : =E00, repère essentiel de l'ensemble fonctionnel commun à toutes les travées 132kV.
+E00.AB01, armoire de relayage N° 1 (protection barre)

EXEMPLES : +E04 Indique que l'emplacement appartient en totalité à la travée 110kV N° 04
=C05 Indique la travée 400kV N° 05
=R01 Indique l'ensemble fonctionnel "PROTECTION INCENDIE" N° 01

LEVEL VOLTAGE

LETTRES	VOLTAGE
B	> 420kV
C	380 à 419kV
D	220 à 379kV
E	110 à 219kV
F	60 à 109kV
G	45 à 59kV
H	30 à 44kV
J	20 à 29kV
K	10 à 19kV
L	6 à 9kV
M	1 à 5kV
N0	500 - 999VAC
N1	300 - 499VAC
N2	50 - 299VAC
N3	< 49VAC
N5	> 250VDC
N6	150 - 249VDC
N7	50 - 149VDC
N8	25 - 49VDC
N9	< 24VDC

NO ATTACHED FUNCTIONS TO A PARTICULAR BAY OR A VOLTAGE LEVEL

LETTRES	VOLTAGE
Q	MEASURING - RECORDING - METERING
R	PROTECTIONS
S	LIGHTING, AIR CONDITIONING, DOMESTIC
T	TRANSFORMER
U	COMMONS
V	
W	INTERFACES
X	EVENTS & FAULT RECORDER, SUPERVISION
Y	TELECOMMUNICATION SYSTEM, ALARMS STATUS
Z	CABLE

Bay number is given by two figures from 01 to 99.
Figures "00" are used for common equipment to a voltage level and several bays

eg ; =E00, higher level of designation 132kV busbar
+E00, AB01, 132kV common relaying cubicle N° 1 (busbar protection)

EXAMPLES : +E04 Indicates that the localisation is fully attached to bay 110kV N° 04
=C05 Indicates bay 400kV N° 05
=R01 Indicates the function "FIRE PROTECTION" N° 01

Ind. Rev	Date Date	Modification / Modification	Archiv. Micro-filmed	Ind. Rev	Date Date	Modification / Modification	Archiv. Micro-filmed
00	06/09/2011	Edition originale / First issue					

REPERE ESSENTIEL
- TABLE 1 -
HIGHER-LEVEL DESIGNATION

MONITORING
PHOTOVOLTAIQUE
RENAULT CLEON

Schneider Electric

11CA694411

Projet - No commande Project - Order No.	Indice Rev	Folio Sheet
EE5CA6986	00	013

A3 suite - 11/2006

CODE	DESIGNATION
AC	Tableau de commande et protection Control and relay board
AD	Tableau de comptage - mesure Metering - Measuring board
AE	Armoire enregistreur de pertubations Fault recorder cubicle
AF	Armoire de travée Marshalling kiosk
AG	Coffret intensité Current box
AH	Coffret tension Voltage box
AJ	Armoire - coffret d'éclairage Lighting cubicle - box
AL	Armoire monitoring de livraison (PDL) Monitoring delivery board (PDL)
AM	Coffret auxiliaires transformateur Transformer auxiliaries box
AN	Coffret régleur transformateur On load tap changer box
AO	Armoire / coffret synchro Synchro panel
AP	Armoire monitoring de transformation (PTR) Monitoring transformer board (PTR)

CODE	DESIGNATION
AQ	Armoire contrôle et régulation tension du transformateur Transformer auto voltage regulation cubicle
AS	Armoire auxiliaires courant alternatif AC low voltage auxiliaries cubicle
AT	Armoire auxiliaires courant continu DC low voltage auxiliaries cubicle
AU	Armoire auxiliaires groupe de secours Emergency generator auxiliaries cubicle
AV	Caisson-coffret BT des cellules MT MV SWGR low voltage cubicle-box
AW	Armoire des auxiliaires disjoncteur Circuit breaker auxiliaries cubicle
AX	Armoire des auxiliaires sectionneur Disconnecting switch auxiliaries cubicle

The technical information contained in this document is the exclusive property of Schneider Electric Industries S.A.S and cannot be used or disclosed to third parties of any kind without its written consent. Only those drawings and diagrams provided after order acceptance are binding and should be used in the design.
All power sources are in open position, drawn out with operating mechanism discharged and all power sources off.

Les informations techniques contenues dans ce document sont la propriete exclusive de Schneider Electric Industries S.A.S et ne peuvent etre utilisees ou divulguees a des tiers quels qu'ils soient sans son accord ecrit. Seuls nous engagent pour ce document et plans et schemas ci-joints et ceux qui en auront fait l'objet d'un accord ecrit de la commande. Les appareils representes sur ce schéma sont en position ouvert - désarmés - débroches - toutes sources coupées.

Ind. Rev	Date Date		Archiv. Micro-filmed	Ind. Rev	Date Date		Archiv. Micro-filmed
00	06/09/2011	Edition originale / First issue					

REPERE EMPLACEMENT PHYSIQUE

- TABLE 2 -

LOCATION OF ITEM

MONITORING
PHOTOVOLTAIQUE
RENAULT CLEON

Schneider Electric

11CA694411

Projet - No commande Project - Order No.	Indice Rev	Folio Sheet
EE5CA6986	00	014

CODE	DESIGNATION - (Famille de symbole) / (Family of symbol)
A	Ensemble, Sous-ensemble - (démarreur de moteur, automates) Assemblie, Subassemblie - (motor starter, programmable logic device)
B	Transducteur de grandeur non électrique en grandeur électrique - (détecteur, capteur) Transducer from non electrical to electrical quantity - (detector, sensor)
C	Condensateur Capacitor
D	Operateur binaire, Mise en mémoire, Temporisation Binary operator, Storage device delay, Delay device
E	Matériel divers - (chauffage, éclairage, divers) Miscellaneous - (heating, lighting, various)
F	Dispositif de protection - (fusible, protection, relais thermique & magnétique, relais de mesure) Protective device - (fuse, thermal & magnetic relay, measuring relay)
G	Générateur, Alimentation de puissance - (générateur, batterie) Generator, Power supply - (generator, battery)
H	Dispositif de signalisation - (signalisation) Signalling device - (signalling)
KA	Relais, Contacteur - (relais auxiliaire, contact) Relay, Contactor - (auxiliairy relay, contact)
KM	Relais, Contacteur - (contacteur de puissance, contact) Relay, Contactor - (power contactor, contact)
L	Reactance - (inductance) Reactor - (inductance)
M	Moteur Motor
N	Dispositif analogique-numérique Analogue digital device
P	Instruments de mesure - (appareil de mesure, indicateur, enregistreur) Measuring equipment - (measuring instrument)
Q	Appareil de connexion pour circuit de puissance - (disjoncteur, interrupteur, sectionneur, contacteur disj) Switching device for power circuit - (circuit breaker,switch, disconnector,circuit breaker contactor)

CODE	DESIGNATION - (Famille de symbole) / (Family of symbol)
R	Résistance - (résistance, shunt) Resistor - (resistor, shunt)
S	Appareil de connexion pour circuit de conduite, Selecteur - (bouton, commutateur,fin de course) Switching device for control, Circuit-selector - (button, turn switch, limit switch)
T	Transformateur Transformer
U	Transducteur, Convertisseur Transducer, Converter
V	Semiconducteur Semiconductor
W	Conducteur - Câble Conductor - Cable
X	Bornes - (prise de courant, répartiteur, borne) Terminals - (plug-in soket, distributor, terminal)
Y	Appareil mécanique actionné électriquement - (frein, électrovane) Electrical operated mechanical device - (brake, electrovalve)
Z	Régulateur, Filtre, Correcteur Regulator, Filter, Compandor

The technical information contained in this document is the exclusive property of Schneider Electric Industries S.A.S and cannot be used or disclosed to third parties of any kind without its written consent. Only those drawings and diagrams provided to order for use in the design, manufacture and operation of equipment are to be used, when they are in open position, drawn out with operating mechanism discharged and all power sources off.

Les informations techniques contenues dans ce document sont la propriete exclusive de Schneider Electric Industries S.A.S et ne peuvent etre utilisees ou divulguees a des tiers quels qu'ils soient sans son accord ecrit. Seuls nous engagent pour ce document les plans et schemas d'ensemble de la construction de l'appareillage, lorsque ils sont en position ouvert - desarmes - debroches - toutes sources coupees.

Ind. Rev	Date Date			Ind. Rev	Date Date		Archiv. Micro-filmed
00	06/09/2011	Edition originale / First issue					

REPERAGE MATERIEL

- TABLE 3 -

IDENTIFICATION ITEM

MONITORING
PHOTOVOLTAIQUE
RENAULT CLEON

Schneider Electric

11CA694411

Projet - No commande Project - Order No.	Indice Rev	Folio Sheet
EE5CA6986	00	015

A3 suite - 11/2006

The technical information contained in this document is the exclusive property of Schneider Electric Industries S.A.S and cannot be used or disclosed to third parties of any kind without its written consent. Only those drawings and diagrams marked "certified drawing" are considered as binding. All power sources in the diagrams are in open position, drawn out with operating mechanism discharged and all power sources off.

Les informations techniques contenues dans ce document sont la propriete exclusive de Schneider Electric Industries S.A.S et ne peuvent etre utilisees ou divulguees a des tiers quels qu'ils soient sans son accord ecrit. Seuls nous engagent par ce document les plans et schemas certifiés. Les appareils de puissance du schéma sont en position ouvert - désarmés - débrochés - toutes sources coupées.

ETIQUETTE A
COLLEE A L'INTERIEUR DE LA PORTE
EN BAS COTE GAUCHE

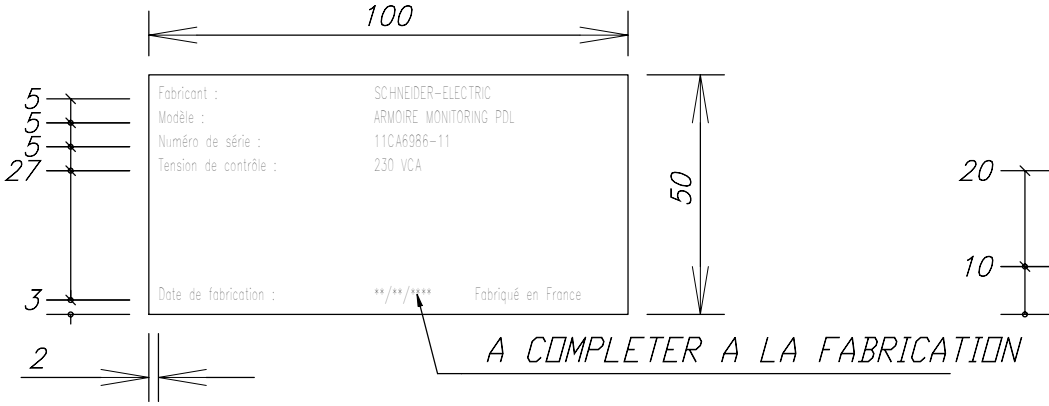

PLAQUE DILOPHANE GRAVEE AUTO-ADHESIVE
ECRITURE NOIRE SUR FOND BLANC
HAUTEUR DES LETTRES : 2.5 mm
CARACTERES : HELVETICA-NARROW

ETIQUETTE B

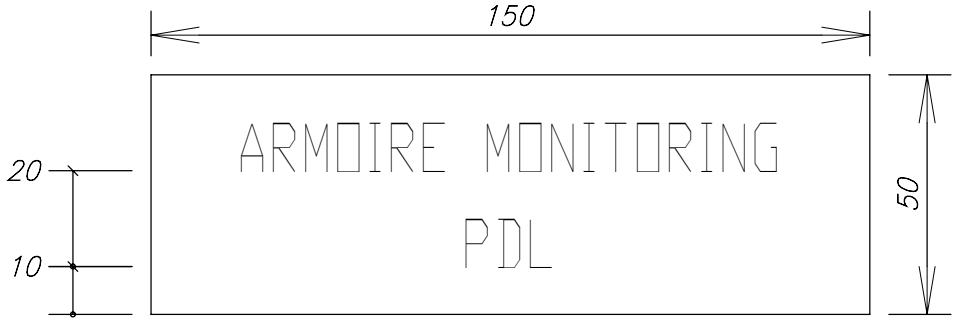

PLAQUE DILOPHANE GRAVEE AUTO-ADHESIVE
ECRITURE NOIRE SUR FOND BLANC
HAUTEUR DES LETTRES : 10 mm
CARACTERES : HELVETICA-NARROW

Ind. Rev	Date Date	Modification / Modification	Archiv. Micro-filmed	Ind. Rev	Date Date	Modification / Modification	Archiv. Micro-filmed
00	06/09/2011	Edition originale / First issue					

Marquage

NAME PLATE

MONITORING
PHOTOVOLTAIQUE
RENAULT CLEON

Schneider Electric

11CA694411

Projet - No commande Project - Order No.	Indice Rev	Folio Sheet
EE5CA6986	00	019

A3 suite - 11/2006

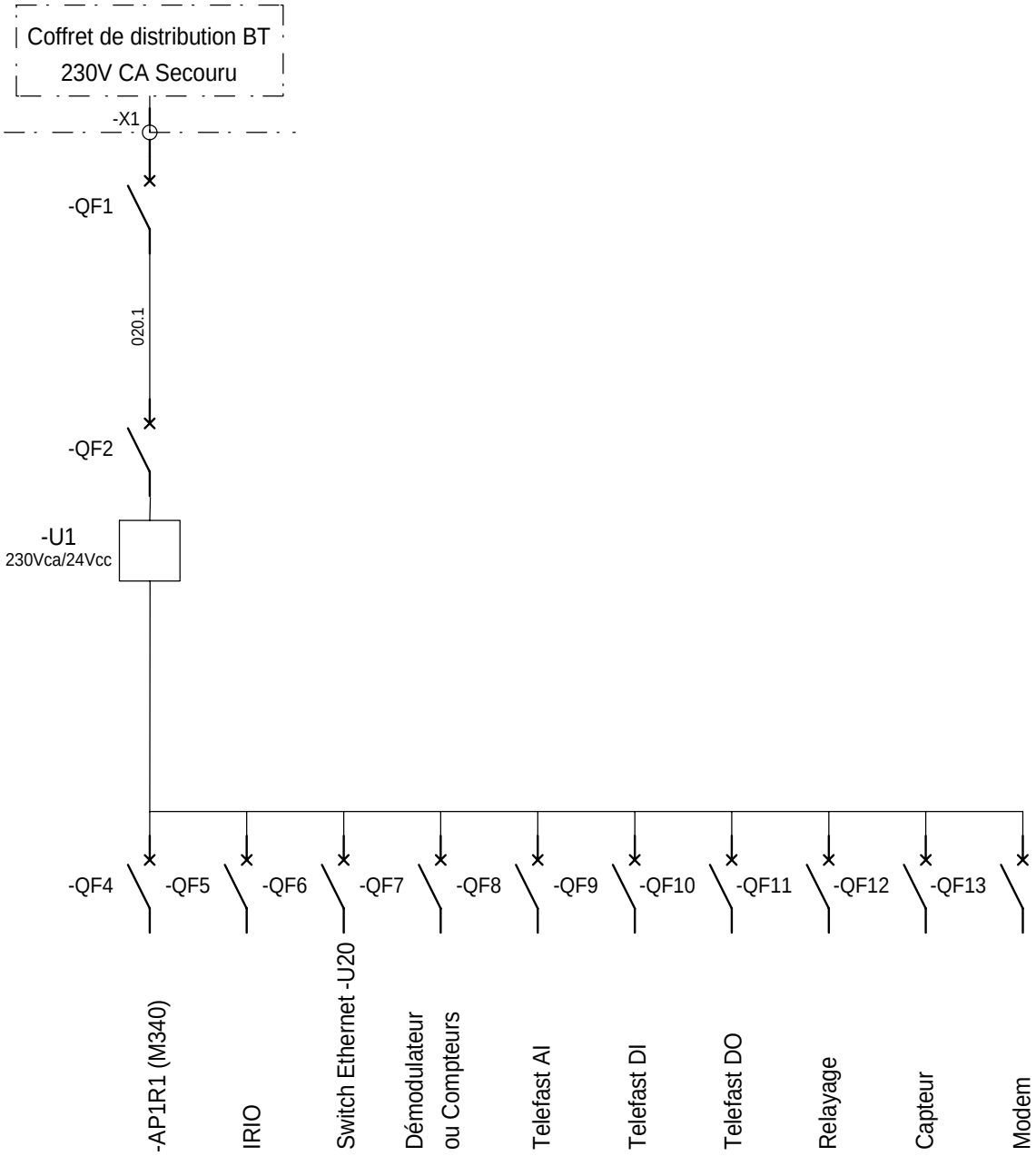

The technical information contained in this document is the exclusive property of Schneider Electric Industries S.A.S and cannot be used or disclosed to third parties of any kind without its written consent. Only those drawings and diagrams marked "for construction" are to be used for wiring purposes. All devices shown in the diagrams are in open position, drawn out with operating mechanism discharged and all power sources off.

Les informations techniques contenues dans ce document sont la propriete exclusive de Schneider Electric Industries S.A.S et ne peuvent etre utilisees ou divulguees a des tiers quels qu'ils soient sans son accord ecrit. Seuls nous engagent pour ce schéma sont en position ouvert - désarmés - débrochés - toutes sources coupées.

Ind. Rev	Date Date		Archiv. Micro-filmed	Ind. Rev	Date Date		Archiv. Micro-filmed
00	06/09/2011	Edition originale / First issue					

Unifilaire général de la liasse

SINGLE LINE DIAGRAM

MONITORING
PHOTOVOLTAIQUE
RENAULT CLEON

Schneider Electric

11CA694411

Projet - No commande Project - Order No.	Indice Rev	Folio Sheet
EE5CA6986	00	020

A3 suite - 11/2006

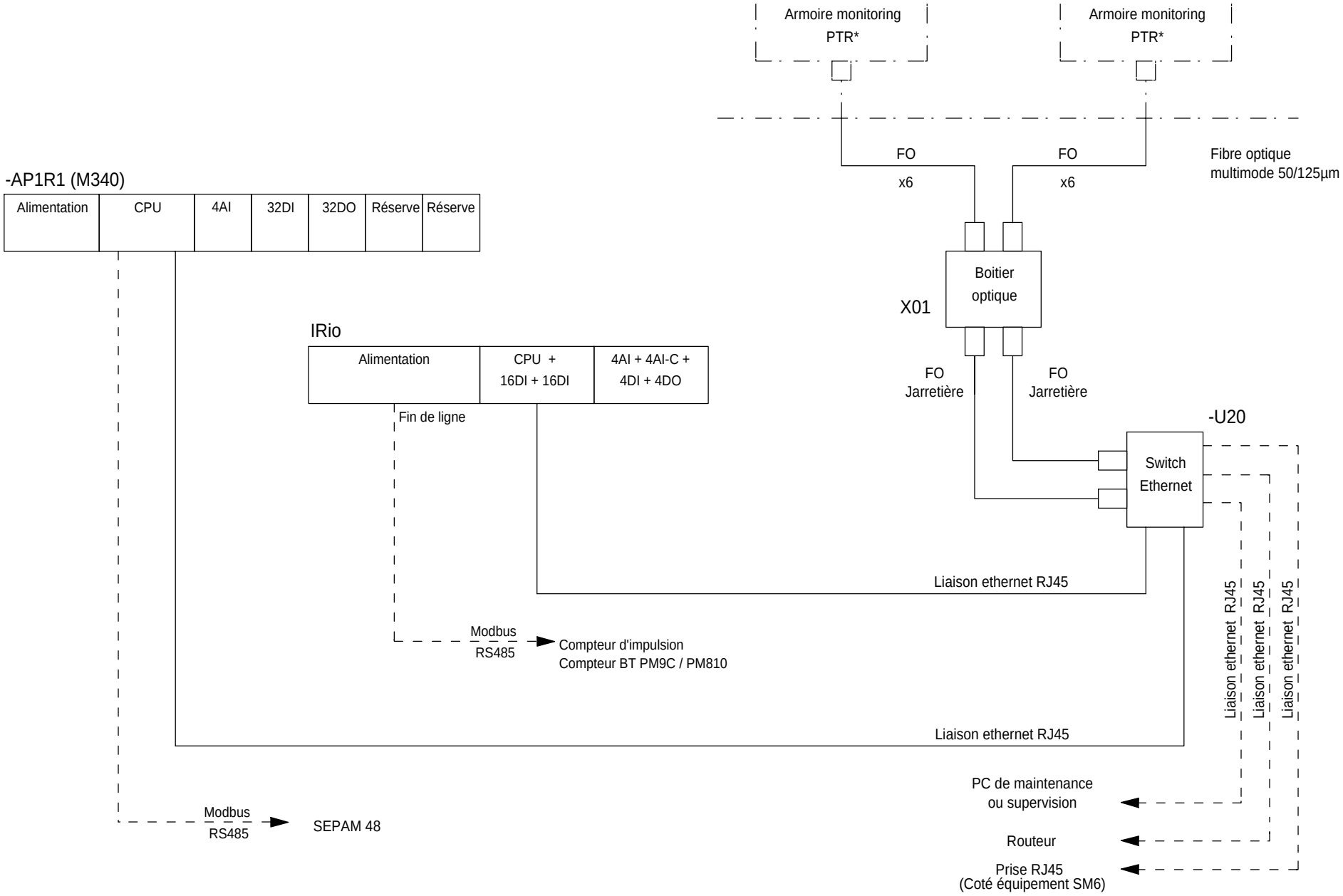

The technical information contained in this document is the exclusive property of Schneider Electric Industries S.A.S and cannot be used or disclosed to third parties of any kind without its written consent. Only those drawings and diagrams emitted after order validation are binding except in the diagrams are in open position, drawn out with operating mechanism discharged and all power sources off.

Les informations techniques contenues dans ce document sont la propriete exclusive de Schneider Electric Industries S.A.S et ne peuvent etre utilisees ou divulguees a des tiers quels qu'ils soient sans son accord ecrit. Seuls nous engagent pour ce schéma sont en position ouvert - désarmés - débroches - toutes sources coupées. les diagrammes emis apres la commande. Les appareils representes

Ind. Rev	Date Date	Modification / Modification	Archiv. Micro-filmed	Ind. Rev	Date Date	Modification / Modification	Archiv. Micro-filmed
00	06/09/2011	Edition originale / First issue					

Unifilaire général de la liasse

SINGLE LINE DIAGRAM

MONITORING
PHOTOVOLTAIQUE
RENAULT CLEON

Schneider Electric

11CA694411

Projet - No commande / Project - Order No.	Indice Rev	Folio Sheet
EE5CA6986	00	021

A3 suite - 11/2006

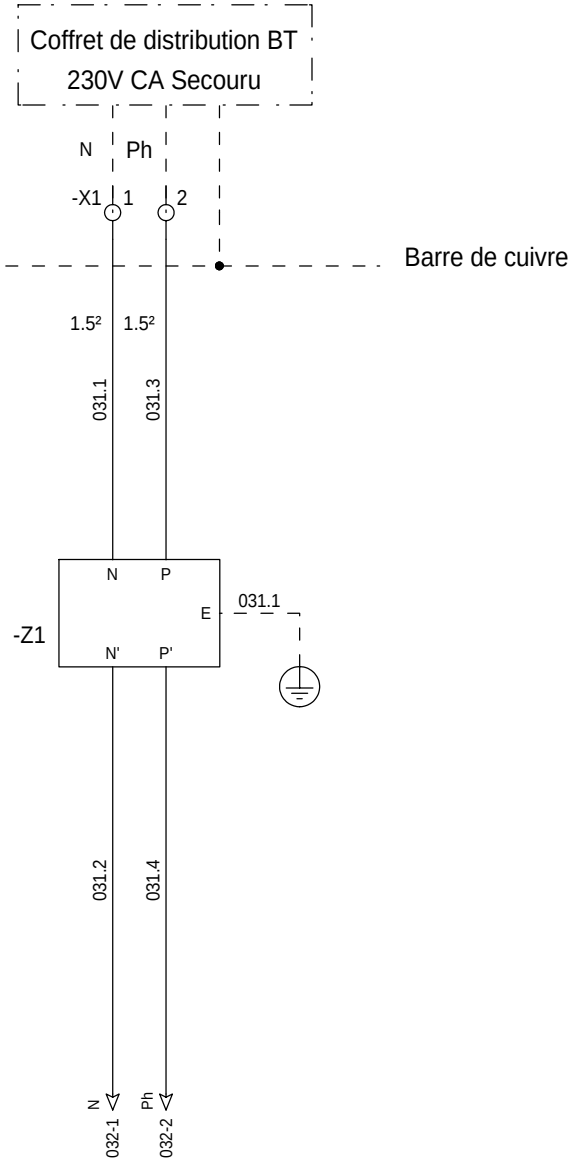

=
+AMPDL.

The technical information contained in this document is the exclusive property of Schneider Electric Industries S.A.S and cannot be used or disclosed to third parties of any kind without its written consent. Only those drawings and diagrams emitted under order form are valid. Before working on equipment, all power sources must be in the positions are in open position, drawn out with operating mechanism discharged and all power sources off.

Les informations techniques contenues dans ce document sont la propriete exclusive de Schneider Electric Industries S.A.S et ne peuvent etre utilisees ou divulguees a des tiers quels qu'ils soient sans son accord ecrit. Seuls nous engagent pour ce schéma sont en position ouvert - désarmés - débrochés - toutes sources coupées.

Ind. Rev	Date Date	Modification / Modification	Archiv. Micro-filmed	Ind. Rev	Date Date	Modification / Modification	Archiv. Micro-filmed
00	06/09/2011	Edition originale / First issue					

Distribution des polarités

POWER SUPPLY

MONITORING
PHOTOVOLTAIQUE
RENAULT CLEON

Schneider Electric

11CA694411

Projet - No commande Project - Order No.	Indice Rev	Folio Sheet
EE5CA6986	00	031

A3 suite - 01/2008

The technical information contained in this document is the exclusive property of Schneider Electric Industries S.A.S and cannot be used or disclosed to third parties of any kind without its written consent. Only those drawings and diagrams emitted in order to fulfill orders following an enquiry with Schneider Electric are valid. All devices shown in the diagrams are in open position, drawn out with operating mechanism discharged and all power sources off.

Les informations techniques contenues dans ce document sont la propriete exclusive de Schneider Electric Industries S.A.S et ne peuvent etre utilisees ou divulguees a des tiers quels qu'ils soient sans son accord ecrit. Seuls nous engagent pour ce document et plans et schemas emis en reponse a une commande, les appareils representes sur ce schéma sont en position ouvert - désarmés - débrochés - toutes sources coupées.

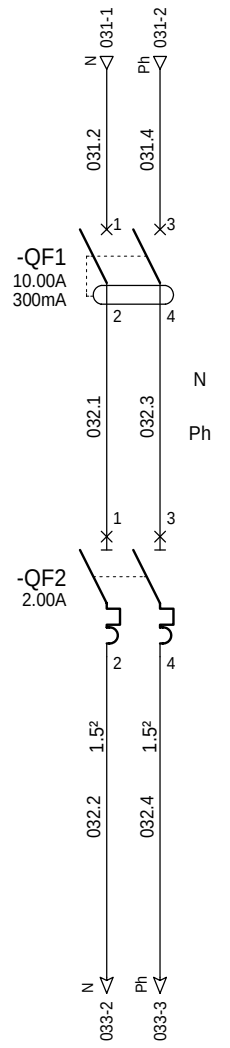

Vers alimentation

-U1

=

+AMPDL.

Ind. Rev	Date Date	Modification / Modification	Archiv. Micro-filmed	Ind. Rev	Date Date	Modification / Modification	Archiv. Micro-filmed
00	06/09/2011	Edition originale / First issue					

Distribution des polarités

POWER SUPPLY

MONITORING
PHOTOVOLTAIQUE
RENAULT CLEON

Schneider Electric

11CA694411

Projet - No commande Project - Order No.	Indice Rev	Folio Sheet
EE5CA6986	00	032

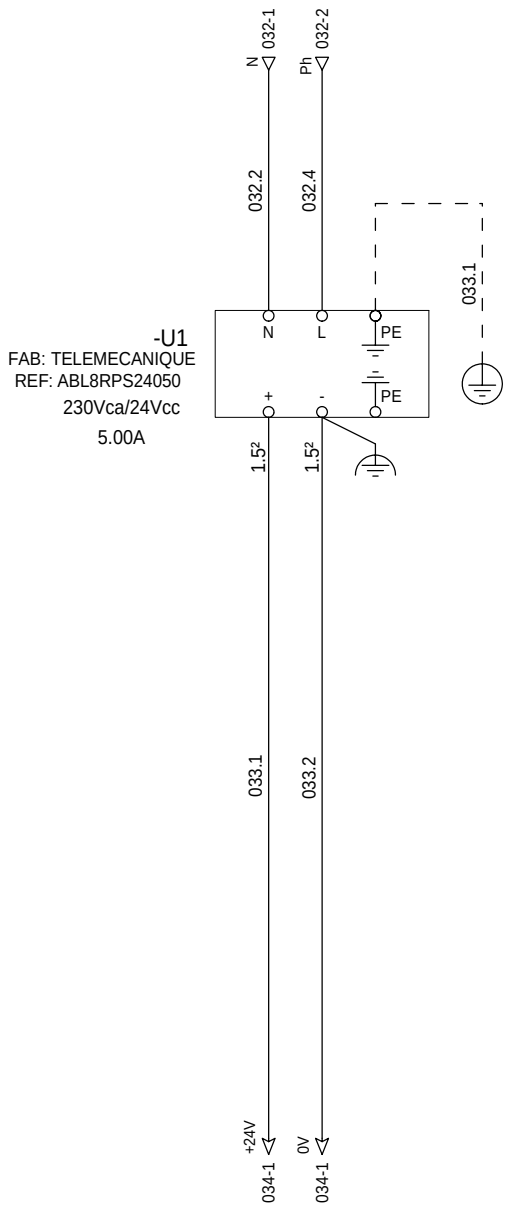

Alimentation

interne

=

+AMPDL.

The technical information contained in this document is the exclusive property of Schneider Electric Industries S.A.S and cannot be used or disclosed to third parties of any kind without its written consent. Only those drawings and diagrams marked "certified" are professional drawings and only those shown in this diagram are in open position, drawn out with operating mechanism discharged and all power sources off.

Les informations techniques contenues dans ce document sont la propriete exclusive de Schneider Electric Industries S.A.S et ne peuvent etre utilisees ou divulguees a des tiers quels qu'ils soient sans son accord ecrit. Seuls nous engagent pour ce schéma sont en position ouvert - désarmés - débroches - toutes sources coupées. les diagrammes marqués "certifiés" et les dessins d'ensemble. Les appareils représentés sur ce schéma sont en position ouvert - désarmés - débroches - toutes sources coupées.

Ind. Rev	Date Date	Modification / Modification	Archiv. Micro-filmed	Ind. Rev	Date Date	Modification / Modification	Archiv. Micro-filmed
00	06/09/2011	Edition originale / First issue					

Distribution des polarités
Module redondant

POWER SUPPLY
REDUNDANCY MODULE

MONITORING
PHOTOVOLTAIQUE
RENAULT CLEON

Schneider Electric

11CA694411

Projet - No commande Project - Order No.	Indice Rev	Folio Sheet
EE5CA6986	00	033

A3 suite - 01/2008

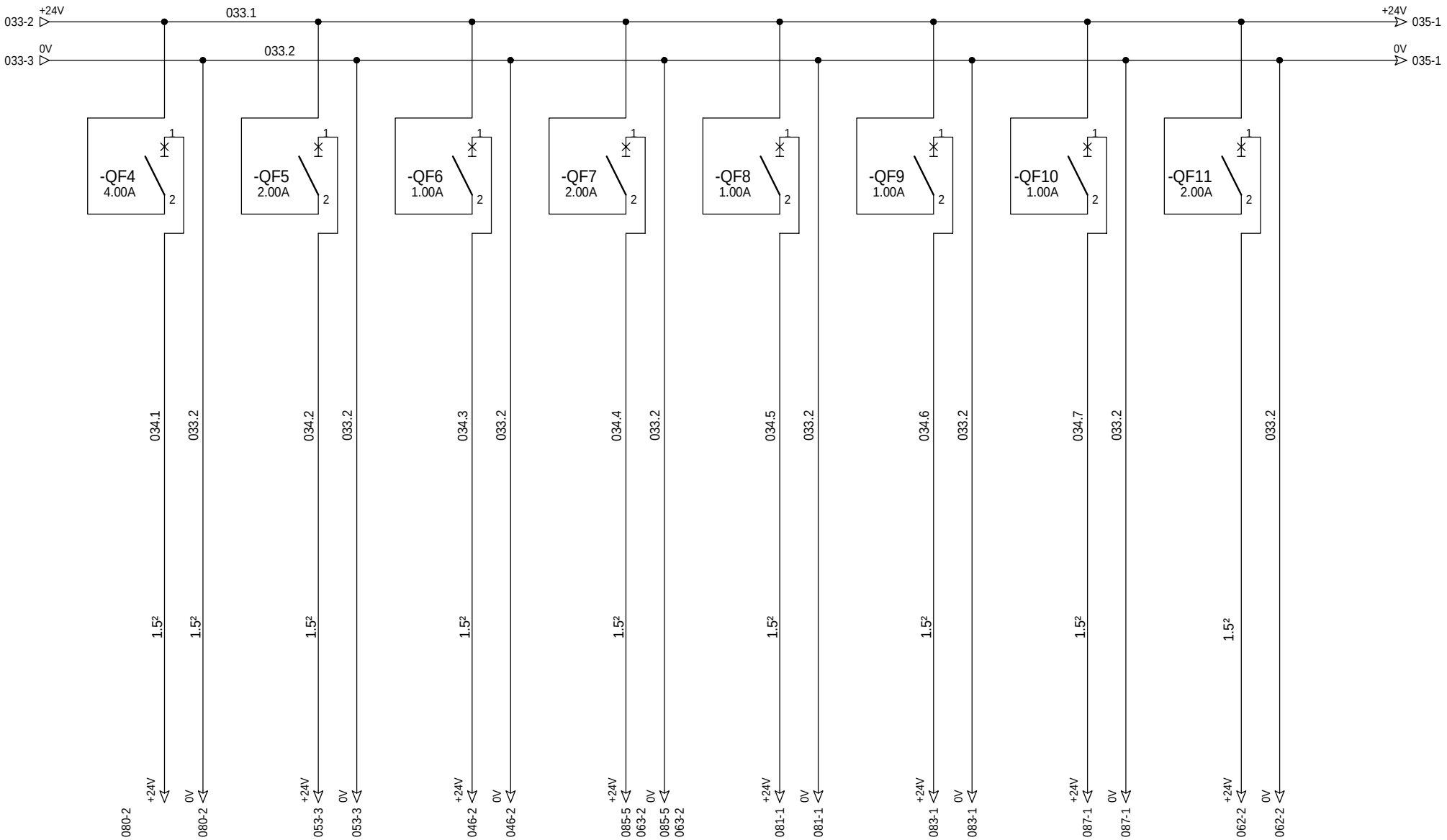

Alimentation automate 24Vcc M340	Alimentation automate 24Vcc NAPAC	Alimentation Switch -U20	Démodulateur ou Compteurs	Alimentation Telefast AI	Alimentation Telefast DI	Alimentation Telefast DO	Relayage

=
+AMPDL.

The technical information contained in this document is the exclusive property of Schneider Electric Industries S.A.S and cannot be used or disclosed to third parties of any kind without its written consent. Only those drawings and diagrams clearly identified as "for order" are binding in execution. All diagrams are in open position, drawn out with operating mechanism discharged and all power sources off.

Les informations techniques contenues dans ce document sont la propriete exclusive de Schneider Electric Industries S.A.S et ne peuvent etre utilisees ou divulguees a des tiers quels qu'ils soient sans son accord ecrit. Seuls nous engagent les schemas "pour ordre", les autres schemas sont donnes a titre informatif. Les appareils representes sur ce schéma sont en position ouvert - désarmés - débroches - toutes sources coupées.

Ind. Rev	Date Date		Archiv. Micro-filmed	Ind. Rev	Date Date		Archiv. Micro-filmed
00	06/09/2011	Edition originale / First issue					

Modification / Modification

Distribution des polarités
24V CC

POWER SUPPLY
24V DC

MONITORING
PHOTOVOLTAIQUE
RENAULT CLEON

Schneider Electric

11CA694411

Projet - No commande Project - Order No.	Indice Rev	Folio Sheet
EE5CA6986	00	034

A3 suite - 01/2008

The technical information contained in this document is the exclusive property of Schneider Electric Industries S.A.S and cannot be used or disclosed to third parties of any kind without its written consent. Only those drawings and diagrams emitted after order confirmation are binding except in the case of power sources off.
are in open position, drawn out with operating mechanism discharged and all power sources off.

Les informations techniques contenues dans ce document sont la propriete exclusive de Schneider Electric Industries S.A.S et ne peuvent etre utilisees ou divulguees a des tiers quels qu'ils soient sans son accord ecrit. Seuls nous engagent des plans et schemas emis a la commande. Les appareils representes sur ce schéma sont en position ouvert - désarmés - débroches - toutes sources coupées.

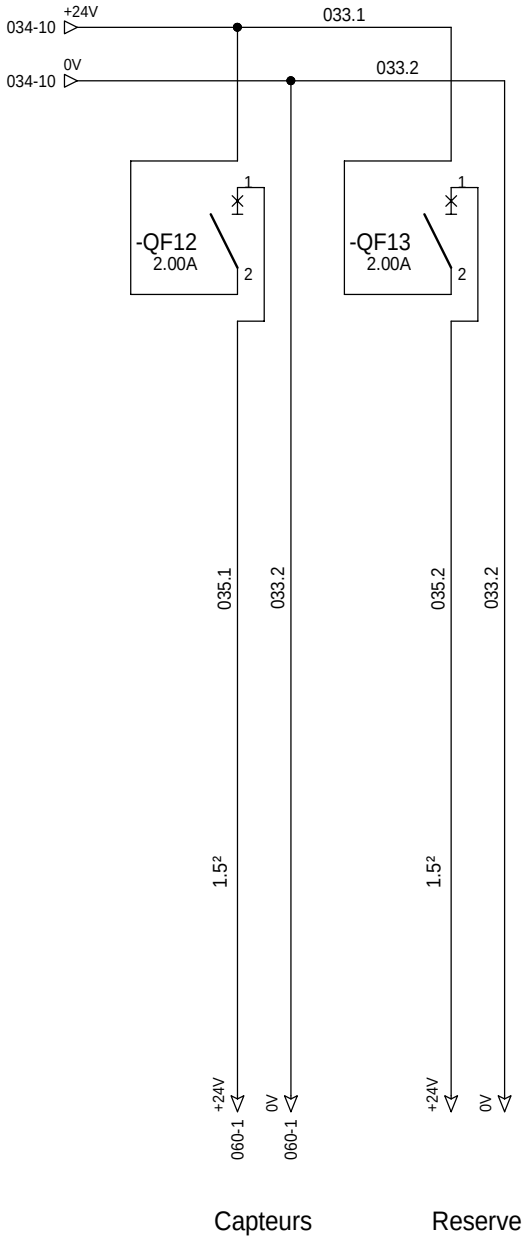

=
+AMPDL.

Ind. Rev	Date Date	Modification / Modification	Archiv. Micro-filmed	Ind. Rev	Date Date	Modification / Modification	Archiv. Micro-filmed
00	06/09/2011	Edition originale / First issue					

Distribution des polarités
24V CC

POWER SUPPLY
24V DC

MONITORING
PHOTOVOLTAIQUE
RENAULT CLEON

Schneider Electric

11CA694411

Projet - No commande Project - Order No.	Indice Rev	Folio Sheet
EE5CA6986	00	035

The technical information contained in this document is the exclusive property of Schneider Electric Industries S.A.S and cannot be used or disclosed to third parties of any kind without its written consent. Only those drawings and diagrams marked "certified" are to be used for design and building purposes. All power sources shown in the diagrams are in open position, drawn out with operating mechanism discharged and all power sources off.

Les informations techniques contenues dans ce document sont la propriete exclusive de Schneider Electric Industries S.A.S et ne peuvent etre utilisees ou divulguees a des tiers quels qu'ils soient sans son accord ecrit. Seuls nous engagent pour ce schéma sont en position ouvert - désarmés - débroches - toutes sources coupées. Les appareils représentés sur ce schéma sont en position ouvert - désarmés - débroches - toutes sources coupées.

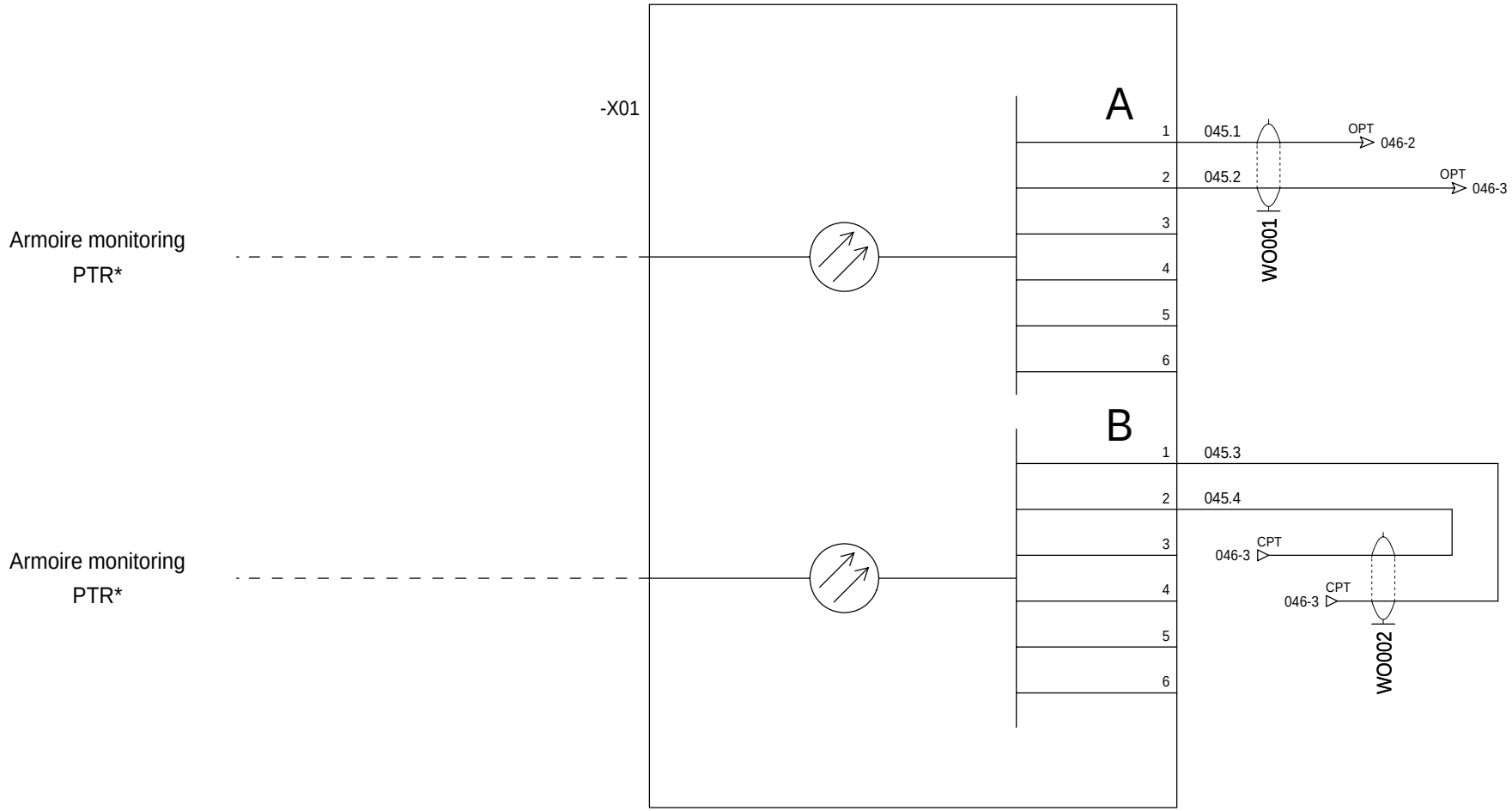

=
+AMPDL.

Ind. Rev	Date Date	Modification / Modification	Archiv. Micro-filmed	Ind. Rev	Date Date	Modification / Modification	Archiv. Micro-filmed
00	06/09/2011	Edition originale / First issue					

Coffret optique
FIDGI V2

OPTICAL BOX
FIDGI V2

MONITORING
PHOTOVOLTAIQUE
RENAULT CLEON

Schneider Electric

11CA694411

Projet - No commande / Project - Order No.	Indice / Rev	Folio / Sheet
EE5CA6986	00	045

A3 suite - 01/2008

The technical information contained in this document is the exclusive property of Schneider Electric Industries S.A.S and cannot be used or disclosed to third parties of any kind without its written consent. Only those drawings and diagrams marked "certified" are considered as binding and executed. All power sources shown in the diagrams are in open position, drawn out with operating mechanism discharged and all power sources off.

Les informations techniques contenues dans ce document sont la propriete exclusive de Schneider Electric Industries S.A.S et ne peuvent etre utilisees ou divulguees a des tiers quels qu'ils soient sans son accord ecrit. Seuls nous engagent pour ce schéma sont en position ouvert - désarmés - débrochés - toutes sources coupées. les documents de la commande. Les appareils représentés

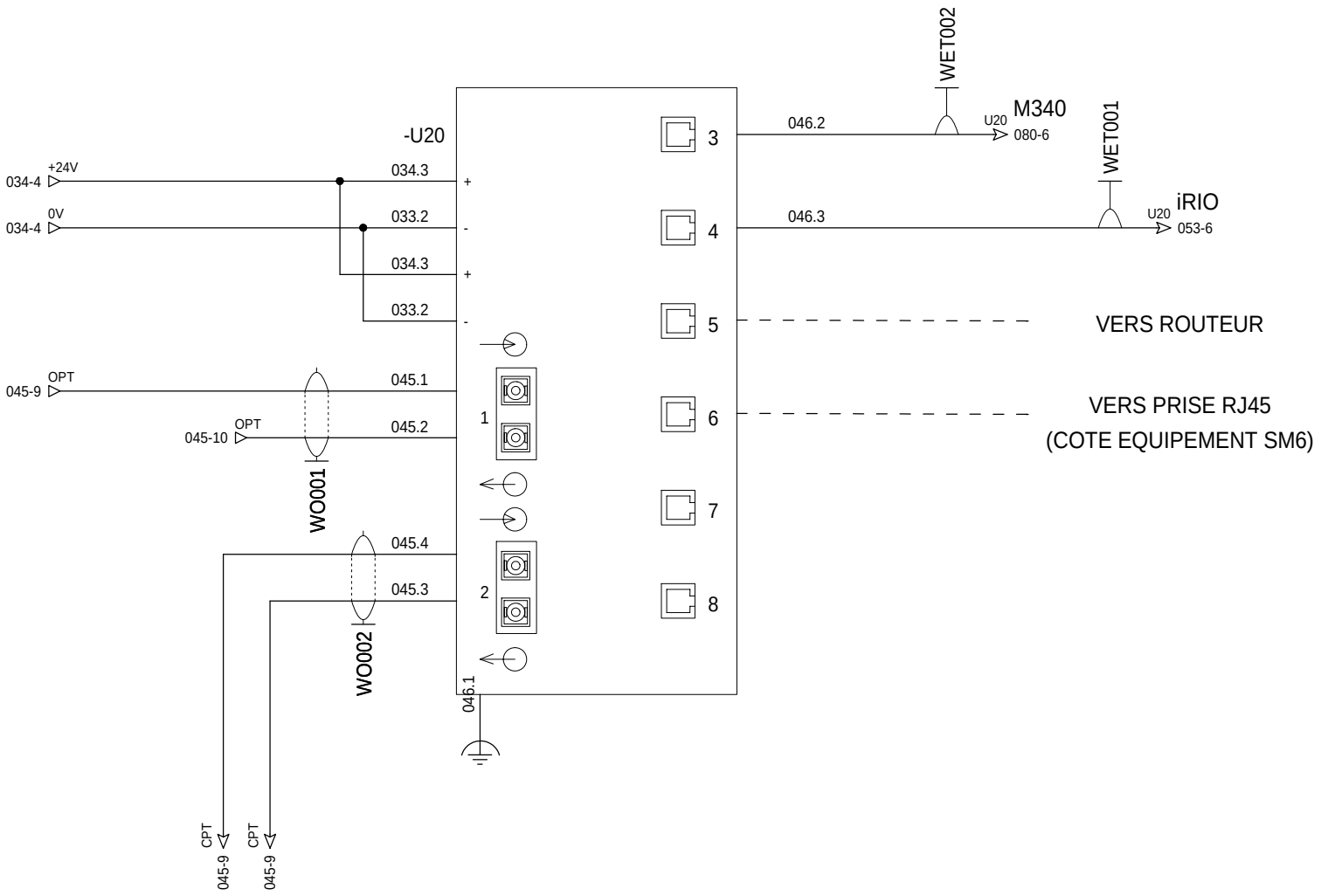

=
+AMPDL.

Ind. Rev	Date Date	Modification / Modification	Archiv. Micro-filmed	Ind. Rev	Date Date	Modification / Modification	Archiv. Micro-filmed
00	06/09/2011	Edition originale / First issue					

Switch ethernet
6 PORTS 10/100 TX ET 2 PORTS 100 FX-MM

SWITCH 6TX/2FX-MM

MONITORING
PHOTOVOLTAIQUE
RENAULT CLEON

Schneider Electric

11CA694411

Projet - No commande Project - Order No.	Indice Rev	Folio Sheet
EE5CA6986	00	046

A3 suite - 01/2008

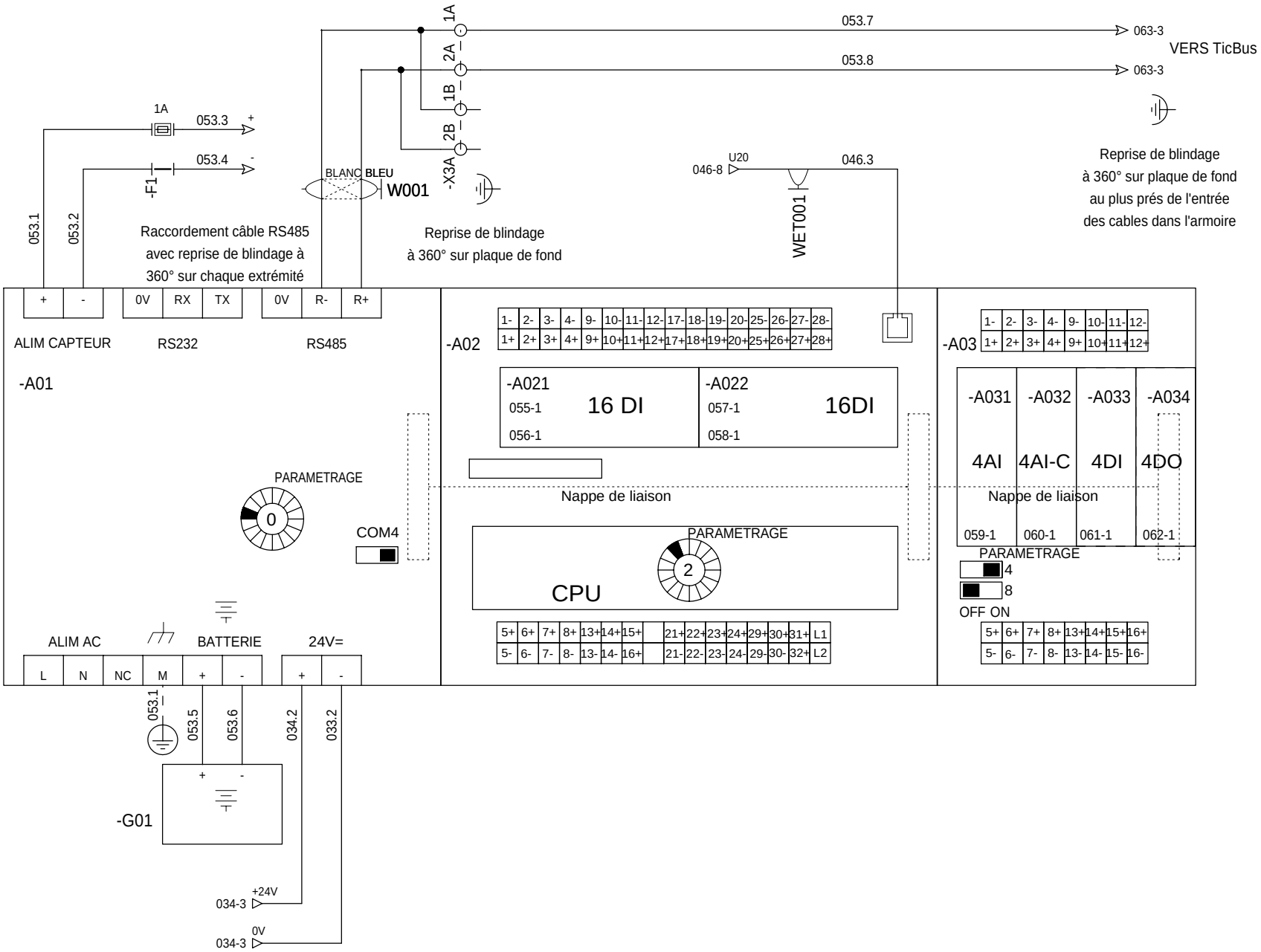

=
+AMPDL.

Ind. Rev	Date Date	Modification / Modification	Archiv. Micro-filmed	Ind. Rev	Date Date	Modification / Modification	Archiv. Micro-filmed
00	06/09/2011	Edition originale / First issue					

API NAPAC

PLC NAPAC

MONITORING
PHOTOVOLTAIQUE
RENAULT CLEON

Schneider Electric

11CA694411

Projet - No commande Project - Order No.	Indice Rev	Folio Sheet
EE5CA6986	00	053

A3 suite - 01/2008

The technical information contained in this document is the exclusive property of Schneider Electric Industries S.A.S and cannot be used or disclosed to third parties of any kind without its written consent. Only those drawings and diagrams provided after order acceptance are binding. All power sources are in open position, drawn out with operating mechanism discharged and all power sources off.

Les informations techniques contenues dans ce document sont la propriete exclusive de Schneider Electric Industries S.A.S et ne peuvent etre utilisees ou divulguees a des tiers quels qu'ils soient sans son accord ecrit. Seuls nous engageant pour ce schéma sont en position ouvert - désarmés - débroches - toutes sources coupées.

LOCAL BT MONITORING PORTE FERMEE	LOCAL MT PORTE EDF FERMEE	48V CONTINU SYNTHESE POSITION DISJONCTEURS	ALARME INCENDIE	COFFRET BT DISJ. 230VAC AUX. NON PRIORITAIRE FERME	COFFRET BT DISJ. 230VAC MONITORING FERME	COFFRET BT DISJ. 230VAC PROD PROT PV FERMES	COFFRET BT BON FONCTIONNEMENT PARAFOUDRE

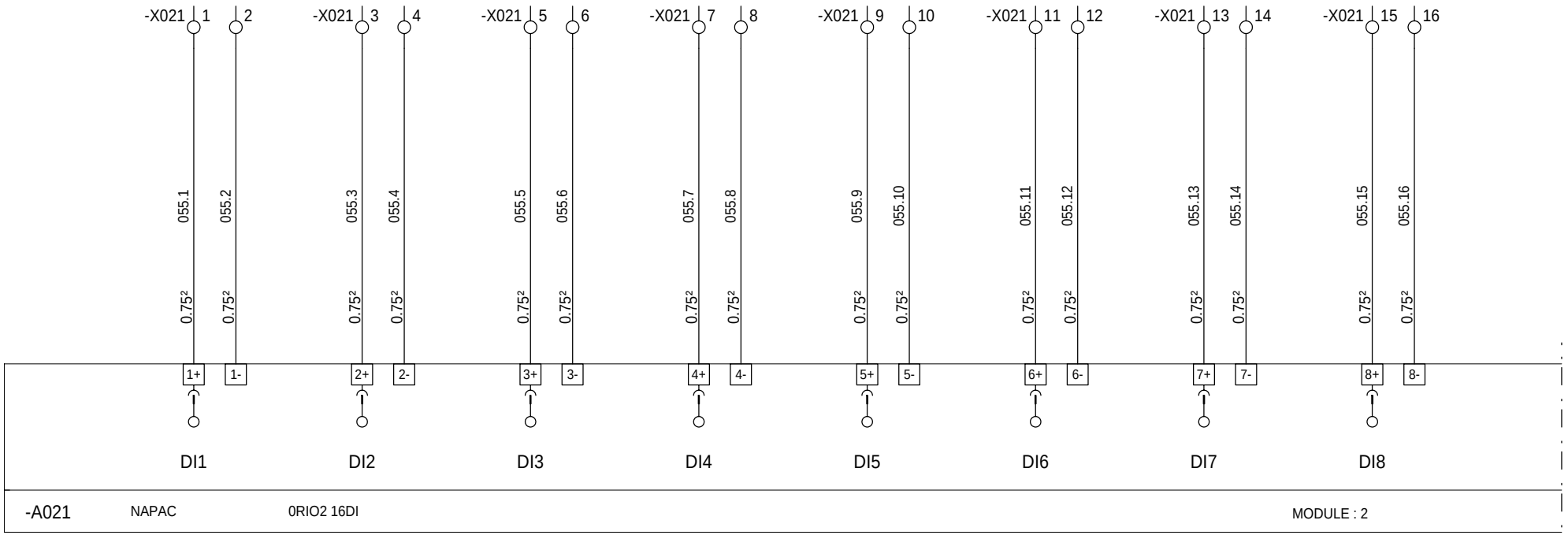

=
+AMPDL.

The technical information contained in this document is the exclusive property of Schneider Electric Industries S.A.S and cannot be used or disclosed to third parties of any kind without its written consent. Only those drawings and diagrams provided with the order confirmation are binding and exclusive. All devices shown in the diagrams are in open position, drawn out with operating mechanism discharged and all power sources off.

Les informations techniques contenues dans ce document sont la propriete exclusive de Schneider Electric Industries S.A.S et ne peuvent etre utilisees ou divulguees a des tiers quels qu'ils soient sans son accord ecrit. Seuls nous engagent pour ce document les plans et schemas contractuels. Les appareils representes sur ce schéma sont en position ouvert - désarmés - débroches - toutes sources coupées.

Ind. Rev	Date Date		Archiv. Micro-filmed	Ind. Rev	Date Date		Archiv. Micro-filmed
00	06/09/2011	Edition originale / First issue					

CARTE 16 ENTREES TOR
ENTREES 1 à 8

DIGITAL INPUTS BOARD

MONITORING
PHOTOVOLTAIQUE
RENAULT CLEON

Schneider Electric

11CA694411

Projet - No commande Project - Order No.	Indice Rev	Folio Sheet
EE5CA6986	00	055

A3 suite - 01/2008

UPS SYNTHESE DEFAUT	UPS FONCTIONNEMENT SUR BATTERIE	UPS TENSION BATTERIE BASSE	SYNTHESE AU INTERNE	SYNTHESE AU EXTERNE	CHARGEUR 48V FONCTIONNEMENT SUR BATTERIE	CHARGEUR 48V TENSION BATTERIE BASSE	CHARGEUR 48V SYNTHESE DEFAUT

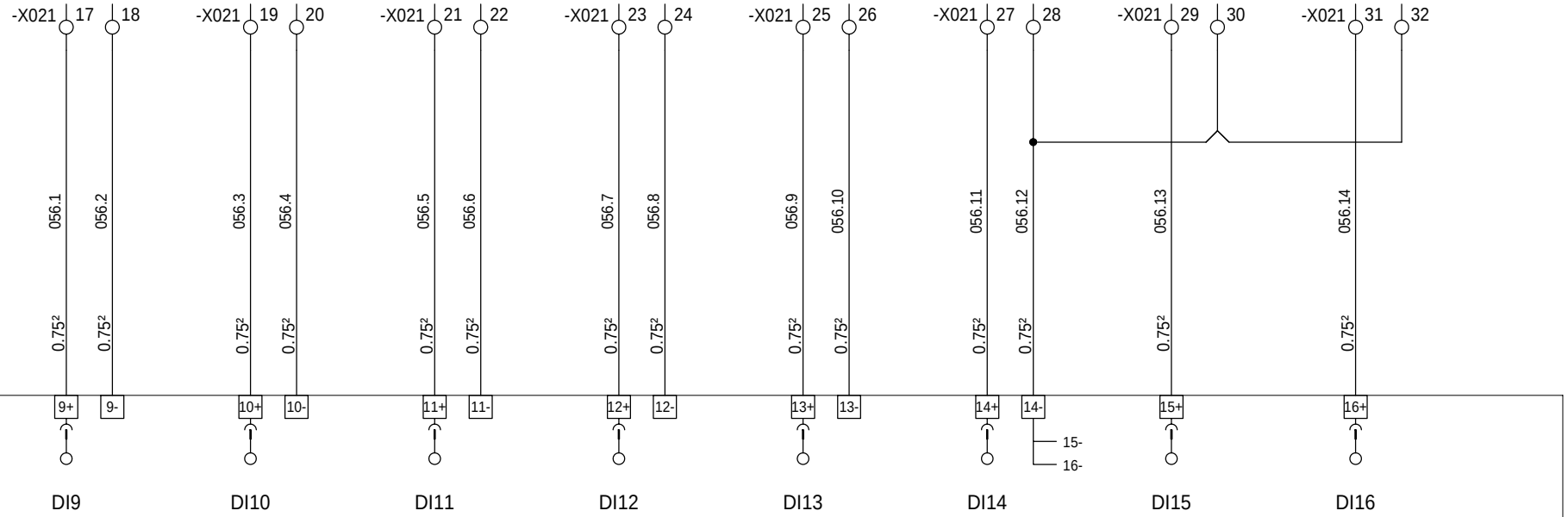

-A021 NAPAC 0RIO2 16DI MODULE : 2

=
+AMPDL.

Ind. Rev	Date Date		Archiv. Micro-filmed	Ind. Rev	Date Date		Archiv. Micro-filmed
00	06/09/2011	Edition originale / First issue					

Modification / Modification

CARTE 16 ENTREES TOR
ENTREES 9 à 16

DIGITAL INPUTS BOARD

MONITORING
PHOTOVOLTAIQUE
RENAULT CLEON

Schneider Electric

11CA694411

Projet - No commande Project - Order No.	Indice Rev	Folio Sheet
EE5CA6986	00	056

A3 suite - 01/2008

The technical information contained in this document is the exclusive property of Schneider Electric Industries S.A.S and cannot be used or disclosed to third parties of any kind without its written consent. Only those drawings and diagrams marked "for construction" are to be used for building and wiring purposes. All devices shown in the diagrams are in open position, drawn out with operating mechanism discharged and all power sources off.

Les informations techniques contenues dans ce document sont la propriete exclusive de Schneider Electric Industries S.A.S et ne peuvent etre utilisees ou divulguees a des tiers quels qu'ils soient sans son accord ecrit. Seuls nous engagent pour execution, les plans et schemas "construction". Les appareils sont representes sur ce schéma sont en position ouvert - désarmés - débroché - toutes sources coupées.

DM N°4 SECTIONNEUR DE LIGNE FERME	DM N°4 SMALT FERME	DM N°4 CHIEN DE GARDE	DM N°4 DISJONCTEUR FERME	TM N°5 SECTIONNEUR DE LIGNE FERME	TM N°5 FUSION FUSIBLE	IM N°6 INTERRUPTEUR FERME	IM N°5 INTERRUPTEUR FERME

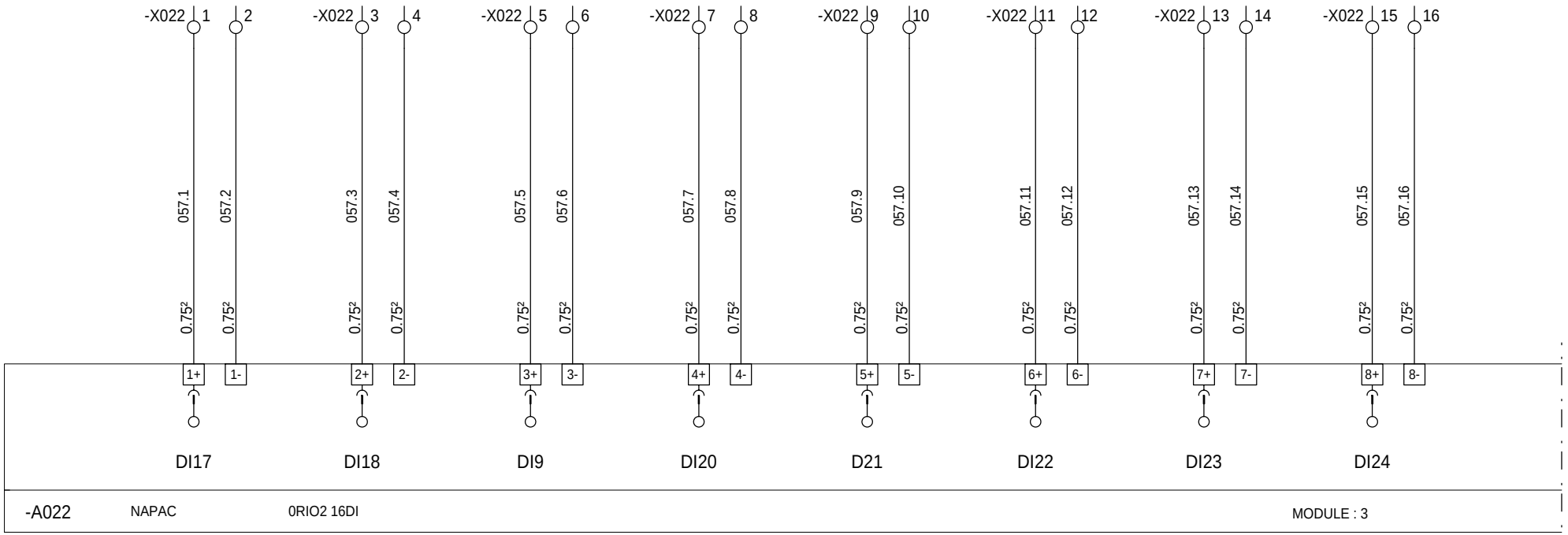

=
+AMPDL.

Ind. Rev	Date Date		Archiv. Micro-filmed	Ind. Rev	Date Date		Archiv. Micro-filmed
00	06/09/2011	Edition originale / First issue					

CARTE 16 ENTREES TOR
ENTREES 1 à 8

DIGITAL INPUTS BOARD

MONITORING
PHOTOVOLTAIQUE
RENAULT CLEON

Schneider Electric

11CA694411

Projet - No commande Project - Order No.	Indice Rev	Folio Sheet
EE5CA6986	00	057

A3 suite - 01/2008

The technical information contained in this document is the exclusive property of Schneider Electric Industries S.A.S and cannot be used or disclosed to third parties of any kind without its written consent. Only those drawings and diagrams expressly identified as "for construction" are authorised for building and wiring execution. All devices shown in the diagrams are in open position, drawn out with operating mechanism discharged and all power sources off.

Les informations techniques contenues dans ce document sont la propriete exclusive de Schneider Electric Industries S.A.S et ne peuvent etre utilisees ou divulguees a des tiers quels qu'ils soient sans son accord ecrit. Seuls nous engagent pour execution les plans et schemas d'execution. Les appareils representes sur ce schéma sont en position ouvert - désarmés - débrochés - toutes sources coupées.

RESERVE	RESERVE	RESERVE	RESERVE	RESERVE	RESERVE	RESERVE	RESERVE

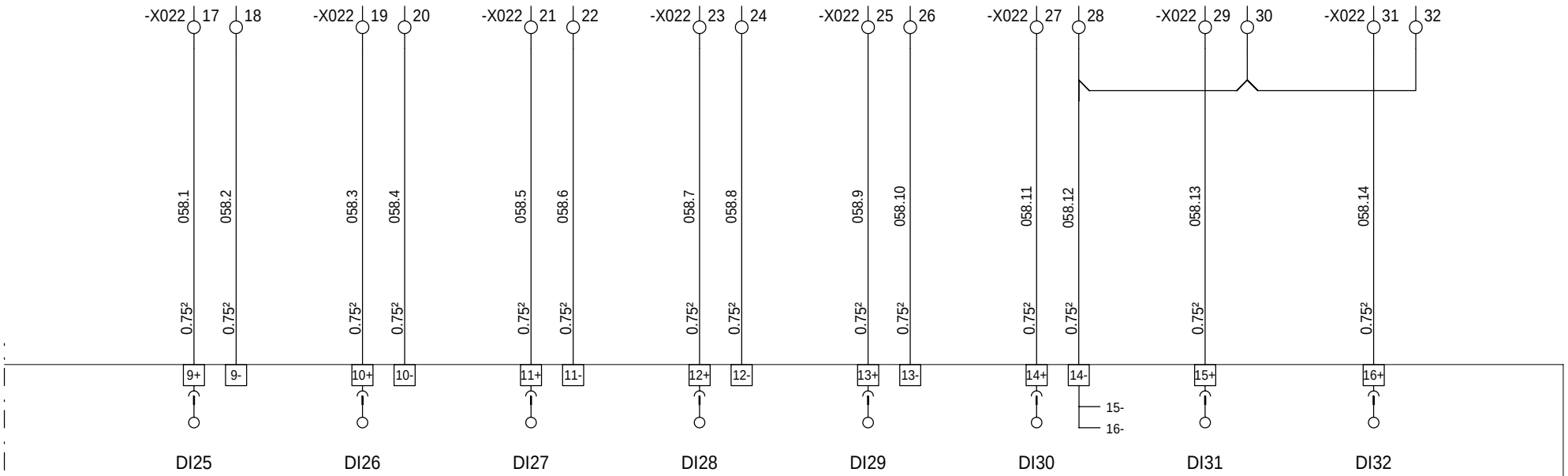

-A022 NAPAC 0RIO2 16DI MODULE : 3

=
+AMPDL.

The technical information contained in this document is the exclusive property of Schneider Electric Industries S.A.S and cannot be used or disclosed to third parties of any kind without its written consent. Only those drawings and diagrams marked "for construction" or "for working" are binding when dealing with devices shown in the diagrams are in open position, drawn out with operating mechanism discharged and all power sources off.

Les informations techniques contenues dans ce document sont la propriete exclusive de Schneider Electric Industries S.A.S et ne peuvent etre utilisees ou divulguees a des tiers quels qu'ils soient sans son accord ecrit. Seuls nous engagent pour ce contrat les plans et schemas contractuels et les documents de la commande. Les appareils representes sur ce schéma sont en position ouvert - désarmés - débroches - toutes sources coupées.

Ind. Rev	Date Date		Archiv. Micro-filmed	Ind. Rev	Date Date		Archiv. Micro-filmed
00	06/09/2011	Edition originale / First issue					

Modification / Modification

CARTE 16 ENTREES TOR
ENTREES 9 à 16

DIGITAL INPUTS BOARD

MONITORING
PHOTOVOLTAIQUE
RENAULT CLEON

Schneider Electric

11CA694411

Projet - No commande Project - Order No.	Indice Rev	Folio Sheet
EE5CA6986	00	058

A3 suite - 01/2008

TEMPERATURE INTERIEUR POSTE .	TEMPERATURE EXTERIEURE POSTE .	TEMPERATURE X RESERVE	TEMPERATURE X RESERVE

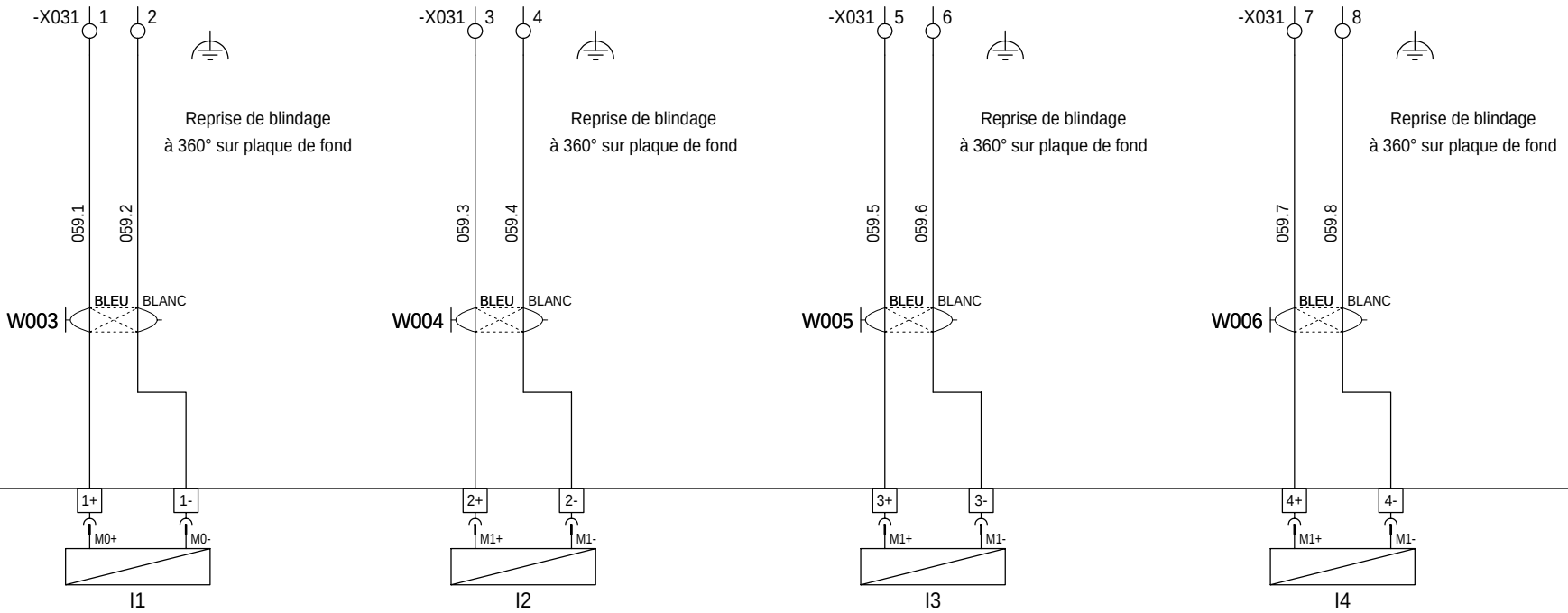

-A031 NAPAC 0RIO1 04AI MODULE : 5

=
+AMPDL.

Ind. Rev	Date Date	Modification / Modification	Archiv. Micro-filmed	Ind. Rev	Date Date	Modification / Modification	Archiv. Micro-filmed
00	06/09/2011	Edition originale / First issue					

CARTE 4 ENTREES ANALOGIQUES UNIVERSELLES

ANALOG INPUTS BOARD

MONITORING PHOTOVOLTAIQUE RENAULT CLEON

Schneider Electric

11CA694411

Projet - No commande Project - Order No.	Indice Rev	Folio Sheet
EE5CA6986	00	059

A3 suite - 01/2008

The technical information contained in this document is the exclusive property of Schneider Electric Industries S.A.S and cannot be used or disclosed to third parties of any kind without its written consent. Only those drawings and diagrams marked "for construction" or "for working" are binding. All devices shown in the diagrams are in open position, drawn out with operating mechanism discharged and all power sources off.

Les informations techniques contenues dans ce document sont la propriete exclusive de Schneider Electric Industries S.A.S et ne peuvent etre utilisees ou divulguees a des tiers quels qu'ils soient sans son accord ecrit. Seuls nous engagent pour execution les plans et schemas marqués « pour construire » et « pour travailler ». Les appareils représentés sur ce schéma sont en position ouvert - désarmés - débrochés - toutes sources coupées.

The technical information contained in this document is the exclusive property of Schneider Electric Industries S.A.S and cannot be used or disclosed to third parties of any kind without its written consent. Only those drawings and diagrams provided after order validation are binding except when specifically agreed otherwise. All devices shown in this diagram are in open position, drawn out with operating mechanism discharged and all power sources off.

Les informations techniques contenues dans ce document sont la propriete exclusive de Schneider Electric Industries S.A.S et ne peuvent etre utilisees ou divulguees a des tiers quels qu'ils soient sans son accord ecrit. Seuls nous engagent pour ce schéma sont en position ouvert - désarmés - débrochés - toutes sources coupées.

RESERVE	RESERVE	RESERVE	RESERVE

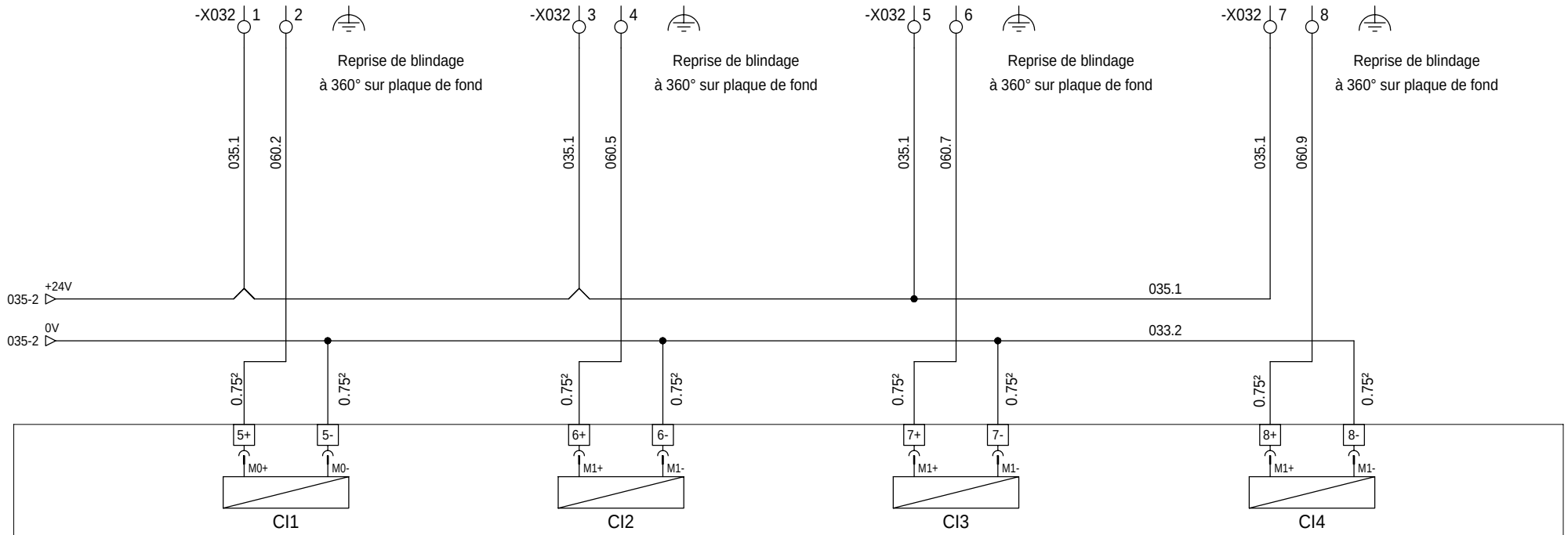

-A032 NAPAC 0RIO1 04AI-C MODULE : 6

=
+AMPDL.

Ind. Rev	Date Date	Modification / Modification	Archiv. Micro-filmed	Ind. Rev	Date Date	Modification / Modification	Archiv. Micro-filmed
00	06/09/2011	Edition originale / First issue					

CARTE 4 ENTREES ANALOGIQUES
4-20mA

ANALOG INPUTS BOARD

MONITORING
PHOTOVOLTAIQUE
RENAULT CLEON

Schneider Electric

11CA694411

Projet - No commande Project - Order No.	Indice Rev	Folio Sheet
EE5CA6986	00	060

A3 suite - 01/2008

. RESERVE .	. RESERVE .	. RESERVE .	. RESERVE .				

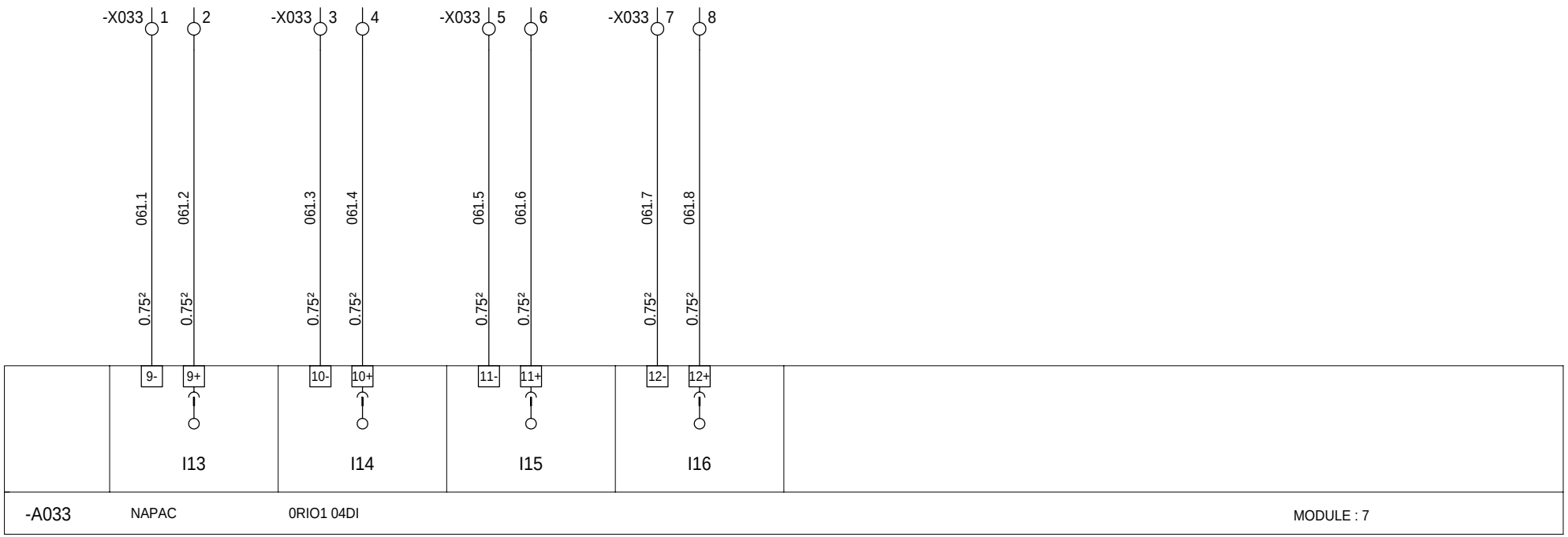

=
+AMPDL.

Ind. Rev	Date Date	Modification / Modification	Archiv. Micro-filmed	Ind. Rev	Date Date	Modification / Modification	Archiv. Micro-filmed
00	06/09/2011	Edition originale / First issue					

CARTE 4 ENTREES TOR

DIGITAL INPUTS BOARD

MONITORING
PHOTOVOLTAIQUE
RENAULT CLEON

Schneider Electric

11CA694411

Projet - No commande Project - Order No.	Indice Rev	Folio Sheet
EE5CA6986	00	061

A3 suite - 01/2008

The technical information contained in this document is the exclusive property of Schneider Electric Industries S.A.S and cannot be used or disclosed to third parties of any kind without its written consent. Only those drawings and diagrams enclosed in offer documents or orders are binding and only those shown in the diagrams are in open position, drawn out with operating mechanism discharged and all power sources off.

Les informations techniques contenues dans ce document sont la propriete exclusive de Schneider Electric Industries S.A.S et ne peuvent etre utilisees ou divulguees a des tiers quels qu'ils soient sans son accord ecrit. Seuls nous engagent pour ce schéma sont en position ouvert - désarmés - débroches - toutes sources coupées. les documents de l'offre ou de commande et les schémas représentés sur ce schéma sont en position ouvert - désarmés - débroches - toutes sources coupées.

48V MT RELANCE CHARGEUR C13100	DELESTAGE CONVECTEURS .	. RESERVE .	. RESERVE .				

-A034 NAPAC 0RIO1 04DO MODULE : 8

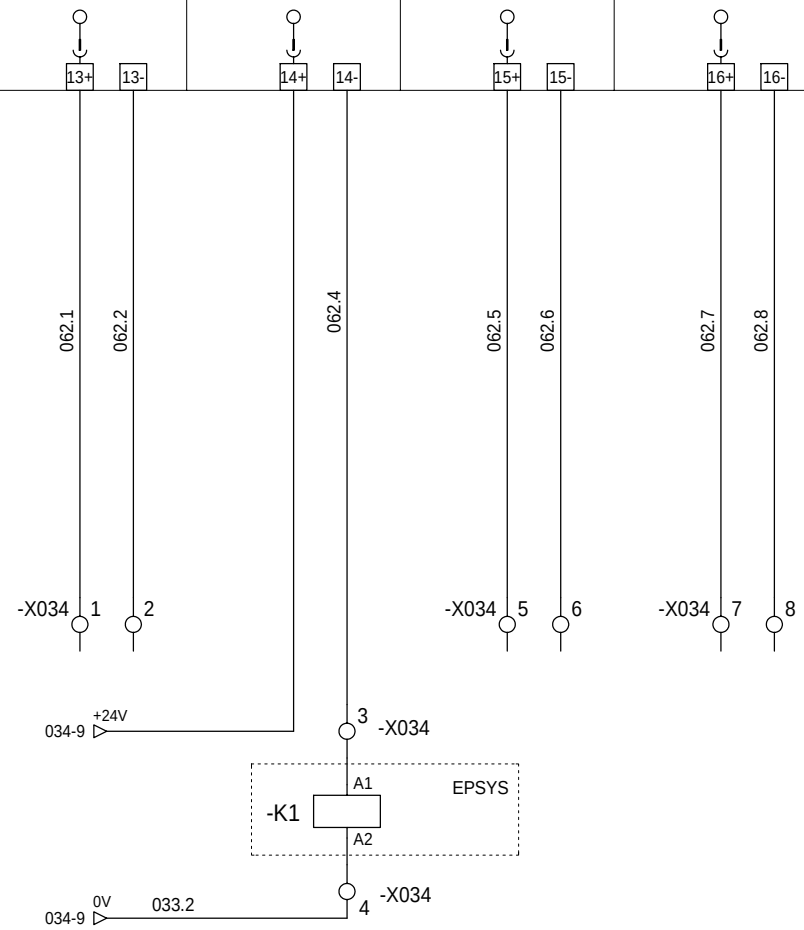

=
+AMPDL.

Ind. Rev	Date Date		Archiv. Micro-filmed	Ind. Rev	Date Date	Modification / Modification	Archiv. Micro-filmed
00	06/09/2011	Edition originale / First issue					

CARTE 4 SORTIES TOR

DIGITAL OUTPUTS BOARD

MONITORING
PHOTOVOLTAIQUE
RENAULT CLEON

Schneider Electric

11CA694411

Projet - No commande Project - Order No.	Indice Rev	Folio Sheet
EE5CA6986	00	062

A3 suite - 01/2008

The technical information contained in this document is the exclusive property of Schneider Electric Industries S.A.S and cannot be used or disclosed to third parties of any kind without its written consent. Only those drawings and diagrams marked "certified" are considered binding for execution. All devices shown in the diagrams are in open position, drawn out with operating mechanism discharged and all power sources off.

Les informations techniques contenues dans ce document sont la propriete exclusive de Schneider Electric Industries S.A.S et ne peuvent etre utilisees ou divulguees a des tiers quels qu'ils soient sans son accord ecrit. Seuls nous engagent pour execution les plans et schemas marqués "certifiés". Les appareils de la commande et de puissance sont en position ouvert - débrayés - débroché - toutes sources coupées.

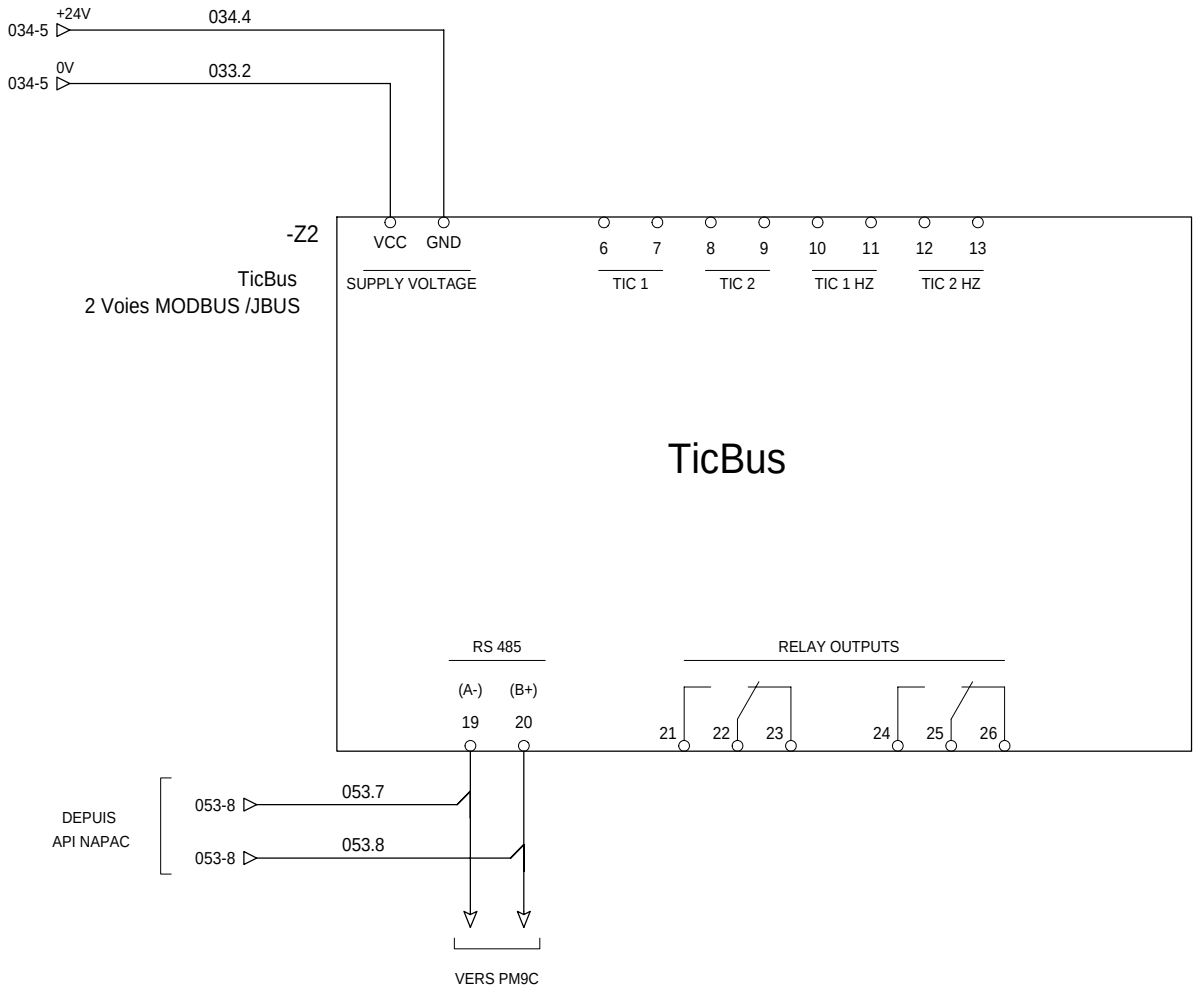

=
+AMPDL.

The technical information contained in this document is the exclusive property of Schneider Electric Industries S.A.S and cannot be used or disclosed to third parties of any kind without its written consent. Only those drawings and diagrams marked "certified" are considered as binding when executed in accordance with the rules shown in the diagrams are in open position, drawn out with operating mechanism discharged and all power sources off.

Les informations techniques contenues dans ce document sont la propriete exclusive de Schneider Electric Industries S.A.S et ne peuvent etre utilisees ou divulguees a des tiers quels qu'ils soient sans son accord ecrit. Seuls nous engagent pour executer les plans et schemas certifiés, les dessins et diagrammes de la commande, les appareils representés sur ce schéma sont en position ouvert - désarmés - débrochés - toutes sources coupées.

Ind. Rev	Date Date		Archiv. Micro-filmed	Ind. Rev	Date Date		Archiv. Micro-filmed
00	06/09/2011	Edition originale / First issue					

Modification / Modification

TIC BUS

MONITORING
PHOTOVOLTAIQUE
RENAULT CLEON

Schneider Electric

11CA694411

Projet - No commande Project - Order No.	Indice Rev	Folio Sheet
EE5CA6986	00	063

A3 suite - 01/2008

M340 -AP1R1 TELEMECANIQUE BMX XBP 0600

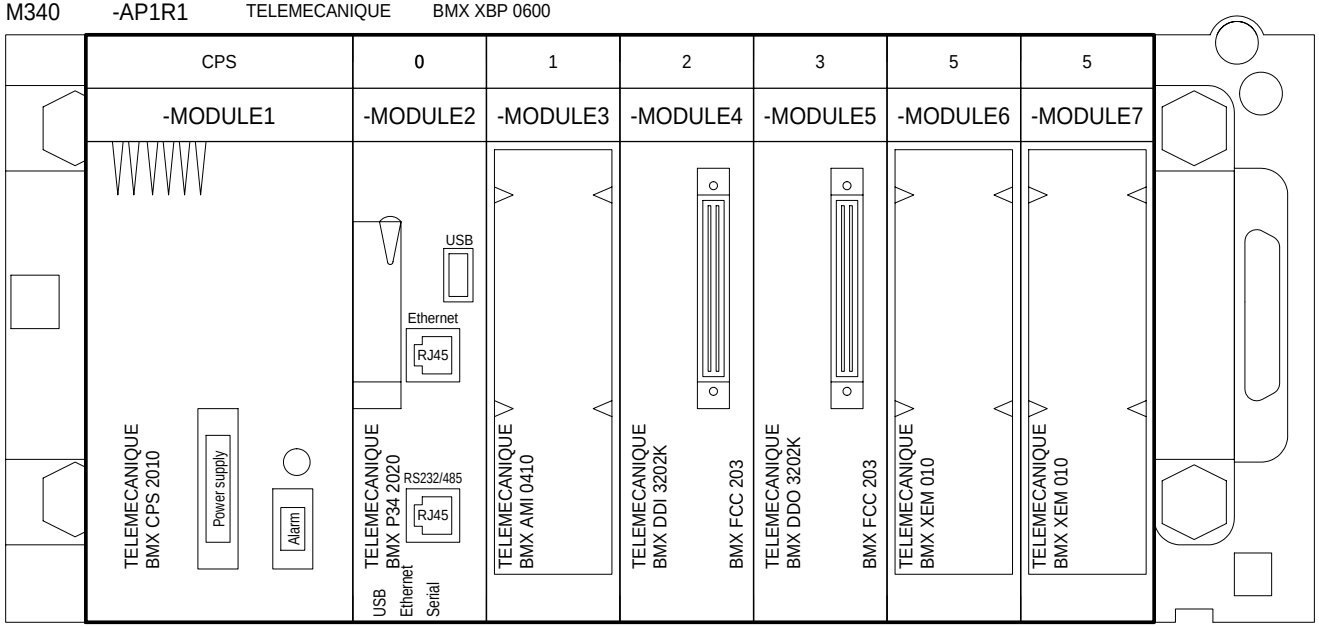

Pour le raccordement du module analogique BMXAMI0410 et du module analogique BMXAMO0210
utiliser les kits de reprise de blindage BMXXBP0600 et les bagues de serrage STBXSP3020

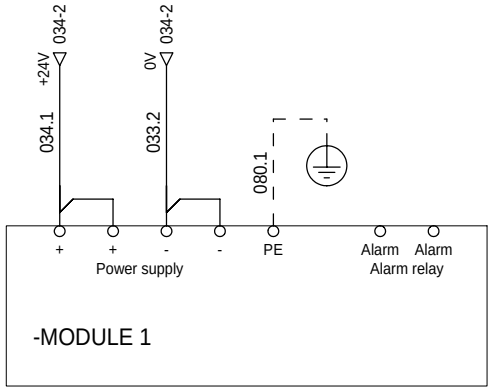

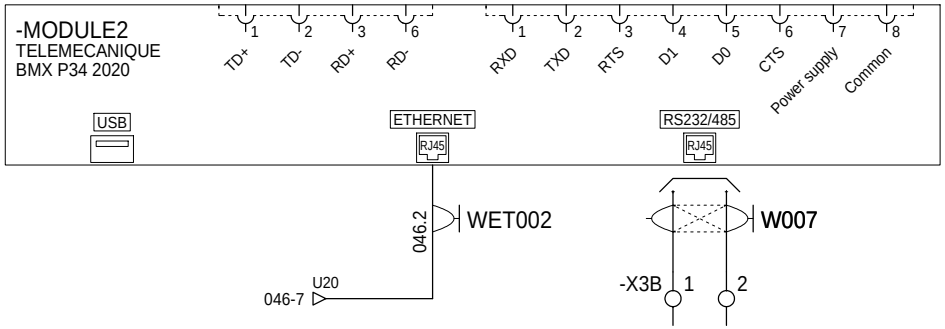

=
+AMPDL.

00	06/09/2011	Edition originale / First issue					
Ind. Rev	Date Date	Modification / Modification	Archiv. Micro-filmed	Ind. Rev	Date Date	Modification / Modification	Archiv. Micro-filmed

A1 - Configuration Automate

MONITORING
PHOTOVOLTAIQUE
RENAULT CLEON

Schneider Electric

11CA694411

Projet - No commande Project - Order No.	Indice Rev	Folio Sheet
EE5CA6986	00	080

1	2	3	4	5	6	7	8	9	10

DEIE TVC Consigne P0	DEIE TVC Consigne Q0		

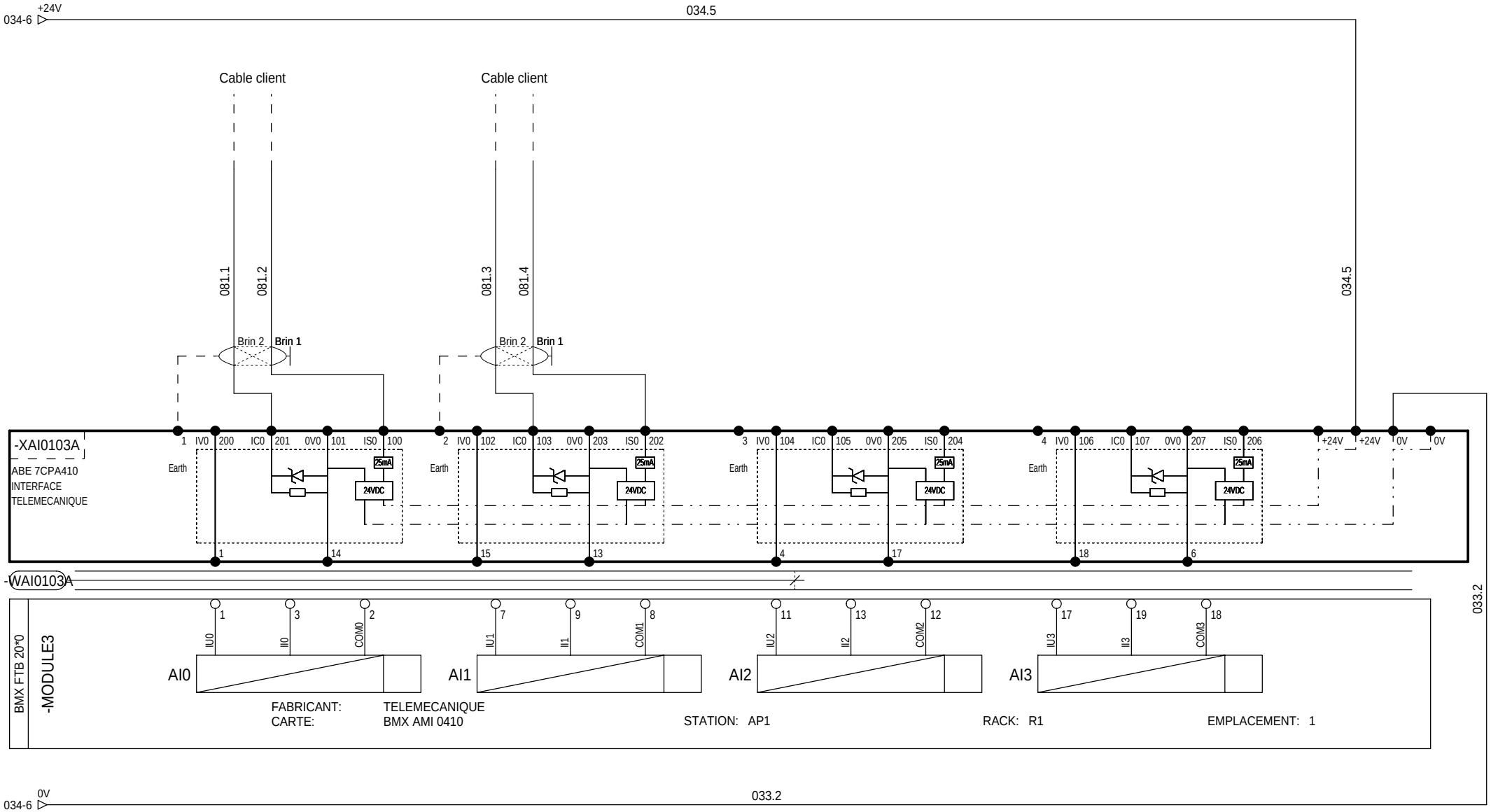

=

+AMPDL.

00	06/09/2011	Edition originale / First issue					
Ind. Rev	Date Date	Modification / Modification	Archiv. Micro-filmed	Ind. Rev	Date Date	Modification / Modification	Archiv. Micro-filmed

E ANA - Module d'entrées

MONITORING
PHOTOVOLTAIQUE
RENAULT CLEON

Schneider Electric

11CA694411

Projet - No commande Project - Order No.	Indice Rev	Folio Sheet
EE5CA6986	00	081

1	2	3	4	5	6	7	8	9	10

RESERVE	RESERVE	RESERVE	RESERVE	RESERVE	RESERVE	RESERVE	RESERVE

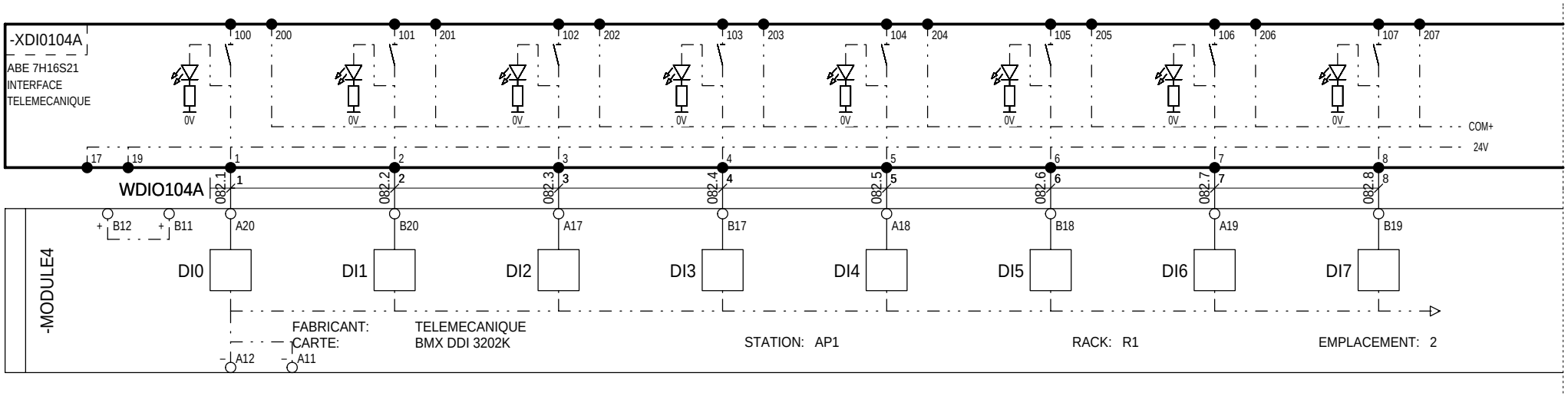

=

+AMPDL.

Ind. Rev	Date Date	Modification / Modification	Archiv. Micro-filmed	Ind. Rev	Date Date	Modification / Modification	Archiv. Micro-filmed
00	06/09/2011	Edition originale / First issue					

E TOR - Module d'entrées
ENTREES 1 à 8

MONITORING
PHOTOVOLTAIQUE
RENAULT CLEON

Schneider Electric

11CA694411

Projet - No commande Project - Order No.	Indice Rev	Folio Sheet
EE5CA6986	00	082

1	2	3	4	5	6	7	8	9	10

RESERVE	DECLENCHEMENT GTE DEFINITIF	RSE EN COURS	RESERVE	RESERVE	RESERVE	RESERVE	RESERVE

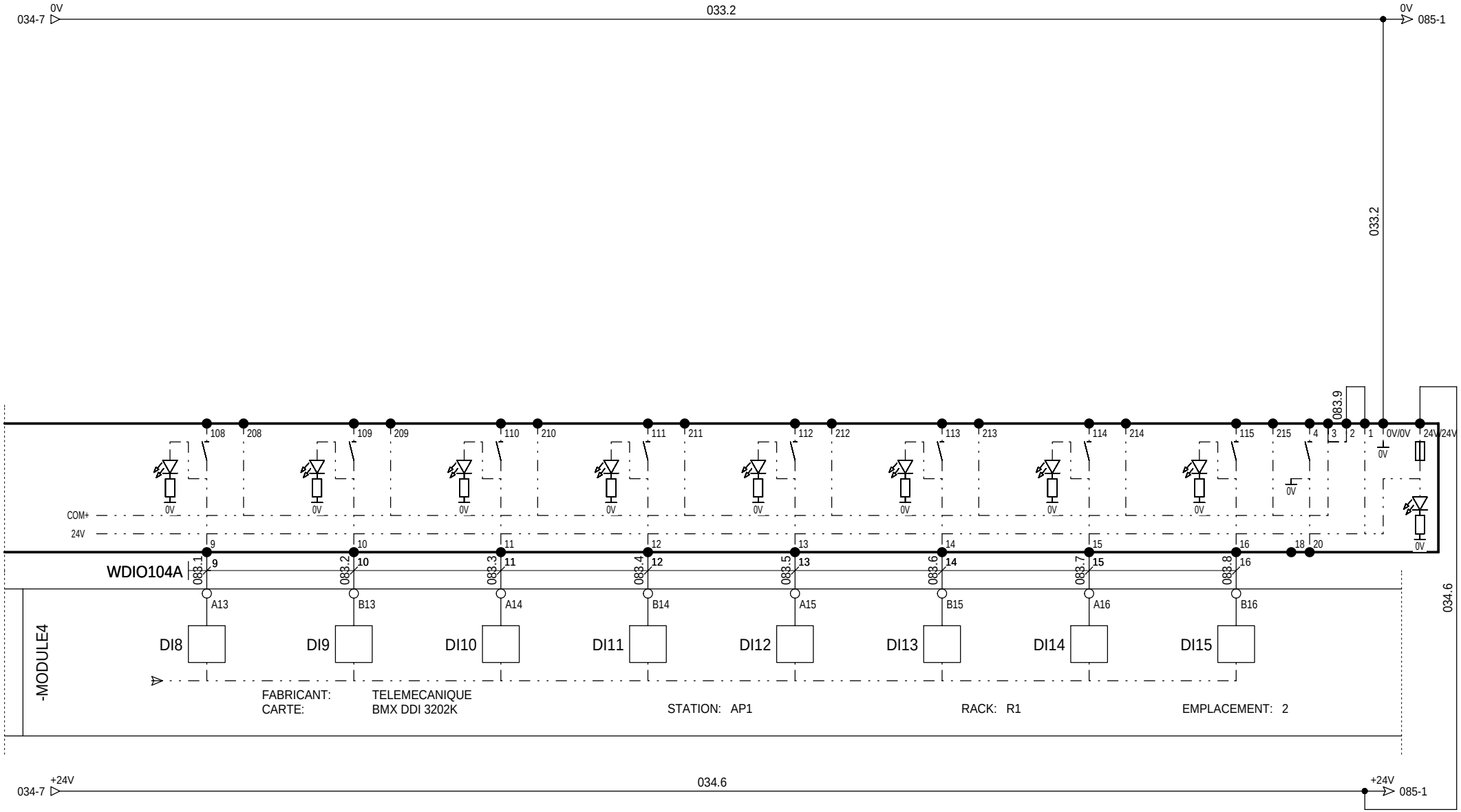

=

+AMPDL.

00	06/09/2011	Edition originale / First issue					
Ind. Rev	Date Date	Modification / Modification	Archiv. Micro-filmed	Ind. Rev	Date Date	Modification / Modification	Archiv. Micro-filmed

E TOR - Module d'entrées
ENTREES 9 à 16

MONITORING
PHOTOVOLTAIQUE
RENAULT CLEON

Schneider Electric

11CA694411

Projet - No commande Project - Order No.	Indice Rev	Folio Sheet
EE5CA6986	00	083

RESERVE	RESERVE	RESERVE	RESERVE	DEIE - TC Commande autorisation de couplage	DEIE - TCD Commande fin demande découplage	DEIE -TCD Commande demande découplage	DEIE-TCD Commande fin de passage à P0

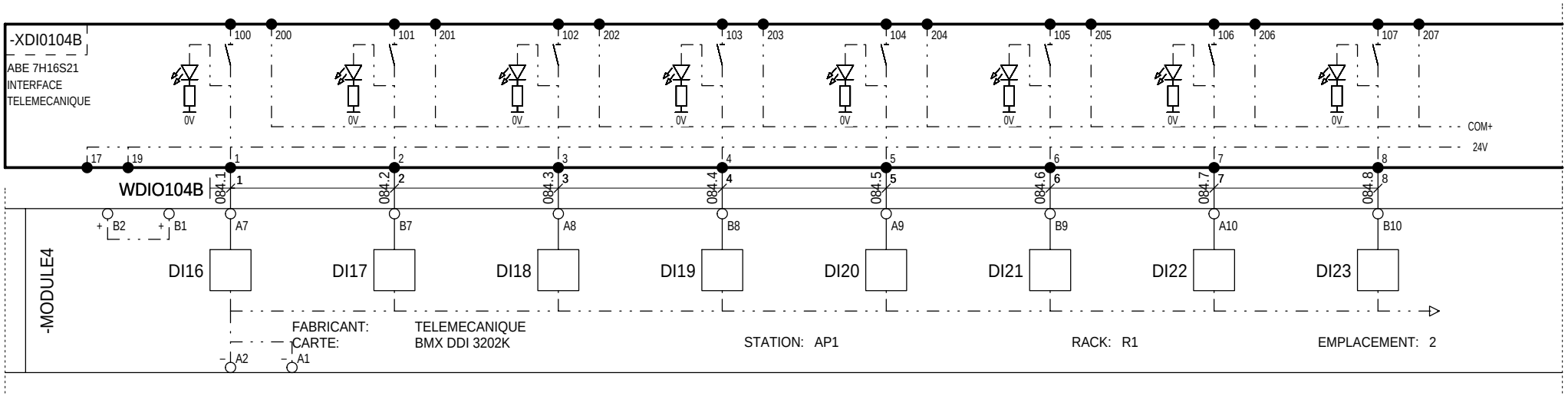

=
+AMPDL.

Ind. Rev	Date Date	Modification / Modification	Archiv. Micro-filmed	Ind. Rev	Date Date	Modification / Modification	Archiv. Micro-filmed
00	06/09/2011	Edition originale / First issue					

E TOR - Module d'entrées
ENTREES 17 à 24

MONITORING
PHOTOVOLTAIQUE
RENAULT CLEON

Schneider Electric

11CA694411

Projet - No commande Project - Order No.	Indice Rev	Folio Sheet
EE5CA6986	00	084

1	2	3	4	5	6	7	8	9	10

DEIE - TCD Commande passage P0	DEIE - TCD Commande fin de passage Q0	DEIE - TCD Commande passage à Q0	RESERVE	COMPTAGE EA+ .	COMPTAGE EA- .	COMPTAGE ER+ .	COMPTAGE ER- .

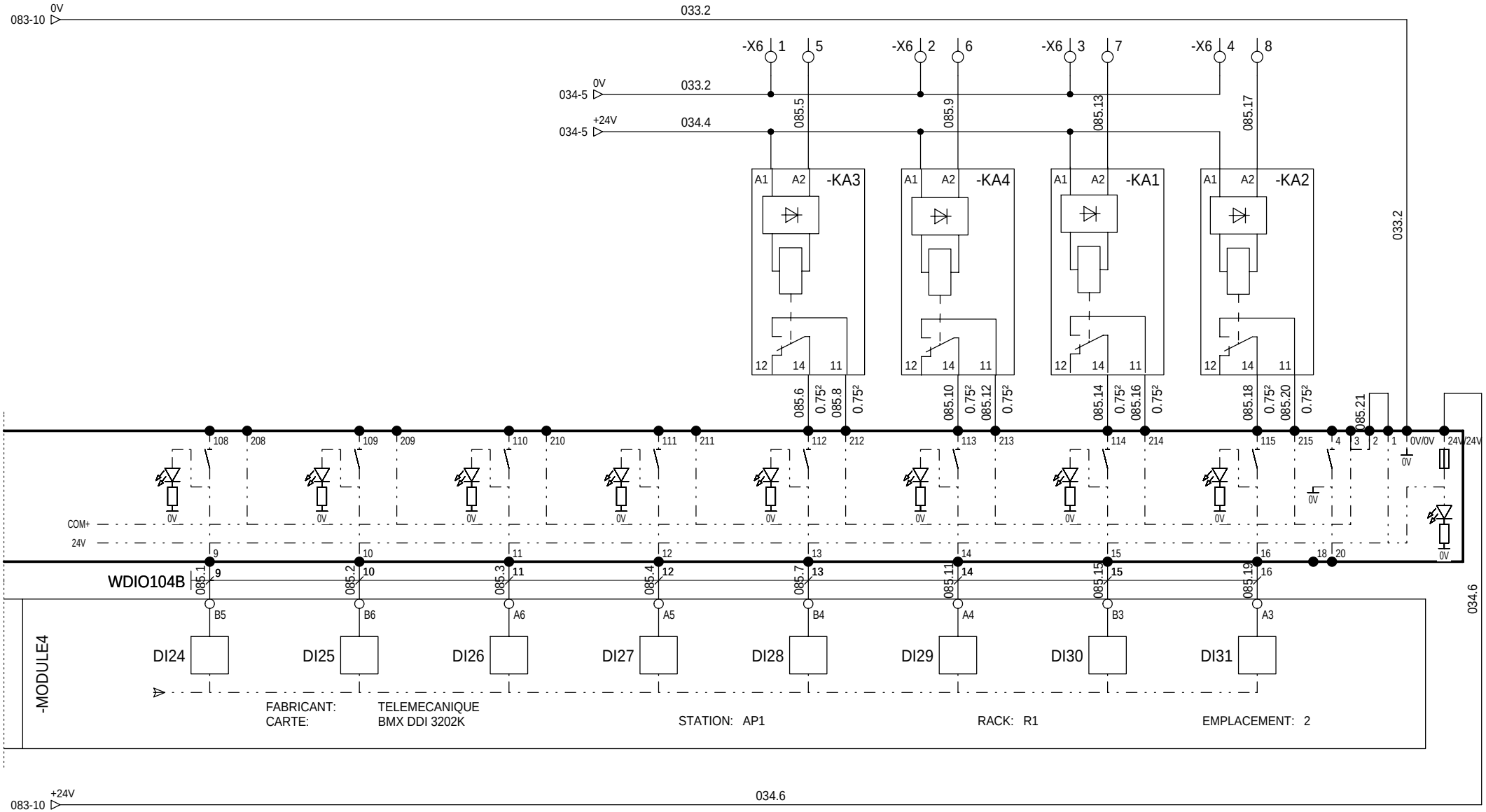

=

+AMPDL.

00	06/09/2011	Edition originale / First issue					
Ind. Rev	Date Date	Modification / Modification	Archiv. Micro-filmed	Ind. Rev	Date Date	Modification / Modification	Archiv. Micro-filmed

E TOR - Module d'entrées
ENTREES 25 à 32

MONITORING
PHOTOVOLTAIQUE
RENAULT CLEON

Schneider Electric

11CA694411

Projet - No commande Project - Order No.	Indice Rev	Folio Sheet
EE5CA6986	00	085

1	2	3	4	5	6	7	8	9	10

RESERVE	RESERVE	RESERVE	RESERVE	RESERVE	RESERVE	RESERVE	RESERVE

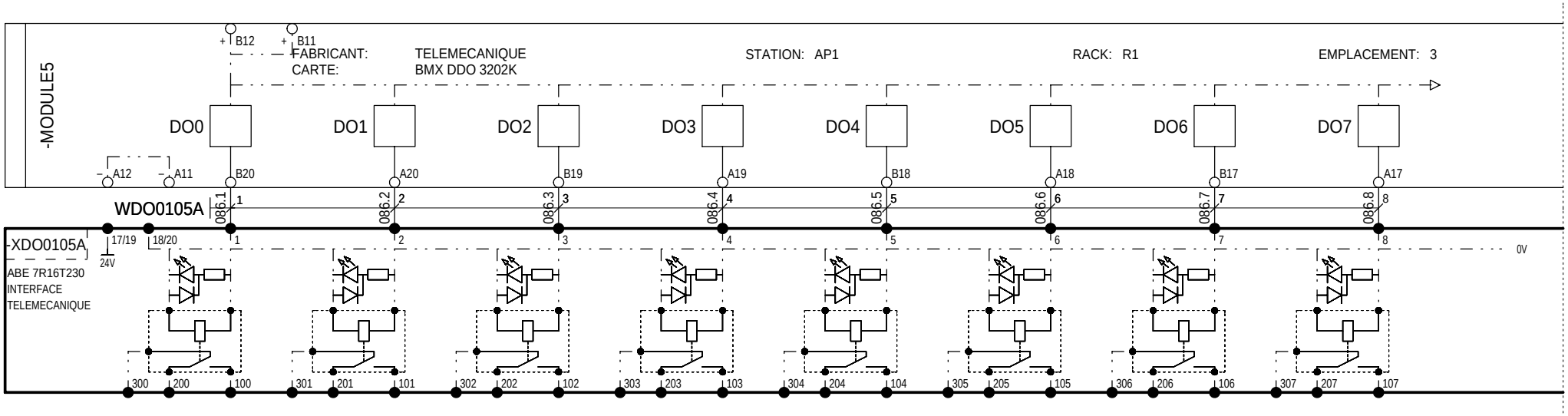

=

+AMPDL.

00	06/09/2011	Edition originale / First issue					
Ind. Rev	Date Date	Modification / Modification	Archiv. Micro-filmed	Ind. Rev	Date Date	Modification / Modification	Archiv. Micro-filmed

S TOR - Module de sorties
SORTIES 1 à 8

MONITORING
PHOTOVOLTAIQUE
RENAULT CLEON

Schneider Electric

11CA694411

Projet - No commande Project - Order No.	Indice Rev	Folio Sheet
EE5CA6986	00	086

DEIE-TSD1	DEIE-TSD1	DEIE-TSD2	DEIE-TSD	DEIE-TSD5	DEIE-TSD5	DEIE-TSD6	DEIE-TSD6
RSE hors service (o)	RSE en service (F)	Centrale couplée (F)	Centrale découplée	Attente autorisation couplage (F)	Autorisation couplage reçue (F)	demande découplage reçue (o)	Demande de découplage reçue (F)

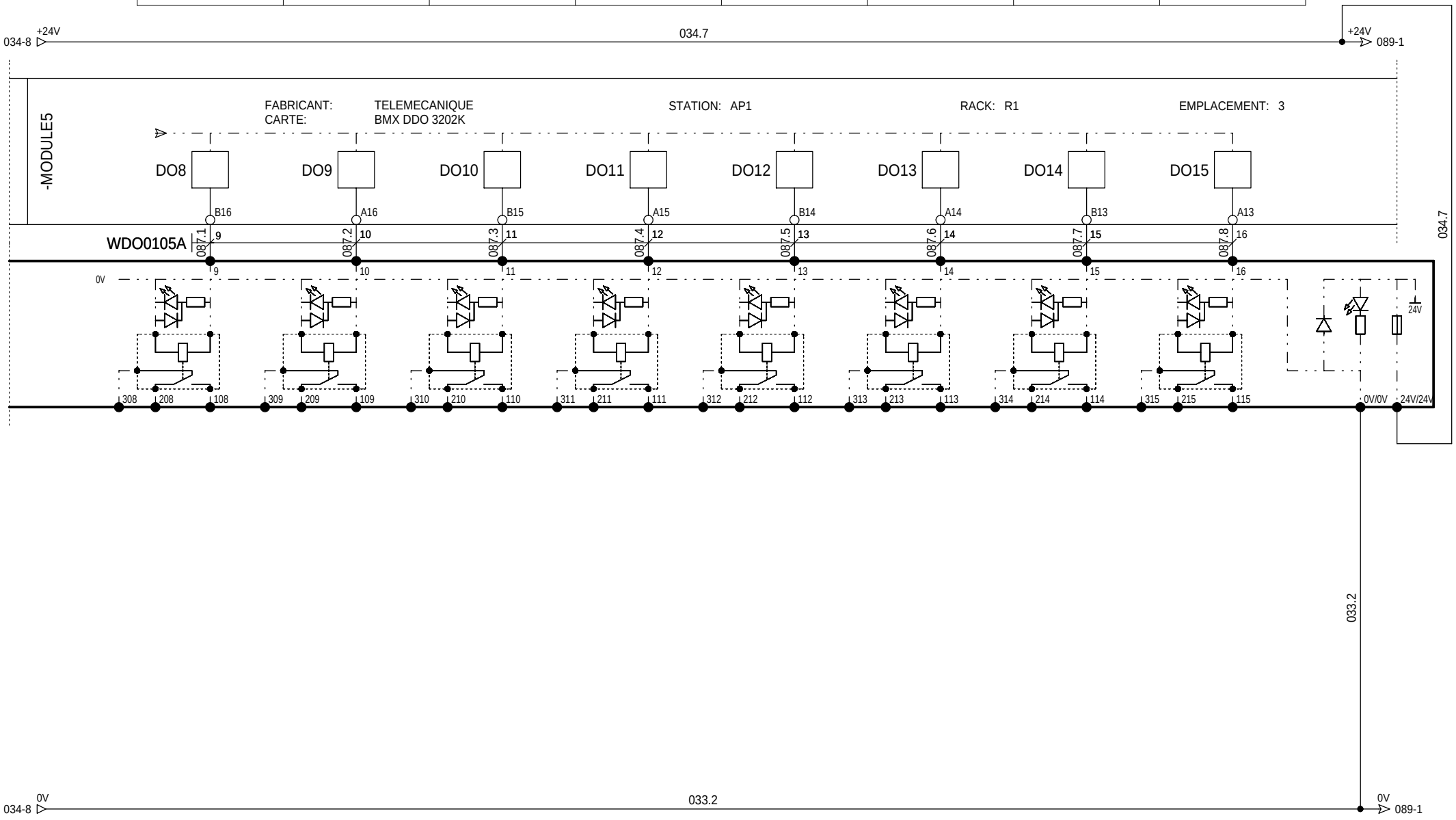

=

+AMPDL.

00	06/09/2011	Edition originale / First issue					
Ind. Rev	Date Date	Modification / Modification	Archiv. Micro-filmed	Ind. Rev	Date Date	Modification / Modification	Archiv. Micro-filmed

S TOR - Module de sorties
SORTIES 9 à16

MONITORING
PHOTOVOLTAIQUE
RENAULT CLEON

Schneider Electric

11CA694411

Projet - No commande Project - Order No.	Indice Rev	Folio Sheet
EE5CA6986	00	087

1	2	3	4	5	6	7	8	9	10

DEIE-TSD Position fin de passage à P0	DEIE-TSD Position passage à P0	DEIE-TSD Position fin passage à QO	DEIE-TSD Position passage à Q0	DEIE-TSS Centrale indisponible	DEIE-TSD TGS EN SERVICE	DEIE-TSD TGS HORS SERVICE	RESERVE .

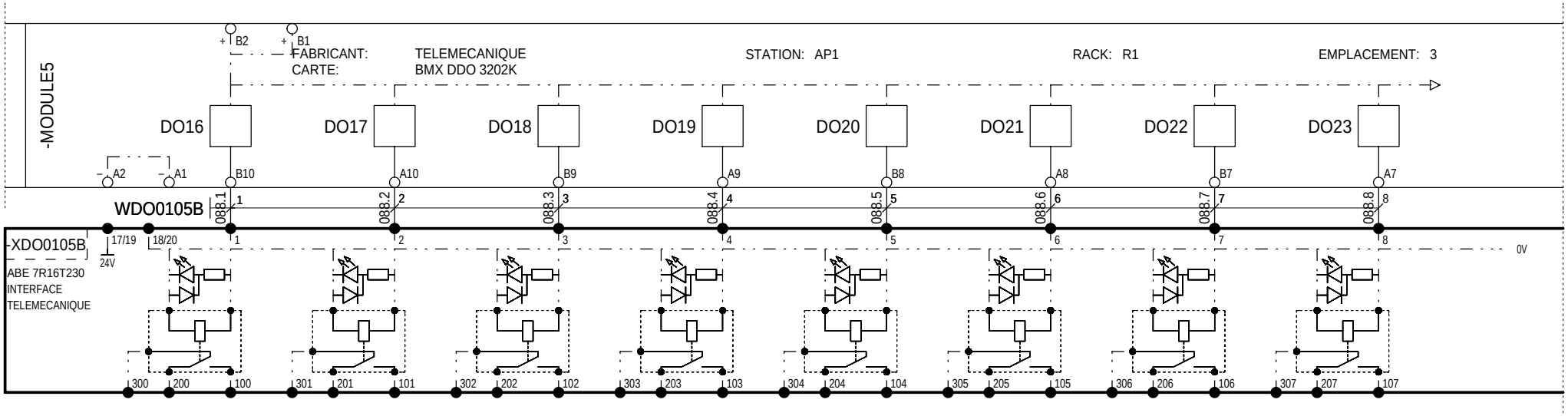

=
+AMPDL.

00	06/09/2011	Edition originale / First issue					
Ind. Rev	Date Date	Modification / Modification	Archiv. Micro-filmed	Ind. Rev	Date Date	Modification / Modification	Archiv. Micro-filmed

S TOR - Module de sorties
SORTIES 17 à 25

MONITORING
PHOTOVOLTAIQUE
RENAULT CLEON

Schneider Electric

11CA694411

Projet - No commande Project - Order No.	Indice Rev	Folio Sheet
EE5CA6986	00	088

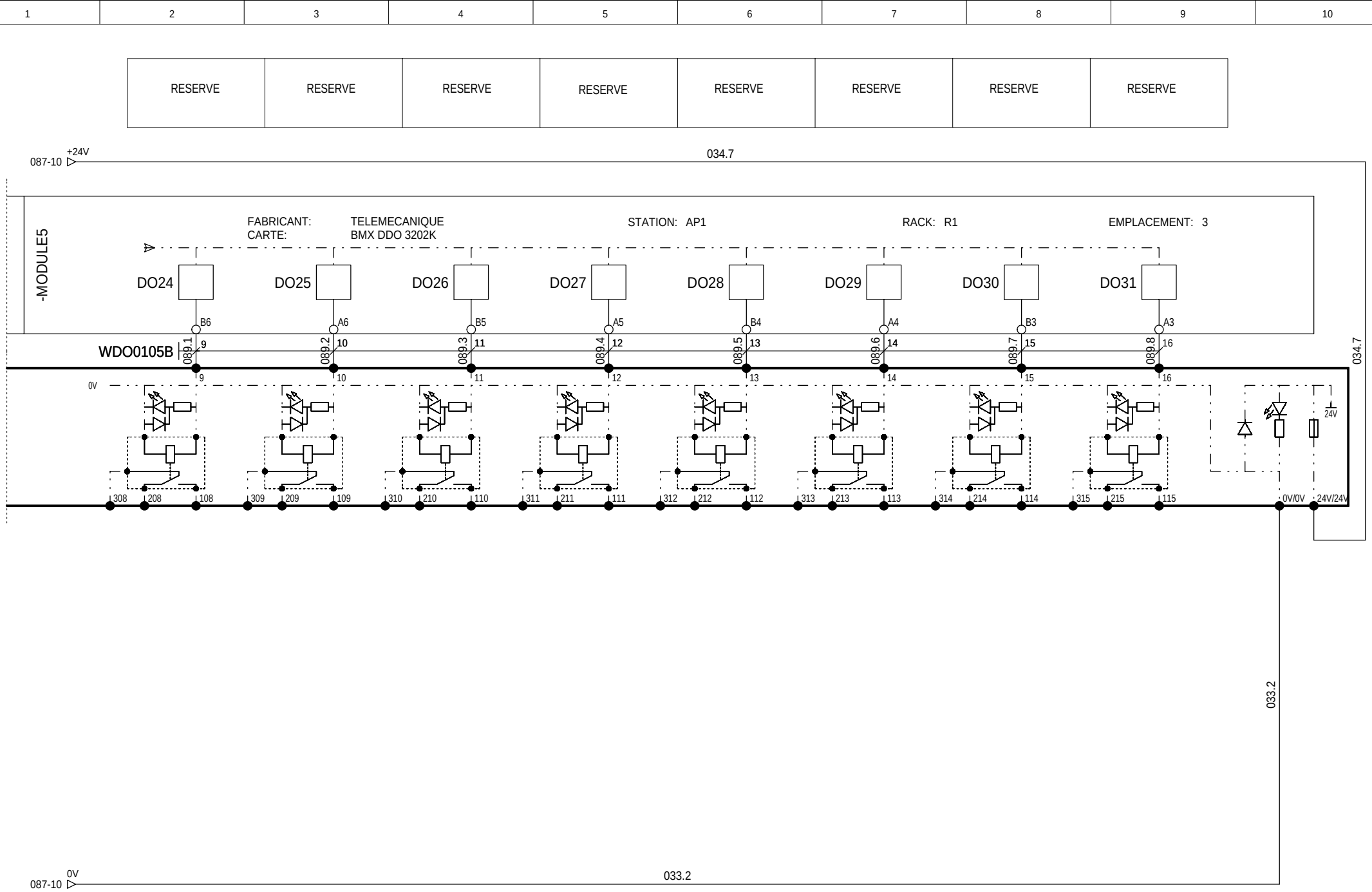

=

+AMPDL.

00	06/09/2011	Edition originale / First issue					
Ind. Rev	Date Date	Modification / Modification	Archiv. Micro-filmed	Ind. Rev	Date Date	Modification / Modification	Archiv. Micro-filmed

S TOR - Module de sorties
SORTIES 26 à 32

MONITORING
PHOTOVOLTAIQUE
RENAULT CLEON

Schneider Electric

11CA694411

Projet - No commande Project - Order No.	Indice Rev	Folio Sheet
EE5CA6986	00	089

The technical information contained in this document is the exclusive property of Schneider Electric Industries S.A.S and cannot be used or disclosed to third parties of any kind without its written consent. Only those drawings and diagrams marked "for order" or "for working" are binding on execution. All power sources shown in this diagram are in open position, drawn out with operating mechanism discharged and all power sources off.

Les informations techniques contenues dans ce document sont la propriete exclusive de Schneider Electric Industries S.A.S et ne peuvent etre utilisees ou divulguees a des tiers quels qu'ils soient sans son accord ecrit. Seuls nous engagent pour execution les plans etablis et portant la mention "pour execution". Les appareils representes sur ce schéma sont en position ouvert - désarmés - débroches - toutes sources coupées.

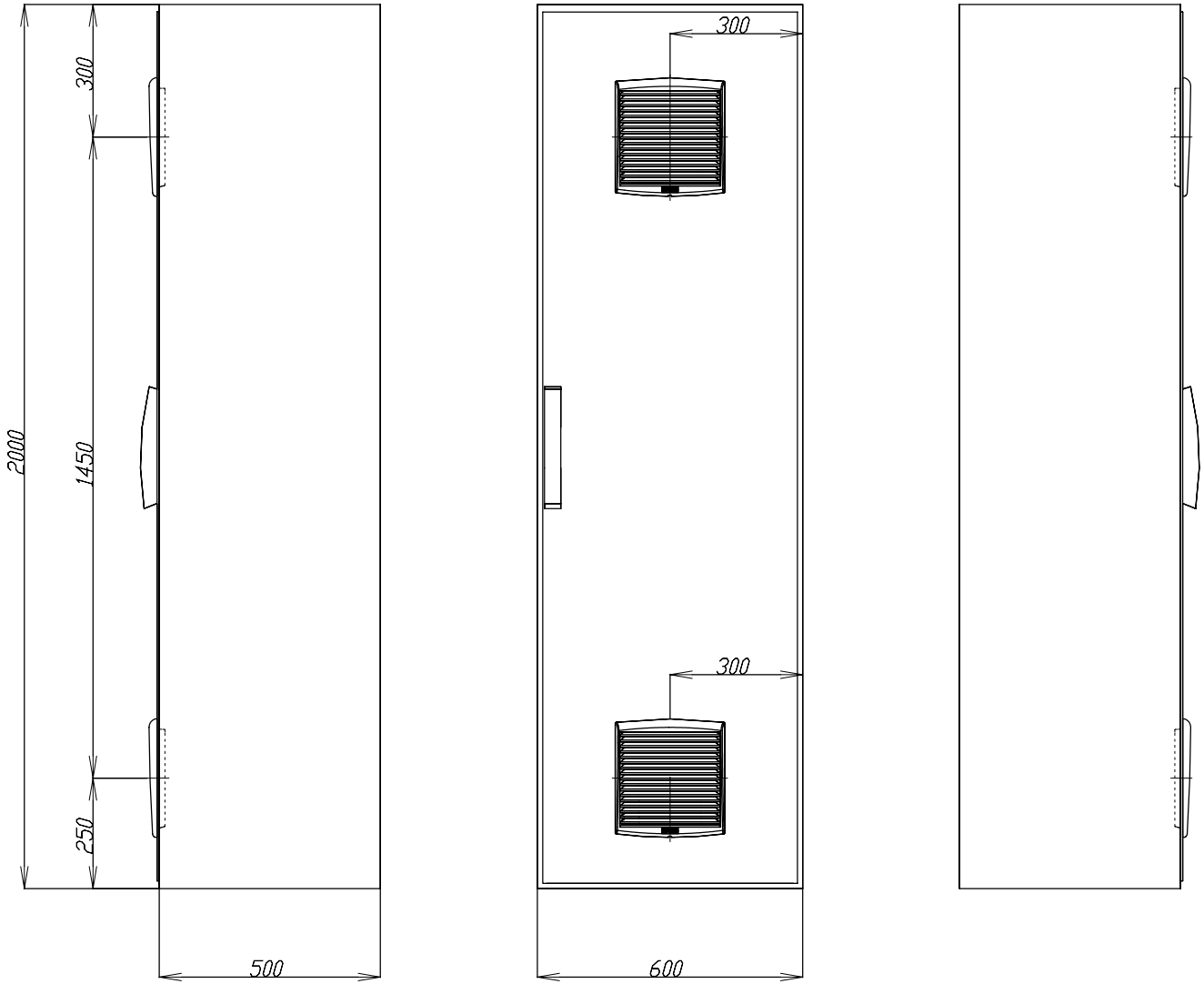

=
+AMPDL.

Ind. Rev	Date Date	Modification / Modification	Archiv. Micro-filmed	Ind. Rev	Date Date	Modification / Modification	Archiv. Micro-filmed
00	06/09/2011	Edition originale / First issue					

Armoire monobloc
2000x600x500

MONOBLOC ENCLOSURE
EXTERNAL LAYOUT

MONITORING
PHOTOVOLTAIQUE
RENAULT CLEON

Schneider Electric

11CA694411

Projet - No commande Project - Order No.	Indice Rev	Folio Sheet
EE5CA6986	00	100

A3 suite - 01/2008

The technical information contained in this document is the exclusive property of Schneider Electric Industries S.A.S and cannot be used or disclosed to third parties of any kind without its written consent. Only those drawings and diagrams provided or approved by Schneider Electric are authorized for execution. All devices shown in the diagrams are in open position, drawn out with operating mechanism discharged and all power sources off.

Les informations techniques contenues dans ce document sont la propriete exclusive de Schneider Electric Industries S.A.S et ne peuvent etre utilisees ou divulguees a des tiers quels qu'ils soient sans son accord ecrit. Seuls nous engagent pour ce schéma sont en position ouvert - désarmés - débrochés - toutes sources coupées. Les appareils représentés sur ce schéma sont en position ouvert - désarmés - débrochés - toutes sources coupées.

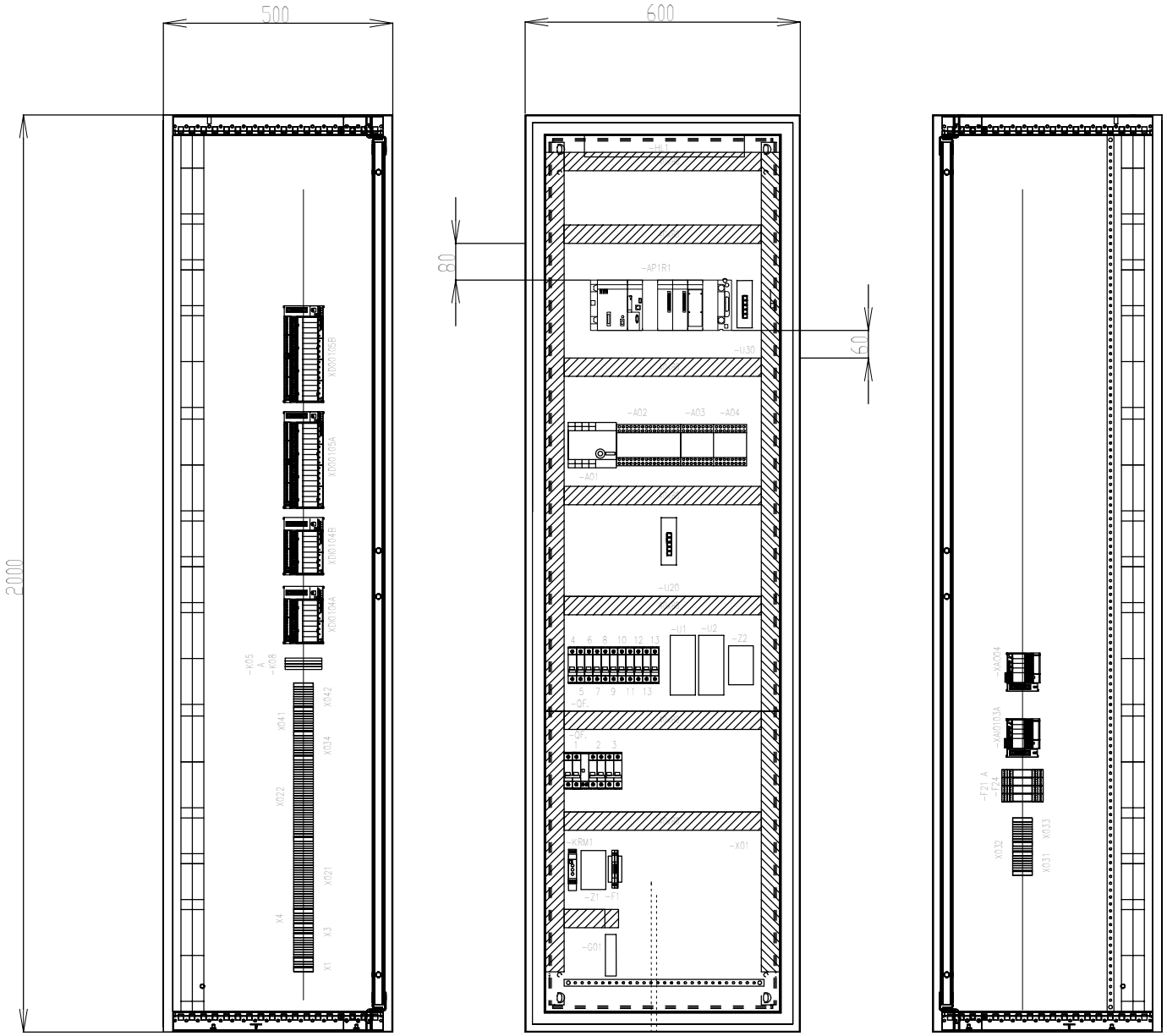

ATTENTION :
Conserver le sens d'ouverture
standard de la porte, charnieres
coté droit

Ind. Rev	Date Date	Modification / Modification	Archiv. Micro-filmed	Ind. Rev	Date Date	Modification / Modification	Archiv. Micro-filmed
00	06/09/2011	Edition originale / First issue					

Armoire monobloc
Implantation matériel

MONOBLOC ENCLOSURE
INTERNAL LAYOUT

MONITORING
PHOTOVOLTAIQUE
RENAULT CLEON

Schneider Electric

11CA694411

Projet - No commande Project - Order No.	Indice Rev	Folio Sheet
EE5CA6986	00	101

A3 suite - 01/2008

The technical information contained in this document is the exclusive property of Schneider Electric Industries S.A.S and cannot be used or disclosed to third parties of any kind without its written consent. Only those drawings and diagrams marked "Issued for order" or "Issued for working" are binding on us. All power sources shown in the diagrams are in open position, drawn out with operating mechanism discharged and all power sources off.

Les informations techniques contenues dans ce document sont la propriete exclusive de Schneider Electric Industries S.A.S et ne peuvent etre utilisees ou divulguees a des tiers quels qu'ils soient sans son accord ecrit. Seuls nous engagent les dessins et schemas marques "Etablis a la commande" et "Etablis en execution". Les appareils representes sur ce schéma sont en position ouvert - désarmés - débrochés - toutes sources coupées.

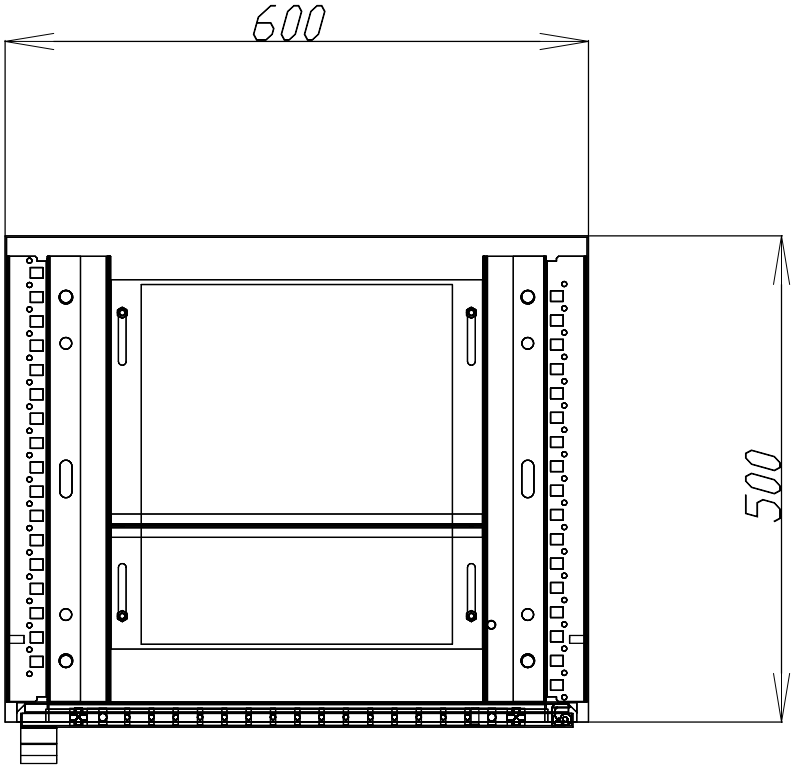

Ind. Rev	Date Date	Modification / Modification	Archiv. Micro-filmed	Ind. Rev	Date Date	Modification / Modification	Archiv. Micro-filmed
00	06/09/2011	Edition originale / First issue					

Fixation au sol

MONITORING
PHOTOVOLTAIQUE
RENAULT CLEON

Schneider Electric

Projet - No commande / Project - Order No.	Indice / Rev	Folio / Sheet
11CA694411		
EE5CA6986	00	102

A3 suite - 01/2008

Les informations techniques contenues dans ce document sont la propriete exclusive de Schneider Electric Industries S.A.S et ne peuvent etre utilisees ou divulguees a des tiers quels qu'ils soient sans son accord ecrit. Seuls nous engagent les schemas et plans d'ordre electrique, a des emplacements de la commande, des appareils representes sur ce schéma sont en position ouvert - désarmés - débrochés - toutes sources coupées.

The technical information contained in this document is the exclusive property of Schneider Electric Industries S.A.S and cannot be used or disclosed to third parties of any kind without its written consent. Only those drawings and diagrams emitted under order electrical engineering are binding. All devices shown in the diagrams are in open position, drawn out with operating mechanism discharged and all power sources off.

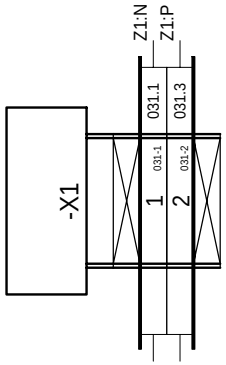

=
+AMPDL.

Ind. Rev	Date Date	Modification / Modification	Archiv. Micro-filmed	Ind. Rev	Date Date	Modification / Modification	Archiv. Micro-filmed
00	06/09/2011	Edition originale / First issue					

Bornier : X1AMPDL.

MONITORING
PHOTOVOLTAIQUE
RENAULT CLEON

Schneider Electric

11CA694411

Projet - No commande Project - Order No.	Indice Rev	Folio Sheet
EE5CA6986	00	150

Les informations techniques contenues dans ce document sont la propriete exclusive de Schneider Electric Industries S.A.S et ne peuvent etre utilisees ou divulguees a des tiers quels qu'ils soient sans son accord ecrit. Seuls nous engagent les plans et dessins en plans et coupes, ainsi que les informations de la commande. Les appareils representes sur ce schéma sont en position ouvert - désarmés - débrochés - toutes sources coupées.

The technical information contained in this document is the exclusive property of Schneider Electric Industries S.A.S and cannot be used or disclosed to third parties of any kind without its written consent. Only those drawings and diagrams emitted under order confirmation are binding. Devices shown in this diagram are in open position, drawn out with operating mechanism discharged and all power sources off.

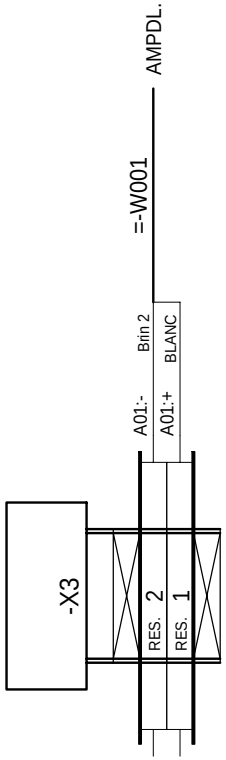

=

+AMPDL.

Ind. Rev	Date Date	Modification / Modification	Archiv. Micro-filmed	Ind. Rev	Date Date	Modification / Modification	Archiv. Micro-filmed
00	06/09/2011	Edition originale / First issue					

Bornier : X3AMPDL.

MONITORING
PHOTOVOLTAIQUE
RENAULT CLEON

Schneider Electric

11CA694411

Projet - No commande Project - Order No.	Indice Rev	Folio Sheet
EE5CA6986	00	151

The technical information contained in this document is the exclusive property of Schneider Electric Industries S.A.S and cannot be used or disclosed to third parties of any kind without its written consent. Only those drawings and diagrams emitted after order taking are binding and enclosed with all power sources in the diagrams are in open position, drawn out with operating mechanism discharged and all power sources off.

Les informations techniques contenues dans ce document sont la propriete exclusive de Schneider Electric Industries S.A.S et ne peuvent etre utilisees ou divulguees a des tiers quels qu'ils soient sans son accord ecrit. Seuls nous engagent pour ce schéma sont en position ouvert - désarmés - débrochés - toutes sources coupées.

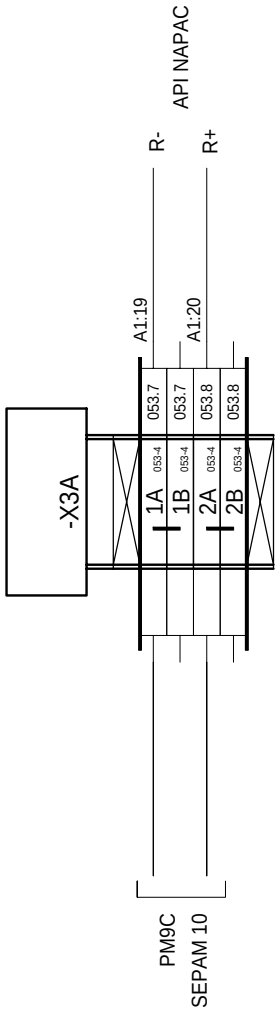

=

+AMPDL.

Ind. Rev	Date Date	Modification / Modification	Archiv. Micro-filmed	Ind. Rev	Date Date	Modification / Modification	Archiv. Micro-filmed
00	06/09/2011	Edition originale / First issue					

Bornier : X3AAMPDL.

MONITORING
PHOTOVOLTAIQUE
RENAULT CLEON

Schneider Electric

11CA694411

Projet - No commande Project - Order No.	Indice Rev	Folio Sheet
EE5CA6986	00	152

The technical information contained in this document is the exclusive property of Schneider Electric Industries S.A.S and cannot be used or disclosed to third parties of any kind without its written consent. Only those drawings and diagrams emitted after order confirmation are binding and should be used in the diagrams are in open position, drawn out with operating mechanism discharged and all power sources off.

Les informations techniques contenues dans ce document sont la propriete exclusive de Schneider Electric Industries S.A.S et ne peuvent etre utilisees ou divulguees a des tiers quels qu'ils soient sans son accord ecrit. Seuls nous engagent les plans emis a la commande et apres confirmation de la commande. Les appareils representes sur ce schéma sont en position ouvert - désarmés - débrochés - toutes sources coupées.

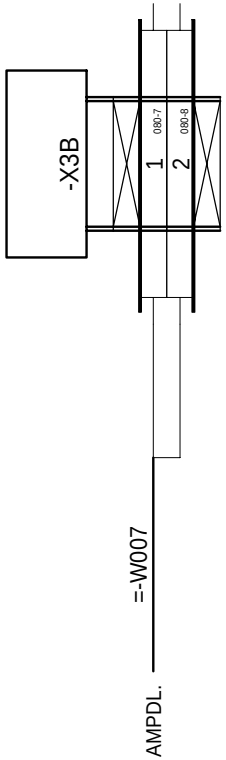

=

+AMPDL.

Ind. Rev	Date Date	Modification / Modification	Archiv. Micro-filmed	Ind. Rev	Date Date	Modification / Modification	Archiv. Micro-filmed
00	06/09/2011	Edition originale / First issue					

Bornier : X3BAMPDL.

MONITORING
PHOTOVOLTAIQUE
RENAULT CLEON

Schneider Electric

11CA694411

Projet - No commande Project - Order No.	Indice Rev	Folio Sheet
EE5CA6986	00	153

The technical information contained in this document is the exclusive property of Schneider Electric Industries S.A.S and cannot be used or disclosed to third parties of any kind without its written consent. Only those drawings and diagrams emitted after order have authority to execution. All devices shown in the diagrams are in open position, drawn out with operating mechanism discharged and all power sources off.

Les informations techniques contenues dans ce document sont la propriete exclusive de Schneider Electric Industries S.A.S et ne peuvent etre utilisees ou divulguees a des tiers quels qu'ils soient sans son accord ecrit. Seuls nous engagent pour ce schéma sont en position ouvert - désarmés - débrochés - toutes sources coupées.

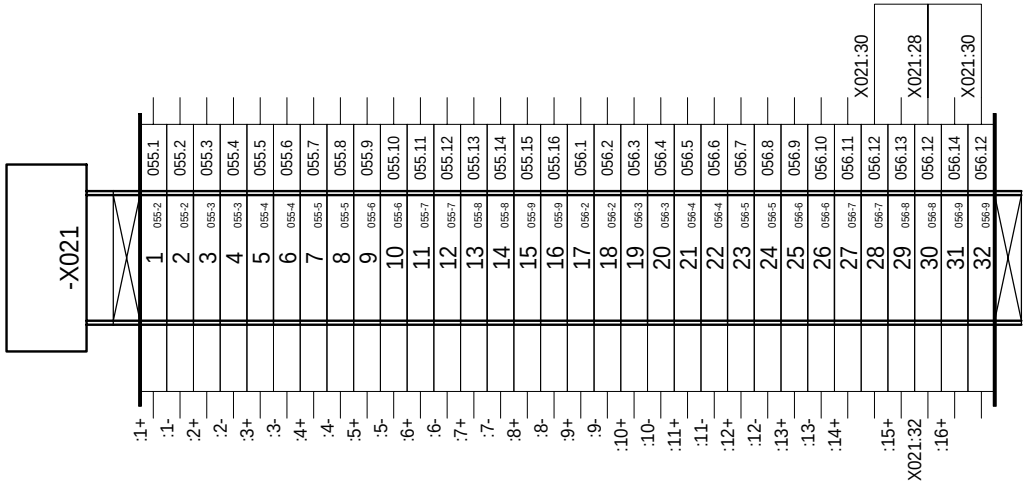

=
+AMPDL.

Ind. Rev	Date Date	Modification / Modification	Archiv. Micro-filmed	Ind. Rev	Date Date	Modification / Modification	Archiv. Micro-filmed
00	06/09/2011	Edition originale / First issue					

Bornier : X021AMPDL.

MONITORING
PHOTOVOLTAIQUE
RENAULT CLEON

Schneider Electric

11CA694411

Projet - No commande Project - Order No.	Indice Rev	Folio Sheet
EE5CA6986	00	154

A3 suite - 01/2008

The technical information contained in this document is the exclusive property of Schneider Electric Industries S.A.S and cannot be used or disclosed to third parties of any kind without its written consent. Only those drawings and diagrams emitted after order acknowledgment are valid for execution. All devices shown in the diagrams are in open position, drawn out with operating mechanism discharged and all power sources off.

Les informations techniques contenues dans ce document sont la propriete exclusive de Schneider Electric Industries S.A.S et ne peuvent etre utilisees ou divulguees a des tiers quels qu'ils soient sans son accord ecrit. Seuls nous engagent pour ce schéma sont en position ouvert - désarmés - débrochés - toutes sources coupées.

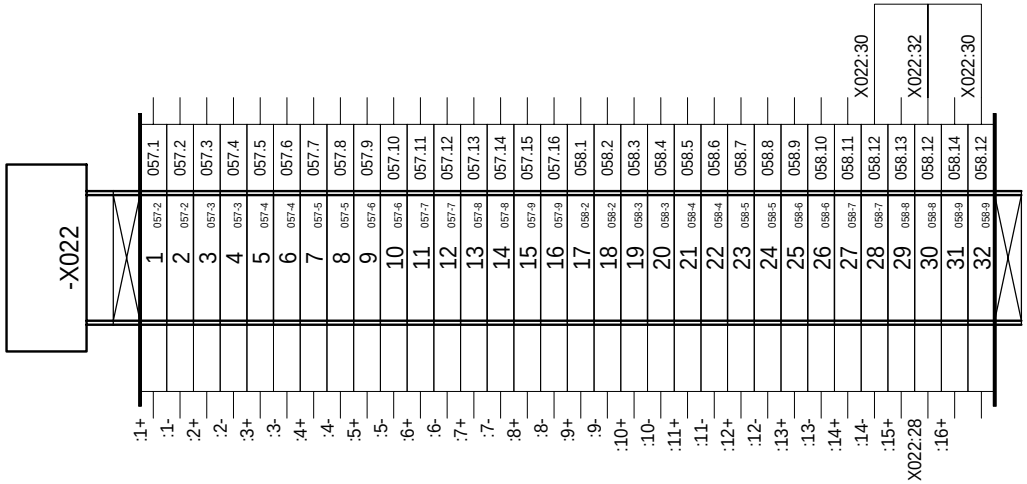

=
+AMPDL.

Ind. Rev	Date Date	Modification / Modification	Archiv. Micro-filmed	Ind. Rev	Date Date	Modification / Modification	Archiv. Micro-filmed
00	06/09/2011	Edition originale / First issue					

Bornier : X022AMPDL.

MONITORING
PHOTOVOLTAIQUE
RENAULT CLEON

Schneider Electric

11CA694411

Projet - No commande Project - Order No.	Indice Rev	Folio Sheet
EE5CA6986	00	155

A3 suite - 01/2008

Les informations techniques contenues dans ce document sont la propriete exclusive de Schneider Electric Industries S.A.S et ne peuvent etre utilisees ou divulguees a des tiers quels qu'ils soient sans son accord ecrit. Seuls nous engagent pour ce schéma sont en position ouvert - désarmés - débrochés - toutes sources coupées.
les descriptions et dimensions, les schémas et les caractéristiques de l'appareillage et de la connexion de la commande. Les appareils représentés

The technical information contained in this document is the exclusive property of Schneider Electric Industries S.A.S and cannot be used or disclosed to third parties of any kind without its written consent. Only those drawings and diagrams emitted after order acknowledgment are binding. Dimensions shown in the diagrams are in open position, drawn out with operating mechanism discharged and all power sources off.

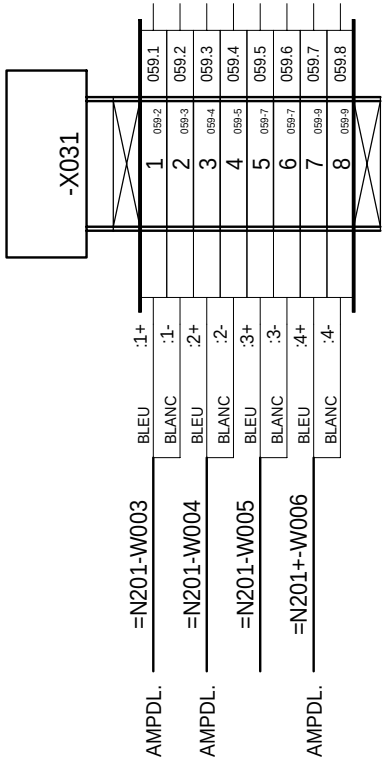

=

+AMPDL.

Ind. Rev	Date Date	Modification / Modification	Archiv. Micro-filmed	Ind. Rev	Date Date	Modification / Modification	Archiv. Micro-filmed
00	06/09/2011	Edition originale / First issue					

Bornier : X031AMPDL.

MONITORING
PHOTOVOLTAIQUE
RENAULT CLEON

Schneider Electric

11CA694411

Projet - No commande Project - Order No.	Indice Rev	Folio Sheet
EE5CA6986	00	156

The technical information contained in this document is the exclusive property of Schneider Electric Industries S.A.S and cannot be used or disclosed to third parties of any kind without its written consent. Only those drawings and diagrams emitted after order taking are considered binding. Everything shown in the diagrams are in open position, drawn out with operating mechanism discharged and all power sources off.

Les informations techniques contenues dans ce document sont la propriete exclusive de Schneider Electric Industries S.A.S et ne peuvent etre utilisees ou divulguees a des tiers quels qu'ils soient sans son accord ecrit. Seuls nous engagent les dessins emis a la commande. Les appareils representes sur ce schéma sont en position ouvert - désarmés - débrochés - toutes sources coupées.

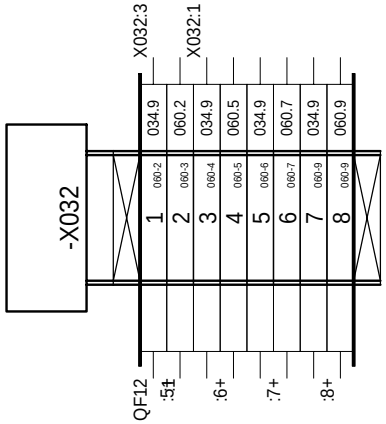

=
+AMPDL.

Ind. Rev	Date Date	Modification / Modification	Archiv. Micro-filmed	Ind. Rev	Date Date	Modification / Modification	Archiv. Micro-filmed
00	06/09/2011	Edition originale / First issue					

Bornier : X032AMPDL.

MONITORING
PHOTOVOLTAIQUE
RENAULT CLEON

Schneider Electric

11CA694411

Projet - No commande Project - Order No.	Indice Rev	Folio Sheet
EE5CA6986	00	157

The technical information contained in this document is the exclusive property of Schneider Electric Industries S.A.S and cannot be used or disclosed to third parties of any kind without its written consent. Only those drawings and diagrams entitled "for construction" or "for execution" are to be used for the purpose of carrying out work. All devices shown in the diagrams are in open position, drawn out with operating mechanism discharged and all power sources off.

Les informations techniques contenues dans ce document sont la propriete exclusive de Schneider Electric Industries S.A.S et ne peuvent etre utilisees ou divulguees a des tiers quels qu'ils soient sans son accord ecrit. Seuls nous engagent pour ce document et plans et schemas "pour construire" et "pour executer" les appareils representes sur ce schéma sont en position ouvert - désarmés - débrochés - toutes sources coupées.

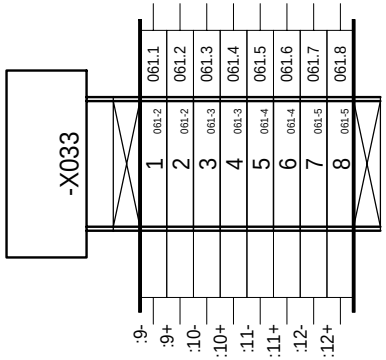

=
+AMPDL.

Ind. Rev	Date Date	Modification / Modification	Archiv. Micro-filmed	Ind. Rev	Date Date	Modification / Modification	Archiv. Micro-filmed
00	06/09/2011	Edition originale / First issue					

Bornier : X033AMPDL.

MONITORING
PHOTOVOLTAIQUE
RENAULT CLEON

Schneider Electric

11CA694411

Projet - No commande Project - Order No.	Indice Rev	Folio Sheet
EE5CA6986	00	158

The technical information contained in this document is the exclusive property of Schneider Electric Industries S.A.S and cannot be used or disclosed to third parties of any kind without its written consent. Only those drawings and diagrams emitted officially under professional authority are valid. All devices shown in this diagram are in open position, drawn out with operating mechanism discharged and all power sources off.

Les informations techniques contenues dans ce document sont la propriete exclusive de Schneider Electric Industries S.A.S et ne peuvent etre utilisees ou divulguees a des tiers quels qu'ils soient sans son accord ecrit. Seuls nous engagent les dessins et schemas emis officiellement sous la connaissance de la compagnie. Les appareils representes sur ce schéma sont en position ouvert - désarmés - débrochés - toutes sources coupées.

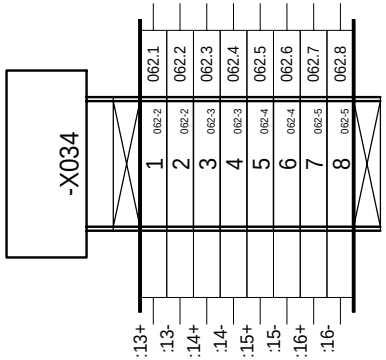

=
+AMPDL.

Ind. Rev	Date Date	Modification / Modification	Archiv. Micro-filmed	Ind. Rev	Date Date	Modification / Modification	Archiv. Micro-filmed
00	06/09/2011	Edition originale / First issue					

Bornier : X034AMPDL.

MONITORING
PHOTOVOLTAIQUE
RENAULT CLEON

Schneider Electric

Projet - No commande Project - Order No.	Indice Rev	Folio Sheet
11CA694411 EE5CA6986	00	159

The technical information contained in this document is the exclusive property of Schneider Electric Industries S.A.S and cannot be used or disclosed to third parties of any kind without its written consent. Only those drawings and diagrams entitled "for construction" or "for execution" are to be used for the purpose of carrying out work. All devices shown in the diagrams are in open position, drawn out with operating mechanism discharged and all power sources off.

Les informations techniques contenues dans ce document sont la propriete exclusive de Schneider Electric Industries S.A.S et ne peuvent etre utilisees ou divulguees a des tiers quels qu'ils soient sans son accord ecrit. Seuls nous engagent pour executer les plans et schemas comme "a des fins d'execution" les dessins de la commande. Les appareils representes sur ce schéma sont en position ouvert - désarmés - débrochés - toutes sources coupées.

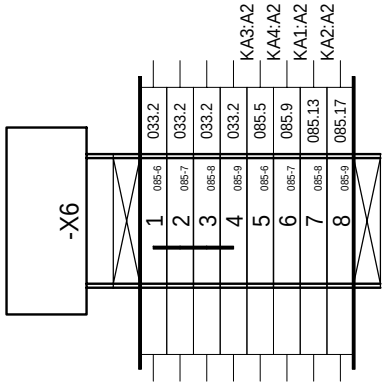

=
+AMPDL.

Ind. Rev	Date Date	Modification / Modification	Archiv. Micro-filmed	Ind. Rev	Date Date	Modification / Modification	Archiv. Micro-filmed
00	06/09/2011	Edition originale / First issue					

Bornier : X6AMPDL.

MONITORING
PHOTOVOLTAIQUE
RENAULT CLEON

Schneider Electric

11CA694411

Projet - No commande Project - Order No.	Indice Rev	Folio Sheet
EE5CA6986	00	160

Localisation (Location)	Installation (Function)	Repère (Tag)	Page (Sheet)	Designation	Fabricant (Manufacturer)	Ref. fabricant (Manufacturer Ref.)
AL01		F1		BLOC DE JONCTION, RESSORT SECTIONNABLE , 4mm² A SUPPORT AMOVIBLE POUR DIODE OU FUSIBLE CYLINDRIQUE, EPAISSEUR	TELEMECANIQUE	AB1RRNSF435UGR
				SUPPORT AMOVIBLE FUSIBLE 5x20	TELEMECANIQUE	AB1SF520
				CLOISON POUR BLOCS DE JONCTION, EPAISSEUR 1.5mm	TELEMECANIQUE	AB1RRNAC444GR
				BUTEE PLASTIQUE VISSABLE, EPAISSEUR 8mm	TELEMECANIQUE	AB1AB8P35
				FUSIBLE RAPIDE 5X20 - 250V - CORPS VERRE 1A	FERRAZ SHAWMUT	L090515P
				CARTOUCHE DE NEUTRE 5X20	ENTRELEC	179 371.16
	N201	A01	053	ALIMENTATION BOITIER CPU PHENIX, BOITIER EXT-2, ADRESSAGE PAR ROUE CODEUSE, RS485 PAR SWITCH	NAPAC	0RIO2 UPS-2
		A02	053	BOITIER CPU PHENIX, 1 EMPLACEMENT CPU T3, 2 CARTE T2, ADRESSAGE PAR ROUE CODEUSE, CARTE CPU RIO2 AVEC 1 RJ45 E	NAPAC	0RIO 314
		A03	053	BOITIER EXT-1, 4 EMPLACEMENTS CARTES T1, ADRESSAGE PAR ROUE CODEUSE	NAPAC	0RIO2 EXT-1
					NAPAC	0RIO2 EXT-1
		A021	053	CARTE 16 ENTREES LOGIQUES ET COMPTAGES, TAILLE 2	NAPAC	0RIO2 16DI
		A022	053	CARTE 16 ENTREES LOGIQUES ET COMPTAGES, TAILLE 2	NAPAC	0RIO2 16DI
		A031	053	CARTE 4 ENTREES ANALOGIQUES UNIVERSELLES, TAILLE 1	NAPAC	0RIO1 04AI
		A032	053	CARTE 4 ENTREES ANALOGIQUES 4-20mA, TAILLE 1	NAPAC	0RIO1 04AI-C
		A033	053	CARTE 4 ENTREES LOGIQUES TOR, TAILLE 1	NAPAC	0RIO1 04DI
		A034	053	CARTE 4 SORTIES LOGIQUES RELAIS ELECTROMECANIQUE, TAILLE 1	NAPAC	0RIO1 04DO
		AL01	100	CELLULE A / CHA.PL.1P. 2000x600x500	SCHNEIDER ELECTRIC	NSYSF20650P
			100	JEU 2 PAN. LAT. 6000 2000x500	SCHNEIDER ELECTRIC	NSY2SP205
			100	GRILLE DE SORTIE POUR VENTILATEUR 223x223, RAL 7035, IP54	SCHNEIDER ELECTRIC	NSYCAG223LPF
			100	PORTE SCHEMAS A4 PLASTIQUE, PROFONDEUR 22mm, GRIS RAL 7035	SCHNEIDER ELECTRIC	NSYDPA4
			100	BARILLET CLES 455	SCHNEIDER ELECTRIC	NSYIN4551
			100	PLAQUE PASSE-CABLE 6000 2 PARTIES 600x500	SCHNEIDER ELECTRIC	NSYEC651
			100	JEU 2 JOINTS TECH. 6000 L.600	SCHNEIDER ELECTRIC	NSYBCE6
			100	TABLETTE DE PORTE POUR ARMOIRE L=600	SCHNEIDER ELECTRIC	NSYSDT6
		AP1R1	080	RACK 6 EMPLACEMENTS	TELEMECANIQUE	BMX XBP 0600
			080	KIT DE REPRISE BLINDAGE POUR BMX XBP 0600	TELEMECANIQUE	BMX XSP 0600
			080	BAGUES DE SERRAGE A RESSORT POUR BMX XBP 0600, SECTION 5...11mm²	TELEMECANIQUE	STB XSP 3020
		D01	036	MODULE DE PROTECTION 6...230VDC, DIODE	TELEMECANIQUE	RXM 040W
		D02	036	MODULE DE PROTECTION 6...230VDC, DIODE	TELEMECANIQUE	RXM 040W
		D03	036	MODULE DE PROTECTION 6...230VDC, DIODE	TELEMECANIQUE	RXM 040W
		D04	036	MODULE DE PROTECTION 6...230VDC, DIODE	TELEMECANIQUE	RXM 040W
		G01	053	BATTERIE ETANCHE AU PLOMB 12V 2,1Ah	NAPAC	OREV PBA 12001
		KA1	085	PLC RELAIS 24V DC, 6A, 1INV	SCHNEIDER	ABS-2EC01EB
		KA2	085	PLC RELAIS 24V DC, 6A, 1INV	SCHNEIDER	ABS-2EC01EB
		KA3	085	PLC RELAIS 24V DC, 6A, 1INV	SCHNEIDER	ABS-2EC01EB
		KA4	085	PLC RELAIS 24V DC, 6A, 1INV	SCHNEIDER	ABS-2EC01EB
		MODULE1	080	MODULE D'ALIMENTATION 24VDC, 3.3VDC 2.5A, 24VDC 0.7A	TELEMECANIQUE	BMX CPS 2010
		MODULE2	080	MODULE PROCESSEUR M340 4096K RAM, 1 Modbus, 1 USB, 1 ETHERNET TCP/IP	TELEMECANIQUE	BMX P34 2020
		MODULE3	080	MODULE D'ENTREES ANALOGIQUE 4E ±10V, 0…10V, 0…5V, 1…5V, ±5V, 0…20mA, 4…20mA, ±20mA	TELEMECANIQUE	BMX AMI 0410
			080	BORNIER DEBROCHABLE 20 CONTACTS, A VIS A ETRIERS	TELEMECANIQUE	BMX FTB 2010
		MODULE4	080	MODULE D'ENTREES 32E 24VDC	TELEMECANIQUE	BMX DDI 3202K
		MODULE5	080	MODULE DE SORTIES TOR 32S 24VDC 0.1A	TELEMECANIQUE	BMX DDO 3202K
		MODULE6	080	CACHE DE PROTECTION	TELEMECANIQUE	BMX XEM 010
		MODULE7	080	CACHE DE PROTECTION	TELEMECANIQUE	BMX XEM 010

The technical information contained in this document is the exclusive property of Schneider Electric Industries S.A.S and cannot be used or disclosed to third parties of any kind without its written consent. Only those drawings and diagrams created for professional purposes are binding in relation to the product. All power sources are in open position, drawn out with operating mechanism discharged and all power sources off.

Les informations techniques contenues dans ce document sont la propriete exclusive de Schneider Electric Industries S.A.S et ne peuvent etre utilisees ou divulguees a des tiers quels qu'ils soient sans son accord ecrit. Seuls nous engagent pour le produit les plans et schemas professionnels et la documentation. Les appareils representes sur ce schéma sont en position ouvert - désarmés - débrochés - toutes sources coupées.

Ind. (Rev)	Date	Modification / Modification	Archiv. (Micro-filmed)	Ind. (Rev)	Date	Modification / Modification	Archiv. (Micro-filmed)
00	06/09/2011	Edition originale / First issue					

NOMENCLATURE

MONITORING
PHOTOVOLTAIQUE
RENAULT CLEON

Schneider Electric

11CA694411

Projet - No commande (Project - Order No.)	Indice (Rev)	Folio (Sheet)
EE5CA6986	00	200

Nom composant / Component name: Localisation (Location)	Installation (Function)	Repère (Tag)	Page (Sheet)	Designation	Fabricant (Manufacturer)	Ref. fabricant (Manufacturer Ref.)
		QF1	032	DISJONCTEUR C60N BI 10A COURBE C	MERLIN GERIN	24201
			032	BLOC VIGI C60 = 25A BI 220-415VAC 300mA	MERLIN GERIN	26511
		QF2	032	DISJONCTEUR C60N BI 2 A COURBE C	MERLIN GERIN	24197
		QF4	034	DISJONCTEUR C60H-DC UNI 4 A COURBE C	MERLIN GERIN	61504
		QF5	034	DISJONCTEUR C60H-DC UNI 2 A COURBE C	MERLIN GERIN	61502
		QF6	034	DISJONCTEUR C60H-DC UNI 1 A COURBE C	MERLIN GERIN	61501
		QF7	034	DISJONCTEUR C60H-DC UNI 2 A COURBE C	MERLIN GERIN	61502
		QF8	034	DISJONCTEUR C60H-DC UNI 1 A COURBE C	MERLIN GERIN	61501
		QF9	034	DISJONCTEUR C60H-DC UNI 1 A COURBE C	MERLIN GERIN	61501
		QF10	034	DISJONCTEUR C60H-DC UNI 1 A COURBE C	MERLIN GERIN	61501
		QF11	034	DISJONCTEUR C60H-DC UNI 2 A COURBE C	MERLIN GERIN	61502
		QF12	035	DISJONCTEUR C60H-DC UNI 2 A COURBE C	MERLIN GERIN	61502
		QF13	035	DISJONCTEUR C60H-DC UNI 2 A COURBE C	MERLIN GERIN	61502
		U1	033	ALIMENTATION REGULEE A DECOUPAGE PHASEO MONO 100-120VAC 200-500VAC/24VDC 120W, 5A	TELEMECANIQUE	ABL8RPS24050
		U20	046	SWITCH ETHERNET 6 PORTS 10/100 TX ET 2 PORTS 100 FX-MM	TELEMECANIQUE	TCSESM083F2CU0
		W001	053	CABLE MULTICONDUCTEURS TORSADE BLINDE	SCHNEIDER	490 NAA 271 01
		W002	080	CABLE MODBUS RJ-DENUDE 3M RJ45	SCHNEIDER	VW3 A8 306 D30
		W003	059	CABLE MULTICONDUCTEURS TORSADE BLINDE	SCHNEIDER	490 NAA 271 01
		W004	059	CABLE MULTICONDUCTEURS TORSADE BLINDE	SCHNEIDER	490 NAA 271 01
		W005	059	CABLE MULTICONDUCTEURS TORSADE BLINDE	SCHNEIDER	490 NAA 271 01
		W006	059	CABLE MULTICONDUCTEURS TORSADE BLINDE	SCHNEIDER	490 NAA 271 01
		WAI0103A	081	CORDON PREEQUIPE POUR CONNECTION BMX AMI 0410 ET ABE 7CPA41*, 3m	TELEMECANIQUE	BMX FCA300
		WDIO104A/B	082	CORDON PREEQUIPE POUR EMBASE MODICOM TELEFAST ABE7, 2M	SCHNEIDER	BMXFCC203
		WDIO105A/B	086	CORDON PREEQUIPE POUR EMBASE MODICOM TELEFAST ABE7, 2M	SCHNEIDER	BMXFCC203
		WET001	046	CORDON RESEAU ETHERNET BLINDE, CATEGORIE 5, PAIRE TORSADEE DROIT 2M	SCHNEIDER	490 NTW 000 02
		WET002	046	CORDON RESEAU ETHERNET BLINDE, CATEGORIE 5, PAIRE TORSADEE DROIT 2M	SCHNEIDER	490 NTW 000 02
		WO001	045	CORDON ZIPCORD SC-PC/SC-PC 6FO MULTIMODE 50/125ìm 2.8mm, 2m, ORANGE	ICTL	502102221N
		WO002	045	CORDON ZIPCORD SC-PC/SC-PC 6FO MULTIMODE 50/125ìm 2.8mm, 2m, ORANGE	ICTL	502102221N
		X01	045	COFFRET OPTIQUE	ICTL	FIDGI V2
		X1		BORNE A VIS 4mm2 SIMPLE	TELEMECANIQUE	AB1VV435U
		X2		BORNE A VIS 4mm2 SIMPLE	TELEMECANIQUE	AB1VV435U
		X3		BORNE A VIS 4mm2 SIMPLE	TELEMECANIQUE	AB1VV435U
		X3A		BORNE A VIS 4mm2 SIMPLE	TELEMECANIQUE	AB1VV435U
		X3B		BORNE A VIS 4mm2 SIMPLE	TELEMECANIQUE	AB1VV435U
		X6		BORNE A VIS 4mm2 SIMPLE	TELEMECANIQUE	AB1VV435U
		X021		BORNE A VIS 4mm2 SIMPLE	TELEMECANIQUE	AB1VV435U
		X022		BORNE A VIS 4mm2 SIMPLE	TELEMECANIQUE	AB1VV435U
		X031		BORNE A VIS 4mm2 SIMPLE	TELEMECANIQUE	AB1VV435U
		X032		BORNE A VIS 4mm2 SIMPLE	TELEMECANIQUE	AB1VV435U
		X033		BORNE A VIS 4mm2 SIMPLE	TELEMECANIQUE	AB1VV435U
		X034		BORNE A VIS 4mm2 SIMPLE	TELEMECANIQUE	AB1VV435U

The technical information contained in this document is the exclusive property of Schneider Electric Industries S.A.S and cannot be used or disclosed to third parties of any kind without its written consent. Only those drawings and diagrams clearly identified as professional drawings are intended for use in the design process.
All diagrams are in open position, drawn out with operating mechanism discharged and all power sources off.

Les informations techniques contenues dans ce document sont la propriete exclusive de Schneider Electric Industries S.A.S et ne peuvent etre utilisees ou divulguees a des tiers quels qu'ils soient sans son accord ecrit. Seuls nous en engagent pour ce document et plans et schemas annexes, les diagrammes de la connexion et les appareils representes sur ce schéma sont en position ouvert - désarmés - débrochés - toutes sources coupées.

Ind. (Rev)	Date (Date)	Modification / Modification	Archiv. (Micro-filmed)	Ind. (Rev)	Date (Date)	Modification / Modification	Archiv. (Micro-filmed)
00	06/09/2011	Edition originale / First issue					

NOMENCLATURE

MONITORING
PHOTOVOLTAIQUE
RENAULT CLEON

Schneider Electric

11CA694411

Projet - No commande (Project - Order No.)	Indice (Rev)	Folio (Sheet)
EE5CA6986	00	201

Nom composant / Component name: Localisation (Location)	Installation (Function)	Repère (Tag)	Page (Sheet)	Designation	Fabricant (Manufacturer)	Ref. fabricant (Manufacturer Ref.)
		XAI0103A	081	EMBASE DE RACCORDEMENT 4 VOIES D'ENTREES ANA	TELEMECANIQUE	ABE 7CPA410
		XDI0104A	082	EMBASE DE RACCORDEMENT PASSIVE 16 VOIES	TELEMECANIQUE	ABE 7H16S21
		XDI0104B	084	EMBASE DE RACCORDEMENT PASSIVE 16 VOIES	TELEMECANIQUE	ABE 7H16S21
		XDO0105A	086	EMBASE DE SORTIES A RELAIS 16 VOIES	TELEMECANIQUE	ABE 7R16T230
		XDO0105B	088	EMBASE DE SORTIES A RELAIS 16 VOIES	TELEMECANIQUE	ABE 7R16T230
		Z1	031	FILTRE CEM HAUTE PERFORMANCE, COURANT D'EMPLOI 3 A 16A	SCHAFFNER	FN 9675-6/06
		Z2	063	MODULE 2 VOIES MODBUS/JBUS	TICBUS	-

The technical information contained in this document is the exclusive property of Schneider Electric Industries S.A.S and cannot be used or disclosed to third parties of any kind without its written consent. Only those drawings and diagrams marked "for construction" are intended for execution. All power sources must be off. All devices shown in the diagram are in open position, drawn out with operating mechanism discharged and all power sources off.

Les informations techniques contenues dans ce document sont la propriete exclusive de Schneider Electric Industries S.A.S et ne peuvent etre utilisees ou divulguees a des tiers quels qu'ils soient sans son accord ecrit. Seuls nous engagent pour execution les plans et schemas marqués "a construire". Les appareils representes sur ce schéma sont en position ouvert - désarmés - débrochés - toutes sources coupées.

Ind. (Rev)	Date (Date)	Modification / (Modification)	Archiv. (Micro-filmed)	Ind. (Rev)	Date (Date)	Modification / (Modification)	Archiv. (Micro-filmed)
00	06/09/2011	Edition originale / First issue					

NOMENCLATURE

MONITORING
PHOTOVOLTAIQUE
RENAULT CLEON

Schneider Electric

11CA694411

Projet - No commande (Project - Order No.)	Indice (Rev)	Folio (Sheet)
EE5CA6986	00	202