The technical information contained in this document is the exclusive property of Schneider Electric Industries S.A.S and cannot be used or disclosed to third parties without its written consent. Only those drawings and diagrams marked "issued for construction" or "issued for execution" are valid for execution. All drawings shown in this diagram are in open position, drawn out with operating mechanism discharged and all power sources off.

Les informations techniques contenues dans ce document sont la propriete exclusive de Schneider Electric Industries S.A.S et ne peuvent etre utilisees ou divulguees a des tiers quelqu'ils soient sans son accord ecrit. Seuls nous engagent: les plans et les plages de fonctionnement de la connexion, les appareils representes sur ce schéma sont en position ouvert - désarmés - débroches - toutes sources coupées.

Ind Rev	Date Date	Modification / Modification	Nom / Name	Visa	Nom / Name	Visa	Nom / Name	Visa	Archiv. Micro-filmed
04	13/10/2011	DOE	G.CERCIAT		CAMBOURNAC				
03	18/01/2011	Tel que construit	G.CERCIAT		GUILLET		CHARPE		
02	30/08/2010	TQC usine	FERTON		GUILLET		CHARPE		
01	07/05/2010	modification I/O list	FERTON		GUILLET		CHARPE		
00	30/03/2010	Edition originale / First issue	FERTON		GUILLET		CHARPE		
			Dessine / Drawn		Verifie / Checked		Approuve / Approved		

D.O.E

ARMOIRE MONITORING
PDL / PTR1

MONITORING
PHOTOVOLTAIQUE
FREJUS

Echelle
Scale
1/1

Unite / Department
P&EC

Schneider Electric

Code diffusion
Distribution code

Projet - No commande
Project - Order No.
FPVTB0272

0298292000

Indice
Rev
04

Folio
Sheet
001

A3 garde - 11/2006

Folio Sheet	Designation Designation	Indice de modification Revision									
001	Page de garde cover sheet	00	03	04							
002	PAGE RECAPITULATIVE	02	03	04							
003	PAGE RECAPITULATIVE	02	03	04							
004	PAGE RECAPITULATIVE	02	03	04							
010	LEGENDE SYMBOLES N°1 - LEGEND OF SYMBOLS N°1	00									
011	LEGENDE SYMBOLES N°2 - LEGEND OF SYMBOLS N°2	00									
012	PRINCIPE DE REPERAGE - PRINCIPE OF MARKING	00									
013	REPERE ESSENTIEL - TABLE 1 - HIGHER-LEVEL DESIGNATION	00									
014	REPERE EMPLACEMENT PHYSIQUE - TABLE 2 - LOCATION OF ITEM	00									
015	REPERAGE MATERIEL - TABLE 3 - IDENTIFICATION ITEM	00									
019	Marquage NAME PLATE	00									
020	Unifilaire général de la liasse SINGLE LINE DIAGRAM	00	03								
021	Unifilaire général de la liasse SINGLE LINE DIAGRAM	00	03	04							
022	Unifilaire général de la liasse SINGLE LINE DIAGRAM	00									
023	Unifilaire général de la liasse SINGLE LINE DIAGRAM	00	04								
028	Distribution des polarités POWER SUPPLY	00									
029	Distribution des polarités POWER SUPPLY	00	03								
030	Distribution des polarités POWER SUPPLY	00	03								
031	Distribution des polarités 24V CC POWER SUPPLY 24V DC	00									
032	Distribution des polarités 24V CC POWER SUPPLY 24V DC	00									
033	Distribution des polarités 24V CC POWER SUPPLY 24V DC	00	03								
034	Distribution des polarités 24V CC POWER SUPPLY 24V DC	00	03								
035	Distribution des polarités 24V CC POWER SUPPLY 24V DC	00	03	04							
036	Relayage RELAYS	00									
037	Relayage RELAYS	00									
038	Commande COMMAND	00	04								
040	Extenseur Modbus RS485 24V CC RS485 LINK EXTENDER 24V DC	00	03								
041	Extenseur Modbus RS485 24V CC RS485 LINK EXTENDER 24V DC	00	03								
042	Extenseur Modbus RS485 24V CC RS485 LINK EXTENDER 24V DC	00	03								
043	Extenseur Modbus RS485 24V CC RS485 LINK EXTENDER 24V DC	00	03								
045	Switch ethernet 14 PORTS 10/100 TX ET 2 PORTS 100 FX-MM ETHERNET SWITCH 14TX/2FX-MM	00	04								
050	PC de télégestion PDL-PTR UNO-1170E PDL-PTR EMBEDDED AUTOMATION COMPUTER	00									
051	PC de télégestion PTR suite UNO-1170E PTR SUITE EMBEDDED AUTOMATION COMPUTER	00	03								
052	API NAPAC PLC NAPAC	00									
053	CARTE 16 ENTREES TOR ENTREES 1 à 8 DIGITAL INPUTS BOARD	00	04								
054	CARTE 16 ENTREES TOR ENTREES 9 à 16 DIGITAL INPUTS BOARD	00	03								
055	INFORMATION COMPTAGE EDF	03									
056	CARTE 16 ENTREES TOR ENTREES 1 à 8 DIGITAL INPUTS BOARD	00	03								
057	CARTE 16 ENTREES TOR ENTREES 9 à 16 DIGITAL INPUTS BOARD	00									
058	CARTE 4 ENTREES ANALOGIQUES UNIVERSELLES ANALOG INPUTS BOARD	00									
059	CARTE 4 ENTREES TOR DIGITAL INPUTS BOARD	00									
060	CARTE 4 ENTREES TOR DIGITAL INPUTS BOARD	00	03								

The technical information contained in this document is the exclusive property of Schneider Electric Industries S.A.S and cannot be used or disclosed to third parties of any kind without its written consent. Only those drawings and diagrams marked "drawn out with operating mechanism discharged and all power sources off" are in open position, drawn out with operating mechanism discharged and all power sources off.

Les informations techniques contenues dans ce document sont la propriete exclusive de Schneider Electric Industries S.A.S et ne peuvent etre utilisees ou divulguees a des tiers quels qu'ils soient sans son accord ecrit. Seuls nous engagent les dessins marqués "dessinés en position ouvert - appareils en position ouverte - alimentations de commande et de puissance hors service" sur ce schéma sont en position ouvert - désarmés - débrochés - toutes sources coupées.

Archivage
Microfilmed

PAGE RECAPITULATIVE

MONITORING
PHOTOVOLTAIQUE
FREJUS

Schneider Electric

0298292000

Projet - No commande Project - Order No.	Indice Rev	Folio Sheet
FPVTB0272	04	002

Folio Sheet	Designation Designation	Indice de modification Revision									
061	CARTE 4 ENTREES TOR DIGITAL INPUTS BOARD	00									
062	CARTE 16 ENTREES TOR ENTREES 1 à 8 DIGITAL INPUTS BOARD	00	03								
063	CARTE 16 ENTREES TOR ENTREES 9 à 16 DIGITAL INPUTS BOARD	00									
064	CARTE 16 ENTREES TOR ENTREES 1 à 8 DIGITAL INPUTS BOARD	00	03								
065	CARTE 16 ENTREES TOR ENTREES 9 à 16 DIGITAL INPUTS BOARD	00	03								
066	CARTE 4 SORTIES TOR RELAIS ELECTROMECANIQUES DIGITAL OUTPUTS BOARD	00									
067	CARTE 4 SORTIES TOR RELAIS ELECTROMECANIQUES DIGITAL OUTPUTS BOARD	00									
068	CARTE 4 SORTIES TOR RELAIS ELECTROMECANIQUES DIGITAL OUTPUTS BOARD	00									
069	CARTE 4 SORTIES TOR RELAIS ELECTROMECANIQUES DIGITAL OUTPUTS BOARD	00									
080	AP1 - Configuration Automate M340	00									
081	E ANA - Module d'entrées	00									
082	E TOR - Module d'entrées ENTREES 1 à 8	00									
083	E TOR - Module d'entrées ENTREES 9 à 16	00									
084	E TOR - Module d'entrées ENTREES 17 à 24	00									
085	E TOR - Module d'entrées ENTREES 25 à 32	00									
086	E TOR - Module d'entrées ENTREES 1 à 8	00									
087	E TOR - Module d'entrées ENTREES 9 à 16	00									
088	E TOR - Module d'entrées ENTREES 17 à 24	00									
089	E TOR - Module d'entrées ENTREES 25 à 32	00									
090	S TOR - Module de sorties SORTIES 1 à 8	00									
091	S TOR - Module de sorties SORTIES 9 à16	00									
092	S TOR - Module de sorties SORTIES 17 à 25	00									
093	S TOR - Module de sorties SORTIES 26 à 32	00									
104	Armoire Spacial SF 2000x800x500 SPACIAL SF ENCLOSURE EXTERNAL LAYOUT	00	03								
105	Armoire Spacial SF Implantation matériel SPACIAL SF ENCLOSURE INTERNAL LAYOUT	00	03								
106	Fixation au sol	00									
150	BORNIER : =N201+AL01-X1	00									
151	BORNIER : =N201+AL01-X2	04									
152	BORNIER : =N201+AL01-X3	00									
153	BORNIER : =N201+AL01-X3B	00									
154	BORNIER : =N201+AL01-X4	03									
155	BORNIER : =N201+AL01-X021	03									
156	BORNIER : =N201+AL01-X031	00									
157	BORNIER : =N201+AL01-X041	00									
158	BORNIER : =N201+AL01-X042	00									
159	BORNIER : =N201+AL01-X043	00									
160	BORNIER : =N201+AL01-X044	00									
161	BORNIER : =N201+AL01-X051	00									
162	BORNIER : =N201+AL01-X061	03									
163	BORNIER : =N201+AL01-XKA1	03									
200	NOMENCLATURE	02	03	04							
201	NOMENCLATURE	02	03	04							

The technical information contained in this document is the exclusive property of Schneider Electric Industries S.A.S and cannot be used or disclosed to third parties of any kind without its written consent. Only those drawings and diagrams marked "Approved for construction" are authorised for execution. All drawings shown in this folder are in open position, drawn out with operating mechanism discharged and all power sources off.

Les informations techniques contenues dans ce document sont la propriete exclusive de Schneider Electric Industries S.A.S et ne peuvent etre utilisees ou divulguees a des tiers quels qu'ils soient sans son accord ecrit. Seuls nous engagent : dans ce document les plans et schemas "approuves pour construire". Les appareils representes sur ce schéma sont en position ouvert - désarmés - débrochés - toutes sources coupées.

Archivage
Microfilmed

PAGE RECAPITULATIVE

MONITORING
PHOTOVOLTAIQUE
FREJUS

Schneider Electric

0298292000

Projet - No commande / Project - Order No.	Indice Rev	Folio Sheet
FPVTB0272	04	003

Folio Sheet	Designation Designation	Indice de modification Revision									
202	NOMENCLATURE	02	03	04							
203	NOMENCLATURE	02	03	04							

The technical information contained in this document is the exclusive property of Schneider Electric Industries S.A.S and cannot be used or disclosed to third parties of any kind without its written consent. Only those drawings and diagrams marked "for construction" or "for execution" are to be used for execution. All devices shown in the diagrams are in open position, drawn out with operating mechanism discharged and all power sources off.

Les informations techniques contenues dans ce document sont la propriete exclusive de Schneider Electric Industries S.A.S et ne peuvent etre utilisees ou divulguees a des tiers quels qu'ils soient sans son accord ecrit. Seuls nous engagent sur ce schéma sont en position ouvert : désarmés - débrochés - toutes sources coupées, les diagrammes marqués "pour construction" ou "pour exécution". Les appareils représentés

Archivage
Microfilmed

PAGE RECAPITULATIVE

MONITORING
PHOTOVOLTAIQUE
FREJUS

Schneider Electric

0298292000

Projet - No commande Project - Order No.	Indice Rev	Folio Sheet
FPVTB0272	04	004

A3 recap 1 - 11/2006

SYMBOLE SYMBOL	CODE	LEGENDE DESCRIPTION	SYMBOLE SYMBOL	CODE	LEGENDE DESCRIPTION	SYMBOLE SYMBOL	CODE	LEGENDE DESCRIPTION
		CONTACT A FERMETURE MAKE CONTACT			DISPOSITIF D'ACCROCHAGE EN PRISE DEVICE FOR RESTRICTING MOVEMENT BLOCKED POSITION		G	ELEMENT DE PILE OU ACCUMULATEUR PRIMARU CELL OR ACCUMULATOR
		CONTACT A OUVERTURE BREAK CONTACT			DISPOSITIF D'ACCROCHAGE LIBERE DEVICE FOR RESTRICTING MOVEMENT UNBLOCKED POSITION			
		CONTACT INVERSEUR CHANGE OVER CONTACT			TERRE DE PROTECTION EARTH PROTECTION		H	LAMPE DE SIGNALISATION SIGNAL LAMP
		CONTACT NO TEMPORISE AU TRAVAIL MAKE CONTACT DELAY WHEN OPERATING			TERRE FONCTIONNELLE FUNCTIONNAL EARTH		H	VOYANT MECANIQUE DE SIGNALISATION MECHANICAL INDICATOR
		CONTACT NF TEMPORISE AU TRAVAIL BREAK CONTACT DELAY WHEN OPERATING			TERRE EARTH		H	AVERTISSEUR HORN
		CONTACT NO TEMPORISE AU REPOS MAKE CONTACT DELAY WHEN RELEASING	P	B	COMMANDE PAR PRESSION OPERATED BY PRESSURE		H	SONNERIE HORN
		CONTACT NF TEMPORISE AU REPOS MAKE CONTACT DELAY WHEN RELEASING	U	B	COMMANDE PAR TEMPERATURE OPERATED BY TEMPERATURE			
		CONTACT DE PASSAGE A LA FERMETURE PASSING MAKE CONTACT CLOSING NOMENTARILY DURING OPERATION	h	B	COMMANDE PAR NIVEAU OPERATED BY LEVEL		KA	RELAIS - ORGANE DE COMMANDE RELAY - COIL
		CONTACT DE PASSAGE A L'OUVERTURE PASSING BREAK CONTACT CLOSING NOMENTARILY DURING OPERATION					KA	RELAIS A MISE AU REPOS RETARDEE SLOW RELEASING RELAY COIL
		CONTACT A FERMETURE ANTERIEURE AUX AUTRES CONTACTS DE L'ENSEMBLE MAKE CONTACT WICH OPERATES EARLIER RELATIVE TO THE ASSEMBLY OF CONTACT		C	CAPACITE - CONDENSATEUR CAPACITANCE - CAPACITOR		KA	RELAIS A MISE AU TRAVAIL RETARDEE SLOW OPERATING RELAY COIL
		CONTACT A FERMETURE POSTERIEURE AUX AUTRES CONTACTS DE L'ENSEMBLE MAKE CONTACT WICH OPERATES LATER RELATIVE TO THE ASSEMBLY OF CONTACT		E	RESISTANCE DE CHAUFFAGE HEATING RESISTOR		KM	CONTACTEUR CONTACTOR
		CONTACT A OUVERTURE POSTERIEURE AUX AUTRES CONTACTS DE L'ENSEMBLE BREAK CONTACT WICH OPERATES LATER RELATIVE TO THE ASSEMBLY OF CONTACT						
		CONTACT A OUVERTURE ANTERIEURE AUX AUTRES CONTACTS DE L'ENSEMBLE MAKE CONTACT WICH OPERATES EARLIER RELATIVE TO THE ASSEMBLY OF CONTACT		F	PARAFOUDRE LIGHTNING ARRESTER		P	INDICATEUR - SYMBOLE GENERAL INDICATING INSTRUMENT - GENERAL SYMBOL
		DISPOSITIF D'EMBROCHAGE WITHDRAWABLE DEVICE		F	COUPE CIRCUIT FUSE		P	ENREGISTREUR- SYMBOLE GENERAL RECORDING INSTRUMENT - GENERAL SYMBOL
		VERROUILLAGE MECANIQUE MECHANICAL INTERLOCK		F	DETECTION DE SURINTENSITE - EFFET THERMIQUE OVERCURRENT DETECTION - THERMAL EFFECT		P	COMPTEUR- SYMBOLE GENERAL INTEGRATING METER - GENERAL SYMBOL
		ENROULEMENT WINDING		F	DETECTION DE SURINTENSITE - EFFET MAGNETIQUE OVERCURRENT DETECTION - MAGNETIC EFFECT			

The technical information contained in this document is the exclusive property of Schneider Electric Industries S.A.S and cannot be used or disclosed to third parties of any kind without its written consent. Only those drawings and diagrams marked "for construction" are to be used for execution. All drawings shown in the diagrams are in open position, drawn out with operating mechanism discharged and all power sources off.

La propriete exclusive de Schneider Electric Industries S.A.S et ne peuvent etre utilisees ou divulguees a des tiers quels qu'ils soient sans son accord ecrit. Seuls nous engagent les informations techniques contenues dans ce document sur le contenu des appareils representes sur ce schéma sont en position ouvert - désarmés - débrochés - toutes sources coupées.

Ind. Rev	Date Date		Archiv. Micro-filmed	Ind. Rev	Date Date		Archiv. Micro-filmed
00	30/03/2010	Edition originale / First issue					

LEGENDE SYMBOLES N°1 - LEGEND OF SYMBOLS N°1

MONITORING PHOTOVOLTAIQUE FREJUS

Schneider Electric

0298292000

Projet - No commande / Project - Order No.	Indice Rev	Folio Sheet
FPVTB0272	00	010

A3 suite - 11/2006

SYMBOLE SYMBOL	CODE	LEGENDE DESCRIPTION	SYMBOLE SYMBOL	CODE	LEGENDE DESCRIPTION	SYMBOLE SYMBOL	CODE	LEGENDE DESCRIPTION
	Q	INTERRUPTEUR SWITCH		S	COMMANDE PAR LEVIER OPERATED BY LEVER		U	CONVERTISSEUR TRANSDUCER
	Q	DISJONCTEUR CIRCUIT BREAKER		S	COMMANDE PAR CLEF OPERATED BY KEY			
	Q	SECTIONNEUR DISCONNECTOR (ISOLATOR)		S	TL OU TPL POUR SECTIONNEUR DISCREPANCY SWITCH FOR DISCONNECTOR		V	FONCTION REDRESSEUSE RECTIFYING FUNCTION
	Q	INTERRUPTEUR SECTIONNEUR SWITCH DISCONNECTOR		S	TL OU TPL POUR DISJONTEUR DISCREPANCY SWITCH FOR CB			
M	Q	COMMANDE PAR MOTEUR OPERATED BY MOTOR		S	BOITIER DE SIGNALISATION ALARM ANNUNCIATOR			
	R	SHUNT SHUNT		T	TRANSFORMATEUR DE COURANT UNIIFILAIRE CURRENT TRANSFORMER SLD		X	BOITE D'ESSAI TEST BLOCK
	R	RESISTANCE RESISTOR		T	TRANSFORMATEUR DE COURANT MULTIFILAIRE CURRENT TRANSFORMER TRIPOLAR DRAWING		X	BORNE SIMPLE ORDINARY TERMINAL BLOCK
				T	TRANSFORMATEUR DE TENSION MULTIFILAIRE VOLTAGE TRANSFORMER TRIPOLAR DRAWING		X	BORNE SECTIONABLE INTERRUPTIBLE TERMINAL BLOCK
	S	CONTACT DE POSITION NO MAKE CONTACT OF LIMIT SWITCH		T	ENROULEMENT DE TRANFORMATEUR DE PUISSANCE - MULTIFILAIRE POWER TRANSFORMER WINDING - TRIPOLAR DRAWING		X	BORNE FUSIBLE FUSE CARIER TERMINAL BLOCK
	S	CONTACT DE POSITION NF BREAK CONTACT OF LIMIT SWITCH		T	ENROULEMENT DE TRANFORMATEUR DE PUISSANCE - MULTIFILAIRE POWER TRANSFORMER WINDING - TRIPOLAR DRAWING		X	BORNE DIODE DIODE TERMINAL BLOCK
	S	COMMUTATEUR UNIPOLAIRE A N DIRECTIONS SINGLE POLE N POSITIONS SWITCH		T	TRANFORMATEUR DE PUISSANCE - UNIFILAIRE POWER TRANSFORMER - SLD		X	BORNE RESISTANCE RESISTOR TERMINAL BLOCK
	S	COMMANDE PAR POUSSOIR OPERATED BY PUSHING		T	AUTOTRANFORMATEUR DE PUISSANCE - UNIFILAIRE POWER AUTOTRANSFORMER WINDING - SLD		X	BROCHE MALE DE CONNECTEUR MAL CONNECTOR PIN
	S	COMMANDE PAR TIRETTE OPERATED BY PULLING		T	TRANSFORMATEUR D'ISOLEMENT ISOLATING TRANSFORMER		X	BROCHE FEMELLE DE CONNECTEUR FEMALE CONNECTOR PIN
	S	COMMANDE ROTATIVE OPERATED BY TURNING						
	S	BOUTON POUSSOIR COUP DE POING EMERGENCY SWITCH						

The technical information contained in this document is the exclusive property of Schneider Electric Industries S.A.S and cannot be used or disclosed to third parties of any kind without its written consent. Only those drawings and diagrams marked "for construction" are to be used for execution. All drawings shown in this diagrams are in open position, drawn out with operating mechanism discharged and all power sources off.

Les informations techniques contenues dans ce document sont la propriete exclusive de Schneider Electric Industries S.A.S et ne peuvent etre utilisees ou divulguees a des tiers quels qu'ils soient sans son accord ecrit. Seuls nous en engageant sur ce schéma sont en position ouvert - désarmés - débrochés - toutes sources coupées.

Ind. Rev	Date Date	Modification / Modification	Archiv. Micro-filmed	Ind. Rev	Date Date	Modification / Modification	Archiv. Micro-filmed
00	30/03/2010	Edition originale / First issue					

LEGENDE SYMBOLES N°2
-
LEGEND SYMBOLS N°2

MONITORING PHOTOVOLTAIQUE FREJUS

Schneider Electric

0298292000

Projet - No commande Project - Order No.	Indice Rev	Folio Sheet
FPVTB0272	00	011

LE REPERAGE DES APPAREILS EST CONFORME A LA NORME CEI. ADDITION DE 4 BLOCS DE CARACTERES

= ANN	+ AANN	- AA*N*N	: CC*C*
bloc 1*	bloc 2	bloc 3	bloc 4

A = Alphabétique
N = Numérique
C = Alphanumérique
* = facultatif

Ex : =D01 +AB01 -KA1 :13

- :13 — repère du N° de borne
- -KA1 — repère du matériel (racine et n° d'ordre)
- +AB01 — repère de l'emplacement physiquel (zone ; localisation)
- =D01 — repère essentiel (ensemble ou fonction)

bloc 1 =ANN "=" symbole distinctif **repère essentiel**

Repère principal caractérisant chaque subdivision importante d'une installation ou ensemble (fonctionnel). Il est facultatif.
Le 1° caractère est choisi dans la "TABLE 1.
Cette table donne les lettres repères des niveaux de tension et des fonctions non spécifiques à une travée ou un niveau de tension.

bloc 2 +AANN "+" symbole distinctif **repère de l'emplacement physique**

Repère de l'adresse physique du matériel.
Repère de l'équipement qui contient le matériel (choix des deux premiers caractères dans la "TABLE 2").

bloc 3 -AA*N*N "-" symbole distinctif **repère matériel**

Repère complet du nom de l'appareil. La première lettre indique la fonction générale de l'appareil. Choix "TABLE 3".

bloc 4 :CC*C* ":" symbole distinctif **repère du N° de borne**

Repère composé indifféremment de lettres ou de chiffres.

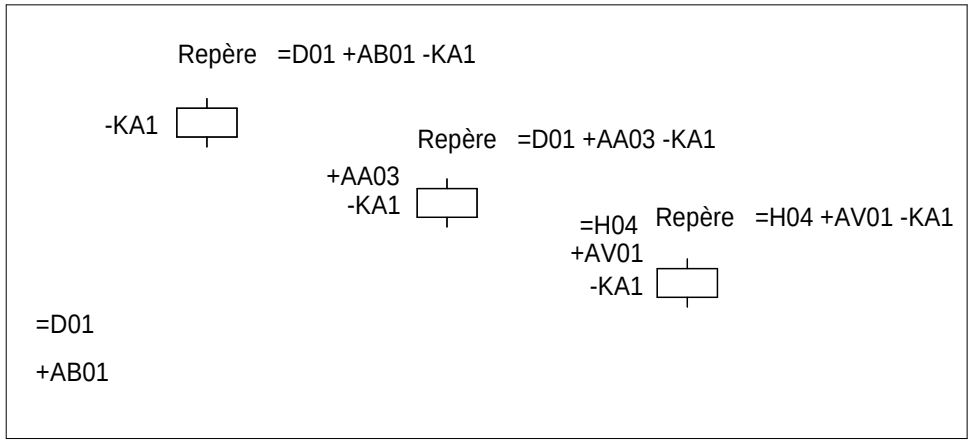

ACCORDING TO STANDARD, MARKING OF EQUIPMENTS IS MADE WITH 4 BLOCKS OF CHARACTERS

= ANN	+ AANN	- AA*N*N	: CC*C*
block 1*	block 2	block 3	block 4

A = Alphabetic
N = Numeric
C = Alphanumeric
* = optional

Ex : =D01 +AB01 -KA1 :13

- :13 — terminal designation
- -KA1 — identification of item (root & sequence N°)
- +AB01 — location of item (zone ; location)
- =D01 — higher-level designation (set or function)

block 1 =ANN "=" distinctive symbol **higher level designation**

Item designation for any major part of plant or function. Optional.
First character is given by "TABLE 1".
This table gives codes for voltage levels and for no attached functions to a particular bay or voltage level.

block 2 +AANN "+" distinctive symbol **location of item**

Designation for location item.
Indicates equipment wich conttains the item (choice of the 2 first characters "TABLE 2").

block 3 -AA*N*N "-" distinctive symbol **identification of item**

Complete designation of item identification. 1st character indicates general function of item. Choice "TABLE 3".

block 4 :CC*C* ":" distinctive symbol **terminal designation**

Designation composed of letters or numbers.

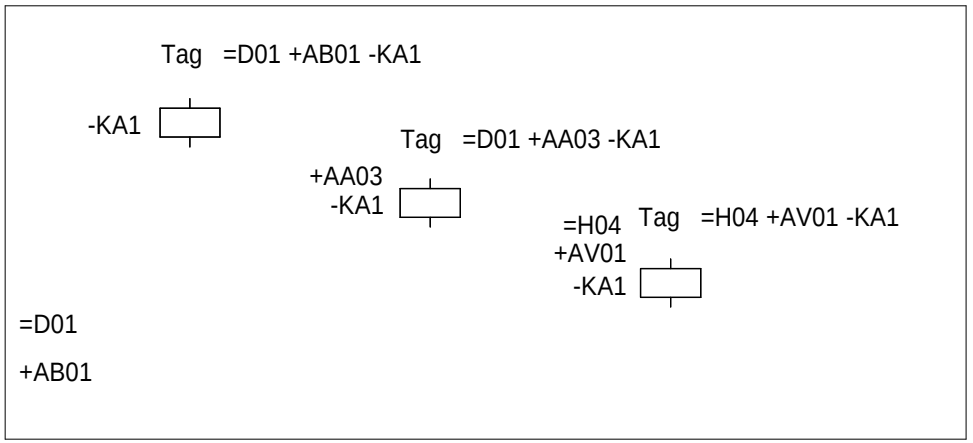

The technical information contained in this document is the exclusive property of Schneider Electric Industries S.A.S and cannot be used or disclosed to third parties of any kind without its written consent. Only those drawings and diagrams explicitly agreed upon in writing are to be executed. All drawings and diagrams are in open position, drawn out with operating mechanism discharged and all power sources off.

Les informations techniques contenues dans ce document sont la propriete exclusive de Schneider Electric Industries S.A.S et ne peuvent etre utilisees ou divulguees a des tiers quels qu'ils soient sans son accord ecrit. Seuls nous engageant sur ce schéma sont en position ouvert - désarmés - débrochés - toutes sources coupées.

Ind. Rev	Date Date		Archiv. Micro-filmed	Ind. Rev	Date Date	Modification / Modification	Archiv. Micro-filmed
00	30/03/2010	Edition originale / First issue					

PRINCIPE DE REPERAGE
-
PRINCIPE OF MARKING
PRINCIPE OF MARKING

MONITORING
PHOTOVOLTAIQUE
FREJUS

Schneider Electric

0298292000

Projet - No commande / Project - Order No.	Indice Rev	Folio Sheet
FPVTB0272	00	012

A3 suite - 11/2006

NIVEAUX DE TENSION

LETTRES	TENSIONS
B	> 420kV
C	380 à 419kV
D	220 à 379kV
E	110 à 219kV
F	60 à 109kV
G	45 à 59kV
H	30 à 44kV
J	20 à 29kV
K	10 à 19kV
L	6 à 9kV
M	1 à 5kV
N0	500 - 999VCA
N1	300 - 499VCA
N2	50 - 299VCA
N3	< 49VCA
N5	> 250VCC
N6	150 - 249VCC
N7	50 - 149VCC
N8	25 - 49VCC
N9	< 24VCC

FONCTIONS NON SPECIFIQUES A UNE TRAVEE OU A UN NIVEAU DE TENSION

LETTRES	FONCTIONS
Q	MESURE - COMPTAGE - ENREGISTREMENT
R	PROTECTIONS
S	ECLAIRAGE - CLIMATISATION - INSTAL DOMESTIQUE
T	TRANSFORMATEUR
U	COMMUNS - TRANCHE GENERALE
V	
W	INTERFACES
X	CONSIGNATEURS - OSCILLOPERTURBOGRAPHE
Y	SYSTEME TELECOMMUNICATION
Z	CABLE

Le numéro de la travée est donné par deux chiffres caractéristiques de 01 à 99.
Les chiffres "00" sont utilisés pour les équipements communs à un niveau de tension et plusieurs travées.

ex : =E00, repère essentiel de l'ensemble fonctionnel commun à toutes les travées 132kV.
+E00.AB01, armoire de relayage N°1 (protection bar re)

EXEMPLES : +E04 Indique que l'emplacement appartient en totalité à la travée 110kV N°04
=C05 Indique la travée 400kV N°05
=R01 Indique l'ensemble fonctionnel "PROTECTION INCENDIE" N°01

LEVEL VOLTAGE

LETTRES	VOLTAGE
B	> 420kV
C	380 à 419kV
D	220 à 379kV
E	110 à 219kV
F	60 à 109kV
G	45 à 59kV
H	30 à 44kV
J	20 à 29kV
K	10 à 19kV
L	6 à 9kV
M	1 à 5kV
N0	500 - 999VAC
N1	300 - 499VAC
N2	50 - 299VAC
N3	< 49VAC
N5	> 250VDC
N6	150 - 249VDC
N7	50 - 149VDC
N8	25 - 49VDC
N9	< 24VDC

NO ATTACHED FUNCTIONS TO A PARTICULAR BAY OR A VOLTAGE LEVEL

LETTRES	VOLTAGE
Q	MEASURING - RECORDING - METERING
R	PROTECTIONS
S	LIGHTING, AIR CONDITIONING, DOMESTIC
T	TRANSFORMER
U	COMMONS
V	
W	INTERFACES
X	EVENTS & FAULT RECORDER, SUPERVISION
Y	TELECOMMUNICATION SYSTEM, ALARMS STATUS
Z	CABLE

Bay number is given by two figures from 01 to 99.
Figures "00" are used for common equipment to a voltage level and several bays

eg ; =E00, higher level of designation 132kV busbar
+E00, AB01, 132kV common relaying cubicle N°1 (bus bar protection)

EXAMPLES : +E04 Indicates that the localisation is fully attached to bay 110kV N°04
=C05 Indicates bay 400kV N°05
=R01 Indicates the function "FIRE PROTECTION" N° 01

The technical information contained in this document is the exclusive property of Schneider Electric Industries S.A.S and cannot be used or disclosed to third parties of any kind without its written consent. Only those drawings and diagrams marked "for construction" are to be used for the purpose of installation. Diagrams are in open position, drawn out with operating mechanism discharged and all power sources off.

Les informations techniques contenues dans ce document sont la propriete exclusive de Schneider Electric Industries S.A.S et ne peuvent etre utilisees ou divulguees a des tiers quels qu'ils soient sans son accord ecrit. Seuls nous en engageant pour construire les plans marqués "a construire" sont a utiliser. Les schemas sont representes sur ce schéma sont en position ouvert - désarmés - débrochés - toutes sources coupées.

Ind. Rev	Date Date	Modification / Modification	Archiv. Micro-filmed	Ind. Rev	Date Date	Modification / Modification	Archiv. Micro-filmed
00	30/03/2010	Edition originale / First issue					

REPERE ESSENTIEL

– TABLE 1 -

HIGHER-LEVEL DESIGNATION

MONITORING
PHOTOVOLTAIQUE
FREJUS

Schneider Electric

0298292000

Projet - No commande / Project - Order No.: FPVTB0272

Indice Rev: 00

Folio Sheet: 013

A3 suite - 11/2006

CODE	DESIGNATION
AC	Tableau de commande et protection Control and relay board
AD	Tableau de comptage - mesure Metering - Measuring board
AE	Armoire enregistreur de pertubations Fault recorder cubicle
AF	Armoire de travée Marshalling kiosk
AG	Coffret intensité Current box
AH	Coffret tension Voltage box
AJ	Armoire - coffret d'éclairage Lighting cubicle - box
AL	Armoire monitoring de livraison (PDL) Monitoring delivery board (PDL)
AM	Coffret auxiliaires transformateur Transformer auxiliaries box
AN	Coffret régleur transformateur On load tap changer box
AO	Armoire / coffret synchro Synchro panel
AP	Armoire monitoring de transformation (PTR) Monitoring transformer board (PTR)

CODE	DESIGNATION
AQ	Armoire contrôle et régulation tension du transformateur Transformer auto voltage regulation cubicle
AS	Armoire auxiliaires courant alternatif AC low voltage auxiliaries cubicle
AT	Armoire auxiliaires courant continu DC low voltage auxiliaries cubicle
AU	Armoire auxiliaires groupe de secours Emergency generator auxiliaries cubicle
AV	Caisson-coffret BT des cellules MT MV SWGR low voltage cubicle-box
AW	Armoire des auxiliaires disjoncteur Circuit breaker auxiliaries cubicle
AX	Armoire des auxiliaires sectionneur Disconnecting switch auxiliaries cubicle

The technical information contained in this document is the exclusive property of Schneider Electric Industries S.A.S and cannot be used or disclosed to third parties of any kind without its written consent. Only those drawings and diagrams marked "approved for construction" are to be used for execution. All drawings shown in the diagrams are in open position, drawn out with operating mechanism discharged and all power sources off.

Les informations techniques contenues dans ce document sont la propriete exclusive de Schneider Electric Industries S.A.S et ne peuvent etre utilisees ou divulguees a des tiers quels qu'ils soient sans son accord ecrit. Seuls nous engagent pour execution les plans et schemas marqués "bon pour execution". Les appareils sont representes sur ce schéma sont en position ouvert - désarmés - débrochés - toutes sources coupées.

Ind. Rev	Date Date		Archiv. Micro-filmed	Ind. Rev	Date Date	Modification / Modification	Archiv. Micro-filmed
00	30/03/2010	Edition originale / First issue					

REPERE EMPLACEMENT PHYSIQUE

– TABLE 2 -

LOCATION OF ITEM

MONITORING
PHOTOVOLTAIQUE
FREJUS

Schneider Electric

0298292000

Projet - No commande Project - Order No.	Indice Rev	Folio Sheet
FPVTB0272	00	014

A3 suite - 11/2006

CODE	DESIGNATION - (Famille de symbole) / (Family of symbol)
A	Ensemble, Sous-ensemble - (démarreur de moteur, automates) Assemblie, Subassemblie - (motor starter, programmable logic device)
B	Transducteur de grandeur non électrique en grandeur électrique - (détecteur, capteur) Transducer from non electrical to electrical quantity - (detector, sensor)
C	Condensateur Capacitor
D	Operateur binaire, Mise en mémoire, Temporisation Binary operator, Storage device delay, Delay device
E	Matériel divers - (chauffage, éclairage, divers) Miscellaneous - (heating, lighting, various)
F	Dispositif de protection - (fusible, protection, relais thermique & magnétique, relais de mesure) Protective device - (fuse, thermal & magnetic relay, measuring relay)
G	Générateur, Alimentation de puissance - (générateur, batterie) Generator, Power supply - (generator, battery)
H	Dispositif de signalisation - (signalisation) Signalling device - (signalling)
KA	Relais, Contacteur - (relais auxiliaire, contact) Relay, Contactor - (auxiliairy relay, contact)
KM	Relais, Contacteur - (contacteur de puissance, contact) Relay, Contactor - (power contactor, contact)
L	Reactance - (inductance) Reactor - (inductance)
M	Moteur Motor
N	Dispositif analogique-numérique Analogue digital device
P	Instruments de mesure - (appareil de mesure, indicateur, enregistreur) Measuring equipment - (measuring instrument)
Q	Appareil de connexion pour circuit de puissance - (disjoncteur, interrupteur, sectionneur, contacteur disj) Switching device for power circuit - (circuit breaker,switch, disconnector,circuit breaker contactor)

CODE	DESIGNATION - (Famille de symbole) / (Family of symbol)
R	Résistance - (résistance, shunt) Resistor - (resistor, shunt)
S	Appareil de connexion pour circuit de conduite, Selecteur - (bouton, commutateur,fin de course) Switching device for control, Circuit-selector - (button, turn switch, limit switch)
T	Transformateur Transformer
U	Transducteur, Convertisseur Transducer, Converter
V	Semiconducteur Semiconductor
W	Conducteur - Câble Conductor - Cable
X	Bornes - (prise de courant, répartiteur, borne) Terminals - (plug-in soket, distributor, terminal)
Y	Appareil mécanique actionné électriquement - (frein, électrovane) Electrical operated mechanical device - (brake, electrovalve)
Z	Régulateur, Filtre, Correcteur Regulator, Filter, Compandor

The technical information contained in this document is the exclusive property of Schneider Electric Industries S.A.S and cannot be used or disclosed to third parties of any kind without its written consent. Only those drawings and diagrams marked "Approved for construction" are authorized for execution. All drawings shown in this diagrams are in open position, drawn out with operating mechanism discharged and all power sources off.

Les informations techniques contenues dans ce document sont la propriete exclusive de Schneider Electric Industries S.A.S et ne peuvent etre utilisees ou divulguees a des tiers quels qu'ils soient sans son accord ecrit. Seuls nous engageant sur un accord ecrit, les dessins et schemas marqués "Aca" peuvent etre executés. Les appareils representés sur ce schéma sont en position ouvert - désarmés - débrochés - toutes sources coupées.

Ind. Rev	Date Date	Modification / Modification	Archiv. Micro-filmed	Ind. Rev	Date Date	Modification / Modification	Archiv. Micro-filmed
00	30/03/2010	Edition originale / First issue					

REPERAGE MATERIEL

- TABLE 3 -

IDENTIFICATION ITEM

MONITORING
PHOTOVOLTAIQUE
FREJUS

Schneider Electric

0298292000

Projet - No commande Project - Order No.	Indice Rev	Folio Sheet
FPVTB0272	00	015

A3 suite - 11/2006

The technical information contained in this document is the exclusive property of Schneider Electric Industries S.A.S and cannot be used or disclosed to third parties of any kind without its written consent. Only those drawings and diagrams marked "certified" are valid for construction purposes. All drawings and diagrams are in open position, drawn out with operating mechanism discharged and all power sources off.

Les informations techniques contenues dans ce document sont la propriete exclusive de Schneider Electric Industries S.A.S et ne peuvent etre utilisees ou divulguees a des tiers quels qu'ils soient sans son accord ecrit. Seuls nous engagent les plans et les schemas annotes "certifie" en construction. Au cours de son execution, les plans et schemas sur ce schéma sont en position ouvert - désarmés - débrochés - toutes sources coupées.

ETIQUETTE A
COLLEE A L'INTERIEUR DE LA PORTE
EN BAS COTE GAUCHE

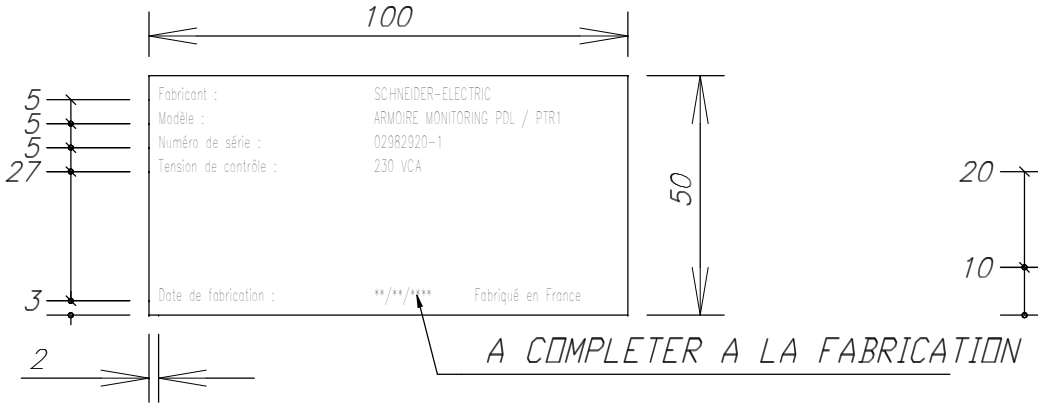

PLAQUE DILOPHANE GRAVEE AUTO-ADHESIVE
ECRITURE NOIRE SUR FOND BLANC
HAUTEUR DES LETTRES : 2.5 mm
CARACTERES : HELVETICA-NARROW

ETIQUETTE B

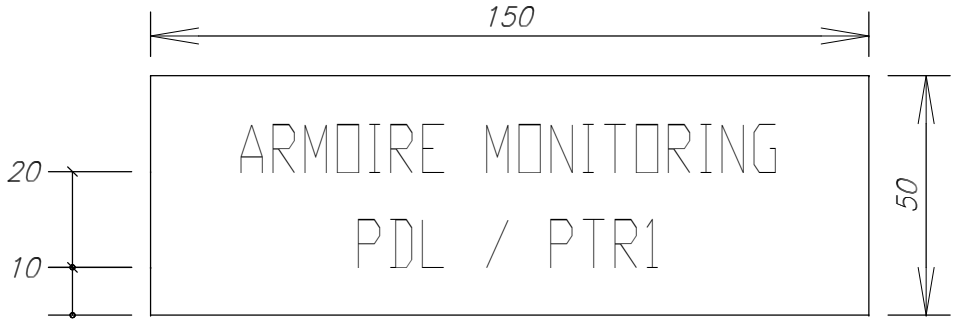

PLAQUE DILOPHANE GRAVEE AUTO-ADHESIVE
ECRITURE NOIRE SUR FOND BLANC
HAUTEUR DES LETTRES : 10 mm
CARACTERES : HELVETICA-NARROW

Ind. Rev	Date Date	Modification / Modification	Archiv. Micro-filmed	Ind. Rev	Date Date	Modification / Modification	Archiv. Micro-filmed
00	30/03/2010	Edition originale / First issue					

Marquage
NAME PLATE

MONITORING
PHOTOVOLTAIQUE
FREJUS

Schneider Electric

0298292000

Projet - No commande / Project - Order No.	Indice Rev	Folio Sheet
FPVTB0272	00	019

A3 suite - 11/2006

The technical information contained in this document is the exclusive property of Schneider Electric Industries S.A.S and cannot be used or disclosed to third parties of any kind without its written consent. Only those drawings and diagrams marked "certified" are valid for execution. All devices shown in the diagrams are in open position, drawn out with operating mechanism discharged and all power sources off.

Les informations techniques contenues dans ce document sont la propriete exclusive de Schneider Electric Industries S.A.S et ne peuvent etre utilisees ou divulguees a des tiers quels qu'ils soient sans son accord ecrit. Seuls nous engagent des plans et schemas certifiés. Les appareils sont representés sur ce schéma sont en position ouvert - désarmés - débrochés - toutes sources coupées.

Ind. Rev	Date Date	Modification / Modification	Archiv. Micro-filmed	Ind. Rev	Date Date	Modification / Modification	Archiv. Micro-filmed
03	18/01/2011	Tel que construit					
00	30/06/2010	Edition originale / First issue					

Unifilaire général de la liasse
pages 020 à 029

SINGLE LINE DIAGRAM

MONITORING
PHOTOVOLTAIQUE
FREJUS

Schneider Electric

0298292000

Projet - No commande / Project - Order No.	Indice / Rev	Folio / Sheet
FPVTB0272	03	020

A3 suite - 11/2006

The technical information contained in this document is the exclusive property of Schneider Electric Industries S.A.S and cannot be used or disclosed to third parties of any kind without its written consent. Only those drawings and diagrams formally issued for execution, bearing the mention "Issued for execution", may be used for execution. All diagrams are in open position, drawn out with operating mechanism discharged and all power sources off.

Les informations techniques contenues dans ce document sont la propriete exclusive de Schneider Electric Industries S.A.S et ne peuvent etre utilisees ou divulguees a des tiers quels qu'ils soient sans son accord ecrit. Seuls nous engageant sur ce schéma sont en position ouvert - désarmés - débrochés - toutes sources coupées.

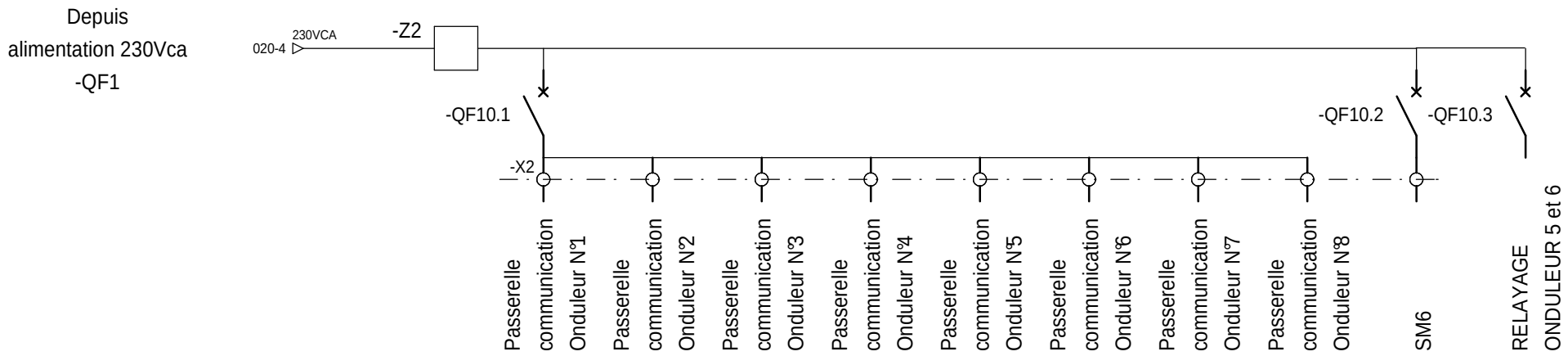

Ind. Rev	Date Date	Modification / Modification	Archiv. Micro-filmed	Ind. Rev	Date Date	Modification / Modification	Archiv. Micro-filmed
04	13/10/2011	DOE					
03	18/01/2011	Tel que construit					
00	30/06/2010	Edition originale / First issue					

Unifilaire général de la liasse
pages 020 à 029

SINGLE LINE DIAGRAM

MONITORING
PHOTOVOLTAIQUE
FREJUS

Schneider Electric

0298292000

Projet - No commande / Project - Order No.	Indice Rev	Folio Sheet
FPVTB0272	04	021

A3 suite - 11/2006

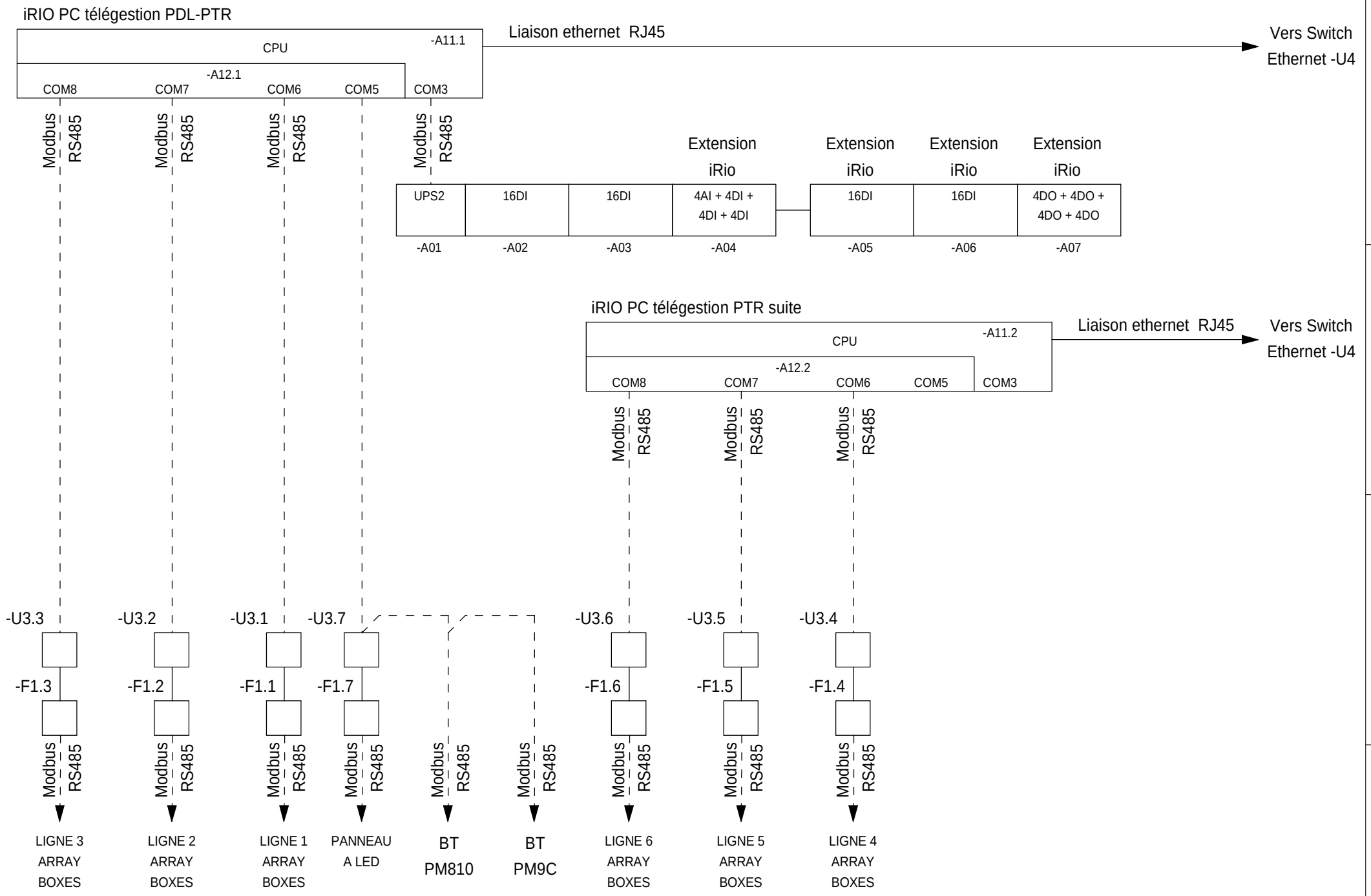

The technical information contained in this document is the exclusive property of Schneider Electric Industries S.A.S and cannot be used or disclosed to third parties of any kind without its written consent. Only those drawings and diagrams marked "for construction" or "for execution" are binding for execution. All devices shown in the diagrams are in open position, drawn out with operating mechanism discharged and all power sources off.

Les informations techniques contenues dans ce document sont la propriete exclusive de Schneider Electric Industries S.A.S et ne peuvent etre utilisees ou divulguees a des tiers quels qu'ils soient sans son accord ecrit. Seuls nous engageant sur ce schéma sont en position ouvert - désarmés - débrochés - toutes sources coupées, les dessins marqués "pour exécution" ou "pour fabrication" et les appareils représentés sur ce schéma sont en position ouvert - désarmés - débrochés - toutes sources coupées.

Ind. Rev	Date Date	Modification / Modification	Archiv. Micro-filmed	Ind. Rev	Date Date	Modification / Modification	Archiv. Micro-filmed
00	22/06/2010	Edition originale / First issue					

Unifilaire général de la liasse
pages 020 à 029

SINGLE LINE DIAGRAM

MONITORING PHOTOVOLTAIQUE FREJUS

Schneider Electric

0298292000

Projet - No commande Project - Order No.	Indice Rev	Folio Sheet
FPVTB0272	00	022

A3 suite - 11/2006

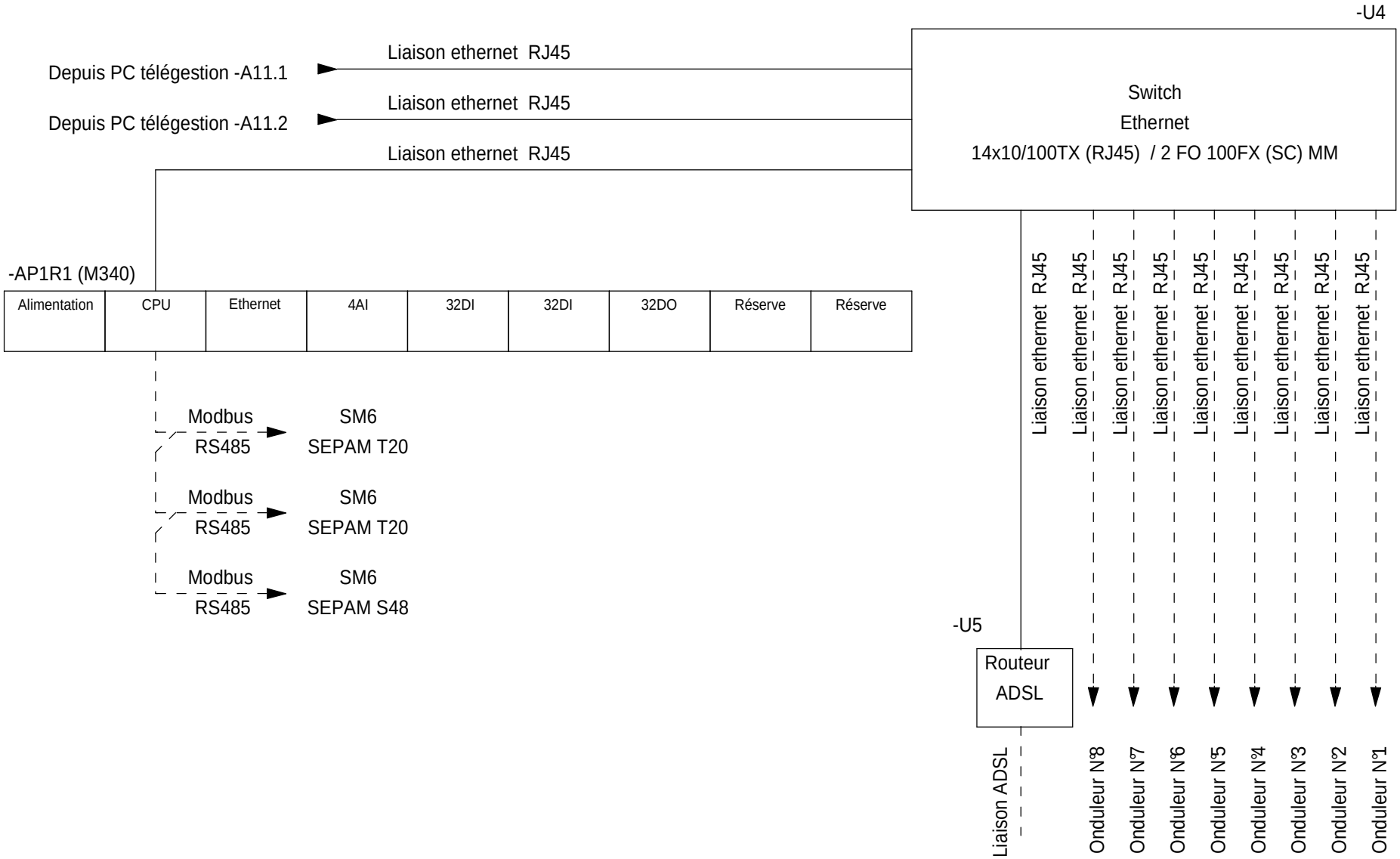

The technical information contained in this document is the exclusive property of Schneider Electric Industries S.A.S and cannot be used or disclosed to third parties of any kind without its written consent. Only those drawings and diagrams marked "for construction" or "for execution" may be used for the purpose of carrying out the work when they are in open position, drawn out with operating mechanism discharged and all power sources off.

Les informations techniques contenues dans ce document sont la propriete exclusive de Schneider Electric Industries S.A.S et ne peuvent etre utilisees ou divulguees a des tiers quels qu'ils soient sans son accord ecrit. Seuls nous engageant : pour ce document, les plans et schemas annexes, ainsi que les commandes, les appareils representes sur ce schéma sont en position ouvert - désarmés - débrochés - toutes sources coupées.

Ind. Rev	Date Date	Modification / Modification	Archiv. Micro-filmed	Ind. Rev	Date Date	Modification / Modification	Archiv. Micro-filmed
04	13/10/2011	DOE					
00	22/06/2010	Edition originale / First issue					

Unifilaire général de la liasse
pages 020 à 029

SINGLE LINE DIAGRAM

MONITORING
PHOTOVOLTAIQUE
FREJUS

Schneider Electric

0298292000

Projet - No commande / Project - Order No.	Indice Rev	Folio Sheet
FPVTB0272	04	023

A3 suite - 11/2006

The technical information contained in this document is the exclusive property of Schneider Electric Industries S.A.S and cannot be used or disclosed to third parties of any kind without its written consent. Only those drawings and diagrams marked "for construction" or "for execution" may be used for execution. All drawings shown in the diagrams are in open position, drawn out with operating mechanism discharged and all power sources off.

Les informations techniques contenues dans ce document sont la propriete exclusive de Schneider Electric Industries S.A.S et ne peuvent etre utilisees ou divulguees a des tiers quels qu'ils soient sans son accord ecrit. Seuls nous engageant sur ce schéma sont en position ouvert - désarmés - débrochés - toutes sources coupées.

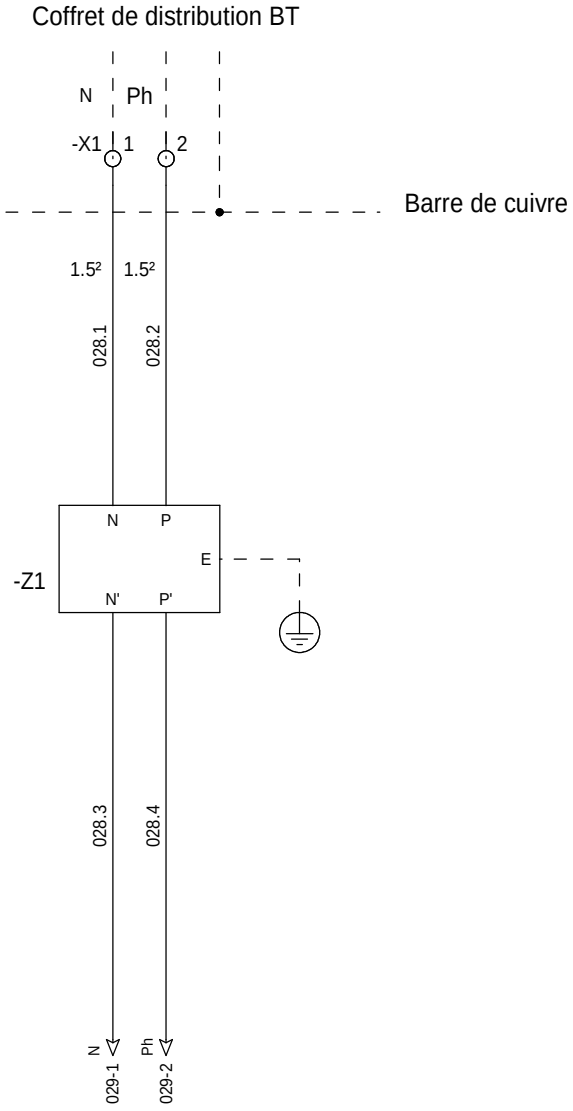

=N201
+AL01

Ind. Rev	Date Date	Modification / Modification	Archiv. Micro-filmed	Ind. Rev	Date Date	Modification / Modification	Archiv. Micro-filmed
00	22/06/2010	Edition originale / First issue					

Distribution des polarités

POWER SUPPLY

MONITORING
PHOTOVOLTAIQUE
FREJUS

Schneider Electric

0298292000

Projet - No commande / Project - Order No.	Indice / Rev	Folio / Sheet
FPVTB0272	00	028

A3 suite - 01/2008

The technical information contained in this document is the exclusive property of Schneider Electric Industries S.A.S and cannot be used or disclosed to third parties of any kind without its written consent. Only those drawings and diagrams marked "for construction" or "for execution" are to be used for the execution. All drawings shown in the diagrams are in open position, drawn out with operating mechanism discharged and all power sources off.

Les informations techniques contenues dans ce document sont la propriete exclusive de Schneider Electric Industries S.A.S et ne peuvent etre utilisees ou divulguees a des tiers quels qu'ils soient sans son accord ecrit. Seuls nous engageant sur ce schéma sont en position ouvert - désarmés - débrochés - toutes sources coupées.

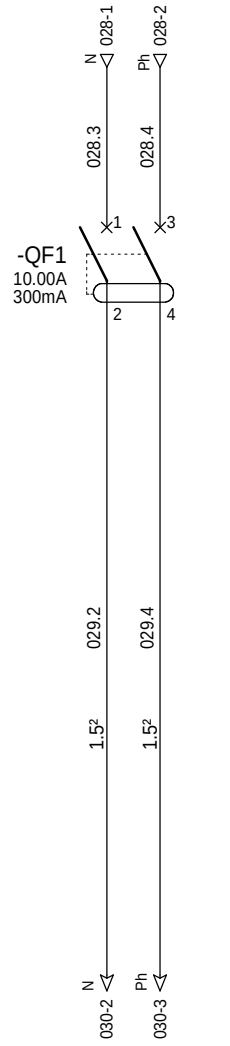

Vers alimentation

-U1

=N201

+AL01

Ind. Rev	Date Date	Modification / Modification	Archiv. Micro-filmed	Ind. Rev	Date Date	Modification / Modification	Archiv. Micro-filmed
03	18/01/2011	Tel que construit					
00	22/06/2010	Edition originale / First issue					

Distribution des polarités
pages 030 à 039

POWER SUPPLY

MONITORING
PHOTOVOLTAIQUE
FREJUS

Schneider Electric

0298292000

Projet - No commande / Project - Order No.	Indice Rev	Folio Sheet
FPVTB0272	03	029

A3 suite - 01/2008

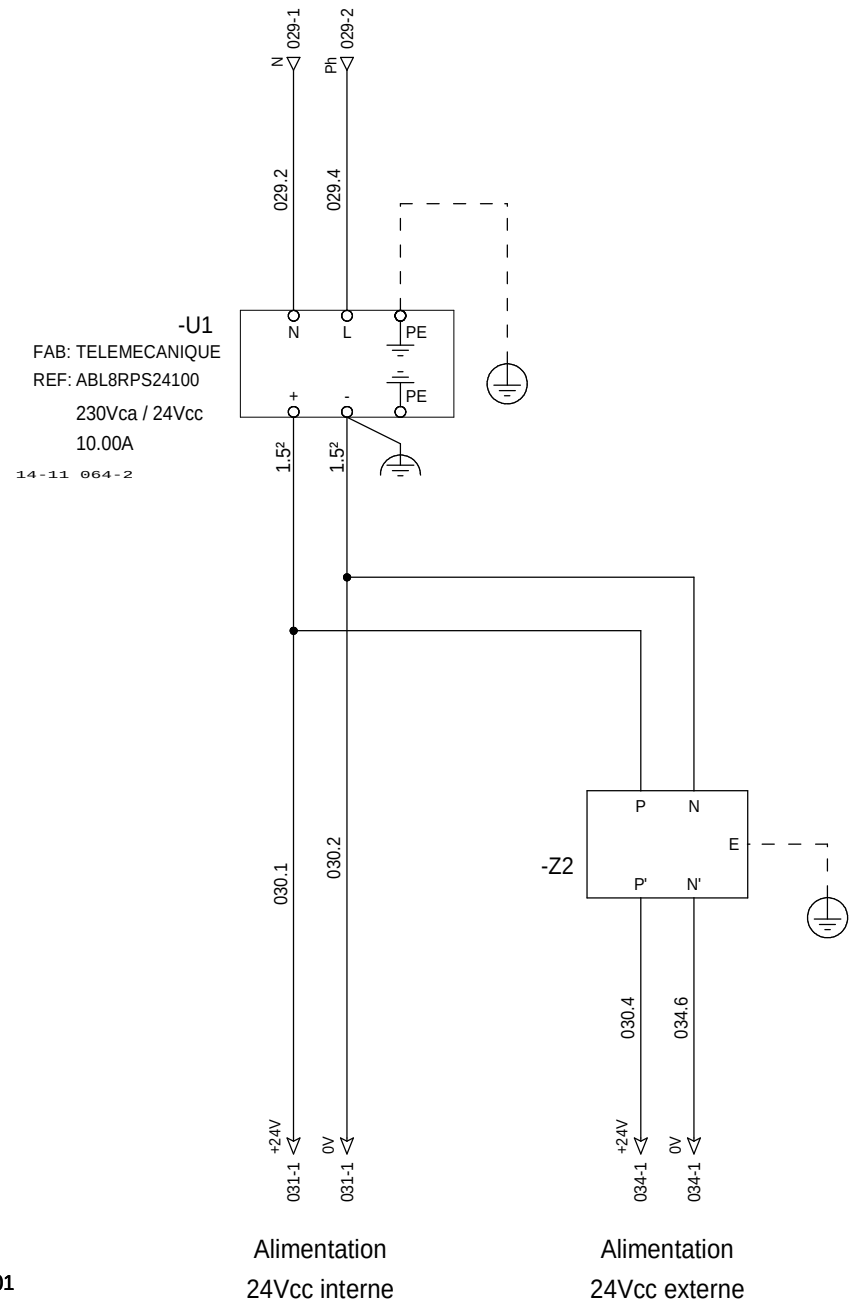

=N201
+AL01

The technical information contained in this document is the exclusive property of Schneider Electric Industries S.A.S and cannot be used or disclosed to third parties of any kind without its written consent. Only those drawings and diagrams marked "for execution" are to be used for the execution of the equipment. All other drawings and diagrams are in open position, drawn out with operating mechanism discharged and all power sources off.

Les informations techniques contenues dans ce document sont la propriete exclusive de Schneider Electric Industries S.A.S et ne peuvent etre utilisees ou divulguees a des tiers quels qu'ils soient sans son accord ecrit. Seuls nous engageant sur ce schéma sont en position ouvert - désarmés - débrochés - toutes sources coupées.

Ind. Rev	Date Date	Modification / Modification	Archiv. Micro-filmed	Ind. Rev	Date Date	Modification / Modification	Archiv. Micro-filmed
03	18/01/2011	Tel que construit					
00	22/06/2010	Edition originale / First issue					

Distribution des polarités

POWER SUPPLY

MONITORING
PHOTOVOLTAIQUE
FREJUS

Schneider Electric

0298292000

Projet - No commande / Project - Order No.	Indice / Rev	Folio / Sheet
FPVTB0272	03	030

A3 suite - 01/2008

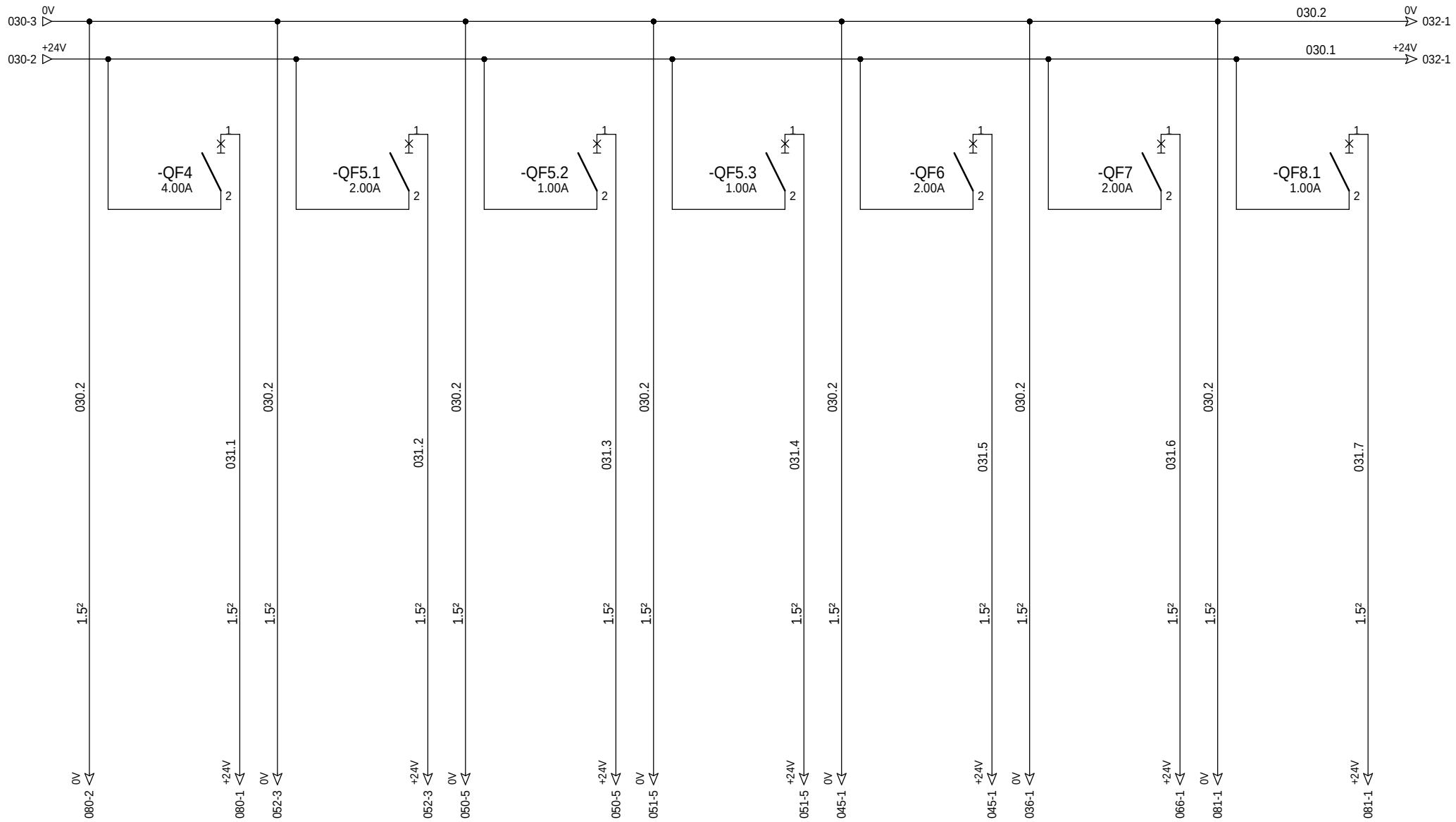

Alimentation 24Vcc -AP1R1 (M340)

Alimentation 24Vcc Extension iRIO

Alimentation 24Vcc iRIO PC télégestion PDL-PTR

Alimentation 24Vcc iRIO PC télégestion PTR suite

Alimentation 24Vcc Switch Ethernet -U4

Alimentation 24Vcc Relayage

Alimentation 24Vcc Telefast AI (M340)

=N201
+AL01

The technical information contained in this document is the exclusive property of Schneider Electric Industries S.A.S and cannot be used or disclosed to third parties of any kind without its written consent. Only those drawings and diagrams marked "for execution" or "approved for execution" may be used for execution. All diagrams shown in this document are in open position, drawn out with operating mechanism discharged and all power sources off.

Les informations techniques contenues dans ce document sont la propriete exclusive de Schneider Electric Industries S.A.S et ne peuvent etre utilisees ou divulguees a des tiers quels qu'ils soient sans son accord ecrit. Seuls nous engagent sur ce schéma sont en position ouvert - désarmés - débrochés - toutes sources coupées. les dessins marqués "a la construction" ou "a l'execution" et les dessins sur lesquels apparaît la representation de l'appareillage sont en position ouvert - les sources coupées.

Ind. Rev	Date Date	Modification / Modification	Archiv. Micro-filmed	Ind. Rev	Date Date	Modification / Modification	Archiv. Micro-filmed
00	30/06/2010	Edition originale / First issue					

Distribution des polarités 24V CC

POWER SUPPLY 24V DC

MONITORING PHOTOVOLTAIQUE FREJUS

Schneider Electric

0298292000

Projet - No commande / Project - Order No.	Indice Rev	Folio Sheet
FPVTB0272	00	031

A3 suite - 01/2008

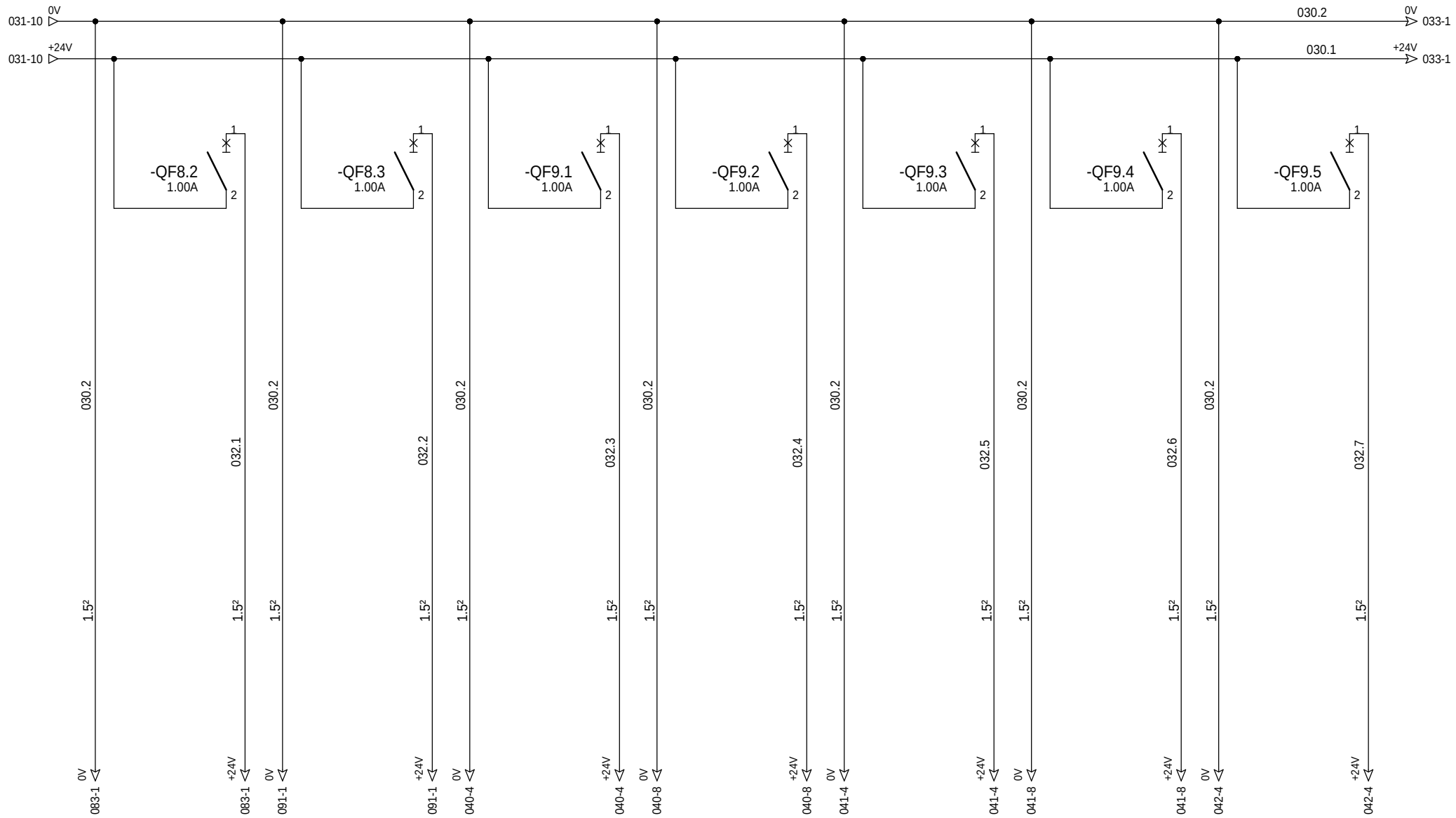

Alimentation 24Vcc	Alimentation 24Vcc	Isolateur RS485	Isolateur RS485	Isolateur RS485	Isolateur RS485	Isolateur RS485
Telefast DI (M340)	Telefast DO (M340)	-U3.1 Ligne 1	-U3.2 Ligne 2	-U3.3 Ligne 3	-U3.4 Ligne 4	-U3.5 Ligne 5
		Array boxes	Array boxes	Array boxes	Array boxes	Array boxes

=N201
+AL01

The technical information contained in this document is the exclusive property of Schneider Electric Industries S.A.S and cannot be used or disclosed to third parties of any kind without its written consent. Only those drawings and diagrams marked "for execution" or "approved for execution" may be used for execution. All diagrams shown in this document are in open position, drawn out with operating mechanism discharged and all power sources off.

Les informations techniques contenues dans ce document sont la propriete exclusive de Schneider Electric Industries S.A.S et ne peuvent etre utilisees ou divulguees a des tiers quels qu'ils soient sans son accord ecrit. Seuls nous engagent les plans marques "a fins d'execution" et "approuve pour execution". Les plans ci-contre ont ete dessines en position ouvert - desarmes - debrochés - toutes sources coupées.

Ind. Rev	Date Date	Modification / Modification	Archiv. Micro-filmed	Ind. Rev	Date Date	Modification / Modification	Archiv. Micro-filmed
00	30/06/2010	Edition originale / First issue					

Distribution des polarités
24V CC

POWER SUPPLY
24V DC

MONITORING
PHOTOVOLTAIQUE
FREJUS

Schneider Electric

0298292000

Projet - No commande / Project - Order No.	Indice Rev	Folio Sheet
FPVTB0272	00	032

A3 suite - 01/2008

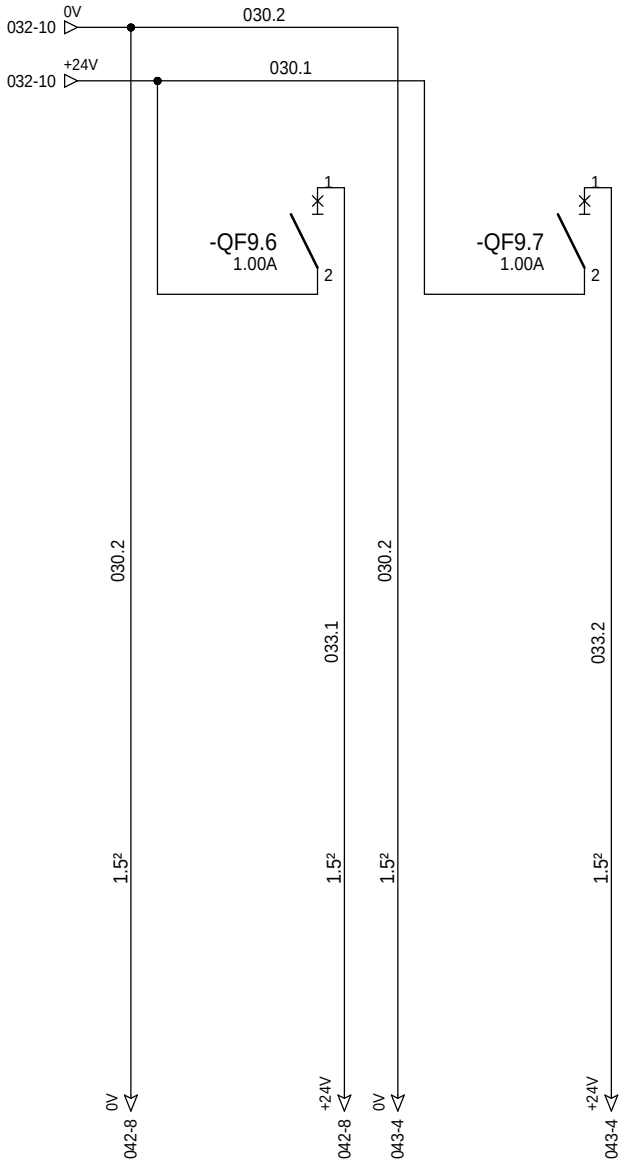

Isolateur RS485
-U3.6 Ligne 6
Array boxes

Isolateur RS485
-U37
Panneau à LED

=N201
+AL01

The technical information contained in this document is the exclusive property of Schneider Electric Industries S.A.S and cannot be used or disclosed to third parties of any kind without its written consent. Only those drawings and diagrams marked "for construction" or "for execution" may be used for execution. All devices shown in the diagrams are in open position, drawn out with operating mechanism discharged and all power sources off.

Les informations techniques contenues dans ce document sont la propriete exclusive de Schneider Electric Industries S.A.S et ne peuvent etre utilisees ou divulguees a des tiers quels qu'ils soient sans son accord ecrit. Seuls nous engageant sont les dessins marques "a construire" ou "a executer". Les appareils representes sur ce schéma sont en position ouvert - désarmés - débrochés - toutes sources coupées.

Ind. Rev	Date Date	Modification / Modification	Archiv. Micro-filmed	Ind. Rev	Date Date	Modification / Modification	Archiv. Micro-filmed
03	18/01/2011	Tel que construit					
00	30/06/2010	Edition originale / First issue					

Distribution des polarités
24V CC

POWER SUPPLY
24V DC

MONITORING
PHOTOVOLTAIQUE
FREJUS

Schneider Electric

0298292000

Projet - No commande / Project - Order No.	Indice Rev	Folio Sheet
FPVTB0272	03	033

A3 suite - 01/2008

The technical information contained in this document is the exclusive property of Schneider Electric Industries S.A.S and cannot be used or disclosed to third parties of any kind without its written consent. Only those drawings and diagrams marked "issued for execution" are authorized for execution. All drawings shown in the diagrams are in open position, drawn out with operating mechanism discharged and all power sources off.

Les informations techniques contenues dans ce document sont la propriete exclusive de Schneider Electric Industries S.A.S et ne peuvent etre utilisees ou divulguees a des tiers quels qu'ils soient sans son accord ecrit. Seuls nous engagent les plans marqués "emis pour execution". Les schemas sont en position ouvert, les commandes des appareils representes sur ce schéma sont en position ouvert - désarmés - déroches - toutes sources coupées.

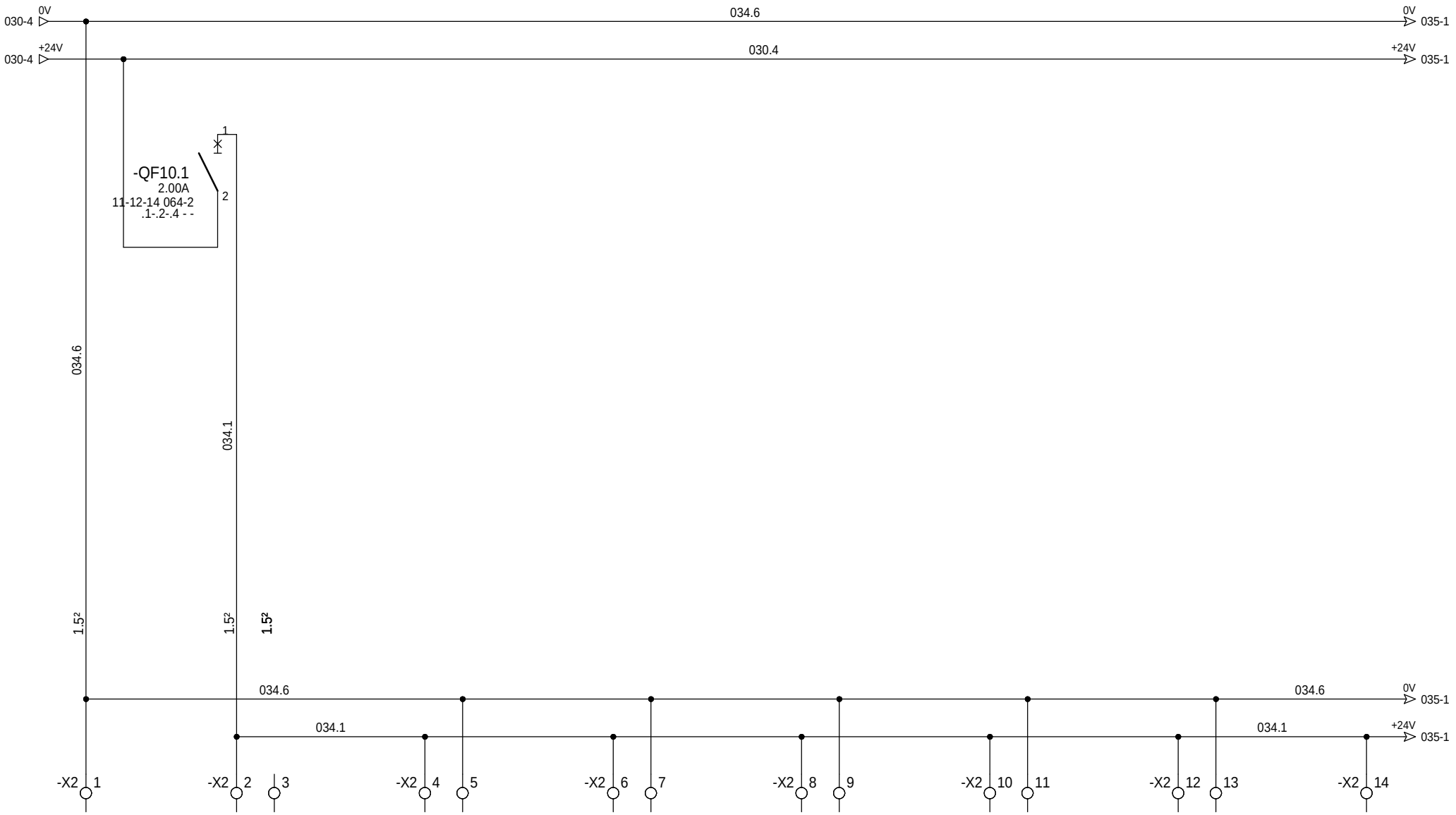

=N201
+AL01

Ind. Rev	Date Date	Modification / Modification	Archiv. Micro-filmed	Ind. Rev	Date Date	Modification / Modification	Archiv. Micro-filmed
03	18/01/2011	Tel que construit					
00	22/06/2010	Edition originale / First issue					

Distribution des polarités 24V CC

POWER SUPPLY 24V DC

MONITORING PHOTOVOLTAIQUE FREJUS

Schneider Electric

0298292000

Projet - No commande Project - Order No.	Indice Rev	Folio Sheet
FPVTB0272	03	034

A3 suite - 01/2008

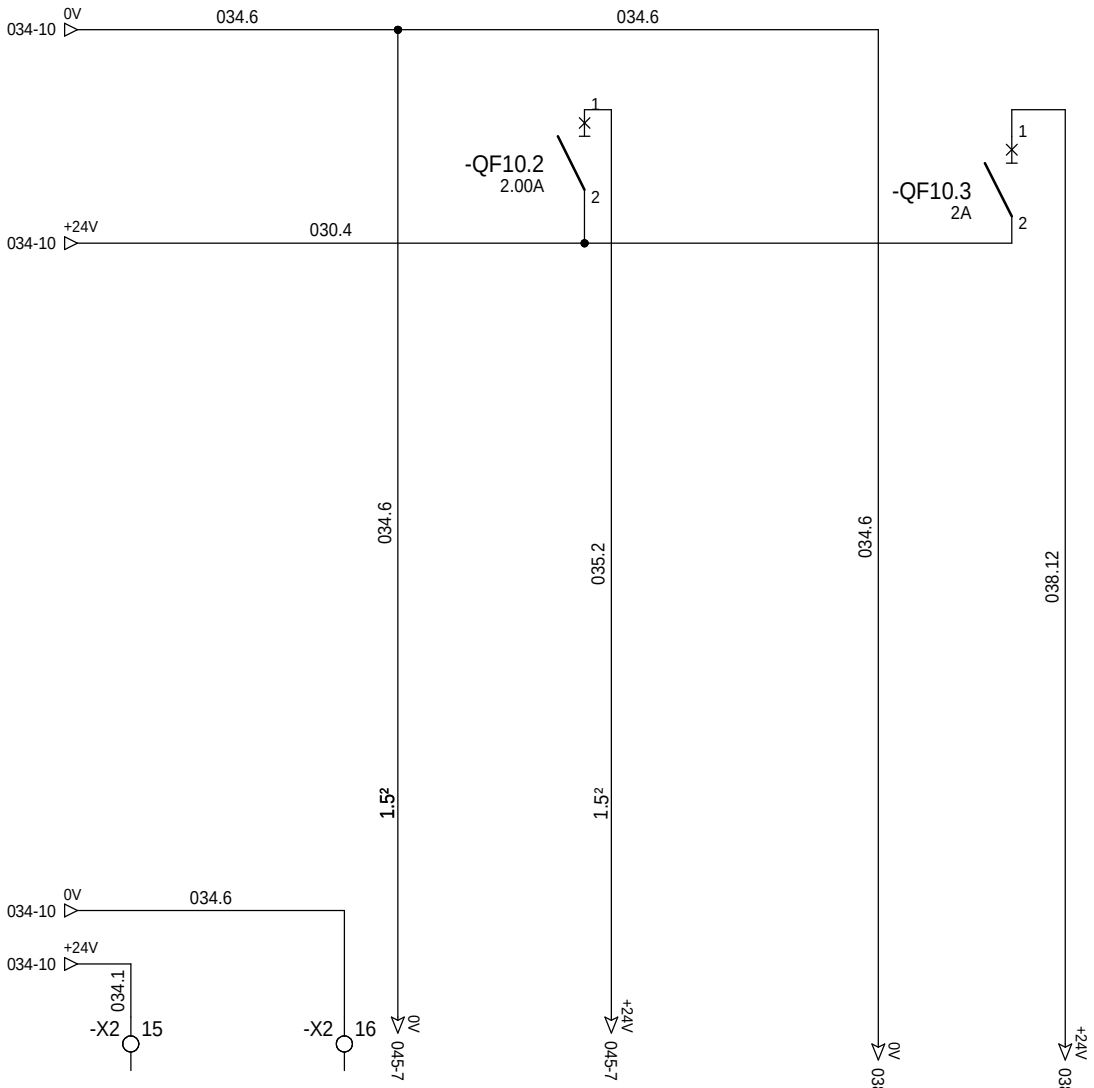

Alimentation 24Vcc
Passerelle
communication
Onduleur N°8

Alimentation 24Vcc
Modem ETIC
-U5

=N201
+AL01

The technical information contained in this document is the exclusive property of Schneider Electric Industries S.A.S and cannot be used or disclosed to third parties of any kind without its written consent. Only those drawings and diagrams marked "Approved for construction" are authorized for execution. All devices shown in the diagrams are in open position, drawn out with operating mechanism discharged and all power sources off.

Les informations techniques contenues dans ce document sont la propriete exclusive de Schneider Electric Industries S.A.S et ne peuvent etre utilisees ou divulguees a des tiers quels qu'ils soient sans son accord ecrit. Seuls nous engageant sur ce schéma sont en position ouvert - désarmés - débrochés - toutes sources coupées.

Ind. Rev	Date Date	Modification / Modification	Archiv. Micro-filmed	Ind. Rev	Date Date	Modification / Modification	Archiv. Micro-filmed
04	13/10/2011	DOE					
03	18/01/2011	Tel que construit					
00	22/06/2010	Edition originale / First issue					

Distribution des polarités
24V CC

POWER SUPPLY
24V DC

MONITORING
PHOTOVOLTAIQUE
FREJUS

Schneider Electric

0298292000

Projet - No commande / Project - Order No.	Indice Rev	Folio Sheet
FPVTB0272	04	035

A3 suite - 01/2008

The technical information contained in this document is the exclusive property of Schneider Electric Industries S.A.S and cannot be used or disclosed to third parties of any kind without its written consent. Only those drawings and diagrams marked "certified" are to be used for execution. All devices shown in the diagrams are in open position, drawn out with operating mechanism discharged and all power sources off.

Les informations techniques contenues dans ce document sont la propriete exclusive de Schneider Electric Industries S.A.S et ne peuvent etre utilisees ou divulguees a des tiers quels qu'ils soient sans son accord ecrit. Seuls nous engagent sur ce schéma sont en position ouvert - désarmés - débrochés - toutes sources coupées. les dessins marqués "certifiés" et les schémas et dessins des appareils représentés sur ce schéma sont en position ouvert - désarmés - débrochés - toutes sources coupées.

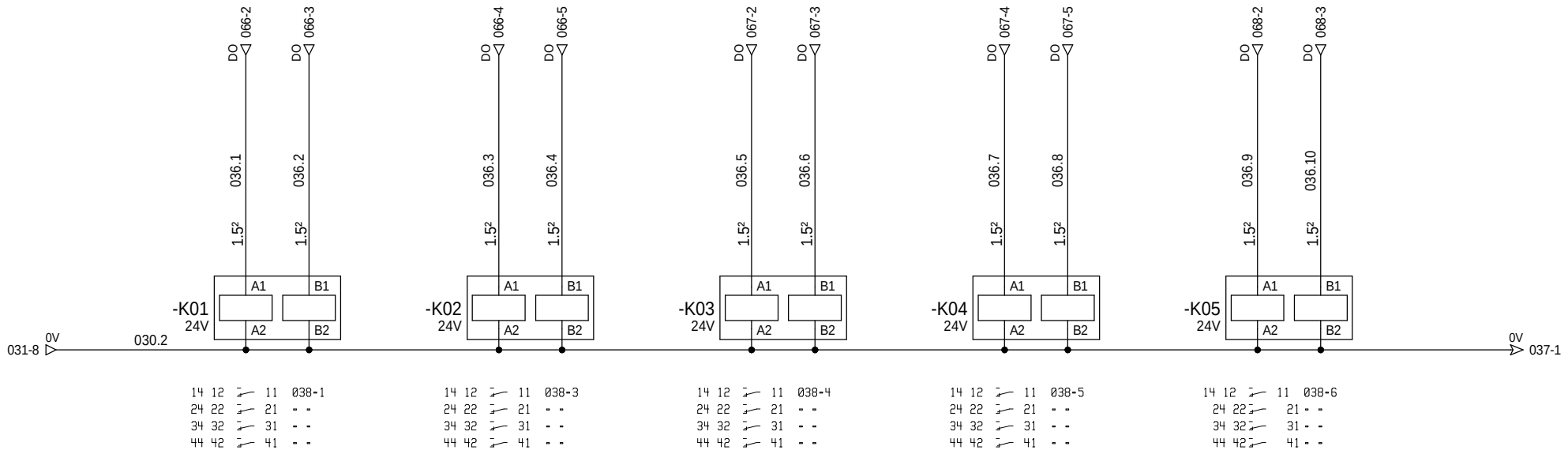

=N201
+AL01

Commande onduleur N°1

Commande onduleur N°2

Commande onduleur N°3

Commande onduleur N°4

Commande onduleur N°5

Ind. Rev	Date Date	Modification / Modification	Archiv. Micro-filmed	Ind. Rev	Date Date	Modification / Modification	Archiv. Micro-filmed
00	22/06/2010	Edition originale / First issue					

Relayage

RELAYS

MONITORING
PHOTOVOLTAIQUE
FREJUS

Schneider Electric

0298292000

Projet - No commande / Project - Order No.	Indice Rev	Folio Sheet
FPVTB0272	00	036

A3 suite - 01/2008

The technical information contained in this document is the exclusive property of Schneider Electric Industries S.A.S and cannot be used or disclosed to third parties of any kind without its written consent. Only those drawings and diagrams marked "certified" are to be used for execution. All devices shown in the diagrams are in open position, drawn out with operating mechanism discharged and all power sources off.

Les informations techniques contenues dans ce document sont la propriete exclusive de Schneider Electric Industries S.A.S et ne peuvent etre utilisees ou divulguees a des tiers quels qu'ils soient sans son accord ecrit. Seuls nous engagent sur ce schéma sont en position ouvert - désarmés - débrochés - toutes sources coupées.

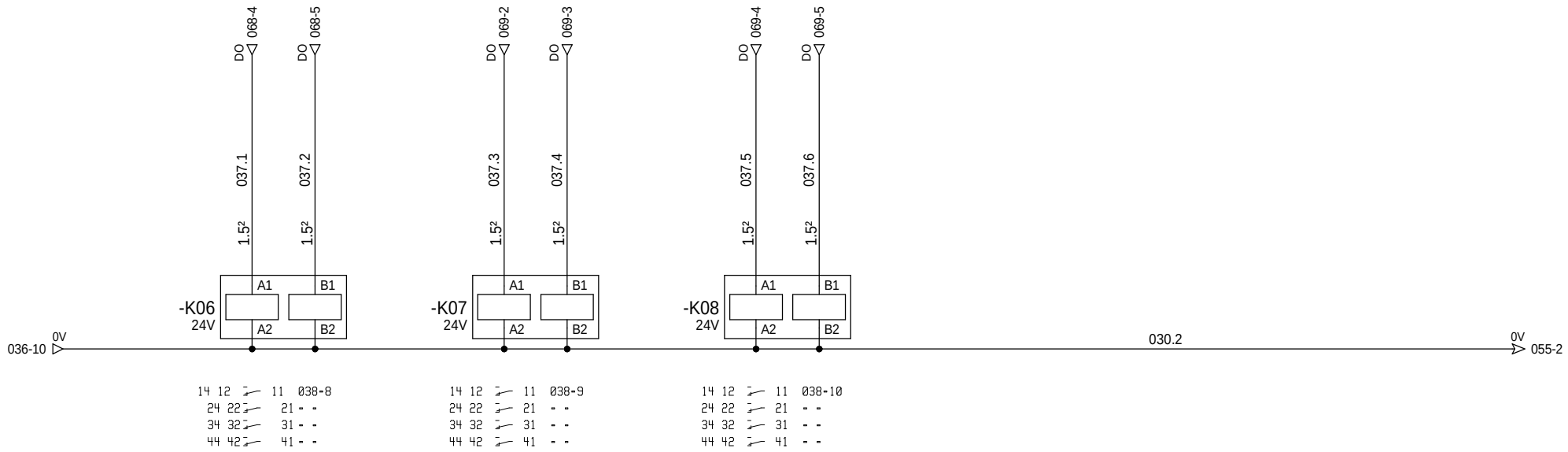

=N201
+AL01

Commande onduleur N°6

Commande onduleur N°7

Commande onduleur N°8

Ind. Rev	Date Date	Modification / Modification	Archiv. Micro-filmed	Ind. Rev	Date Date	Modification / Modification	Archiv. Micro-filmed
00	22/06/2010	Edition originale / First issue					

Relayage

RELAYS

MONITORING
PHOTOVOLTAIQUE
FREJUS

Schneider Electric

0298292000

Projet - No commande / Project - Order No.	Indice Rev	Folio Sheet
FPVTB0272	00	037

A3 suite - 01/2008

The technical information contained in this document is the exclusive property of Schneider Electric Industries S.A.S and cannot be used or disclosed to third parties of any kind without its written consent. Only those drawings and diagrams marked "certified" are valid for execution. All drawings shown in the diagrams are in open position, drawn out with operating mechanism discharged and all power sources off.

Les informations techniques contenues dans ce document sont la propriete exclusive de Schneider Electric Industries S.A.S et ne peuvent etre utilisees ou divulguees a des tiers quels qu'ils soient sans son accord ecrit. Seuls nous engagent les plans et les schemas certifies. Les plans et schemas ci-dessous sont representes sur ce schéma sont en position ouvert - désarmés - débrochés - toutes sources coupées.

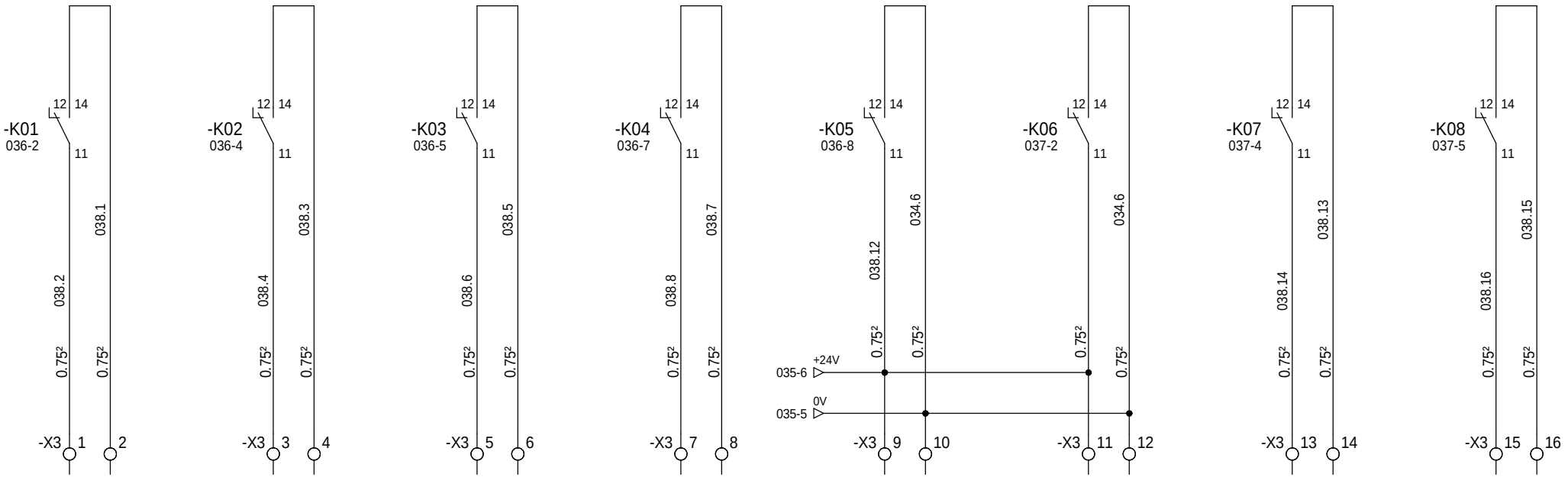

Commande onduleur N°1

Commande onduleur N°2

Commande onduleur N°3

Commande onduleur N°4

Commande onduleur N°5

Commande onduleur N°6

Commande onduleur N°7

Commande onduleur N°8

=N201
+AL01

Ind. Rev	Date Date	Modification / Modification	Archiv. Micro-filmed	Ind. Rev	Date Date	Modification / Modification	Archiv. Micro-filmed
04	13/10/2011	DOE					
00	22/06/2010	Edition originale / First issue					

Commande

COMMAND

MONITORING
PHOTOVOLTAIQUE
FREJUS

Schneider Electric

0298292000

Projet - No commande / Project - Order No.	Indice Rev	Folio Sheet
FPVTB0272	04	038

A3 suite - 01/2008

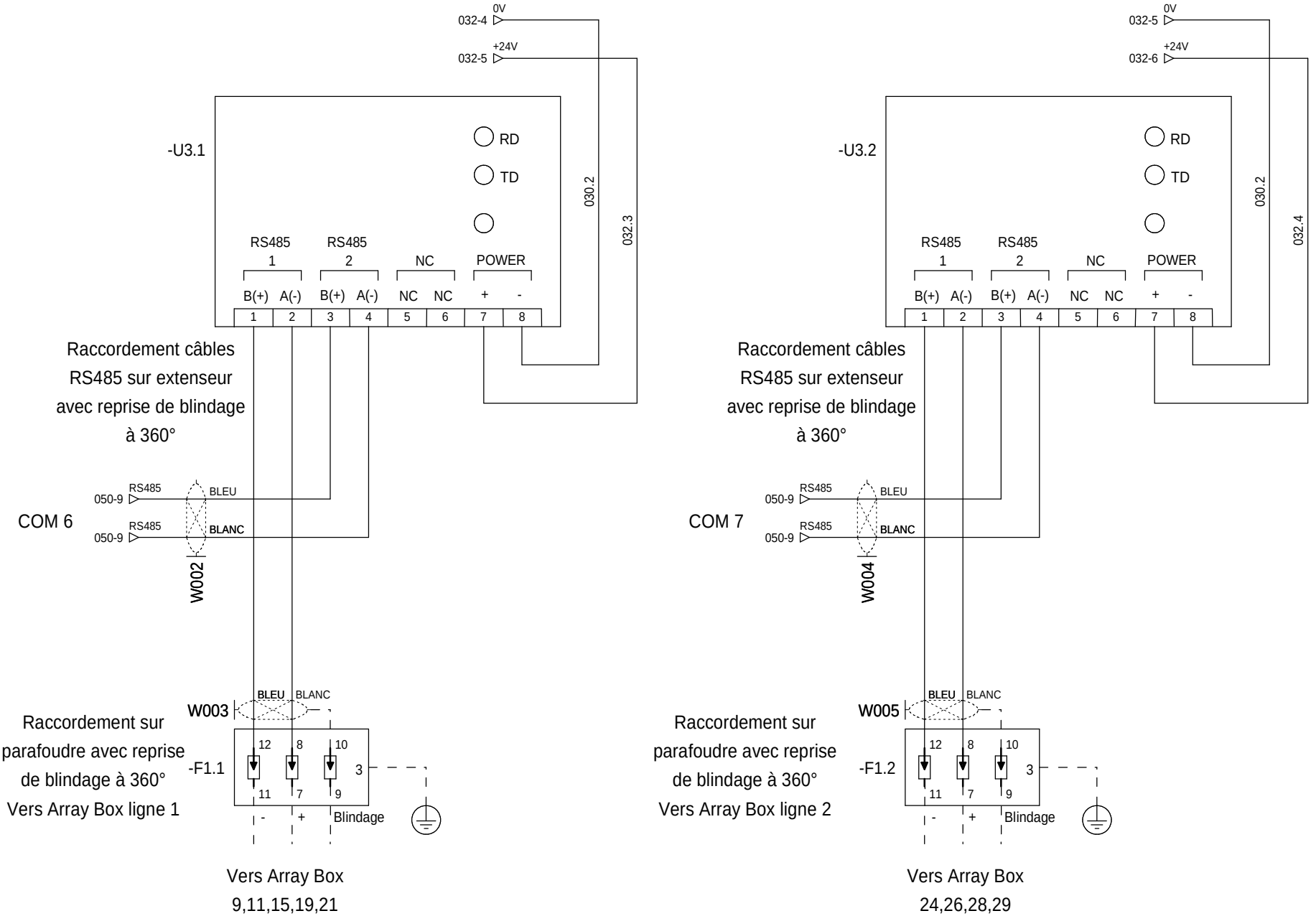

=N201
+AL01

The technical information contained in this document is the exclusive property of Schneider Electric Industries S.A.S and cannot be used or disclosed to third parties of any kind without its written consent. Only those drawings and diagrams marked "Issued for execution" are to be used for execution. All devices shown in the diagrams are in open position, drawn out with operating mechanism discharged and all power sources off.

Les informations techniques contenues dans ce document sont la propriete exclusive de Schneider Electric Industries S.A.S et ne peuvent etre utilisees ou divulguees a des tiers quels qu'ils soient sans son accord ecrit. Seuls nous engagent uniquement les plans et schemas marqués "Emis pour execution". Les appareils representes sur ce schéma sont en position ouvert - désarmés - débrochés - toutes sources coupées.

Ind. Rev	Date Date	Modification / Modification	Archiv. Micro-filmed	Ind. Rev	Date Date	Modification / Modification	Archiv. Micro-filmed
03	18/01/2011	Tel que construit					
00	22/06/2010	Edition originale / First issue					

Extenseur Modbus RS485
24V CC

RS485 LINK EXTENDER
24V DC

MONITORING
PHOTOVOLTAIQUE
FREJUS

Schneider Electric

0298292000

Projet - No commande / Project - Order No.	Indice Rev	Folio Sheet
FPVTB0272	03	040

A3 suite - 01/2008

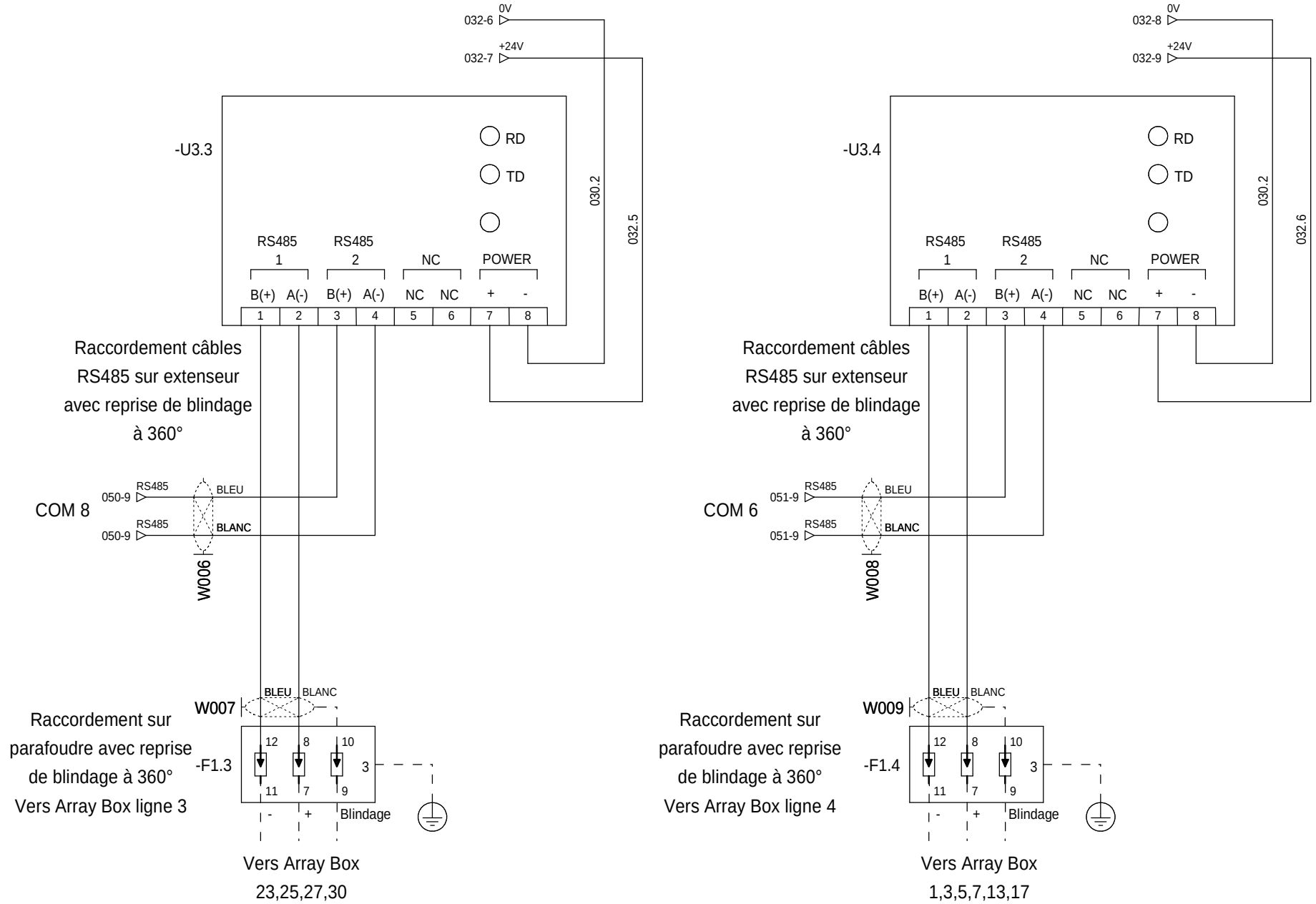

=N201
+AL01

The technical information contained in this document is the exclusive property of Schneider Electric Industries S.A.S and cannot be used or disclosed to third parties of any kind without its written consent. Only those drawings and diagrams marked "certified for execution" are to be used for execution. All devices shown in the diagrams are in open position, drawn out with operating mechanism discharged and all power sources off.

Les informations techniques contenues dans ce document sont la propriete exclusive de Schneider Electric Industries S.A.S et ne peuvent etre utilisees ou divulguees a des tiers quels qu'ils soient sans son accord ecrit. Seuls nous engagent pour ce faire les plans et schemas marqués "bon pour execution". Les appareils representes sur ce schéma sont en position ouvert - désarmés - débrochés - toutes sources coupées.

Ind. Rev	Date Date	Modification / Modification	Archiv. Micro-filmed	Ind. Rev	Date Date	Modification / Modification	Archiv. Micro-filmed
03	18/01/2011	Tel que construit					
00	22/06/2010	Edition originale / First issue					

Extenseur Modbus RS485
24V CC

RS485 LINK EXTENDER
24V DC

MONITORING
PHOTOVOLTAIQUE
FREJUS

Schneider Electric

0298292000

Projet - No commande / Project - Order No.	Indice Rev	Folio Sheet
FPVTB0272	03	041

A3 suite - 01/2008

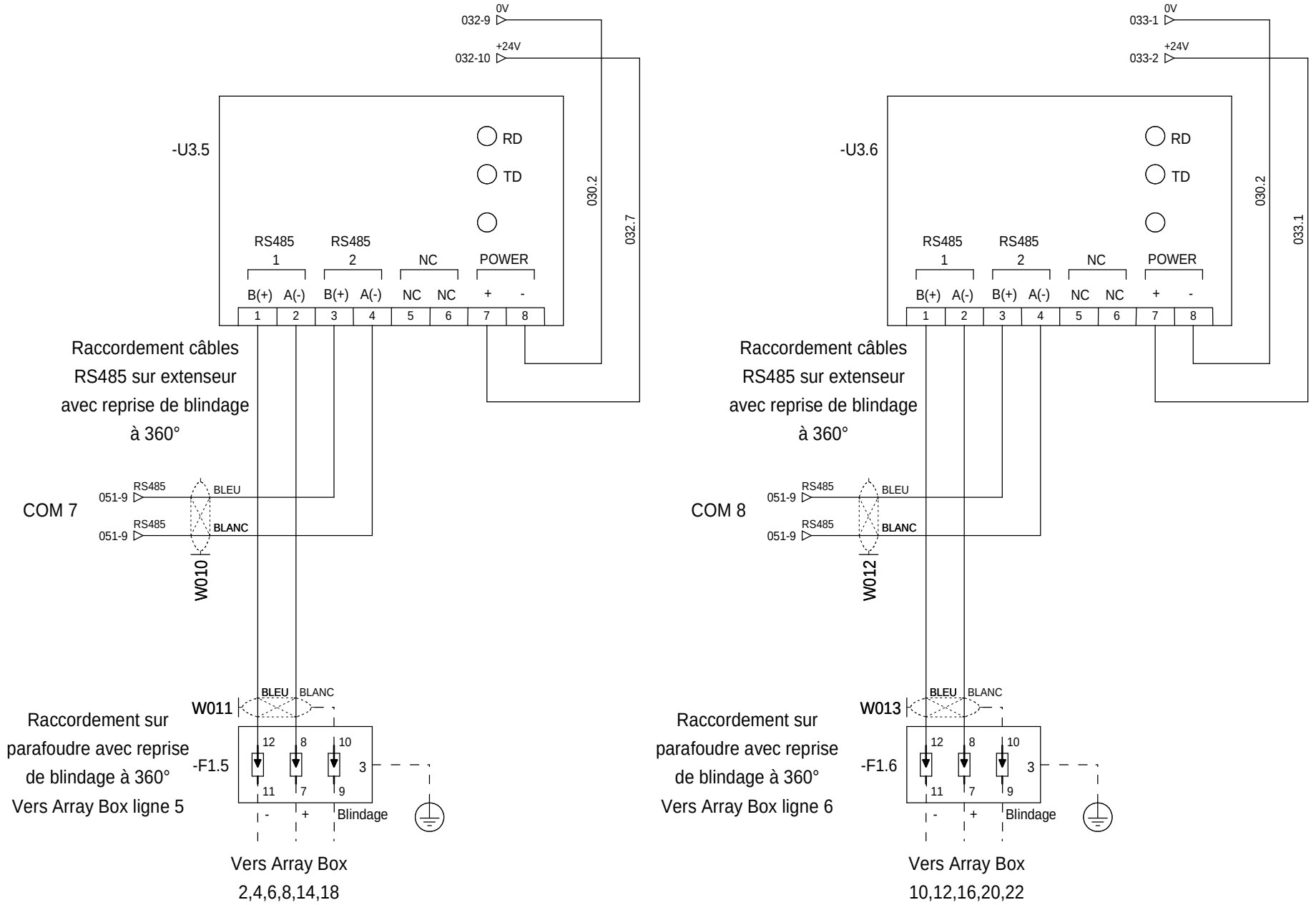

=N201
+AL01

The technical information contained in this document is the exclusive property of Schneider Electric Industries S.A.S and cannot be used or disclosed to third parties of any kind without its written consent. Only those drawings and diagrams marked "Issued for execution" are to be used for execution. All devices shown in the diagrams are in open position, drawn out with operating mechanism discharged and all power sources off.

Les informations techniques contenues dans ce document sont la propriete exclusive de Schneider Electric Industries S.A.S et ne peuvent etre utilisees ou divulguees a des tiers quels qu'ils soient sans son accord ecrit. Seuls nous engagent sur ce schéma sont en position ouvert - désarmés - débrochés - toutes sources coupées.

Ind. Rev	Date Date	Modification / Modification	Archiv. Micro-filmed	Ind. Rev	Date Date	Modification / Modification	Archiv. Micro-filmed
03	18/01/2011	Tel que construit					
00	22/06/2010	Edition originale / First issue					

Extenseur Modbus RS485
24V CC

RS485 LINK EXTENDER
24V DC

MONITORING
PHOTOVOLTAIQUE
FREJUS

Schneider Electric

0298292000

Projet - No commande / Project - Order No.	Indice Rev	Folio Sheet
FPVTB0272	03	042

A3 suite - 01/2008

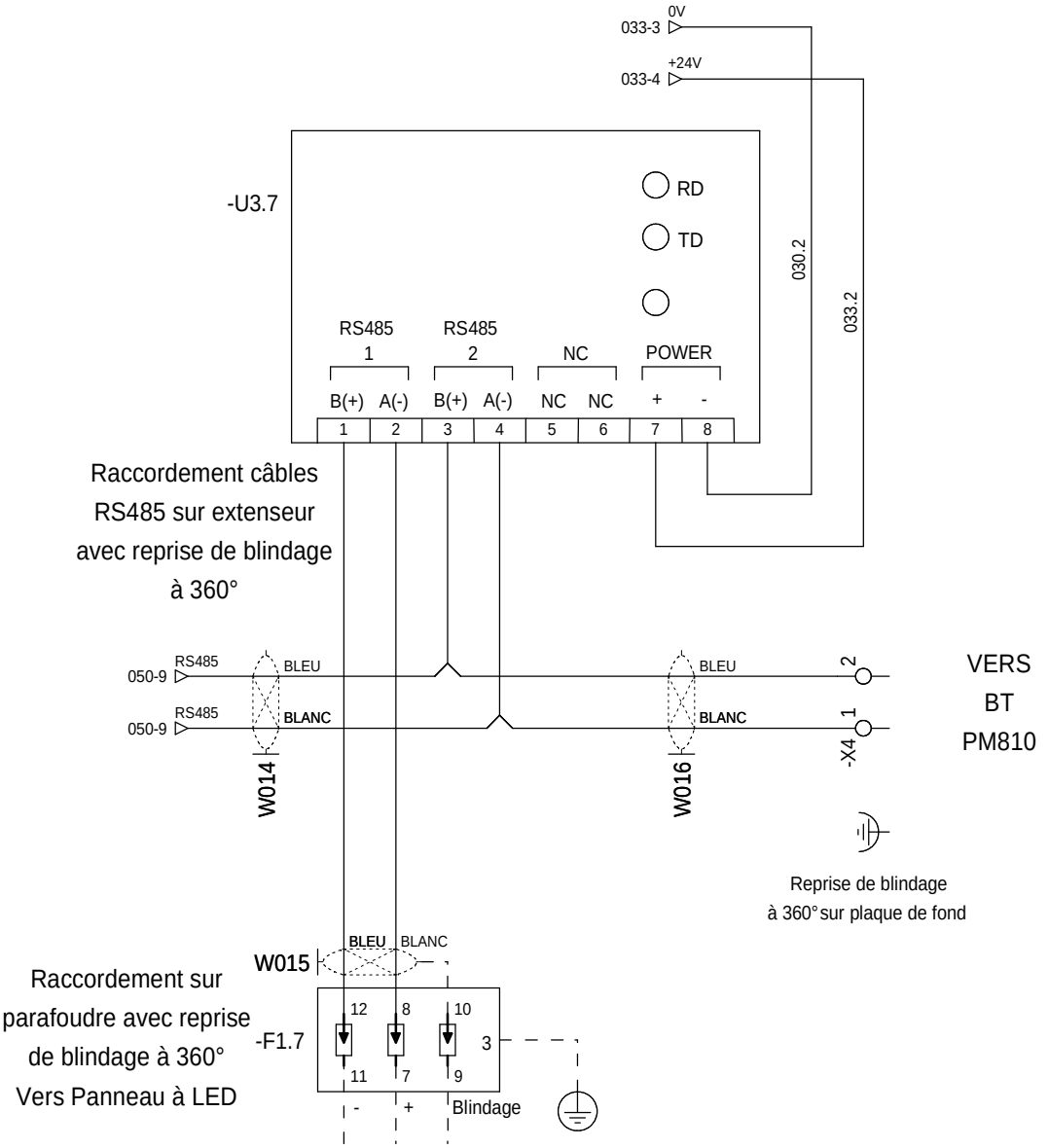

=N201
+AL01

The technical information contained in this document is the exclusive property of Schneider Electric Industries S.A.S and cannot be used or disclosed to third parties of any kind without its written consent. Only those drawings and diagrams marked "certified" are to be used for execution. All devices shown in the diagrams are in open position, drawn out with operating mechanism discharged and all power sources off.

Les informations techniques contenues dans ce document sont la propriete exclusive de Schneider Electric Industries S.A.S et ne peuvent etre utilisees ou divulguees a des tiers quels qu'ils soient sans son accord ecrit. Seuls nous engageant pour une execution, les plans et schemas annexes aux contrats ne concernent que l'appareillage representes sur ce schéma sont en position ouvert - désarmés - débrochés - toutes sources coupées.

Ind. Rev	Date Date	Modification / Modification	Archiv. Micro-filmed	Ind. Rev	Date Date	Modification / Modification	Archiv. Micro-filmed
03	18/01/2011	Tel que construit					
00	22/06/2010	Edition originale / First issue					

Extenseur Modbus RS485
24V CC

RS485 LINK EXTENDER
24V DC

MONITORING
PHOTOVOLTAIQUE
FREJUS

Schneider Electric

0298292000

Projet - No commande / Project - Order No.	Indice Rev	Folio Sheet
FPVTB0272	03	043

A3 suite - 01/2008

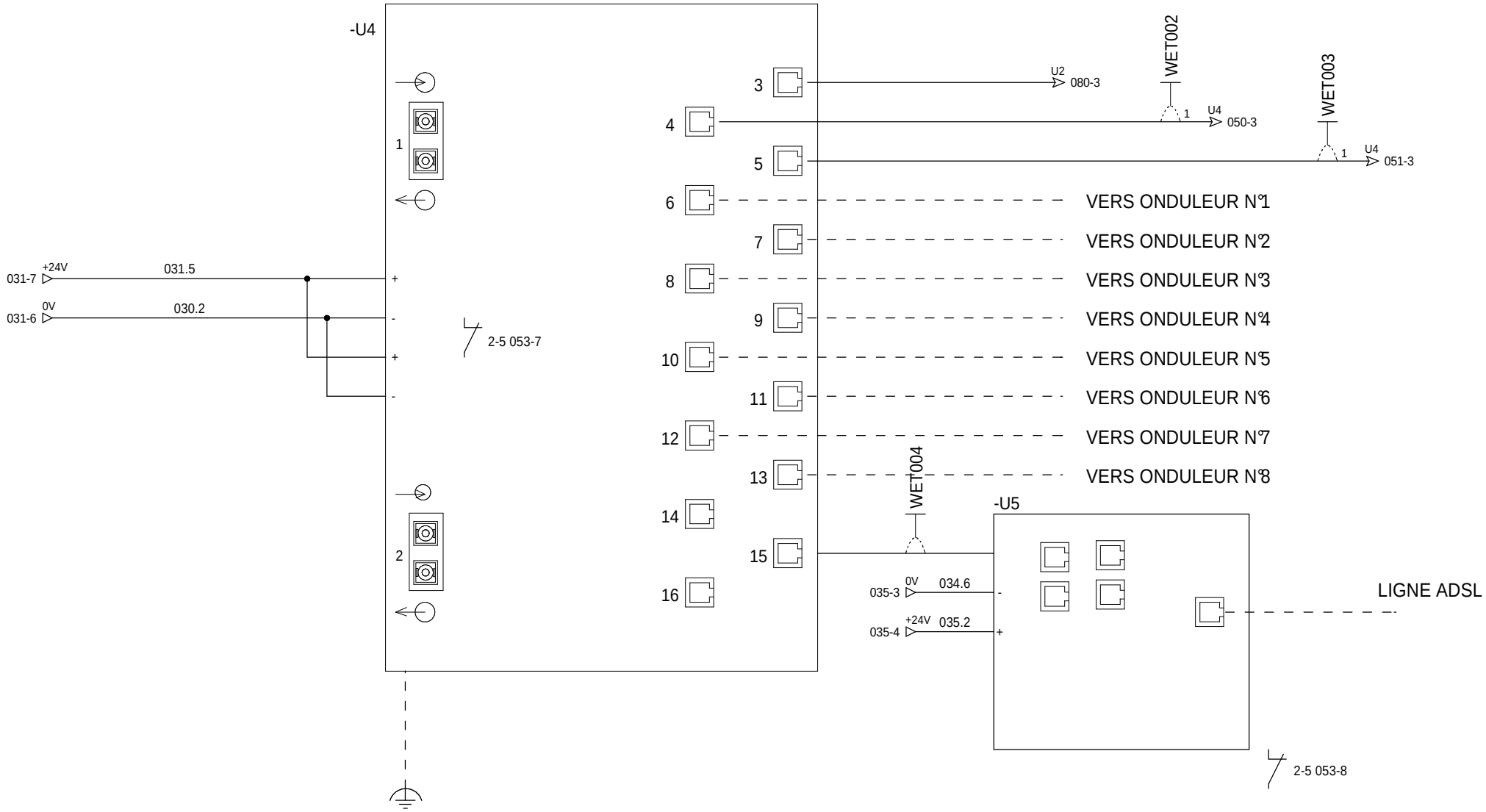

=N201
+AL01

The technical information contained in this document is the exclusive property of Schneider Electric Industries S.A.S and cannot be used or disclosed to third parties of any kind without its written consent. Only those drawings and diagrams marked "for execution" or "for construction" are to be used for execution. All devices shown in the diagrams are in open position, drawn out with operating mechanism discharged and all power sources off.

Les informations techniques contenues dans ce document sont la propriete exclusive de Schneider Electric Industries S.A.S et ne peuvent etre utilisees ou divulguees a des tiers quels qu'ils soient sans son accord ecrit. Seuls nous engageant sur ce schéma sont en position ouvert - désarmés - débrochés - toutes sources coupées.

Ind. Rev	Date Date	Modification / Modification	Archiv. Micro-filmed	Ind. Rev	Date Date	Modification / Modification	Archiv. Micro-filmed
04	13/10/2011	DOE					
00	30/03/2010	Edition originale / First issue					

Switch ethernet
14 PORTS 10/100 TX ET 2 PORTS 100 FX-MM

ETHERNET SWITCH 14TX/2FX-MM

MONITORING
PHOTOVOLTAIQUE
FREJUS

Schneider Electric

0298292000

Projet - No commande / Project - Order No.	Indice Rev	Folio Sheet
FPVTB0272	04	045

A3 suite - 01/2008

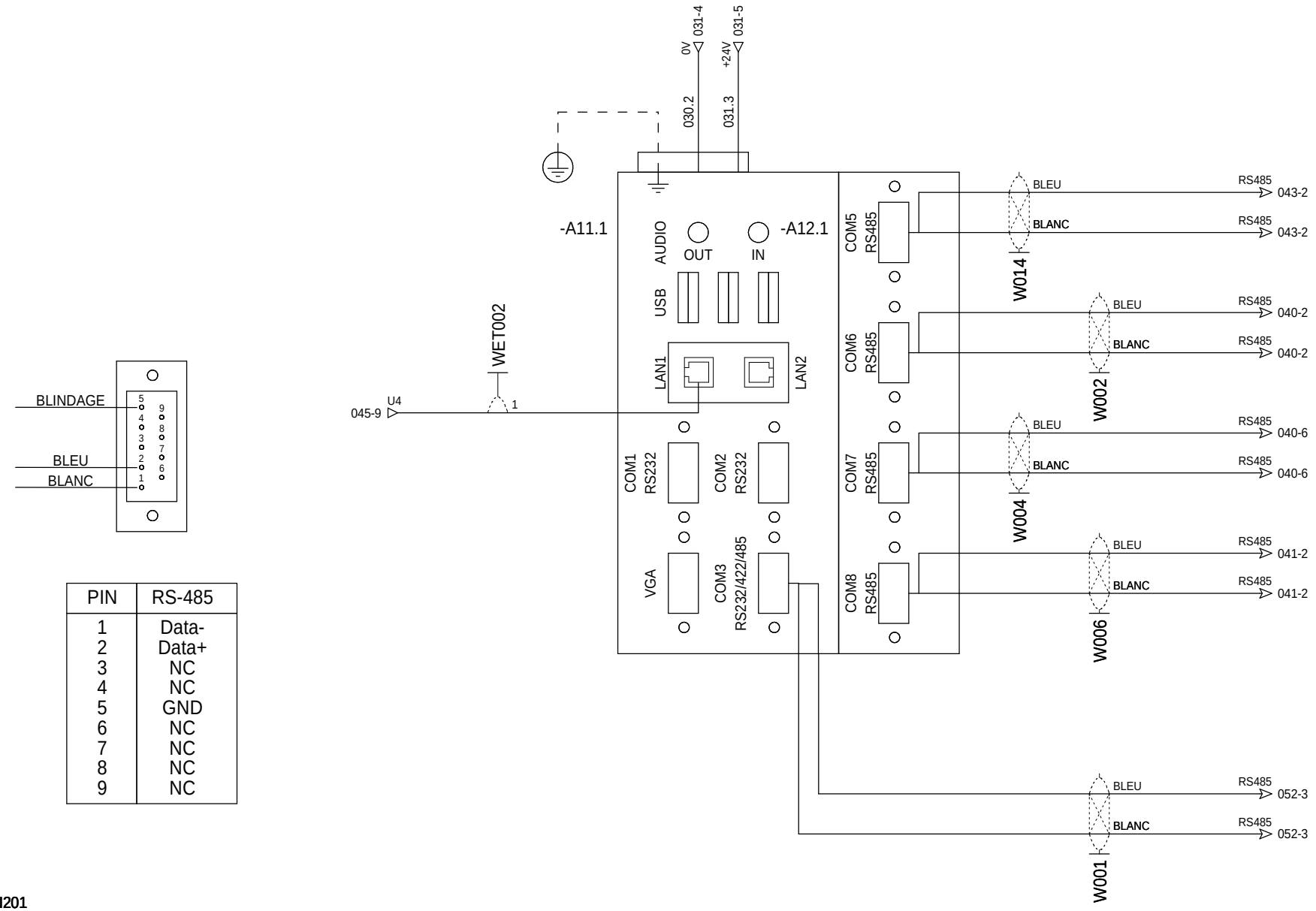

PIN	RS-485
1	Data-
2	Data+
3	NC
4	NC
5	GND
6	NC
7	NC
8	NC
9	NC

=N201
+AL01

The technical information contained in this document is the exclusive property of Schneider Electric Industries S.A.S and cannot be used or disclosed to third parties of any kind without its written consent. Only those drawings and diagrams marked "for execution" or "approved for execution" are authorized for execution. All devices shown in the diagrams are in open position, drawn out with operating mechanism discharged and all power sources off.

Les informations techniques contenues dans ce document sont la propriete exclusive de Schneider Electric Industries S.A.S et ne peuvent etre utilisees ou divulguees a des tiers quels qu'ils soient sans son accord ecrit. Seuls nous engageant : les dessins marqués "a executer" ou "approuvés a executer" seuls sont autorisés. Les appareils representés sur ce schéma sont en position ouvert - désarmés - débrochés - toutes sources coupées.

Ind. Rev	Date Date	Modification / Modification	Archiv. Micro-filmed	Ind. Rev	Date Date	Modification / Modification	Archiv. Micro-filmed
00	22/06/2010	Edition originale / First issue					

PC de télégestion PDL-PTR
UNO-1170E

PDL-PTR
EMBEDDED AUTOMATION COMPUTER

MONITORING
PHOTOVOLTAIQUE
FREJUS

Schneider Electric

0298292000

Projet - No commande Project - Order No.	Indice Rev	Folio Sheet
FPVTB0272	00	050

A3 suite - 01/2008

The technical information contained in this document is the exclusive property of Schneider Electric Industries S.A.S and cannot be used or disclosed to third parties of any kind without its written consent. Only those drawings and diagrams marked "certified for execution" are to be used for execution. All drawings shown in the diagrams are in open position, drawn out with operating mechanism discharged and all power sources off.

Les informations techniques contenues dans ce document sont la propriete exclusive de Schneider Electric Industries S.A.S et ne peuvent etre utilisees ou divulguees a des tiers quels qu'ils soient sans son accord ecrit. Seuls nous engagent pour execution les plans et schemas marqués "bon pour execution". Les schemas sont en position ouvert - désarmés - débrochés - toutes sources coupées.

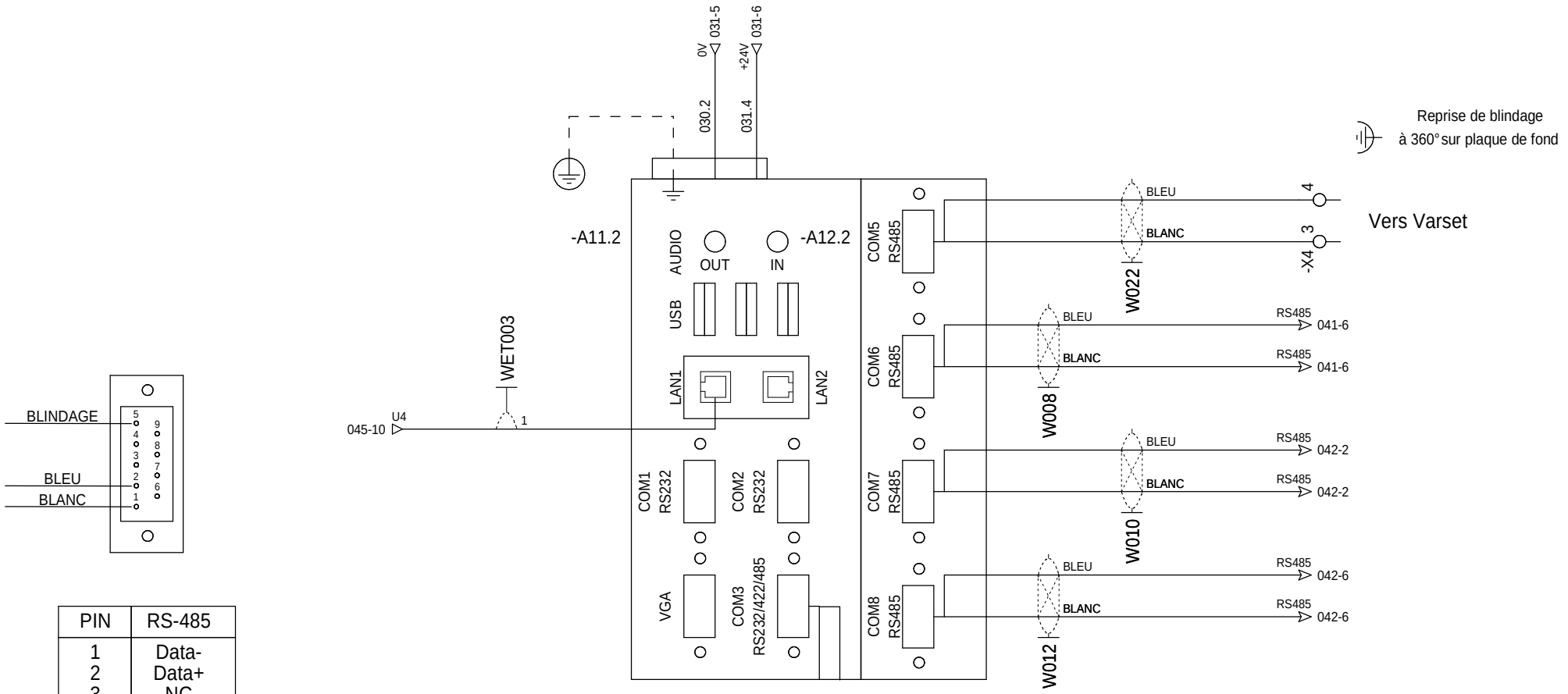

PIN	RS-485
1	Data-
2	Data+
3	NC
4	NC
5	GND
6	NC
7	NC
8	NC
9	NC

=N201
+AL01

Ind. Rev	Date Date	Modification / Modification	Archiv. Micro-filmed	Ind. Rev	Date Date	Modification / Modification	Archiv. Micro-filmed
03	18/01/2011	Tel que construit					
00	22/06/2010	Edition originale / First issue					

PC de télégestion PTR suite
UNO-1170E

PTR SUITE
EMBEDDED AUTOMATION COMPUTER

MONITORING
PHOTOVOLTAIQUE
FREJUS

Schneider Electric

0298292000

Projet - No commande / Project - Order No.: FPVTB0272
Indice Rev: 03
Folio Sheet: 051

A3 suite - 01/2008

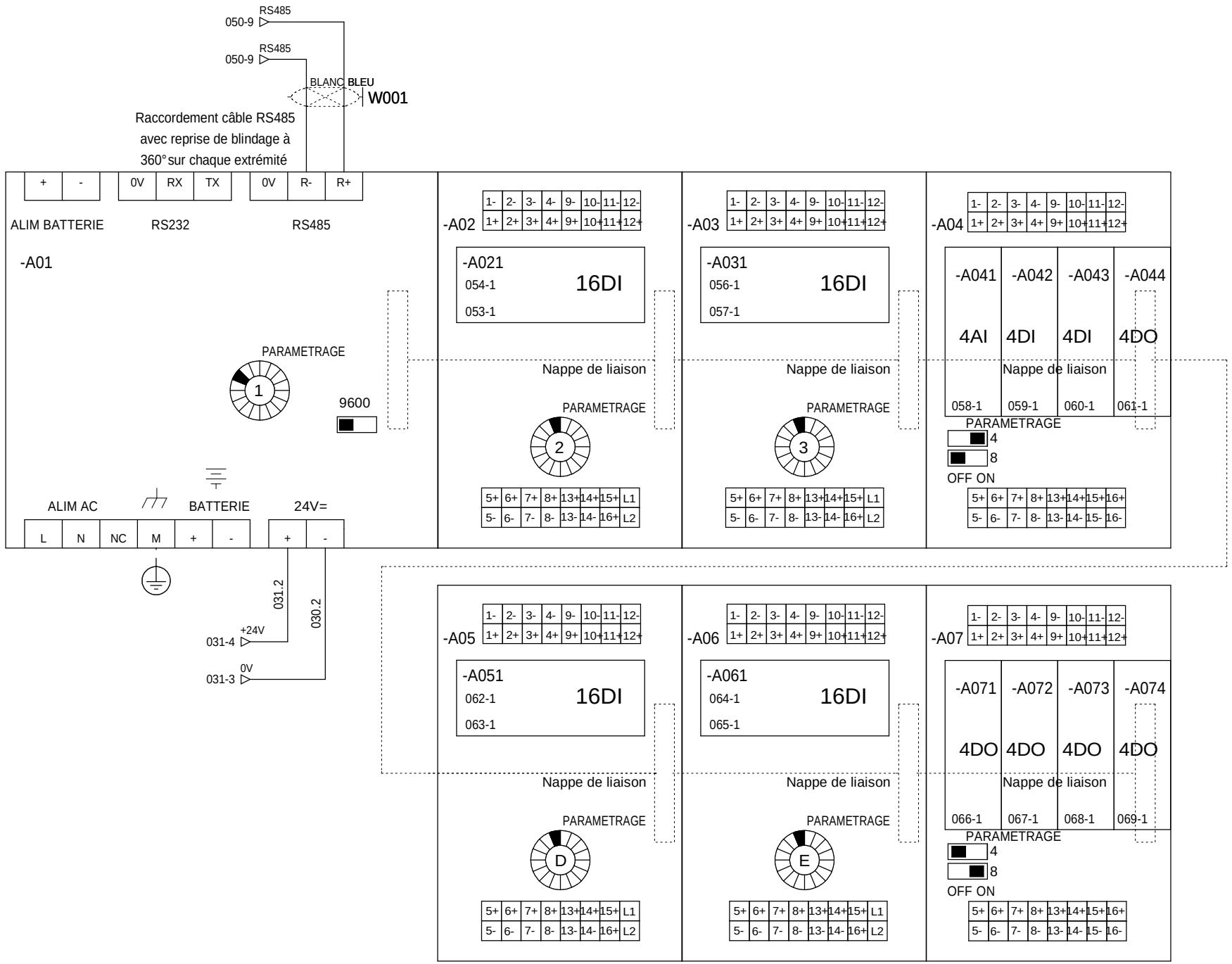

=N201
+AL01

The technical information contained in this document is the exclusive property of Schneider Electric Industries S.A.S and cannot be used or disclosed to third parties of any kind without its written consent. Only those drawings and diagrams marked "Certified for execution" are authorized for execution. All devices shown in the diagrams are in open position, drawn out with operating mechanism discharged and all power sources off.

Les informations techniques contenues dans ce document sont la propriete exclusive de Schneider Electric Industries S.A.S et ne peuvent etre utilisees ou divulguees a des tiers quels qu'ils soient sans son accord ecrit. Seuls nous engagent les plans marqués "Bon pour execution". Les appareils representes sur ce schéma sont en position ouvert - désarmés - débrochés - toutes sources coupées.

Ind. Rev	Date Date	Modification / Modification	Archiv. Micro-filmed	Ind. Rev	Date Date	Modification / Modification	Archiv. Micro-filmed
00	22/06/2010	Edition originale / First issue					

API NAPAC

PLC NAPAC

MONITORING
PHOTOVOLTAIQUE
FREJUS

Schneider Electric

0298292000

Projet - No commande / Project - Order No.	Indice Rev	Folio Sheet
FPVTB0272	00	052

A3 suite - 01/2008

The technical information contained in this document is the exclusive property of Schneider Electric Industries S.A.S and cannot be used or disclosed to third parties of any kind without its written consent. Only those drawings and diagrams marked "certified" or "for execution" are binding for execution. All devices shown in the diagrams are in open position, drawn out with operating mechanism discharged and all power sources off.

Les informations techniques contenues dans ce document sont la propriete exclusive de Schneider Electric Industries S.A.S et ne peuvent etre utilisees ou divulguees a des tiers quels qu'ils soient sans son accord ecrit. Seuls nous engagent pour execution les plans et schemas "certifiés" ou "pour execution". Les appareils representés sur ce schéma sont en position ouvert - désarmés - débrochés - toutes sources coupées.

COFFRET AUXILIAIRES DJ AUXILIAIRES NON PRIORITAIRE	COFFRET AUXILIAIRES DJ MONITORING	COFFRET AUXILIAIRES DJ PRODUCTION PROTECTION PV	RESERVE	RESERVE	ARMOIRE MONITORING ETAT SWITCH RESEAU	ARMOIRE MONITORING ETAT ROUTEUR	RESERVE

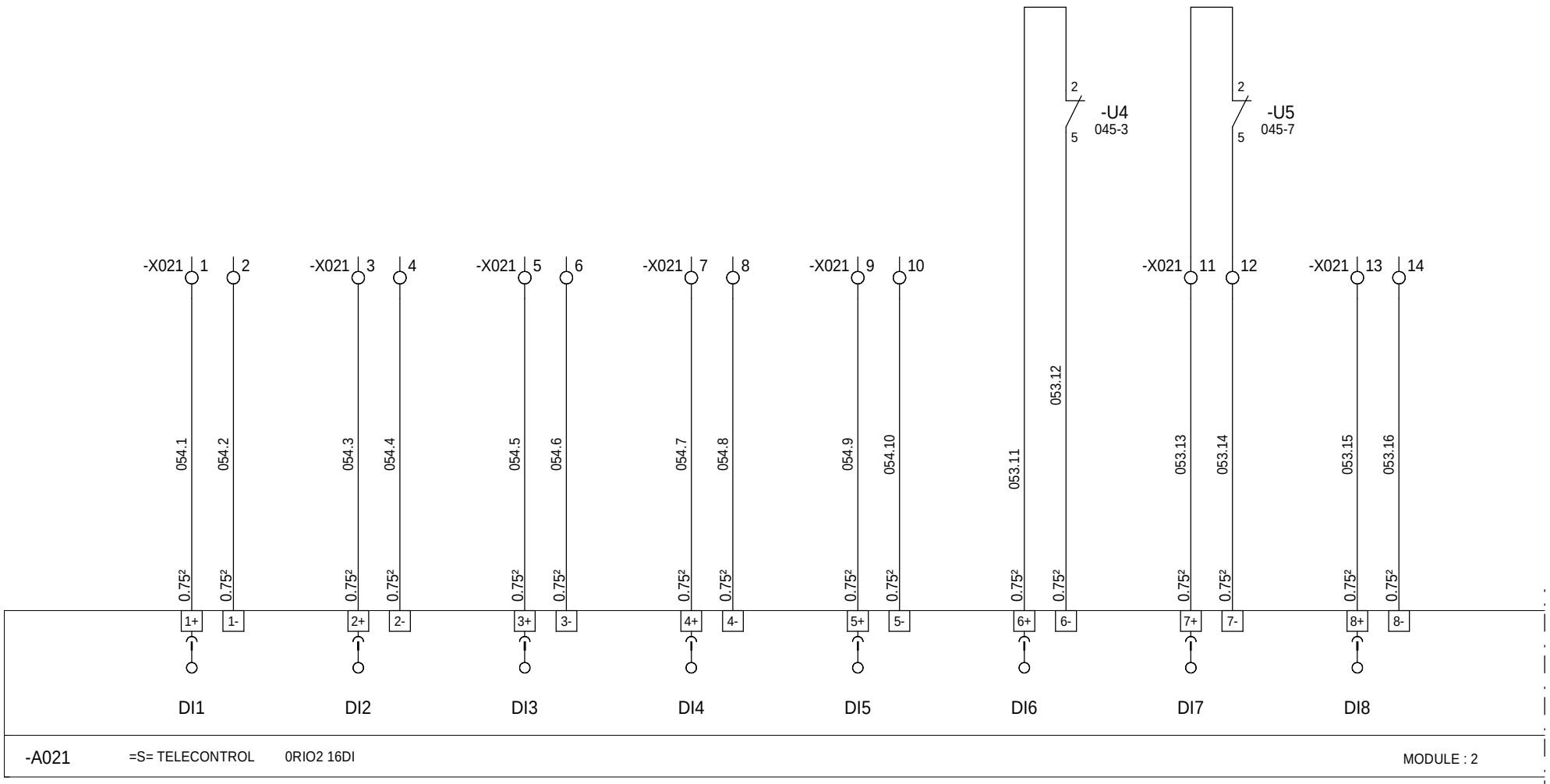

-A021 =S= TELECONTROL 0RIO2 16DI MODULE : 2

=N201
+AL01

Ind. Rev	Date Date	Modification / Modification	Archiv. Micro-filmed	Ind. Rev	Date Date	Modification / Modification	Archiv. Micro-filmed
04	13/10/2011	DOE					
00	22/06/2010	Edition originale / First issue					

CRITICAL INTERFACE FOR PROTECTION ENTREES TOR
DIGITAL INPUTS BOARD

MONITORING
PHOTOVOLTAIQUE
FREJUS

Schneider Electric

0298292000

Projet - No commande Project - Order No.	Indice Rev	Folio Sheet
FPVTB0272	04	053

A3 suite - 01/2008

RESERVE	POSTE MAGASIN - BOUTON AU	RESERVE	ARMOIRE MONITORING PRESENCE TENSION MONITORING	RESERVE	RESERVE	COMPTAGE VENTE PAR EDF	COMPTAGE ACHAT PAR EDF

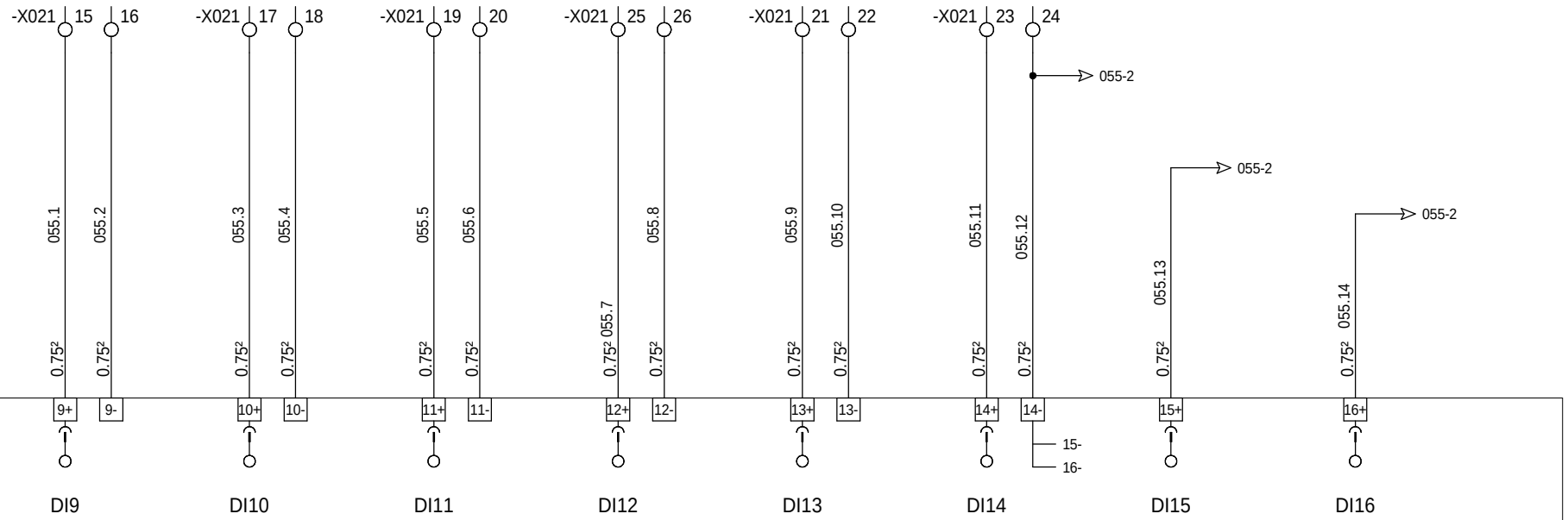

-A021 =S= TELECONTROL 0RIO2 16DI MODULE : 2

=N201
+AL01

Ind. Rev	Date Date	Modification / Modification	Archiv. Micro-filmed	Ind. Rev	Date Date	Modification / Modification	Archiv. Micro-filmed
03	18/01/2011	Tel que construit					
00	22/06/2010	Edition originale / First issue					

Relayage Automatique et Télécommunication
DIGITAL INPUTS BOARD

MONITORING
PHOTOVOLTAIQUE
FREJUS

Schneider Electric

0298292000

Projet - No commande Project - Order No.	Indice Rev	Folio Sheet
FPVTB0272	03	054

A3 suite - 01/2008

The technical information contained in this document is the exclusive property of Schneider Electric Industries S.A.S and cannot be used or disclosed to third parties of any kind without its written consent. Only those drawings and diagrams marked "issued for execution" are to be used for execution. All drawings shown in the diagrams are in open position, drawn out with operating mechanism discharged and all power sources off.

Les informations techniques contenues dans ce document sont la propriete exclusive de Schneider Electric Industries S.A.S et ne peuvent etre utilisees ou divulguees a des tiers quels qu'ils soient sans son accord ecrit. Seuls nous engagent ceux des plans et des schemas marqués "a executer" et les informations sur ce schéma sont en position ouvert - désarmés - débrochés - toutes sources coupées.

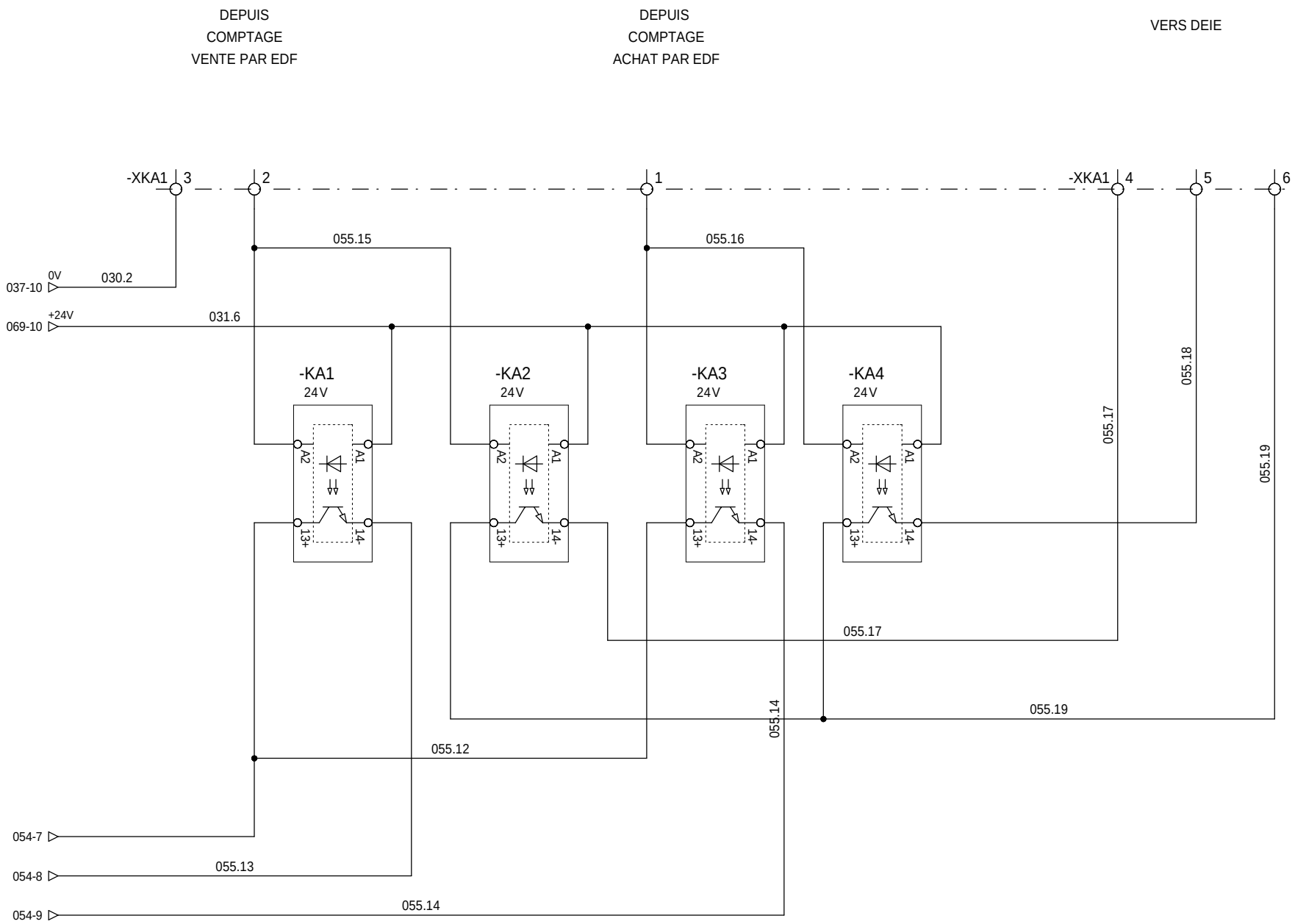

=N201
+AL01

The technical information contained in this document is the exclusive property of Schneider Electric Industries S.A.S and cannot be used or disclosed to third parties of any kind without its written consent. Only those drawings and diagrams marked "for construction" or "for execution" are intended for execution. All these drawings are to be shown in the diagrams are in open position, drawn out with operating mechanism discharged and all power sources off.

Les informations techniques contenues dans ce document sont la propriete exclusive de Schneider Electric Industries S.A.S et ne peuvent etre utilisees ou divulguees a des tiers quels qu'ils soient sans son accord ecrit. Seuls nous engagent pour execution les plans et schemas marqués "pour execution". Les schemas ci-joints sont en position ouvert - les appareils representes sur ce schéma sont en position ouvert - désarmés - débrochés - toutes sources coupées.

Ind. Rev	Date Date	Modification / Modification	Archiv. Micro-filmed	Ind. Rev	Date Date	Modification / Modification	Archiv. Micro-filmed
03	18/01/2011	Edition originale / First issue					

INFORMATION COMPTAGE EDF

MONITORING
PHOTOVOLTAIQUE
FREJUS

Schneider Electric

0298292000

Projet - No commande / Project - Order No.	Indice Rev	Folio Sheet
FPVTB0272	03	055

A3 suite - 01/2008

UPS PDL SYNTHESE ETAT UPS	UPS PDL FONCTIONNEMENT SUR BATTERIES	UPS PDL BATTERIES FAIBLES OU TRES FAIBLES	48V MT SYNTHESE ETAT 48V	48V MT FONCTIONNEMENT SUR BATTERIES	48V MT BATTERIES FAIBLES OU TRES FAIBLES	SYNTHESE BF PARAFOUDRE BT	RESERVE

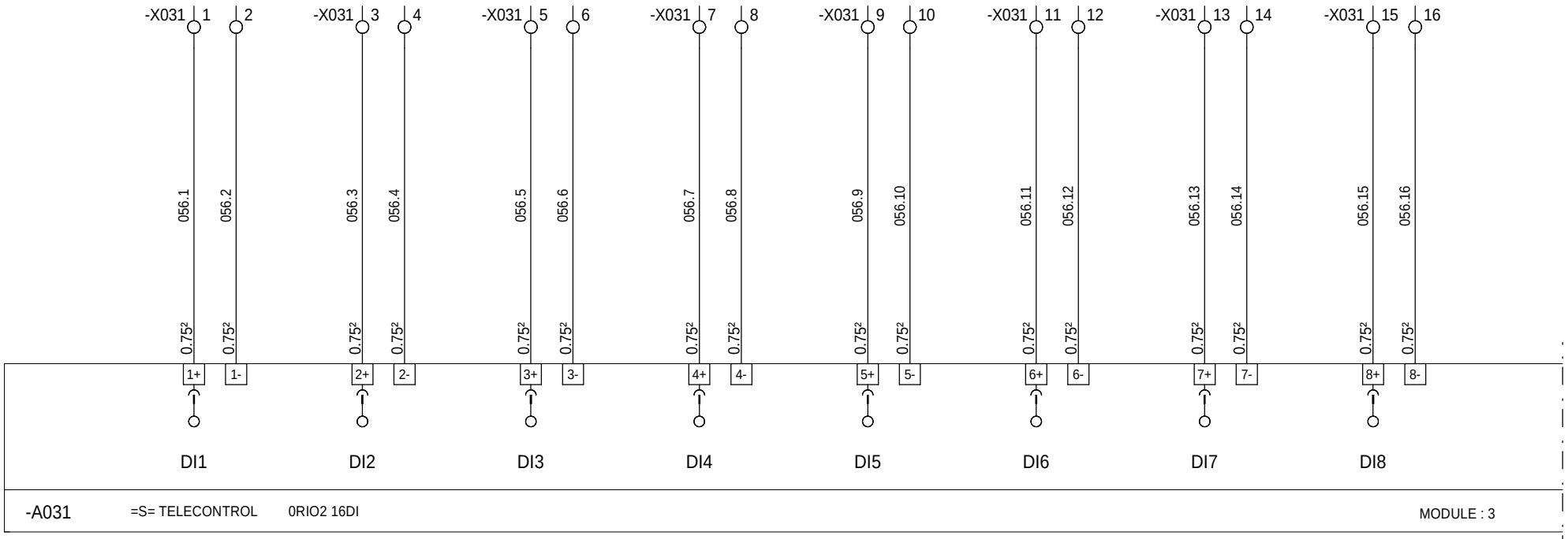

=N201
+AL01

Ind. Rev	Date Date	Modification / Modification	Archiv. Micro-filmed	Ind. Rev	Date Date	Modification / Modification	Archiv. Micro-filmed
03	18/01/2011	Tel que construit					
00	22/06/2010	Edition originale / First issue					

Relayage Automatique des Telecommunication
CARTE 16 ENTREES TOR
DIGITAL INPUTS BOARD

MONITORING
PHOTOVOLTAIQUE
FREJUS

Schneider Electric

0298292000

Projet - No commande Project - Order No.	Indice Rev	Folio Sheet
FPVTB0272	03	056

A3 suite - 01/2008

The technical information contained in this document is the exclusive property of Schneider Electric Industries S.A.S and cannot be used or disclosed to third parties of any kind without its written consent. Only those drawings and diagrams marked "certified" or "for execution" are binding for execution. All devices shown in the diagrams are in open position, drawn out with operating mechanism discharged and all power sources off.

Les informations techniques contenues dans ce document sont la propriete exclusive de Schneider Electric Industries S.A.S et ne peuvent etre utilisees ou divulguees a des tiers quels qu'ils soient sans son accord ecrit. Seuls nous engagent pour execution les plans et schemas marqués "certifie" ou "pour execution". Les appareils representes sur ce schéma sont en position ouvert - désarmés - débrochés - toutes sources coupées.

RESERVE	POSTE PORTE LOCAL PDL	RESERVE	RESERVE	PARAFOUDRE INV 5	PARAFOUDRE INV 6	PARAFOUDRE INV 7	PARAFOUDRE INV 8

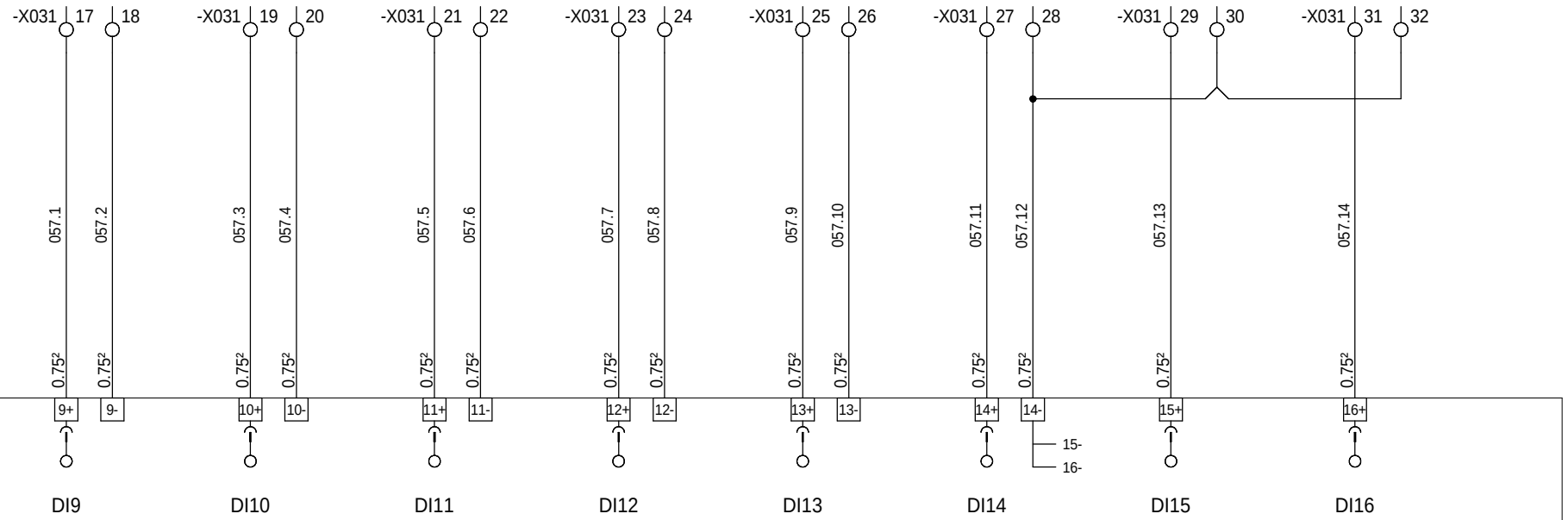

-A031 =S= TELECONTROL 0RIO2 16DI MODULE : 3

=N201
+AL01

Ind. Rev	Date Date		Archiv. Micro-filmed	Ind. Rev	Date Date	Modification / Modification	Archiv. Micro-filmed
00	22/06/2010	Edition originale / First issue					

CRITICAL INTERFACE FOR PROTECTION RELAYS
DIGITAL INPUTS BOARD

MONITORING
PHOTOVOLTAIQUE
FREJUS

Schneider Electric

0298292000

Projet - No commande Project - Order No.	Indice Rev	Folio Sheet
FPVTB0272	00	057

A3 suite - 01/2008

The technical information contained in this document is the exclusive property of Schneider Electric Industries S.A.S and cannot be used or disclosed to third parties of any kind without its written consent. Only those drawings and diagrams marked "certified" or "for execution" are binding for execution. All devices shown in the diagrams are in open position, drawn out with operating mechanism discharged and all power sources off.

Les informations techniques contenues dans ce document sont la propriete exclusive de Schneider Electric Industries S.A.S et ne peuvent etre utilisees ou divulguees a des tiers quels qu'ils soient sans son accord ecrit. Seuls nous engagent pour execution les plans et schemas certifiés ou "pour execution". Les appareils representés sur ce schéma sont en position ouvert - désarmés - débrochés - toutes sources coupées.

POSTE PDL (NIV. 0) TEMPERATURE INTERIEURE	POSTE PTR (NIV. 1) TEMPERATURE INTERIEURE	RESERVE	RESERVE

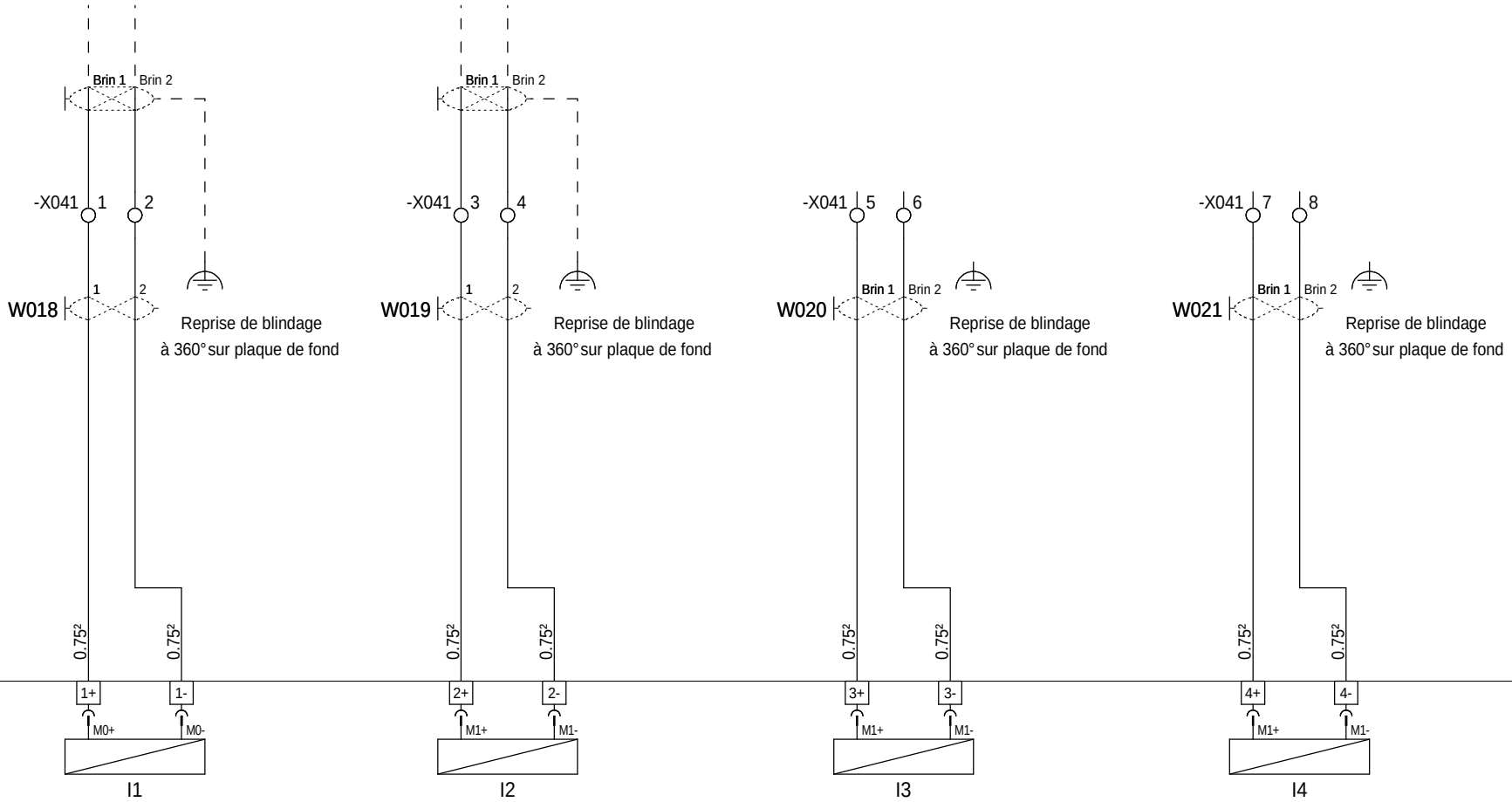

-A041 =S= TELECONTROL 0RIO1 04AI MODULE : 5

=N201
+AL01

Ind. Rev	Date Date	Modification / Modification	Archiv. Micro-filmed	Ind. Rev	Date Date	Modification / Modification	Archiv. Micro-filmed
00	22/06/2010	Edition originale / First issue					

CARTE 4 ENTREES ANALOGIQUES UNIVERSELLES

ANALOG INPUTS BOARD

MONITORING PHOTOVOLTAIQUE FREJUS

Schneider Electric

0298292000

Projet - No commande Project - Order No.	Indice Rev	Folio Sheet
FPVTB0272	00	058

A3 suite - 01/2008

The technical information contained in this document is the exclusive property of Schneider Electric Industries S.A.S and cannot be used or disclosed to third parties of any kind without its written consent. Only those drawings and diagrams marked "certified" or "approved" for construction are authorized for execution. All devices shown in the diagrams are in open position, drawn out with operating mechanism discharged and all power sources off.

Les informations techniques contenues dans ce document sont la propriete exclusive de Schneider Electric Industries S.A.S et ne peuvent etre utilisees ou divulguees a des tiers quels qu'ils soient sans son accord ecrit. Seuls nous engagent pour construire les plans et schemas marqués "certifiés" ou "approuvés". Les appareils representés sur ce schéma sont en position ouvert - désarmés - débrochés - toutes sources coupées.

COFFRET DC INV1 RELAIS HOMOPOLAIRE	COFFRET DC INV2 RELAIS HOMOPOLAIRE	COFFRET DC INV3 RELAIS HOMOPOLAIRE	COFFRET DC INV4 RELAIS HOMOPOLAIRE				

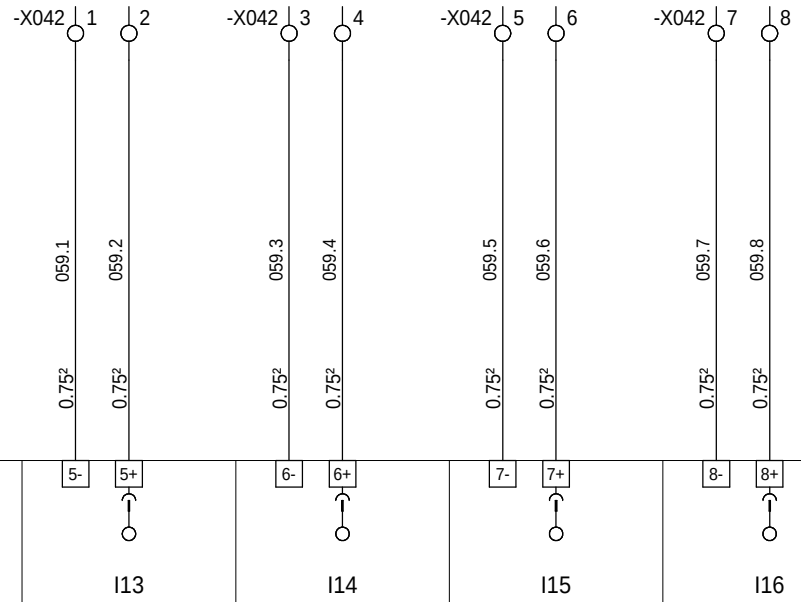

-A042	=S= TELECONTROL	0RIO1 04DI	MODULE : 6

=N201
+AL01

Ind. Rev	Date Date	Modification / Modification	Archiv. Micro-filmed	Ind. Rev	Date Date	Modification / Modification	Archiv. Micro-filmed
00	07/09/2010	Edition originale / First issue					

CARTE 4 ENTREES TOR

DIGITAL INPUTS BOARD

MONITORING
PHOTOVOLTAIQUE
FREJUS

Schneider Electric

0298292000

Projet - No commande Project - Order No.	Indice Rev	Folio Sheet
FPVTB0272	00	059

A3 suite - 01/2008

The technical information contained in this document is the exclusive property of Schneider Electric Industries S.A.S and cannot be used or disclosed to third parties of any kind without its written consent. Only those drawings and diagrams marked "certified" are valid for execution. All drawings shown in the diagrams are in open position, drawn out with operating mechanism discharged and all power sources off.

Les informations techniques contenues dans ce document sont la propriete exclusive de Schneider Electric Industries S.A.S et ne peuvent etre utilisees ou divulguees a des tiers quels qu'ils soient sans son accord ecrit. Seuls nous engageant sur les schemas marques "certifie" et les dessins executes. Les schemas ci-dessous sont en position ouvert - appareils de commande et alimentations sur ce schéma sont en position ouvert - désarmés - débrochés - toutes sources coupées.

COFFRET DC INV5 RELAIS HOMOPOLAIRE	COLFFRET DC INV6 RELAIS HOMOPOLAIRE	COFFRET DC INV7 RELAIS HOMOPOLAIRE	COFFRET DC INV8 RELAIS HOMOPOLAIRE				

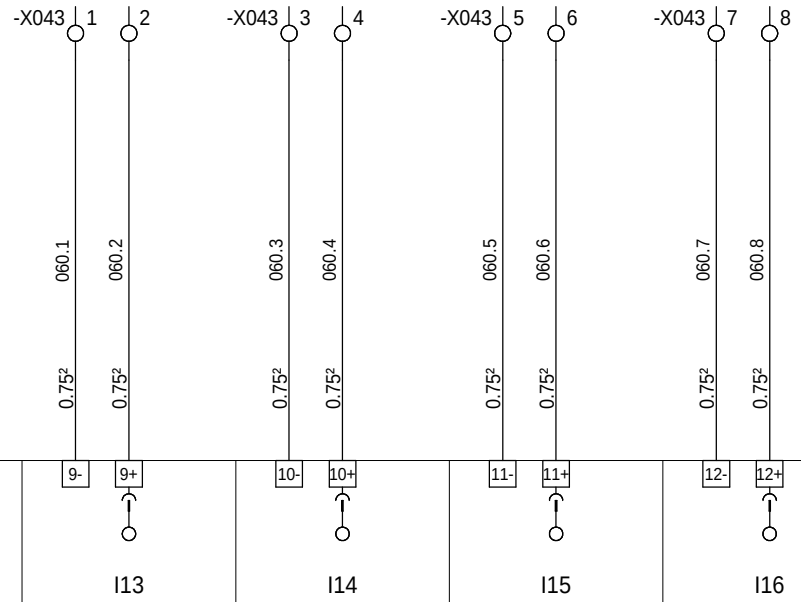

-A043 =S= TELECONTROL 0RIO1 04DI MODULE : 7

=N201
+AL01

Ind. Rev	Date Date	Modification / Modification	Archiv. Micro-filmed	Ind. Rev	Date Date	Modification / Modification	Archiv. Micro-filmed
03	18/01/2011	Tel que construit					
00	07/09/2010	Edition originale / First issue					

CARTE 4 ENTREES TOR

DIGITAL INPUTS BOARD

MONITORING
PHOTOVOLTAIQUE
FREJUS

Schneider Electric

0298292000

Projet - No commande / Project - Order No.: FPVTB0272

Indice Rev: 03

Folio Sheet: 060

A3 suite - 01/2008

The technical information contained in this document is the exclusive property of Schneider Electric Industries S.A.S and cannot be used or disclosed to third parties of any kind without its written consent. Only those drawings and diagrams emitted after order acceptance by Schneider Electric are binding for execution. All devices shown in the diagrams are in open position, drawn out with operating mechanism discharged and all power sources off.

Les informations techniques contenues dans ce document sont la propriete exclusive de Schneider Electric Industries S.A.S et ne peuvent etre utilisees ou divulguees a des tiers quels qu'ils soient sans son accord ecrit. Seuls nous engagent pour un ordre, les plans et schemas emis apres acceptation de la commande. Les appareils representes sur ce schéma sont en position ouvert - désarmés - débrochés - toutes sources coupées.

REARMEMENT GT30 (INV 7)	REARMEMENT GT30 (INV8)	RESERVE	RESERVE				

-A044 =S= TELECONTROL 0RIO1 04DI MODULE : 8

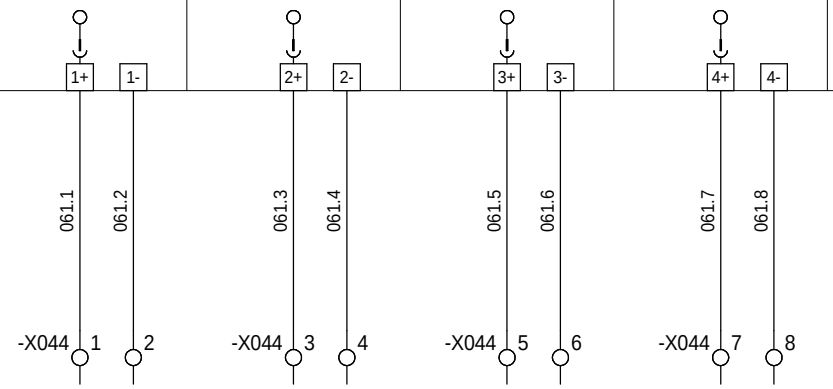

=N201
+AL01

The technical information contained in this document is the exclusive property of Schneider Electric Industries S.A.S and cannot be used or disclosed to third parties of any kind without its written consent. Only those drawings and diagrams marked "certified" are to be used for execution. All drawings and diagrams are in open position, drawn out with operating mechanism discharged and all power sources off.

Les informations techniques contenues dans ce document sont la propriete exclusive de Schneider Electric Industries S.A.S et ne peuvent etre utilisees ou divulguees a des tiers quels qu'ils soient sans son accord ecrit. Seuls nous engageant sur ce schéma sont en position ouvert - désarmés - débrochés - toutes sources coupées.

Ind. Rev	Date Date		Archiv. Micro-filmed	Ind. Rev	Date Date	Modification / Modification	Archiv. Micro-filmed
00	07/09/2010	Edition originale / First issue					

CARTE 4 ENTREES TOR

DIGITAL INPUTS BOARD

MONITORING PHOTOVOLTAIQUE FREJUS

Schneider Electric

0298292000

Projet - No commande / Project - Order No.	Indice Rev	Folio Sheet
FPVTB0272	00	061

A3 suite - 01/2008

POSTE PORTE LOCAL PTR (NIV. 0)	POSTE PORTE LOCAL PTR (NIV. 1)	TGBT DEPART VERS TRANSFO. TR1.1	DJ AUX NON PRIORITAIRE PTR1	DJ AUX MONITORING PTR1	DJ PROTECTION PROD PV PTR1	COFFRET AUXILIAIRES SYNTHESE BF PARAFOUDRE BT + DJ VAR.	TR1 ALARME DECLENCHEMENT

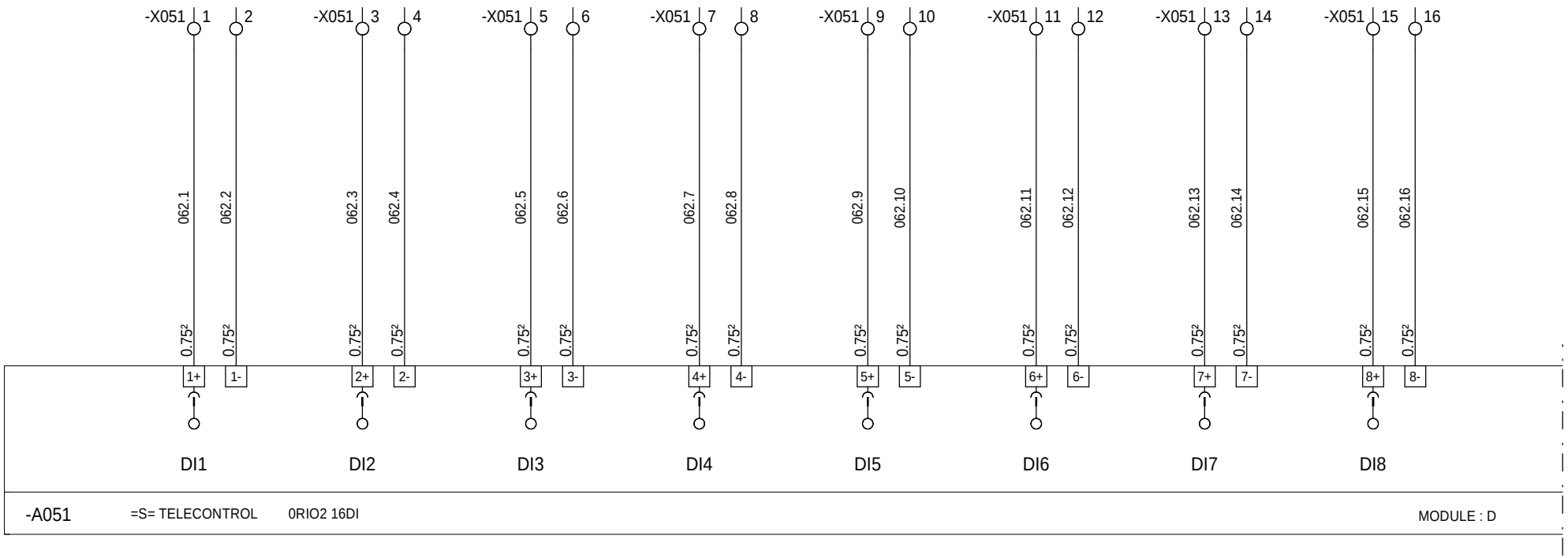

=N201
+AL01

The technical information contained in this document is the exclusive property of Schneider Electric Industries S.A.S and cannot be used or disclosed to third parties of any kind without its written consent. Only those drawings and diagrams marked "certified" or "for construction" are binding for execution. All devices shown in the diagrams are in open position, drawn out with operating mechanism discharged and all power sources off.

Les informations techniques contenues dans ce document sont la propriete exclusive de Schneider Electric Industries S.A.S et ne peuvent etre utilisees ou divulguees a des tiers quels qu'ils soient sans son accord ecrit. Seuls nous engagent pour execution les plans et schemas "certifies" ou "construction". Les appareils representes sur ce schéma sont en position ouvert - désarmés - débrochés - toutes sources coupées.

Ind. Rev	Date Date	Modification / Modification	Archiv. Micro-filmed	Ind. Rev	Date Date	Modification / Modification	Archiv. Micro-filmed
03	18/01/2011	Tel que construit					
00	22/06/2010	Edition originale / First issue					

CRITICAL INTERFACE FOR PROTECTION OF PV PLANTS
DIGITAL INPUTS BOARD

MONITORING
PHOTOVOLTAIQUE
FREJUS

Schneider Electric

0298292000

Projet - No commande Project - Order No.	Indice Rev	Folio Sheet
FPVTB0272	03	062

TR1 TRANSFO. ALARME 1er SEUIL TEMPERATURE	UPS2 SYNTHESE ETAT UPS (2 UPS PTR)	UPS2 FONCTIONNEMENT SUR BATTERIES (2 UPS PTR)	UPS2 ETAT BATTERIES FAIBLES OU TRES FAIBLES (2 UPS PTR)	TR3 ALARME DECLENCHEMENT	TR3 TRANSFO. ALARME 1er SEUIL TEMPERATURE	TR2 ALARME DECLENCHEMENT	TR2 TRANSFO. ALARME 1er SEUIL TEMPERATURE

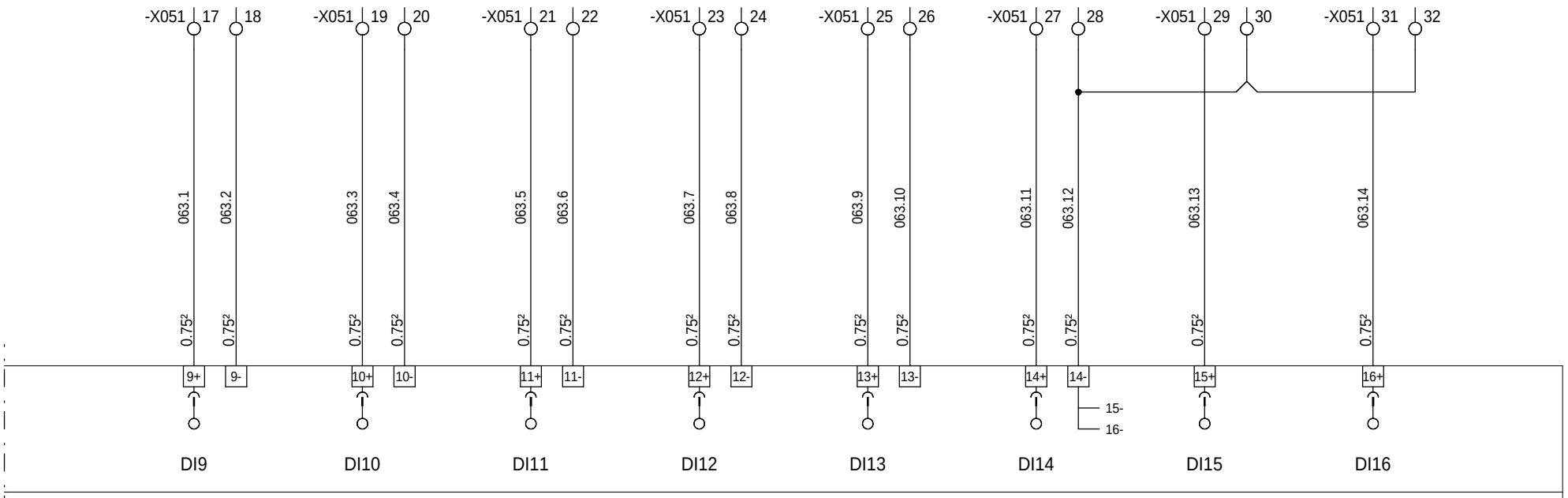

-A051 =S= TELECONTROL 0RIO2 16DI MODULE : D

=N201
+AL01

Ind. Rev	Date Date	Modification / Modification	Archiv. Micro-filmed	Ind. Rev	Date Date	Modification / Modification	Archiv. Micro-filmed
00	22/06/2010	Edition originale / First issue					

Relayage Automatique et Télécommunication
Page 1 de 1
DIGITAL INPUTS BOARD

MONITORING PHOTOVOLTAIQUE FREJUS

Schneider Electric

0298292000

Projet - No commande Project - Order No.	Indice Rev	Folio Sheet
FPVTB0272	00	063

A3 suite - 01/2008

The technical information contained in this document is the exclusive property of Schneider Electric Industries S.A.S and cannot be used or disclosed to third parties of any kind without its written consent. Only those drawings and diagrams marked "certified" or "for execution" are binding for execution. All devices shown in the diagrams are in open position, drawn out with operating mechanism discharged and all power sources off.

Les informations techniques contenues dans ce document sont la propriete exclusive de Schneider Electric Industries S.A.S et ne peuvent etre utilisees ou divulguees a des tiers quels qu'ils soient sans son accord ecrit. Seuls nous engagent pour execution les plans et schemas marqués "certifie" ou "pour execution". Les appareils representes sur ce schéma sont en position ouvert - désarmés - débrochés - toutes sources coupées.

AU INTERNE PTR1	DEFAUT QM PTR1.1	DEFAUT DM1 PTR1.2	DEFAUT DM1 PTR1.3	TGBT DEPART INV 5	TGBT DEPART INV 6	TGBT DEPART INV 7	TGBT DEPART INV 8

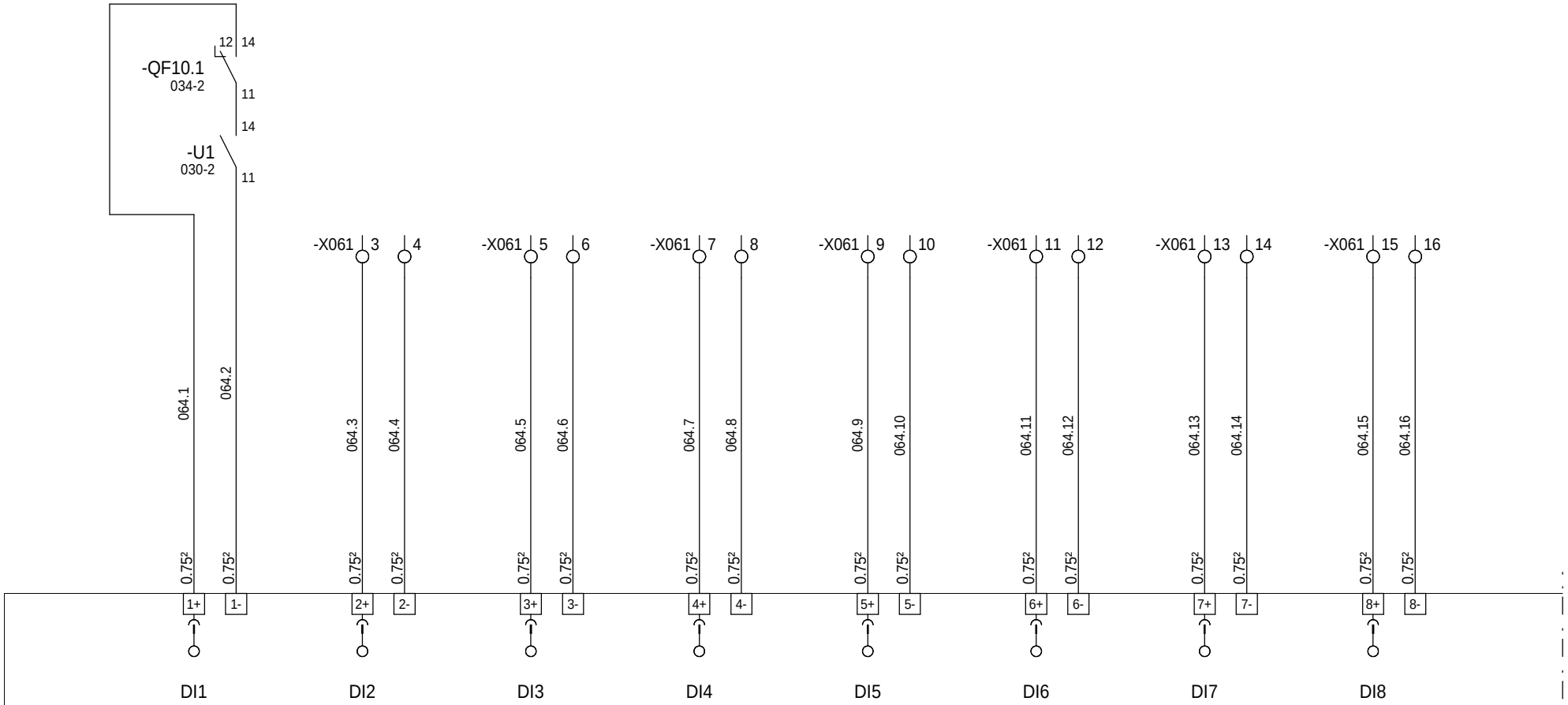

-A061 =S= TELECONTROL 0RIO2 16DI MODULE : E

=N201
+AL01

Ind. Rev	Date Date	Modification / Modification	Archiv. Micro-filmed	Ind. Rev	Date Date	Modification / Modification	Archiv. Micro-filmed
03	18/01/2011	Tel que construit					
00	22/06/2010	Edition originale / First issue					

CRITICAL ENTERPRISE FOR
PROTECTION OF PEOPLE
page 1 de 1 79

DIGITAL INPUTS BOARD

MONITORING
PHOTOVOLTAIQUE
FREJUS

Schneider Electric

0298292000

Projet - No commande / Project - Order No.	Indice Rev	Folio Sheet
FPVTB0272	03	064

A3 suite - 01/2008

The technical information contained in this document is the exclusive property of Schneider Electric Industries S.A.S and cannot be used or disclosed to third parties of any kind without its written consent. Only those drawings and diagrams marked "certified" or "approved for execution" are binding for execution. All devices shown in the diagrams are in open position, drawn out with operating mechanism discharged and all power sources off.

Les informations techniques contenues dans ce document sont la propriete exclusive de Schneider Electric Industries S.A.S et ne peuvent etre utilisees ou divulguees a des tiers quels qu'ils soient sans son accord ecrit. Seuls nous engagent pour execution les plans et schemas certifiés ou approuvés. Les appareils representés sur ce schéma sont en position ouvert - désarmés - débrochés - toutes sources coupées.

TGBT DEPART TRANSFO	TGBT DEPART AUX PDL	TGBT DEPART AUX PTR1	TGBT DEPART VARSET	RESERVE	RESERVE	INTER CC SUR INV 7	INTER CC SUR INV 8

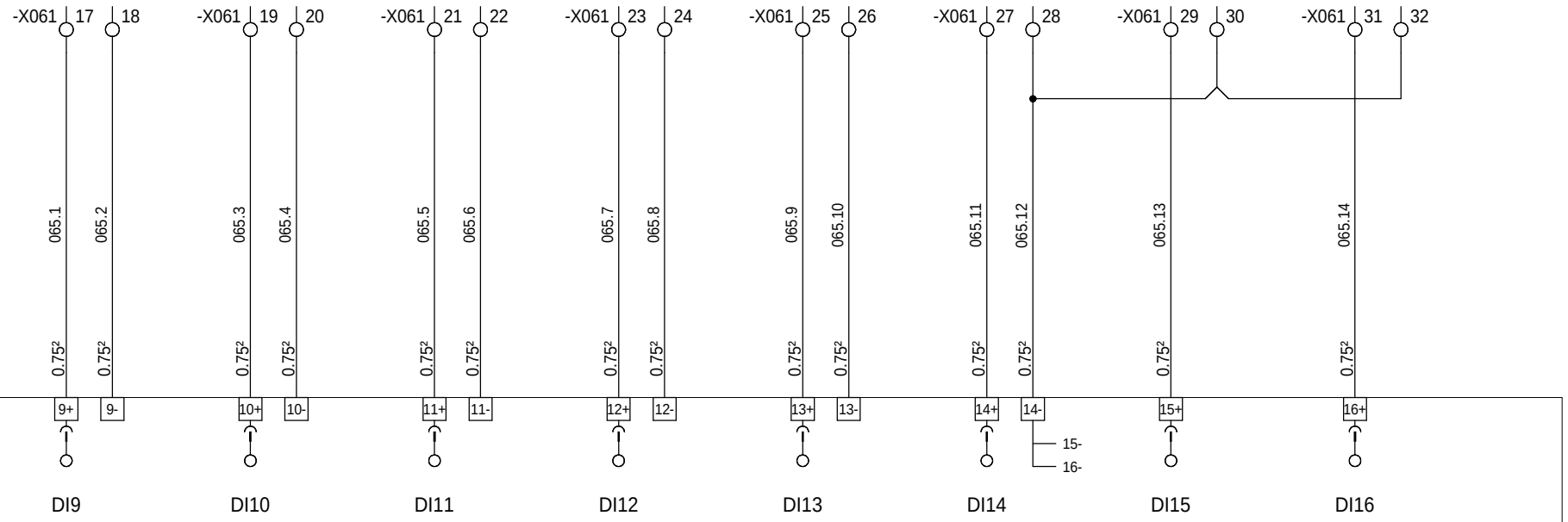

-A061 =S= TELECONTROL 0RIO2 16DI MODULE : E

=N201
+AL01

Ind. Rev	Date Date	Modification / Modification	Archiv. Micro-filmed	Ind. Rev	Date Date	Modification / Modification	Archiv. Micro-filmed
03	18/01/2011	Tel que construit					
00	22/06/2010	Edition originale / First issue					

Relayage Gestion des Entrées Communication
Page 1 de 1
DIGITAL INPUTS BOARD

MONITORING PHOTOVOLTAIQUE FREJUS

Schneider Electric

0298292000

Projet - No commande / Project - Order No.	Indice Rev	Folio Sheet
FPVTB0272	03	065

A3 suite - 01/2008

The technical information contained in this document is the exclusive property of Schneider Electric Industries S.A.S and cannot be used or disclosed to third parties of any kind without its written consent. Only those drawings and diagrams marked "certified" or "for construction" are authorized for execution. All devices shown in the diagrams are in open position, drawn out with operating mechanism discharged and all power sources off.

Les informations techniques contenues dans ce document sont la propriete exclusive de Schneider Electric Industries S.A.S et ne peuvent etre utilisees ou divulguees a des tiers quels qu'ils soient sans son accord ecrit. Seuls nous engagent pour ce schéma sont en position ouvert - désarmés - débrochés - toutes sources coupées, les dessins marqués "certifié" ou "construction". Les appareils représentés

ONDULEUR POSTE COMMANDE MARCHE ONDULEUR 1	ONDULEUR POSTE COMMANDE ARRET ONDULEUR 1	ONDULEUR POSTE COMMANDE MARCHE ONDULEUR 2	ONDULEUR POSTE COMMANDE ARRET ONDULEUR 2				

-A071 =S= TELECONTROL 0RIO1 04DO MODULE : 9

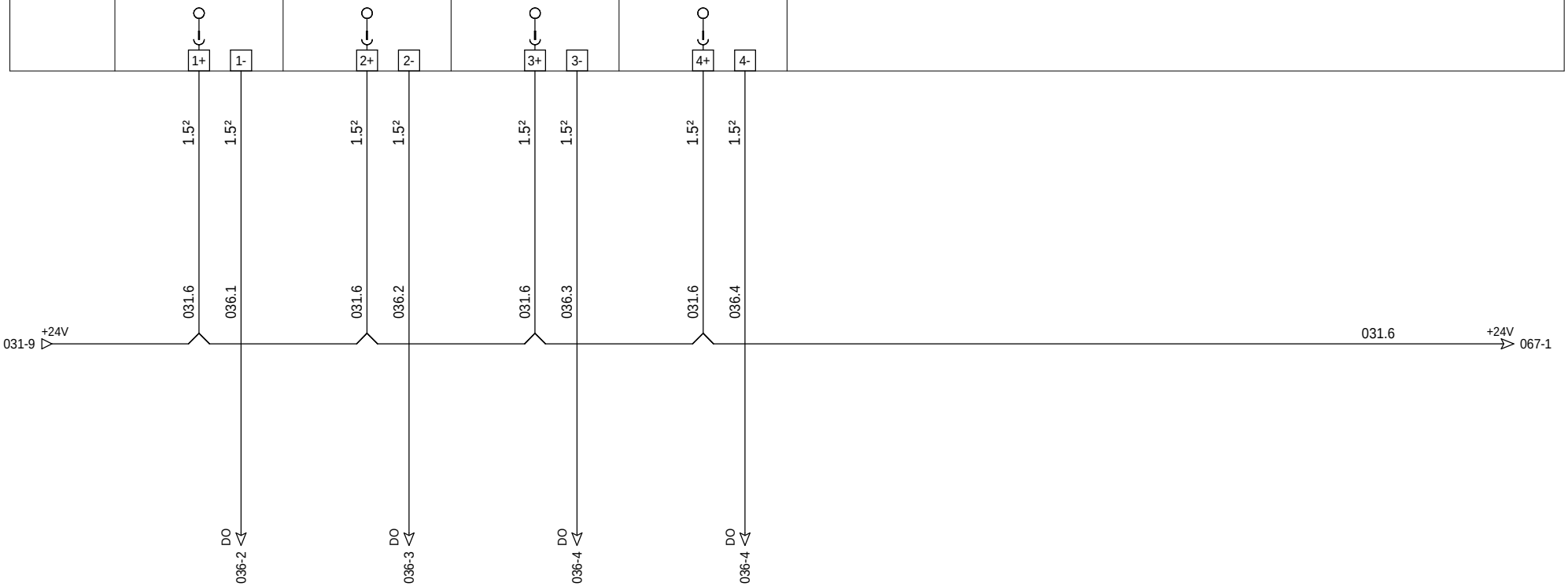

=N201
+AL01

Ind. Rev	Date Date	Modification / Modification	Archiv. Micro-filmed	Ind. Rev	Date Date	Modification / Modification	Archiv. Micro-filmed
00	22/06/2010	Edition originale / First issue					

CARTE 4 SORTIES TOR
RELAIS ELECTROMECANIQUES

DIGITAL OUTPUTS BOARD

MONITORING
PHOTOVOLTAIQUE
FREJUS

Schneider Electric

0298292000

Projet - No commande Project - Order No.	Indice Rev	Folio Sheet
FPVTB0272	00	066

A3 suite - 01/2008

The technical information contained in this document is the exclusive property of Schneider Electric Industries S.A.S and cannot be used or disclosed to third parties of any kind without its written consent. Only those drawings and diagrams marked "certified" are valid for execution. All drawings shown in the diagrams are in open position, drawn out with operating mechanism discharged and all power sources off.

Les informations techniques contenues dans ce document sont la propriete exclusive de Schneider Electric Industries S.A.S et ne peuvent etre utilisees ou divulguees a des tiers quels qu'ils soient sans son accord ecrit. Seuls nous engagent sur ce schéma sont en position ouvert - désarmés - débrochés - toutes sources coupées.

ONDULEUR POSTE COMMANDE MARCHE ONDULEUR 3	ONDULEUR POSTE COMMANDE ARRET ONDULEUR 3	ONDULEUR POSTE COMMANDE MARCHE ONDULEUR 4	ONDULEUR POSTE COMMANDE ARRET ONDULEUR 4				

-A072 =S= TELECONTROL 0RIO1 04DO MODULE : A

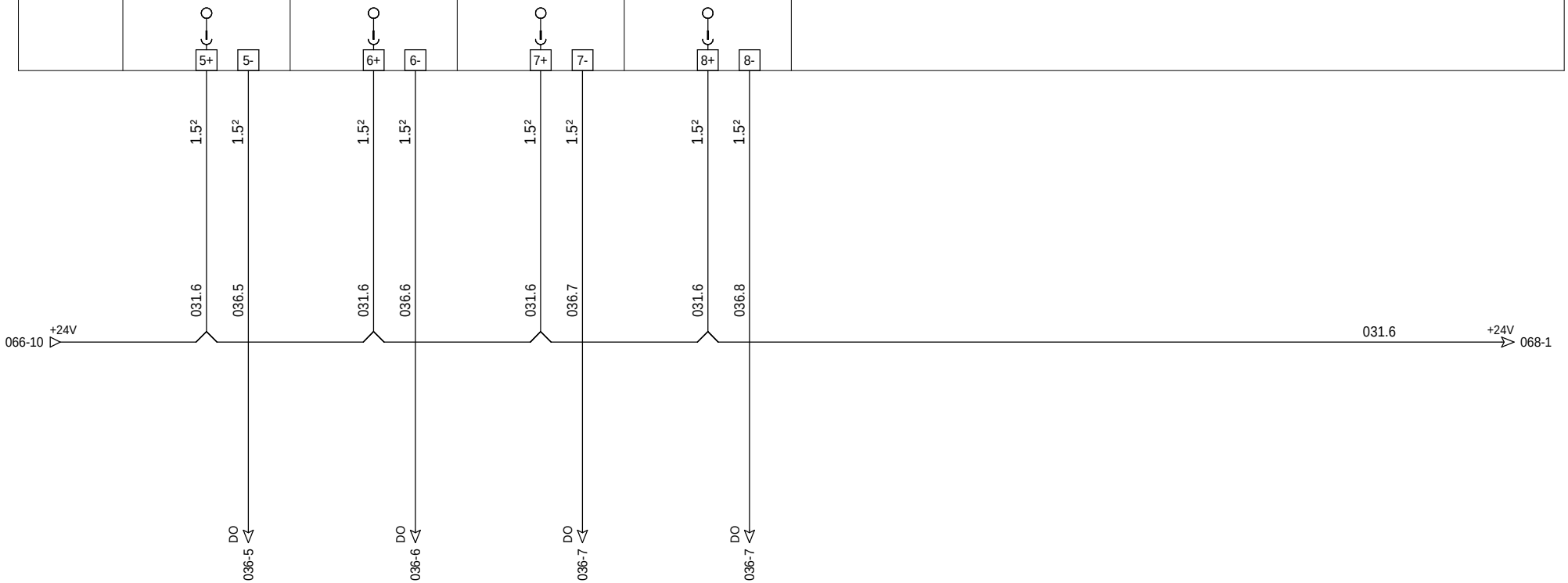

=N201
+AL01

Ind. Rev	Date Date	Modification / Modification	Archiv. Micro-filmed	Ind. Rev	Date Date	Modification / Modification	Archiv. Micro-filmed
00	22/06/2010	Edition originale / First issue					

CARTE 4 SORTIES TOR
RELAIS ELECTROMECANIQUES

DIGITAL OUTPUTS BOARD

MONITORING
PHOTOVOLTAIQUE
FREJUS

Schneider Electric

0298292000

Projet - No commande Project - Order No.	Indice Rev	Folio Sheet
FPVTB0272	00	067

A3 suite - 01/2008

The technical information contained in this document is the exclusive property of Schneider Electric Industries S.A.S and cannot be used or disclosed to third parties of any kind without its written consent. Only those drawings and diagrams marked "certified" are valid for execution. All drawings shown in the diagrams are in open position, drawn out with operating mechanism discharged and all power sources off.

Les informations techniques contenues dans ce document sont la propriete exclusive de Schneider Electric Industries S.A.S et ne peuvent etre utilisees ou divulguees a des tiers quels qu'ils soient sans son accord ecrit. Seuls nous engagent ceux qui sont marqués "certifiés". Les appareils sont représentés sur ce schéma sont en position ouvert - désarmés - débrochés - toutes sources coupées.

ONDULEUR POSTE COMMANDE MARCHE ONDULEUR 5	ONDULEUR POSTE COMMANDE ARRET ONDULEUR 5	ONDULEUR POSTE COMMANDE MARCHE ONDULEUR 6	ONDULEUR POSTE COMMANDE ARRET ONDULEUR 6				

-A073 =S= TELECONTROL 0RIO1 04DO MODULE : B

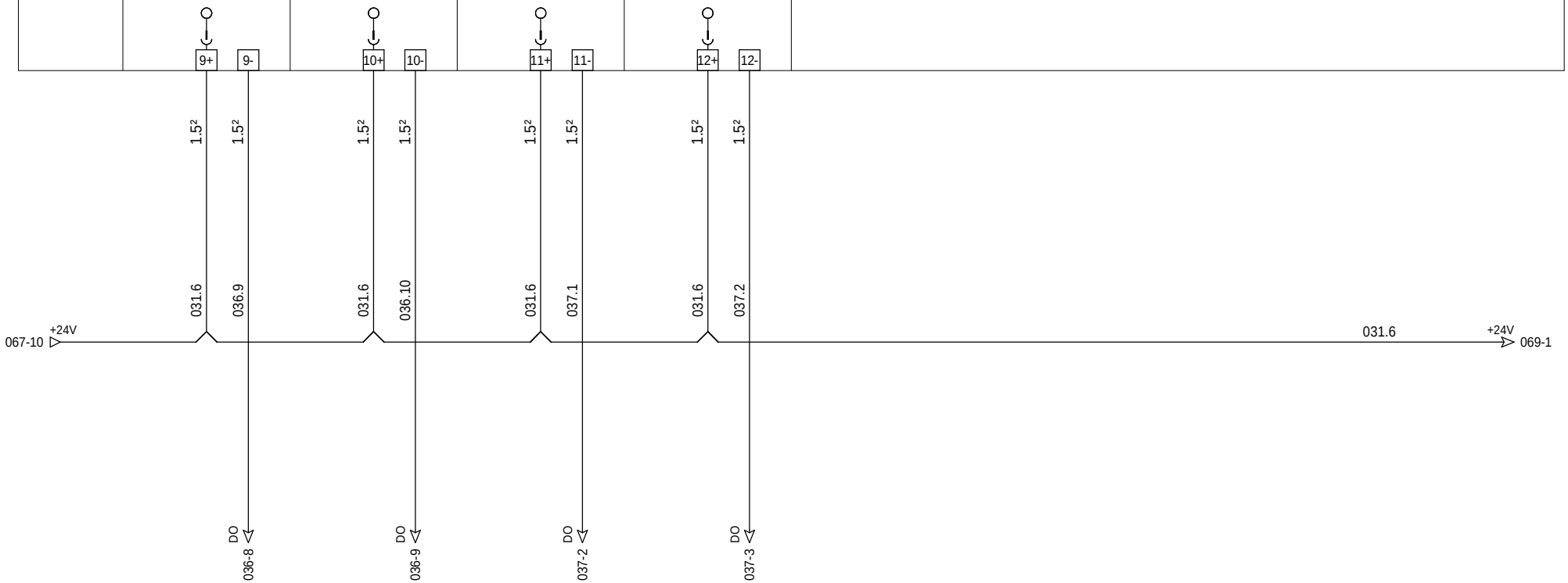

=N201
+AL01

Ind. Rev	Date Date	Modification / Modification	Archiv. Micro-filmed	Ind. Rev	Date Date	Modification / Modification	Archiv. Micro-filmed
00	22/06/2010	Edition originale / First issue					

CARTE 4 SORTIES TOR
RELAIS ELECTROMECANIQUES

DIGITAL OUTPUTS BOARD

MONITORING
PHOTOVOLTAIQUE
FREJUS

Schneider Electric

0298292000

Projet - No commande Project - Order No.	Indice Rev	Folio Sheet
FPVTB0272	00	068

A3 suite - 01/2008

The technical information contained in this document is the exclusive property of Schneider Electric Industries S.A.S and cannot be used or disclosed to third parties of any kind without its written consent. Only those drawings and diagrams marked "certified" are valid for execution. All drawings shown in full diagrams are in open position, drawn out with operating mechanism discharged and all power sources off.

Les informations techniques contenues dans ce document sont la propriete exclusive de Schneider Electric Industries S.A.S et ne peuvent etre utilisees ou divulguees a des tiers quels qu'ils soient sans son accord ecrit. Seuls nous engagent ceux qui sont marqués "certifiés". Les appareils sont dessinés en position ouverte, mécanisme de commande déchargé et toutes sources d'energie coupées.

ONDULEUR POSTE COMMANDE MARCHE ONDULEUR 7	ONDULEUR POSTE COMMANDE ARRET ONDULEUR 7	ONDULEUR POSTE COMMANDE MARCHE ONDULEUR 8	ONDULEUR POSTE COMMANDE ARRET ONDULEUR 8				

-A074 =S= TELECONTROL 0RIO1 04DO MODULE : C

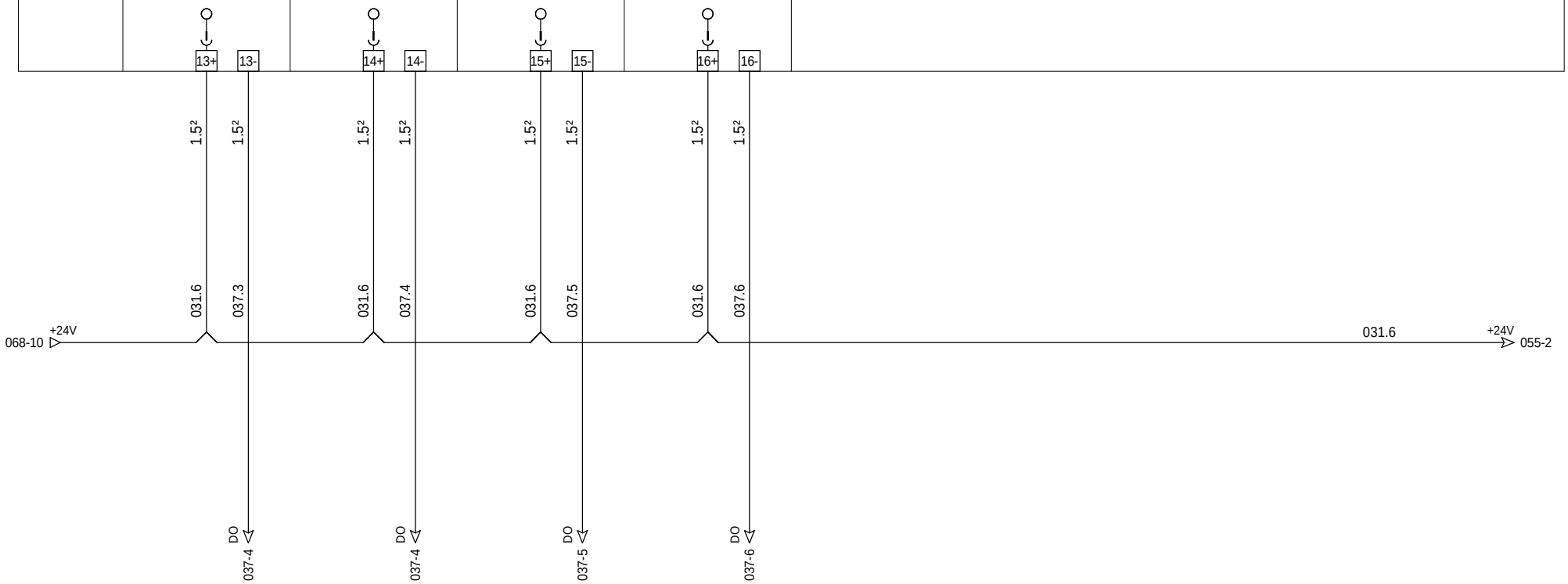

=N201
+AL01

The technical information contained in this document is the exclusive property of Schneider Electric Industries S.A.S and cannot be used or disclosed to third parties of any kind without its written consent. Only those drawings and diagrams marked "for construction" or "for execution" may be used for execution. All drawings shown in the diagrams are in open position, drawn out with operating mechanism discharged and all power sources off.

Les informations techniques contenues dans ce document sont la propriete exclusive de Schneider Electric Industries S.A.S et ne peuvent etre utilisees ou divulguees a des tiers quels qu'ils soient sans son accord ecrit. Seuls nous engageant sur ce schéma sont en position ouvert - désarmés - débrochés - toutes sources coupées.

Ind. Rev	Date Date	Modification / Modification	Archiv. Micro-filmed	Ind. Rev	Date Date	Modification / Modification	Archiv. Micro-filmed
00	22/06/2010	Edition originale / First issue					

CARTE 4 SORTIES TOR
RELAIS ELECTROMECANIQUES

DIGITAL OUTPUTS BOARD

MONITORING
PHOTOVOLTAIQUE
FREJUS

Schneider Electric

0298292000

Projet - No commande Project - Order No.	Indice Rev	Folio Sheet
FPVTB0272	00	069

A3 suite - 01/2008

M340 -AP1R1 TELEMECANIQUE BMX XBP 0800

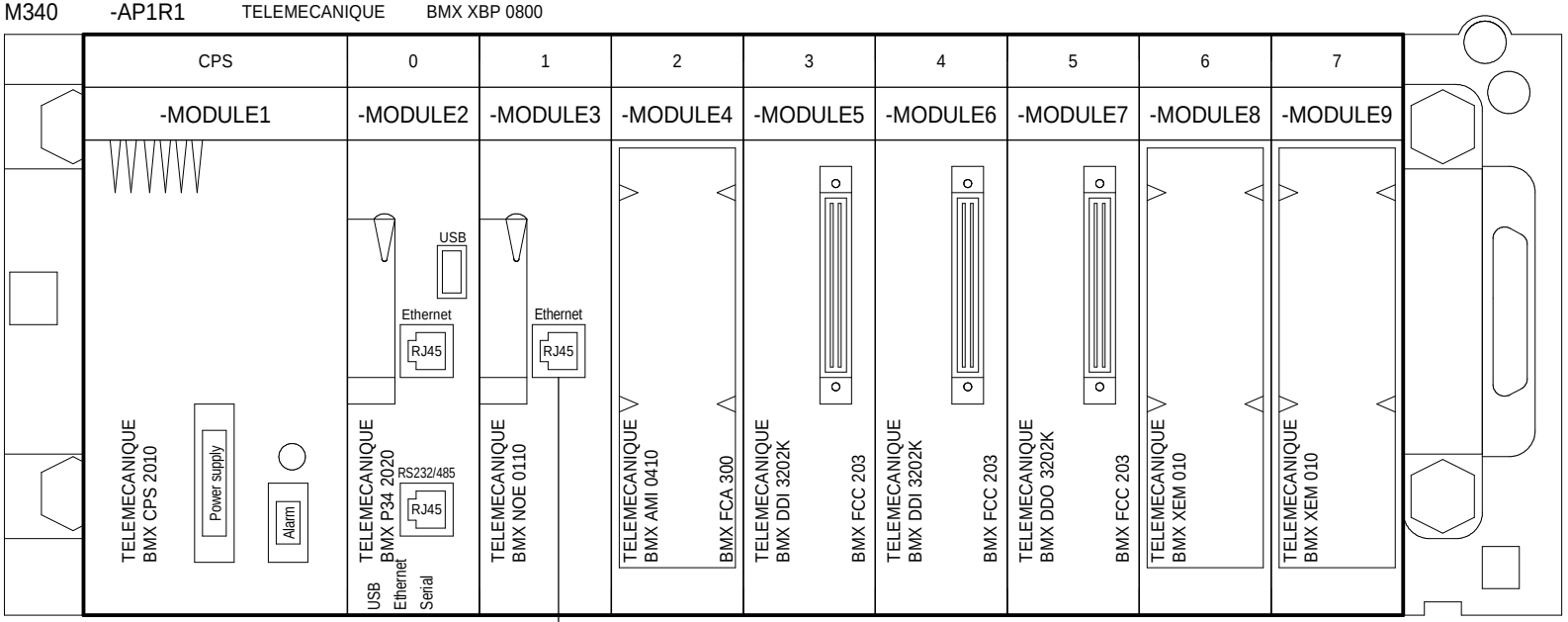

Pour le raccordement du module analogique BMXAMI0410
et des module analogiques BMXAMO0210 en option,
utiliser les kits de reprise de blindage BMXXBP0600 et les
bagues de serrage STBXSP3020

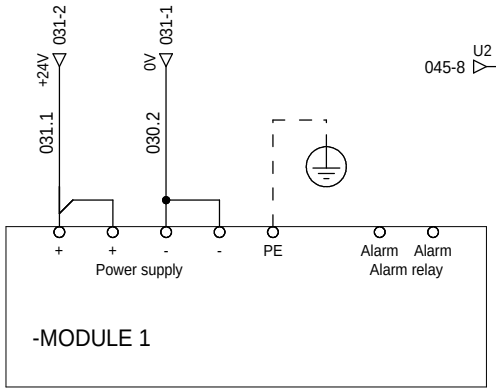

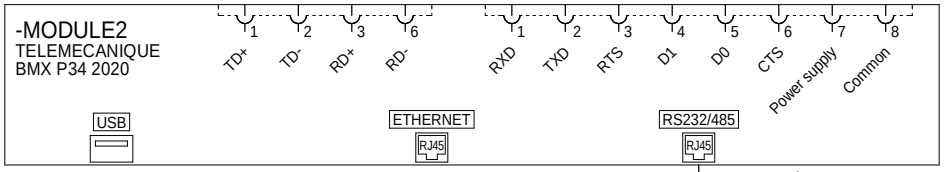

Borne 4 : Blanc
Borne 5 : Bleu

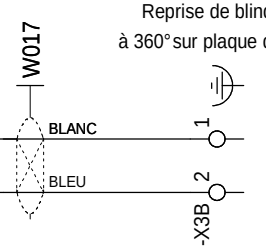

Reprise de blindage
à 360° sur plaque de fond

N201
AL01

The technical information contained in this document is the exclusive property of Schneider Electric Industries S.A.S and cannot be used or disclosed to third parties of any kind without its written consent. Only those drawings and diagrams marked "certified" or "for execution" are intended for execution. All devices shown in the diagrams are in open position, drawn out with operating mechanism discharged and all power sources off.

Les informations techniques contenues dans ce document sont la propriete exclusive de Schneider Electric Industries S.A.S et ne peuvent etre utilisees ou divulguees a des tiers quels qu'ils soient sans son accord ecrit. Seuls nous engagent les dessins marques "certifie" ou "a executer". Les appareils sur ce schema sont en position ouvert - desarmes - debroches - toutes sources coupees.

Ind. Rev	Date Date	Modification / Modification	Archiv. Micro-filmed	Ind. Rev	Date Date	Modification / Modification	Archiv. Micro-filmed
00	30/06/2010	Edition originale / First issue					

AP1 - Configuration Automate
M340

MONITORING
PHOTOVOLTAIQUE
FREJUS

Schneider Electric

0298292000 SERAM T

Projet - No commande / Project - Order No.	Indice Rev	Feuille Sheet
FPVTB0272	00	080

A3 suite - 11/2006

DEIE TVC Consigne P0	DEIE TVC Consigne Q0	RESERVE	RESERVE

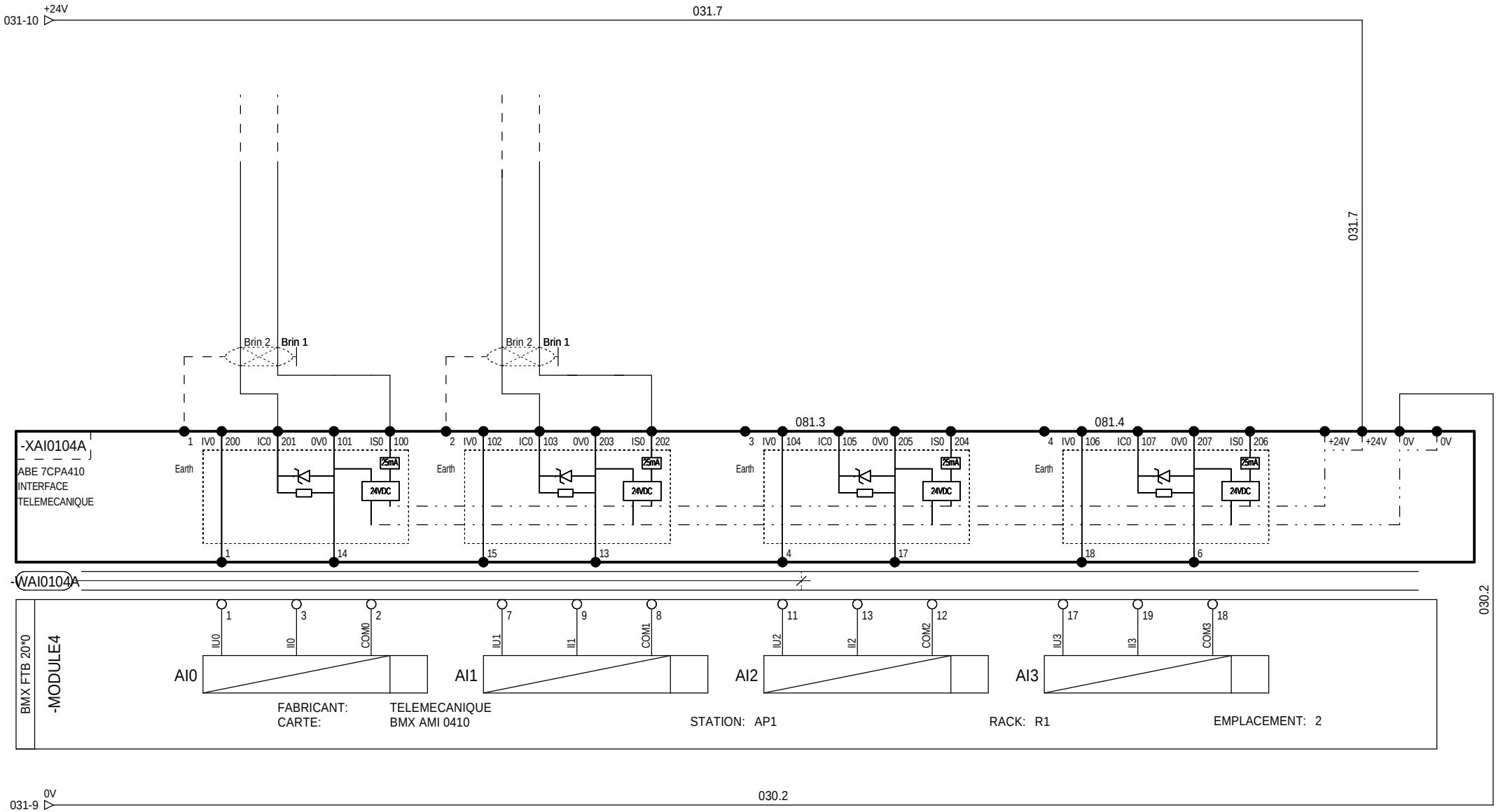

=N201

+AL01

Ind. Rev	Date Date	Modification / Modification	Archiv. Micro-filmed	Ind. Rev	Date Date	Modification / Modification	Archiv. Micro-filmed
00	30/06/2010	Edition originale / First issue					

E ANA - Module d'entrées

MONITORING
PHOTOVOLTAIQUE
FREJUS

Schneider Electric

0298292000

Projet - No commande Project - Order No.	Indice Rev	Folio Sheet
FPVTB0272	00	081

SM6 QM TR11 Etat fusion fusible	RESERVE	RESERVE	RESERVE	RESERVE	RESERVE	RESERVE	RESERVE

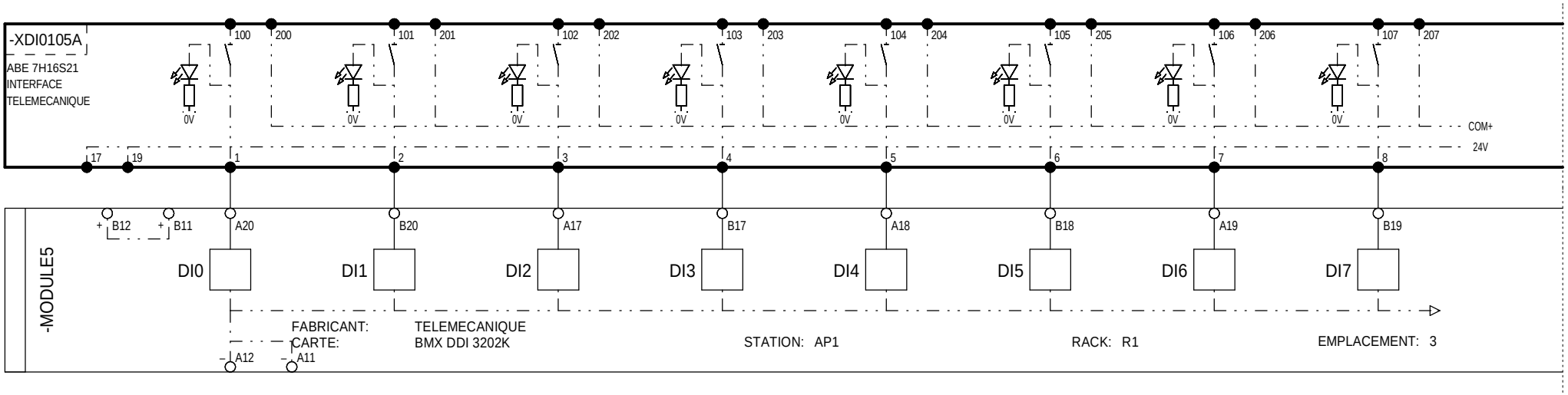

N201

AL01

The technical information contained in this document is the exclusive property of Schneider Electric Industries S.A.S and cannot be used or disclosed to third parties of any kind without its written consent. Only those drawings and diagrams marked "for construction" or "for execution" are binding for execution. All drawings shown in the diagrams are in open position, drawn out with operating mechanism discharged and all power sources off.

Les informations techniques contenues dans ce document sont la propriete exclusive de Schneider Electric Industries S.A.S et ne peuvent etre utilisees ou divulguees a des tiers quels qu'ils soient sans son accord ecrit. Seuls nous engageant sur ce schéma sont en position ouvert - désarmés - débrochés - toutes sources coupées.

Ind. Rev	Date Date	Modification / Modification	Archiv. Micro-filmed	Ind. Rev	Date Date	Modification / Modification	Archiv. Micro-filmed
00	30/06/2010	Edition originale / First issue					

E TOR - Module d'entrées
ENTREES 1 à 8

MONITORING
PHOTOVOLTAIQUE
FREJUS

Schneider Electric

0298292000

Projet - No commande Project - Order No.	Indice Rev	Folio Sheet
FPVTB0272	00	082

A3 suite - 11/2006

The technical information contained in this document is the exclusive property of Schneider Electric Industries S.A.S and cannot be used or disclosed to third parties of any kind without its written consent. Only those drawings and diagrams marked "certified" are to be used for execution. All devices shown in the diagrams are in open position, drawn out with operating mechanism discharged and all power sources off.

Les informations techniques contenues dans ce document sont la propriete exclusive de Schneider Electric Industries S.A.S et ne peuvent etre utilisees ou divulguees a des tiers quels qu'ils soient sans son accord ecrit. Seuls nous engagent dessins et schemas marques "certifie" pour execution. Les appareils representes sur ce schéma sont en position ouvert - désarmés - débrochés - toutes sources coupées.

RESERVE	RESERVE	RESERVE	RESERVE	RESERVE	RESERVE	RESERVE	RESERVE

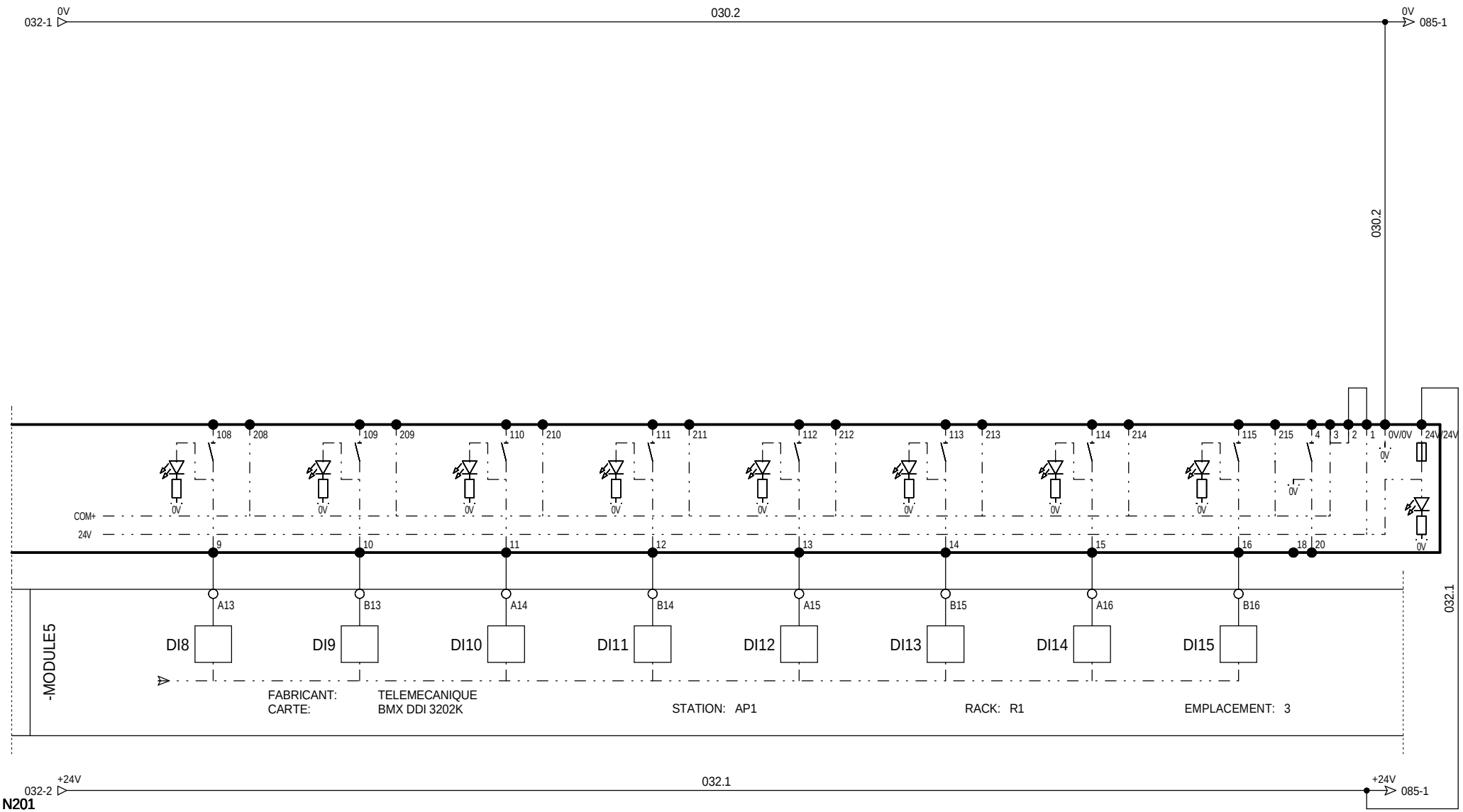

Ind. Rev	Date Date	Modification / Modification	Archiv. Micro-filmed	Ind. Rev	Date Date	Modification / Modification	Archiv. Micro-filmed
00	30/06/2010	Edition originale / First issue					

E TOR - Module d'entrées
ENTREES 9 à 16

MONITORING
PHOTOVOLTAIQUE
FREJUS

Schneider Electric

0298292000

Projet - No commande Project - Order No.	Indice Rev	Folio Sheet
FPVTB0272	00	083

A3 suite - 11/2006

RESERVE	RESERVE	RESERVE	RESERVE	DEIE - TC Commande autorisation de couplage	DEIE - TCD Commande fin demande de découplage	DEIE - TCD Commande demande de découplage	DEIE - TCD Commande fin de passage à P0

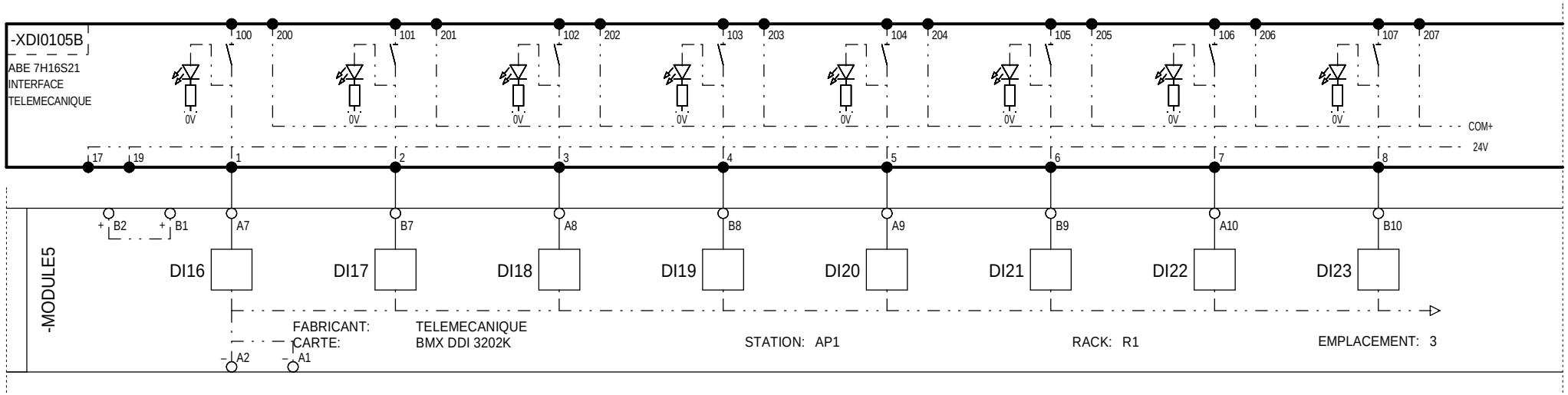

N201

AL01

Ind. Rev	Date Date	Modification / Modification	Archiv. Micro-filmed	Ind. Rev	Date Date	Modification / Modification	Archiv. Micro-filmed
00	30/06/2010	Edition originale / First issue					

E TOR - Module d'entrées
ENTREES 17 à 24

MONITORING
PHOTOVOLTAIQUE
FREJUS

Schneider Electric

0298292000

Projet - No commande Project - Order No.	Indice Rev	Folio Sheet
FPVTB0272	00	084

A3 suite - 11/2006

The technical information contained in this document is the exclusive property of Schneider Electric Industries S.A.S and cannot be used or disclosed to third parties of any kind without its written consent. Only those drawings and diagrams marked "for construction" are to be used for execution. All drawings shown in the diagrams are in open position, drawn out with operating mechanism discharged and all power sources off.

Les informations techniques contenues dans ce document sont la propriete exclusive de Schneider Electric Industries S.A.S et ne peuvent etre utilisees ou divulguees a des tiers quels qu'ils soient sans son accord ecrit. Seuls nous engagent les dessins marqués "a des fins de construction". Les dessins sont en position ouvert - appareils non alimentés sur ce schéma sont en position ouvert - désarmés - débrochés - toutes sources coupées.

DEIE - TCD Commande de passage à P0	DEIE - TCD Commande fin de passage à Q0	DEIE - TCD Commande de passage à Q0	RESERVE	RESERVE	RESERVE	RESERVE	RESERVE

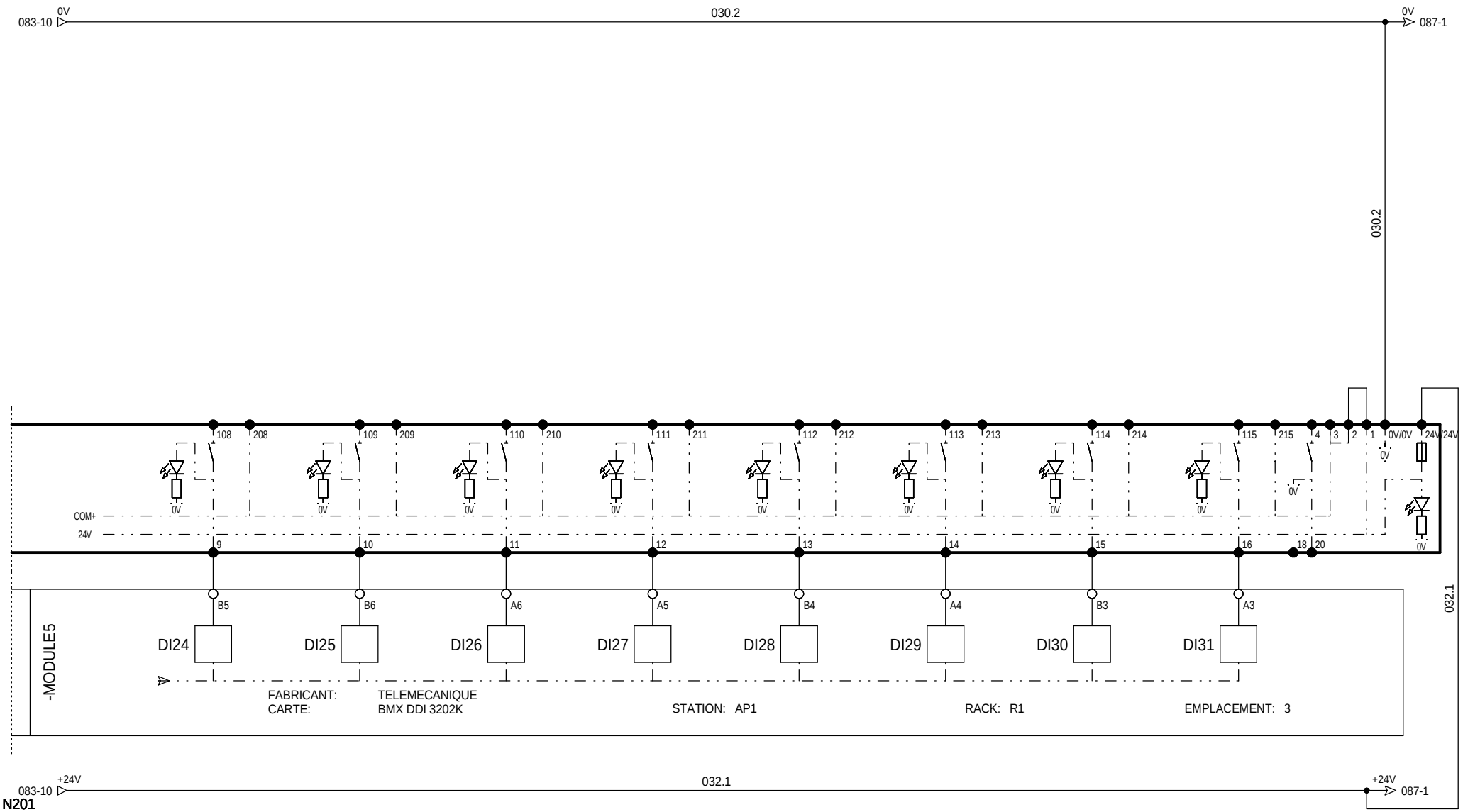

The technical information contained in this document is the exclusive property of Schneider Electric Industries S.A.S and cannot be used or disclosed to third parties of any kind without its written consent. Only those drawings and diagrams marked "for construction" or "for execution" may be used for execution. All devices shown in the diagrams are in open position, drawn out with operating mechanism discharged and all power sources off.

Les informations techniques contenues dans ce document sont la propriete exclusive de Schneider Electric Industries S.A.S et ne peuvent etre utilisees ou divulguees a des tiers quels qu'ils soient sans son accord ecrit. Seuls nous engagent les dessins marqués "pour construire" ou "pour executer". Les appareils representes sur ce schéma sont en position ouvert - désarmés - débrochés - toutes sources coupées.

Ind. Rev	Date Date	Modification / Modification	Archiv. Micro-filmed	Ind. Rev	Date Date	Modification / Modification	Archiv. Micro-filmed
00	30/06/2010	Edition originale / First issue					

E TOR - Module d'entrées
ENTREES 25 à 32

MONITORING
PHOTOVOLTAIQUE
FREJUS

Schneider Electric

0298292000

Projet - No commande Project - Order No.	Indice Rev	Folio Sheet
FPVTB0272	00	085

A3 suite - 11/2006

SM6 IM EDF2 Etat interrupteur	SM6 IM EDF2 Etat sectionneur de terre	SM6 CM Etat fusion fusible	SM6 CM Etat disjoncteur mesure U	SM6 DM2 Etat sectionneur ligne	SM6 DM2 Etat sectionneur de terre	SM6 DM2 Chien de garde Sepam	SM6 DM2 Disjoncteur Ligne

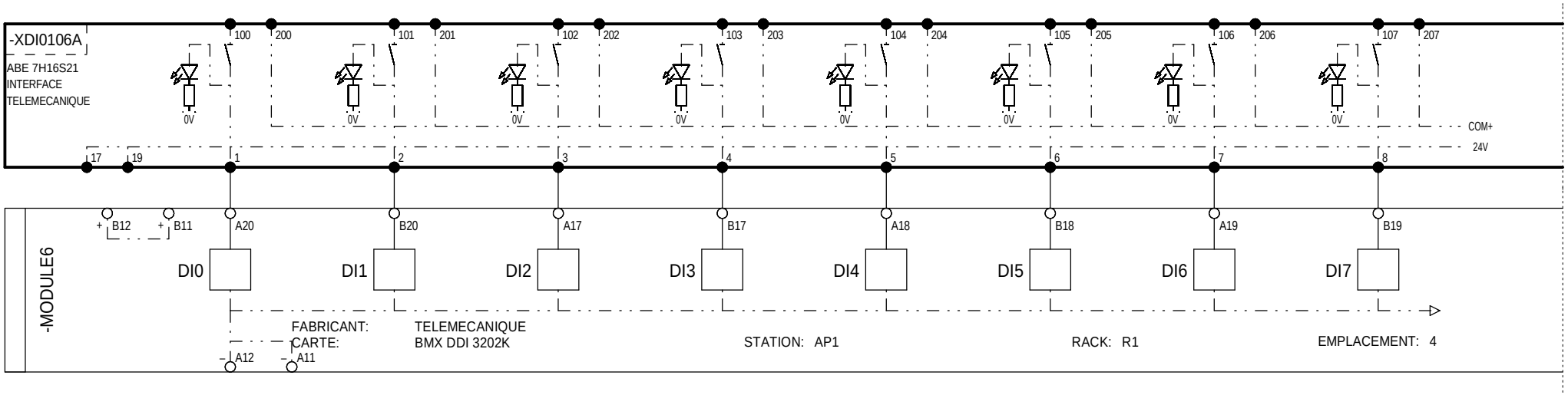

N201

AL01

The technical information contained in this document is the exclusive property of Schneider Electric Industries S.A.S and cannot be used or disclosed to third parties of any kind without its written consent. Only those drawings and diagrams marked "for construction" or "for execution" are intended for execution. All drawings shown in the diagrams are in open position, drawn out with operating mechanism discharged and all power sources off.

Les informations techniques contenues dans ce document sont la propriete exclusive de Schneider Electric Industries S.A.S et ne peuvent etre utilisees ou divulguees a des tiers quels qu'ils soient sans son accord ecrit. Seuls nous engagent ceux qui portent la mention "a fin de realisation" et les schemas de principe. Les schemas sur ce schéma sont en position ouvert - désarmés - débrochés - toutes sources coupées.

Ind. Rev	Date Date	Modification / Modification	Archiv. Micro-filmed	Ind. Rev	Date Date	Modification / Modification	Archiv. Micro-filmed
00	30/06/2010	Edition originale / First issue					

E TOR - Module d'entrées
ENTREES 1 à 8

MONITORING
PHOTOVOLTAIQUE
FREJUS

Schneider Electric

0298292000

Projet - No commande Project - Order No.	Indice Rev	Folio Sheet
FPVTB0272	00	086

A3 suite - 11/2006

RESERVE	RESERVE	RESERVE	SM6 IM EDF1 Etat interrupteur	SM6 IM EDF1 Etat sectionneur de terre	SM6 IM EDF1 Absence défaut HTA (Flair)	RESERVE	RESERVE

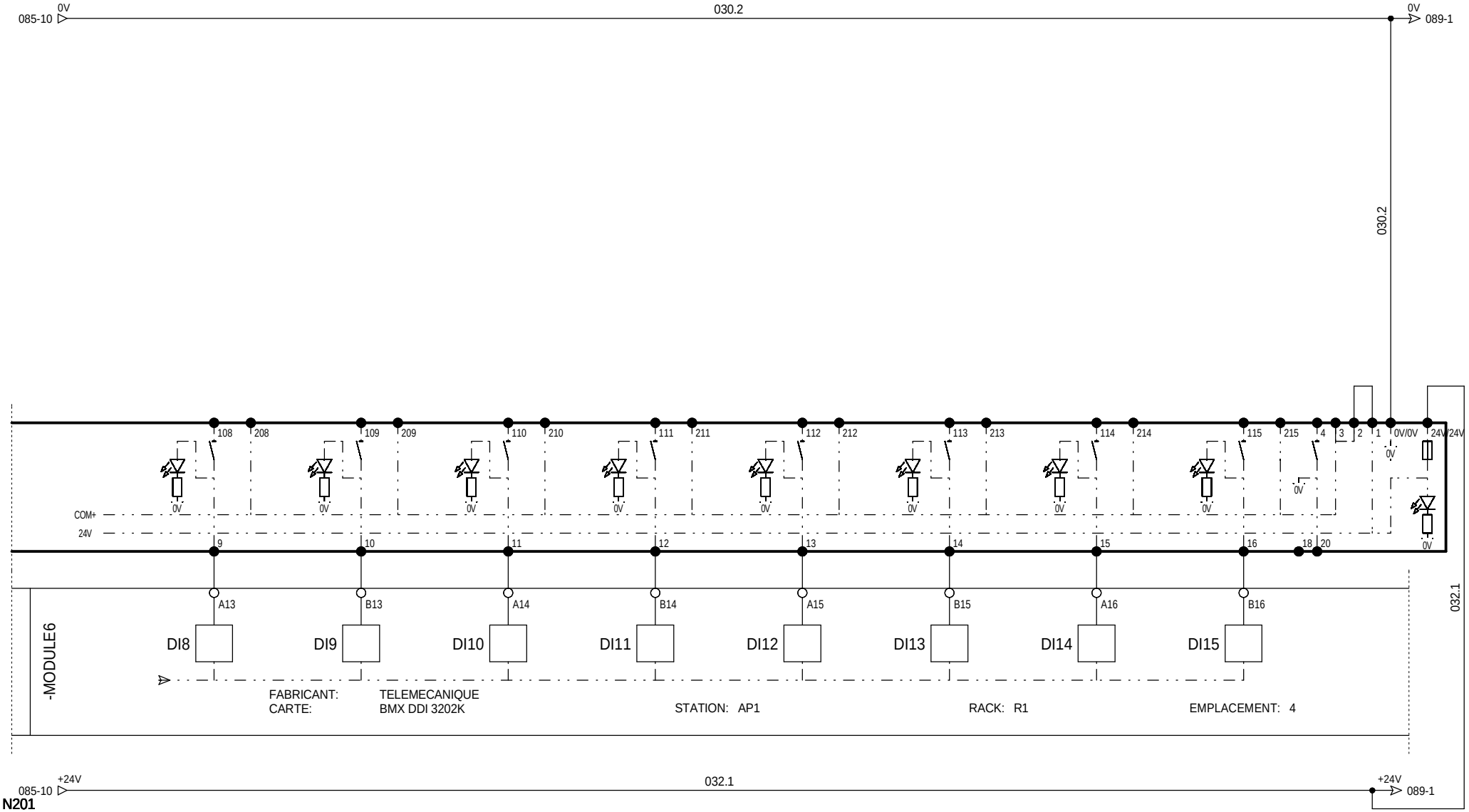

The technical information contained in this document is the exclusive property of Schneider Electric Industries S.A.S and cannot be used or disclosed to third parties of any kind without its written consent. Only those drawings and diagrams marked "for construction" or "for execution" may be used for execution. All drawings shown in this diagrams are in open position, drawn out with operating mechanism discharged and all power sources off.

Les informations techniques contenues dans ce document sont la propriete exclusive de Schneider Electric Industries S.A.S et ne peuvent etre utilisees ou divulguees a des tiers quels qu'ils soient sans son accord ecrit. Seuls nous engagent ceux des dessins marques "a des fins de construction" ou "a des fins d'execution". Tous les appareils representes sur ce schéma sont en position ouvert - désarmés - débrochés - toutes sources coupées.

Ind. Rev	Date Date	Modification / Modification	Archiv. Micro-filmed	Ind. Rev	Date Date	Modification / Modification	Archiv. Micro-filmed
00	30/06/2010	Edition originale / First issue					

E TOR - Module d'entrées
ENTREES 9 à 16

MONITORING
PHOTOVOLTAIQUE
FREJUS

Schneider Electric

0298292000

Projet - No commande Project - Order No.	Indice Rev	Folio Sheet
FPVTB0272	00	087

A3 suite - 11/2006

SM6 DM1 TR12 Etat sectionneur de ligne	SM6 DM1 TR12 Etat sectionneur de terre	SM6 DM1 TR12 Chien de garde SEPAM	SM6 DM1 TR12 Etat disjoncteur	SM6 DM1 TR13 Etat sectionneur de ligne	SM6 DM1 TR13 Etat sectionneur de terre	SM6 DM1 TR13 Chien de garde SEPAM	SM6 DM1 TR13 Etat disjoncteur

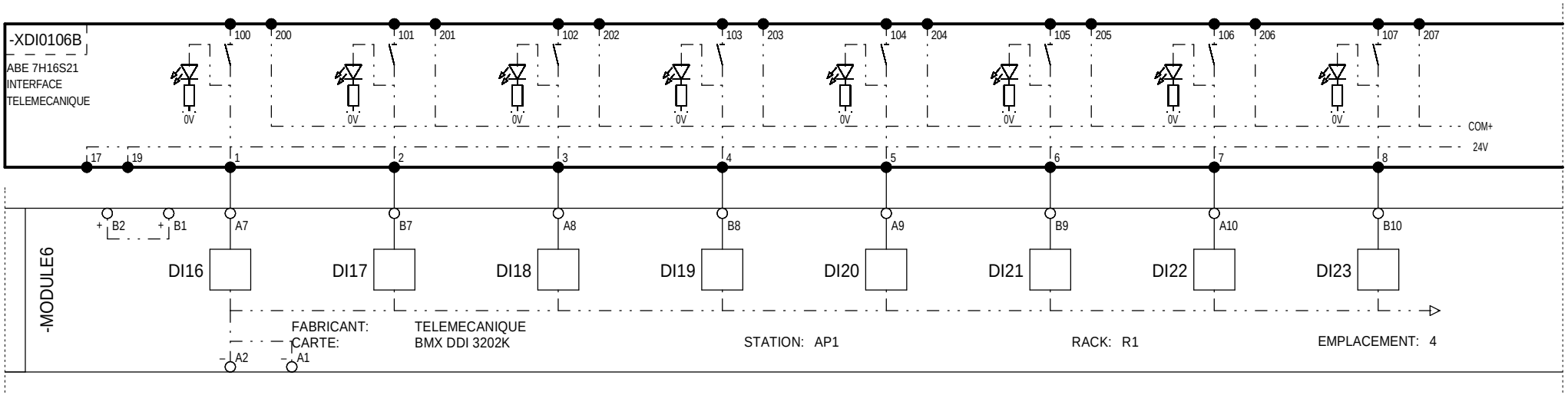

N201

AL01

Ind. Rev	Date Date	Modification / Modification	Archiv. Micro-filmed	Ind. Rev	Date Date	Modification / Modification	Archiv. Micro-filmed
00	30/06/2010	Edition originale / First issue					

E TOR - Module d'entrées
ENTREES 17 à 24

MONITORING
PHOTOVOLTAIQUE
FREJUS

Schneider Electric

0298292000

Projet - No commande Project - Order No.	Indice Rev	Folio Sheet
FPVTB0272	00	088

A3 suite - 11/2006

The technical information contained in this document is the exclusive property of Schneider Electric Industries S.A.S and cannot be used or disclosed to third parties of any kind without its written consent. Only those drawings and diagrams marked "certified" are to be used for execution. All drawings shown in the diagrams are in open position, drawn out with operating mechanism discharged and all power sources off.

Les informations techniques contenues dans ce document sont la propriete exclusive de Schneider Electric Industries S.A.S et ne peuvent etre utilisees ou divulguees a des tiers quels qu'ils soient sans son accord ecrit. Seuls nous engagent les plans marqués "certifiés" utilisés pour l'execution. Les plans sont representés sur ce schéma sont en position ouvert - désarmés - débrochés - toutes sources coupées.

The technical information contained in this document is the exclusive property of Schneider Electric Industries S.A.S and cannot be used or disclosed to third parties of any kind without its written consent. Only those drawings and diagrams marked "certified" are to be used for execution. All devices shown in the diagrams are in open position, drawn out with operating mechanism discharged and all power sources off.

Les informations techniques contenues dans ce document sont la propriete exclusive de Schneider Electric Industries S.A.S et ne peuvent etre utilisees ou divulguees a des tiers quels qu'ils soient sans son accord ecrit. Seuls nous engagent ceux des schemas marques "certifie" pour execution. Les appareils representes sur ce schéma sont en position ouvert - désarmés - débrochés - toutes sources coupées.

RESERVE	RESERVE	RESERVE	RESERVE	RESERVE	RESERVE	RESERVE	RESERVE

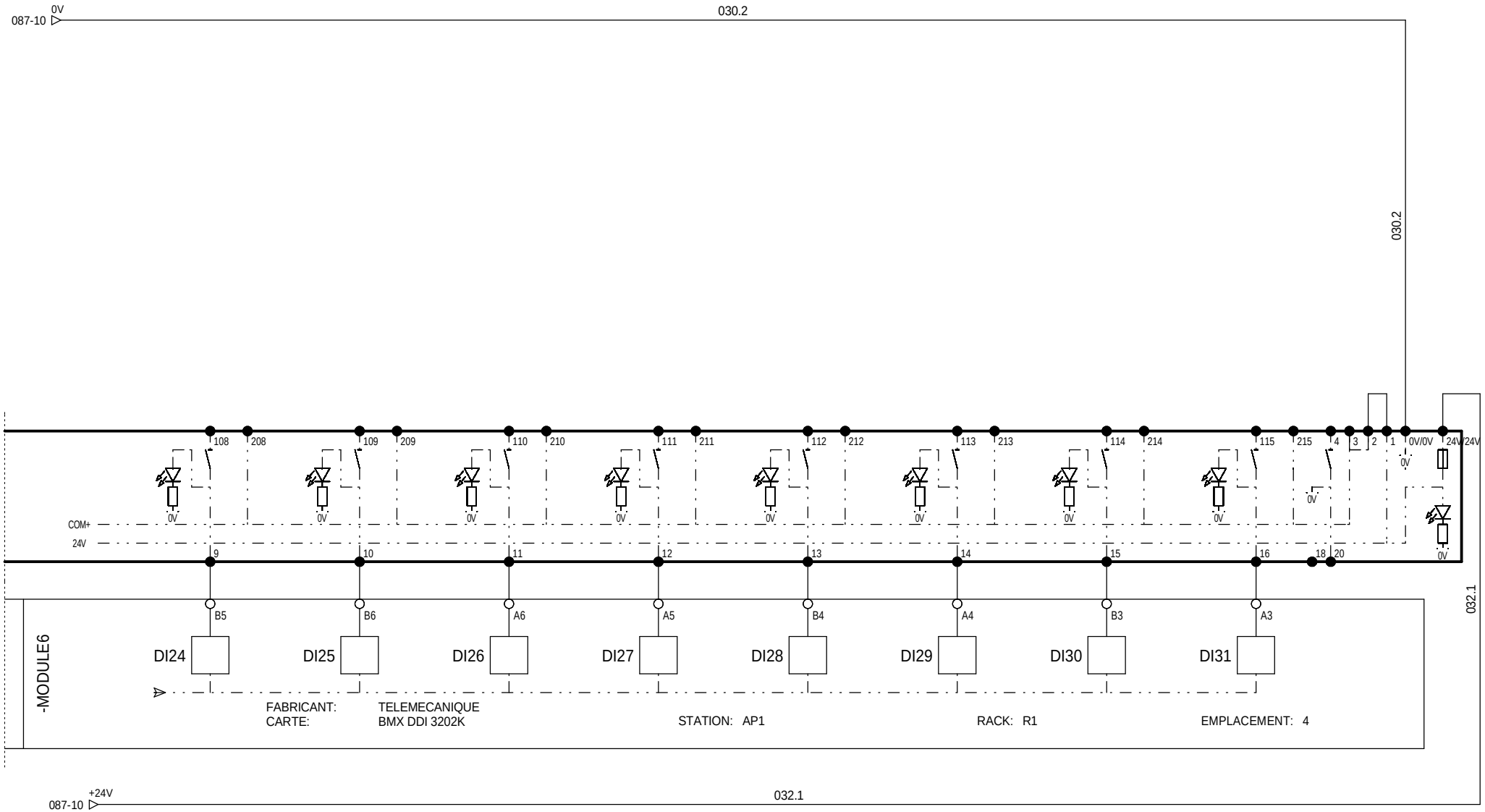

N201

AL01

Ind. Rev	Date Date	Modification / Modification	Archiv. Micro-filmed	Ind. Rev	Date Date	Modification / Modification	Archiv. Micro-filmed
00	30/06/2010	Edition originale / First issue					

E TOR - Module d'entrées
ENTREES 25 à 32

MONITORING
PHOTOVOLTAIQUE
FREJUS

Schneider Electric

0298292000

Projet - No commande / Project - Order No.	Indice Rev	Folio Sheet
FPVTB0272	00	089

A3 suite - 11/2006

The technical information contained in this document is the exclusive property of Schneider Electric Industries S.A.S and cannot be used or disclosed to third parties of any kind without its written consent. Only those drawings and diagrams which are specifically approved for execution, delivery or installation are shown in the diagrams are in open position, drawn out with operating mechanism discharged and all power sources off.

Les informations techniques contenues dans ce document sont la propriete exclusive de Schneider Electric Industries S.A.S et ne peuvent etre utilisees ou divulguees a des tiers quels qu'ils soient sans son accord ecrit. Seuls nous engageant pour l'execution, la pose et l'entretien, seront les plans et schemas approuves, livres ou installes. Les appareils representes sur ce schéma sont en position ouvert - désarmés - débrochés - toutes sources coupées.

RESERVE	RESERVE	RESERVE	RESERVE	RESERVE	RESERVE	RESERVE	RESERVE

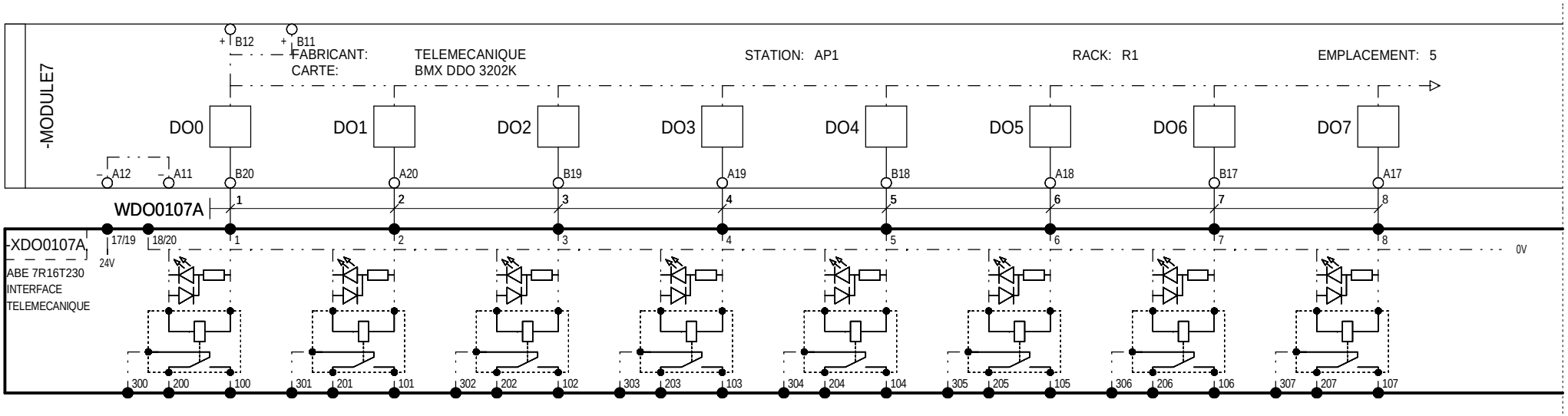

N201

AL01

Ind. Rev	Date Date	Modification / Modification	Archiv. Micro-filmed	Ind. Rev	Date Date	Modification / Modification	Archiv. Micro-filmed
00	30/06/2010	Edition originale / First issue					

S TOR - Module de sorties
SORTIES 1 à 8

MONITORING
PHOTOVOLTAIQUE
FREJUS

Schneider Electric

0298292000

Projet - No commande / Project - Order No.	Indice / Rev	Folio / Sheet
FPVTB0272	00	090

A3 suite - 11/2006

DEIE - TSD RSE hors-service	DEIE - TSD RSE en service	DEIE - TSD Centrale couplée	DEIE - TSD Centrale découplée	DEIE - TSD Attente autorisation de couplage	DEIE - TSD Autorisation de couplage reçue	DEIE - TSD fin de demande de découplage reçue	DEIE - TSD Demande de découplage reçue

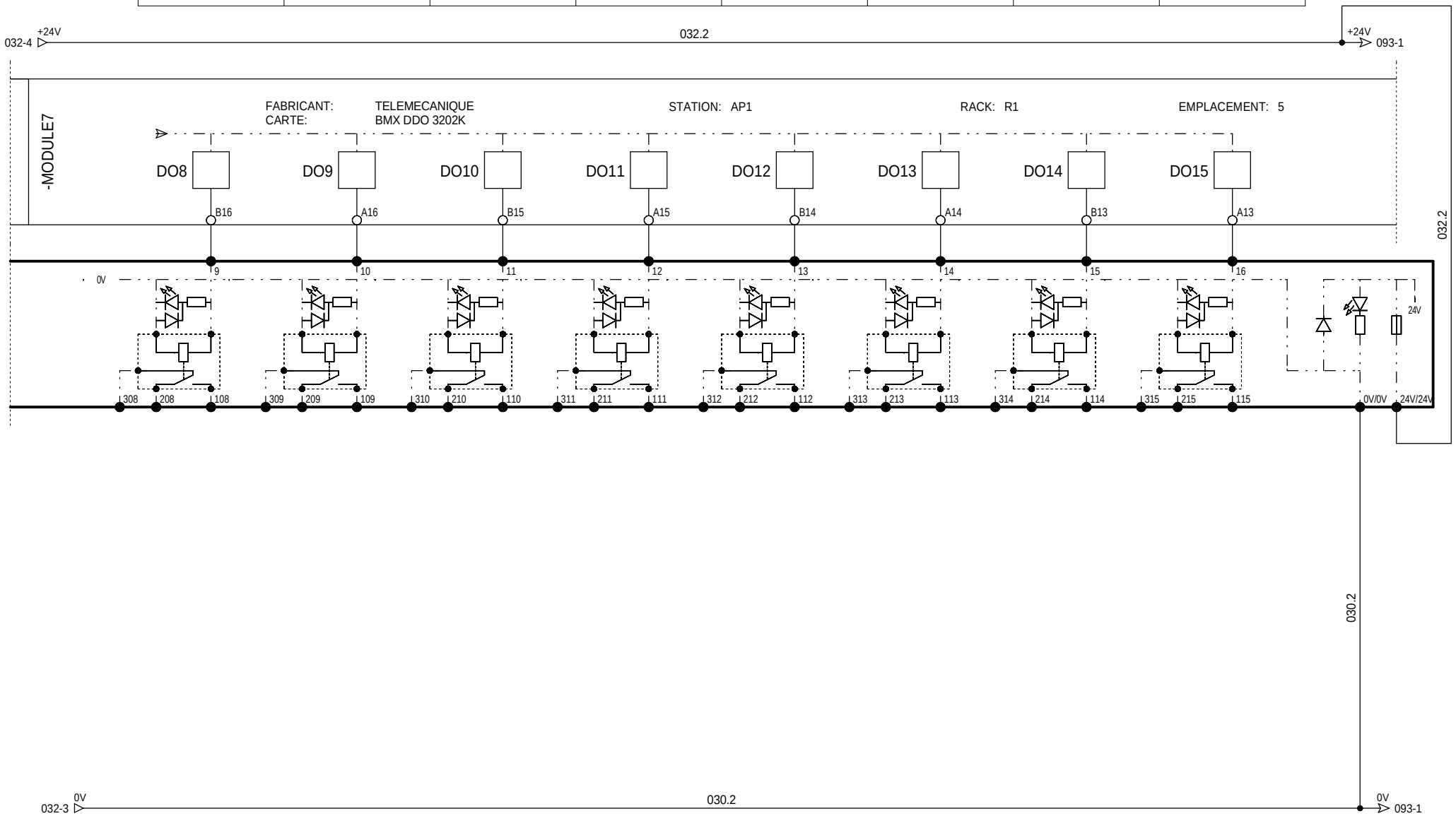

N201

AL01

Ind. Rev	Date Date	Modification / Modification	Archiv. Micro-filmed	Ind. Rev	Date Date	Modification / Modification	Archiv. Micro-filmed
00	30/06/2010	Edition originale / First issue					

S TOR - Module de sorties
SORTIES 9 à16

MONITORING
PHOTOVOLTAIQUE
FREJUS

Schneider Electric

0298292000

Projet - No commande Project - Order No.	Indice Rev	Folio Sheet
FPVTB0272	00	091

A3 suite - 11/2006

The technical information contained in this document is the exclusive property of Schneider Electric Industries S.A.S and cannot be used or disclosed to third parties of any kind without its written consent. Only those drawings and diagrams which are specifically approved for construction and installation are to be used. All other drawings are in open position, drawn out with operating mechanism discharged and all power sources off.

Les informations techniques contenues dans ce document sont la propriete exclusive de Schneider Electric Industries S.A.S et ne peuvent etre utilisees ou divulguees a des tiers quels qu'ils soient sans son accord ecrit. Seuls nous engageant sur une description, les plans et schemas approuves a la construction. Les appareils representes sur ce schéma sont en position ouvert - désarmés - débrochés - toutes sources coupées.

DEIE - TSD	DEIE - TSD	DEIE - TSD	DEIE - TSD	DEIE - TSS	DEIE	DEIE	RESERVE
Position fin de passage à P0	Position de passage à P0	Position fin de passage à Q0	Position de passage à Q0	Centrale indisponible	Téléaction en service	Téléaction hors service	

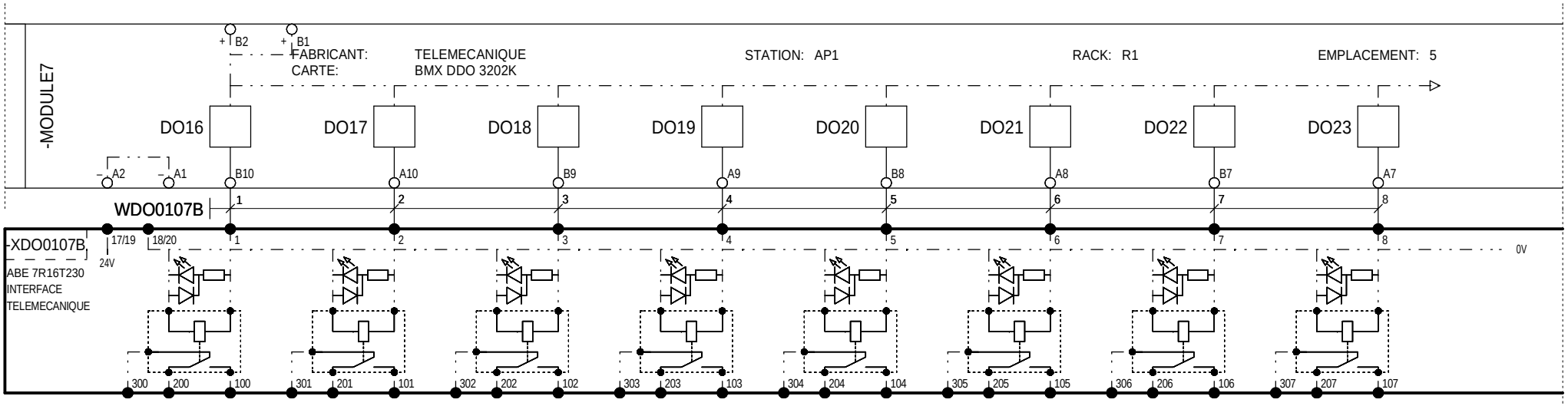

N201

AL01

The technical information contained in this document is the exclusive property of Schneider Electric Industries S.A.S and cannot be used or disclosed to third parties of any kind without its written consent. Only those drawings and diagrams which are specifically approved for execution, installation and service are shown in this diagram are in open position, drawn out with operating mechanism discharged and all power sources off.

Les informations techniques contenues dans ce document sont la propriete exclusive de Schneider Electric Industries S.A.S et ne peuvent etre utilisees ou divulguees a des tiers quels qu'ils soient sans son accord ecrit. Seuls nous engageant sur ce schéma sont en position ouvert - désarmés - débrochés - toutes sources coupées.

Ind. Rev	Date Date	Modification / Modification	Archiv. Micro-filmed	Ind. Rev	Date Date	Modification / Modification	Archiv. Micro-filmed
00	30/06/2010	Edition originale / First issue					

S TOR - Module de sorties
SORTIES 17 à 25

MONITORING
PHOTOVOLTAIQUE
FREJUS

Schneider Electric

0298292000

Projet - No commande / Project - Order No.	Indice Rev	Folio Sheet
FPVTB0272	00	092

A3 suite - 11/2006

RESERVE	RESERVE	RESERVE	48V MT Relance chargeur 48V	RESERVE	RESERVE	RESERVE	RESERVE

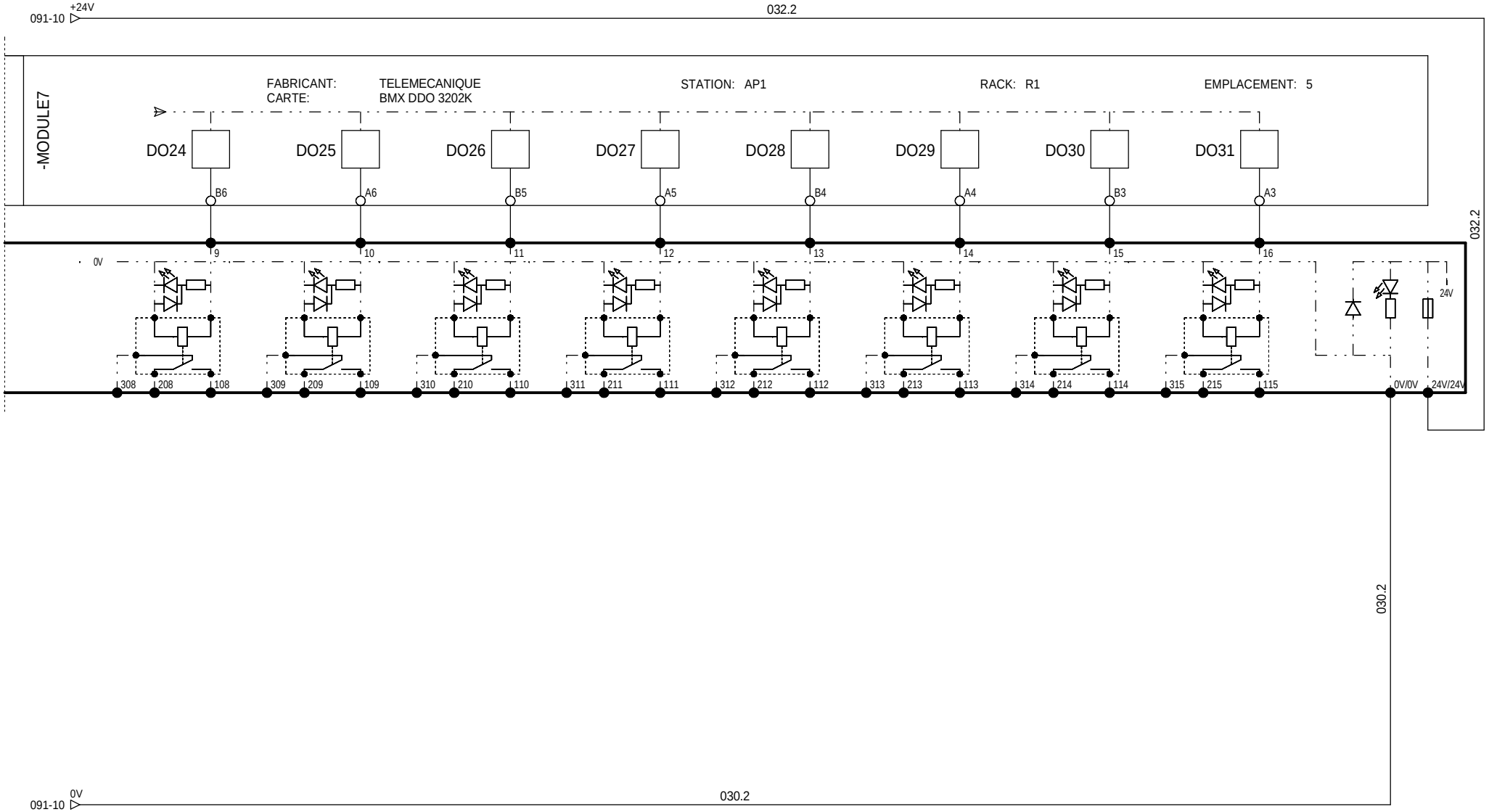

N201

AL01

The technical information contained in this document is the exclusive property of Schneider Electric Industries S.A.S and cannot be used or disclosed to third parties of any kind without its written consent. Only those drawings and diagrams specifically approved for construction, installation or service are to be used. All switches shown in the diagrams are in open position, drawn out with operating mechanism discharged and all power sources off.

Les informations techniques contenues dans ce document sont la propriete exclusive de Schneider Electric Industries S.A.S et ne peuvent etre utilisees ou divulguees a des tiers quels qu'ils soient sans son accord ecrit. Seuls nous engageant pour ce document les plans et schemas ecrits et approuves pour la construction, l'installation ou l'entretien. Les appareils representes sur ce schéma sont en position ouvert - désarmés - débrochés - toutes sources coupées.

Ind. Rev	Date Date		Archiv. Micro-filmed	Ind. Rev	Date Date	Modification / Modification	Archiv. Micro-filmed
00	30/06/2010	Edition originale / First issue					

S TOR - Module de sorties
SORTIES 26 à 32

MONITORING
PHOTOVOLTAIQUE
FREJUS

Schneider Electric

0298292000

Projet - No commande Project - Order No.	Indice Rev	Folio Sheet
FPVTB0272	00	093

A3 suite - 11/2006

The technical information contained in this document is the exclusive property of Schneider Electric Industries S.A.S and cannot be used or disclosed to third parties of any kind without its written consent. Only those drawings and diagrams marked "for construction" are to be used for execution. All devices shown in the diagrams are in open position, drawn out with operating mechanism discharged and all power sources off.

Les informations techniques contenues dans ce document sont la propriete exclusive de Schneider Electric Industries S.A.S et ne peuvent etre utilisees ou divulguees a des tiers quels qu'ils soient sans son accord ecrit. Seuls nous engageant sur ce schéma sont les plans et schemas marqués "pour execution". Les appareils représentés sont en position ouvert - désarmés - débrochés - toutes sources coupées.

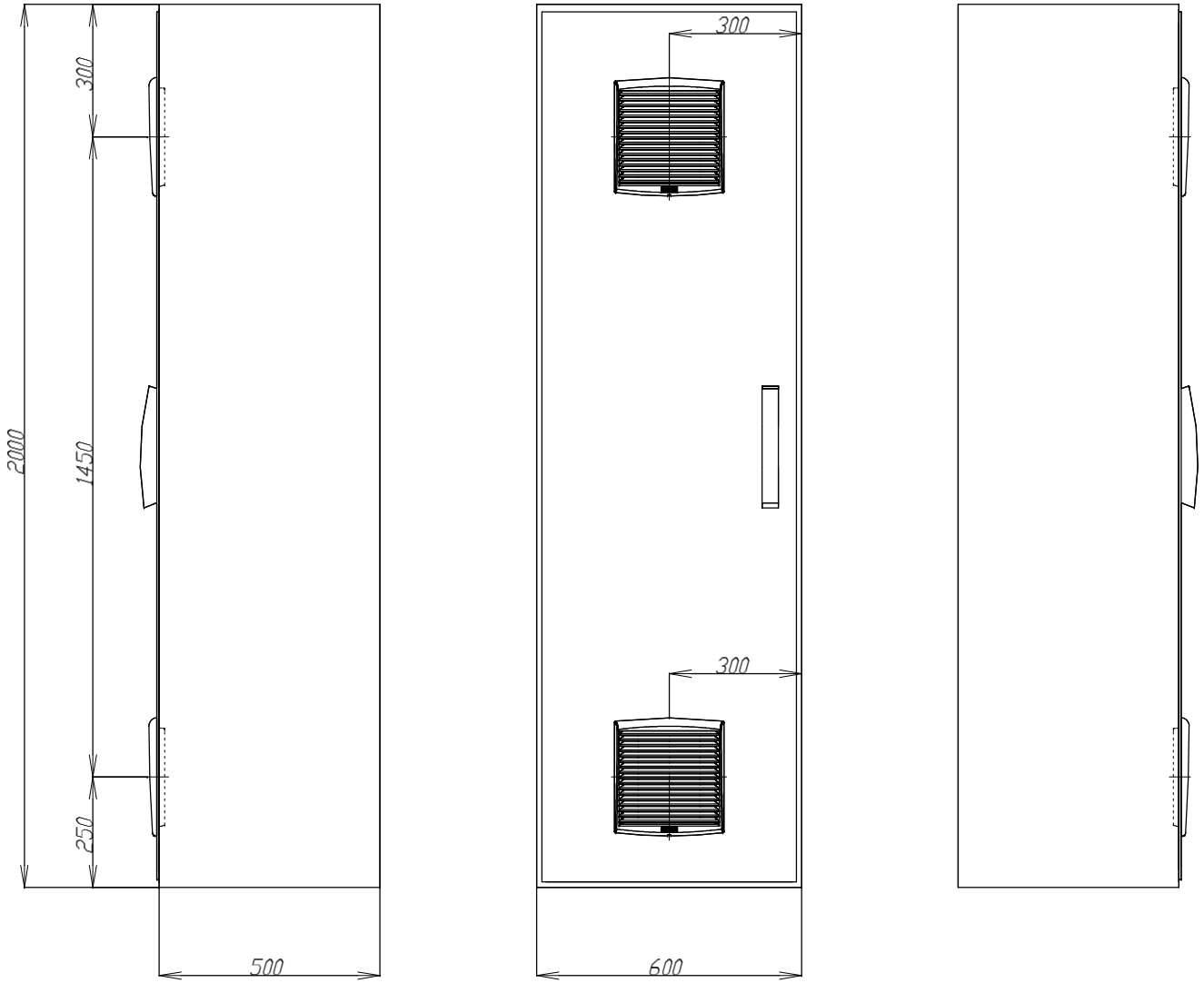

=N201
+AL01

Ind. Rev	Date Date	Modification / Modification	Archiv. Micro-filmed	Ind. Rev	Date Date	Modification / Modification	Archiv. Micro-filmed
03	18/01/2011	Tel que construit					
00	30/03/2010	Edition originale / First issue					

Armoire Spacial SF
2000x800x500

SPACIAL SF ENCLOSURE
EXTERNAL LAYOUT

MONITORING
PHOTOVOLTAIQUE
FREJUS

Schneider Electric

0298292000

Projet - No commande / Project - Order No.	Indice Rev	Folio Sheet
FPVTB0272	03	104

A3 suite - 01/2008

The technical information contained in this document is the exclusive property of Schneider Electric Industries S.A.S and cannot be used or disclosed to third parties of any kind without its written consent. Only those drawings and diagrams marked "issued for construction" are authorized for execution. All drawings shown in the diagrams are in open position, drawn out with operating mechanism discharged and all power sources off.

Les informations techniques contenues dans ce document sont la propriete exclusive de Schneider Electric Industries S.A.S et ne peuvent etre utilisees ou divulguees a des tiers quels qu'ils soient sans son accord ecrit. Seuls nous engagent pour ce schéma sont en position ouvert - désarmés - débrochés - toutes sources coupées.

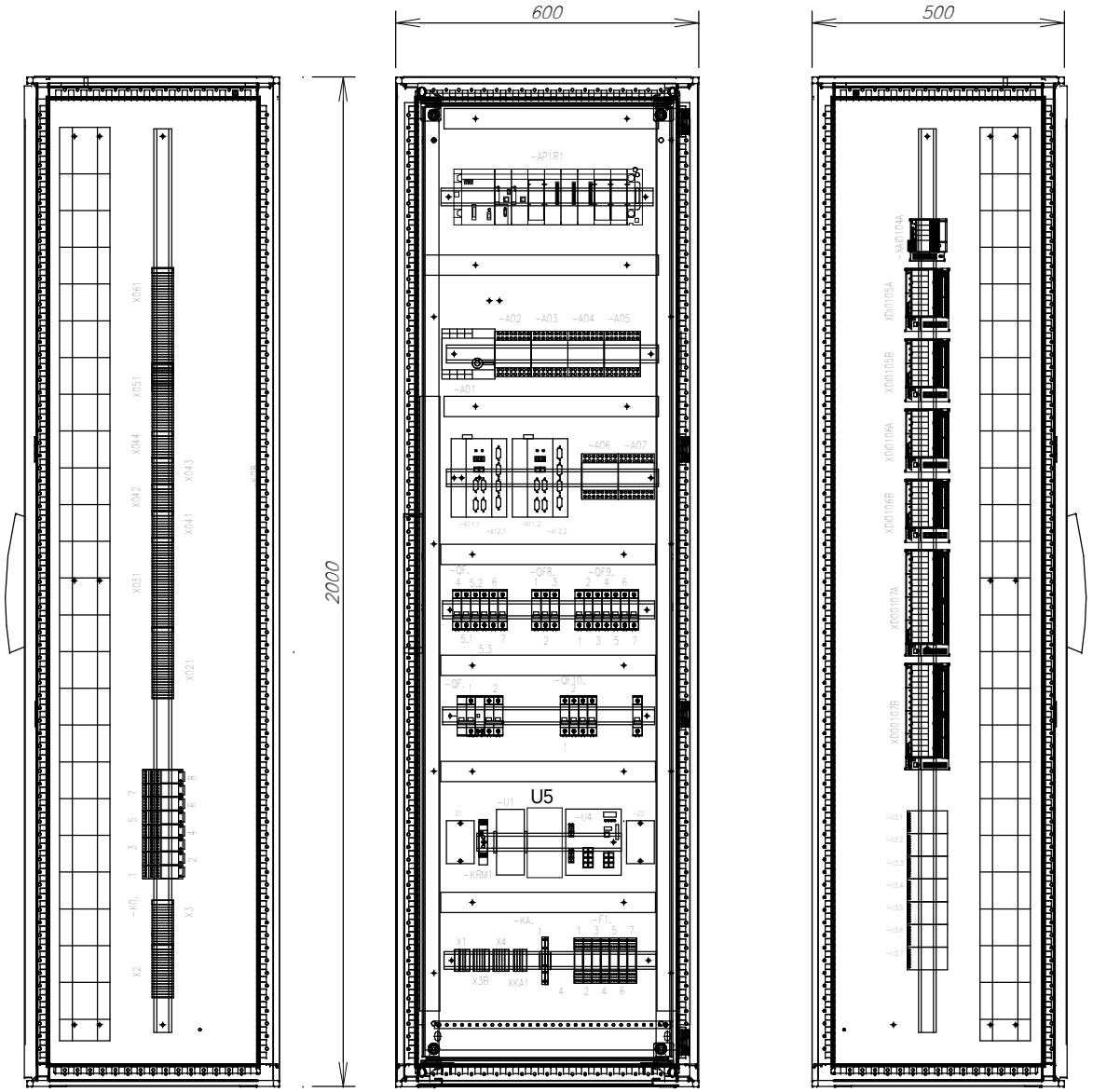

=N201

+AL01

Ind. Rev	Date Date	Modification / Modification	Archiv. Micro-filmed	Ind. Rev	Date Date	Modification / Modification	Archiv. Micro-filmed
03	18/01/2011	Tel que construit					
00	30/03/2010	Edition originale / First issue					

Armoire Spacial SF
Implantation matériel

SPACIAL SF ENCLOSURE
INTERNAL LAYOUT

MONITORING
PHOTOVOLTAIQUE
FREJUS

Schneider Electric

0298292000

Projet - No commande / Project - Order No.	Indice Rev	Folio Sheet
FPVTB0272	03	105

A3 suite - 01/2008

The technical information contained in this document is the exclusive property of Schneider Electric Industries S.A.S and cannot be used or disclosed to third parties of any kind without its written consent. Only those drawings and diagrams marked "for construction" or "for execution" are binding for execution. All drawings shown in the diagrams are in open position, drawn out with operating mechanism discharged and all power sources off.

Les informations techniques contenues dans ce document sont la propriete exclusive de Schneider Electric Industries S.A.S et ne peuvent etre utilisees ou divulguees a des tiers quels qu'ils soient sans son accord ecrit. Seuls nous engagent les dessins marqués "pour construire" ou "pour executer". Les dessins ci-dessous sont en position ouverte, appareils sur ce schéma soit en position ouvert - désarmés - débrochés - toutes sources coupées.

+ =

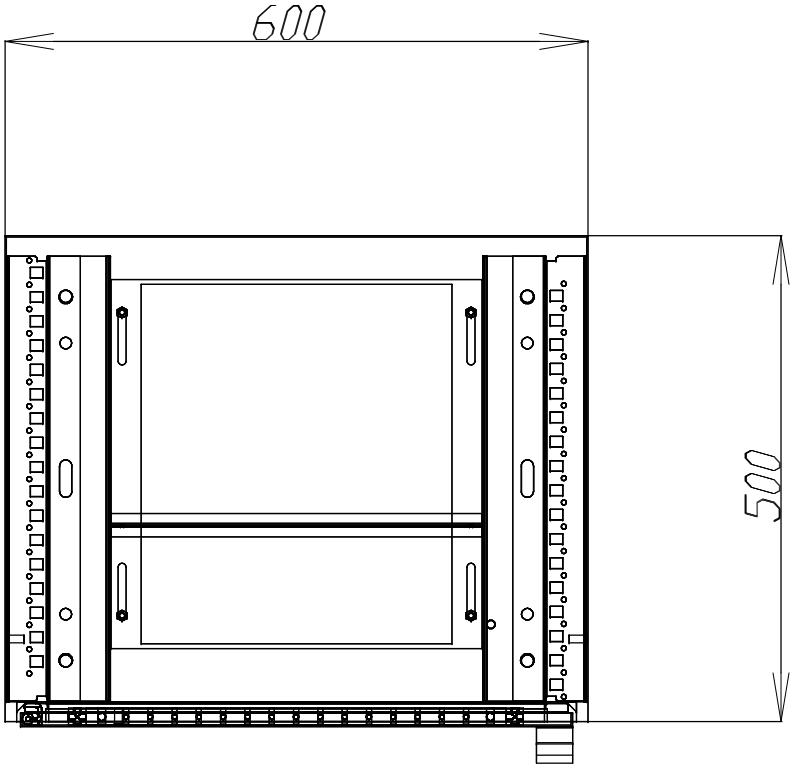

Ind. Rev	Date Date	Modification / Modification	Archiv. Micro-filmed	Ind. Rev	Date Date	Modification / Modification	Archiv. Micro-filmed
00	30/03/2010	Edition originale / First issue					

Fixation au sol

MONITORING
PHOTOVOLTAIQUE
FREJUS

Schneider Electric

0298292000

Projet - No commande / Project - Order No.	Indice / Rev	Folio / Sheet
FPVTB0272	00	106

A3 suite - 01/2008

The technical information contained in this document is the exclusive property of Schneider Electric Industries S.A.S and cannot be used or disclosed to third parties of any kind without its written consent. Only those drawings and diagrams marked "for construction" or "for execution" are to be used for the execution. All drawings shown in the diagrams are in open position, drawn out with operating mechanism discharged and all power sources off.

Les informations techniques contenues dans ce document sont la propriete exclusive de Schneider Electric Industries S.A.S et ne peuvent etre utilisees ou divulguees a des tiers quels qu'ils soient sans son accord ecrit. Seuls nous engageant pour l'execution, les plans et schemas annotes "a construire" et "a executer". Les appareils representes sur ce schéma sont en position ouvert - désarmés - débrochés - toutes sources coupées.

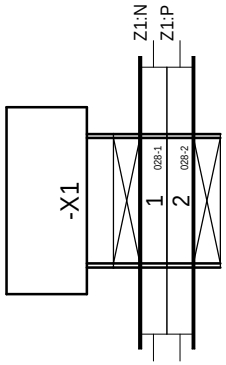

=N201
+AL01

Ind. Rev	Date Date	Modification / Modification	Archiv. Micro-filmed	Ind. Rev	Date Date	Modification / Modification	Archiv. Micro-filmed
00	08/10/2010	Edition originale / First issue					

BORNIER : =N201+AL01-X1

MONITORING
PHOTOVOLTAIQUE
FREJUS

Schneider Electric

0298292000

Projet - No commande / Project - Order No.	Indice / Rev	Folio / Sheet
FPVTB0272	00	150

A3 suite - 01/2008

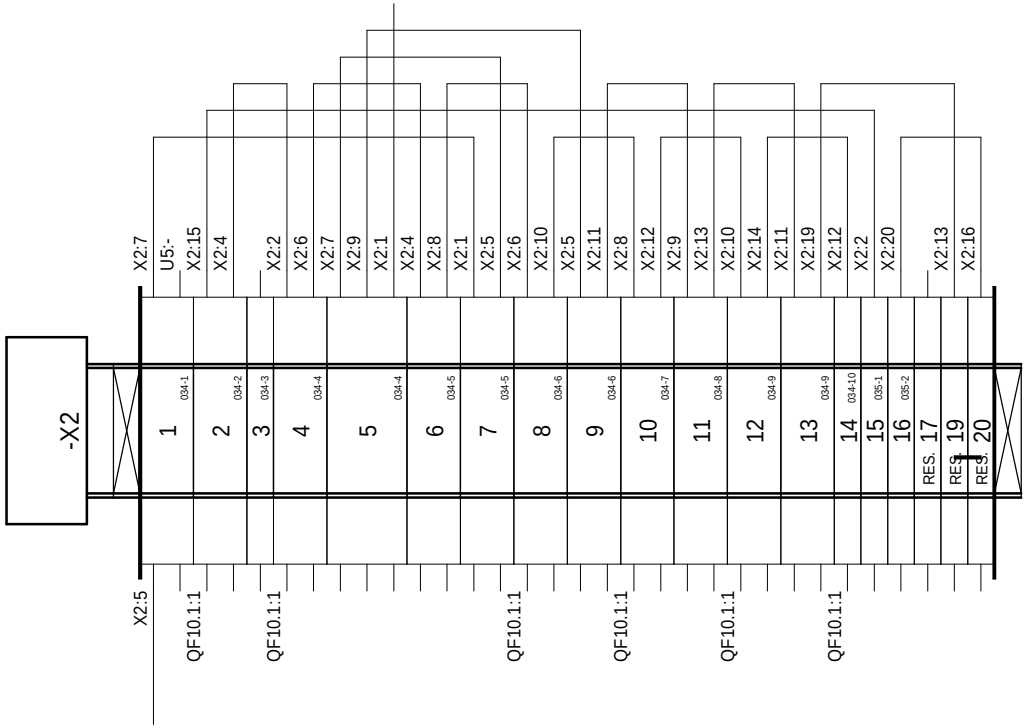

=N201
+AL01

The technical information contained in this document is the exclusive property of Schneider Electric Industries S.A.S and cannot be used or disclosed to third parties of any kind without its written consent. Only those drawings and diagrams marked "for construction" are to be used for execution. All devices shown in the diagrams are in open position, drawn out with operating mechanism discharged and all power sources off.

Les informations techniques contenues dans ce document sont la propriete exclusive de Schneider Electric Industries S.A.S et ne peuvent etre utilisees ou divulguees a des tiers quels qu'ils soient sans son accord ecrit. Seuls nous engageant sur l'execution, les plans et schemas annotes «pour construire» et les appareils representes sur ce schéma sont en position ouvert - désarmés - débrochés - toutes sources coupées.

Ind. Rev	Date Date	Modification / Modification	Archiv. Micro-filmed	Ind. Rev	Date Date	Modification / Modification	Archiv. Micro-filmed
04	13/10/2011	Edition originale / First issue					

BORNIER : =N201+AL01-X2

MONITORING
PHOTOVOLTAIQUE
FREJUS

Schneider Electric

0298292000

Projet - No commande / Project - Order No.	Indice Rev	Folio Sheet
FPVTB0272	04	151

The technical information contained in this document is the exclusive property of Schneider Electric Industries S.A.S and cannot be used or disclosed to third parties of any kind without its written consent. Only those drawings and diagrams marked "for execution" are to be used for the purpose of execution. All drawings shown in the diagrams are in open position, drawn out with operating mechanism discharged and all power sources off.

Les informations techniques contenues dans ce document sont la propriete exclusive de Schneider Electric Industries S.A.S et ne peuvent etre utilisees ou divulguees a des tiers quels qu'ils soient sans son accord ecrit. Seuls nous engageant pour l'execution, les plans et schemas annotes "a fin d'execution". Les appareils representes sur ce schéma sont en position ouvert - désarmés - débrochés - toutes sources coupées.

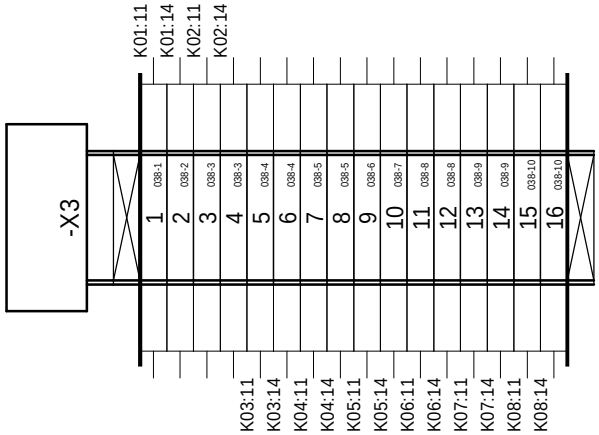

=N201
+AL01

Ind. Rev	Date Date	Modification / Modification	Archiv. Micro-filmed	Ind. Rev	Date Date	Modification / Modification	Archiv. Micro-filmed
00	08/10/2010	Edition originale / First issue					

BORNIER : =N201+AL01-X3

MONITORING
PHOTOVOLTAIQUE
FREJUS

Schneider Electric

0298292000

Projet - No commande / Project - Order No.	Indice / Rev	Folio / Sheet
FPVTB0272	00	152

A3 suite - 01/2008

The technical information contained in this document is the exclusive property of Schneider Electric Industries S.A.S and cannot be used or disclosed to third parties of any kind without its written consent. Only those drawings and diagrams marked "for construction" or "for execution" are to be used for the execution. All drawings shown in the diagrams are in open position, drawn out with operating mechanism discharged and all power sources off.

Les informations techniques contenues dans ce document sont la propriete exclusive de Schneider Electric Industries S.A.S et ne peuvent etre utilisees ou divulguees a des tiers quels qu'ils soient sans son accord ecrit. Seuls nous engageant pour ce document les plans et schemas annotes "a construire" et "a executer". Les appareils representes sur ce schéma sont en position ouvert - désarmés - débrochés - toutes sources coupées.

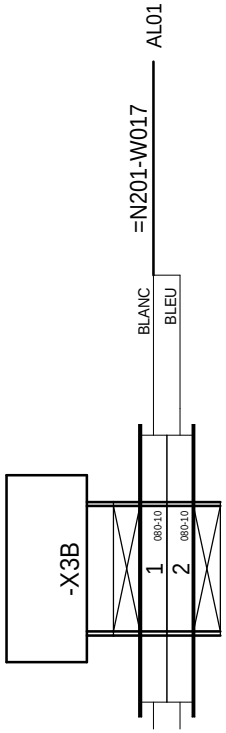

=N201
+AL01

Ind. Rev	Date Date	Modification / Modification	Archiv. Micro-filmed	Ind. Rev	Date Date	Modification / Modification	Archiv. Micro-filmed
00	08/10/2010	Edition originale / First issue					

BORNIER : =N201+AL01-X3B

MONITORING
PHOTOVOLTAIQUE
FREJUS

Schneider Electric

0298292000

Projet - No commande / Project - Order No.	Indice Rev	Folio Sheet
FPVTB0272	00	153

A3 suite - 01/2008

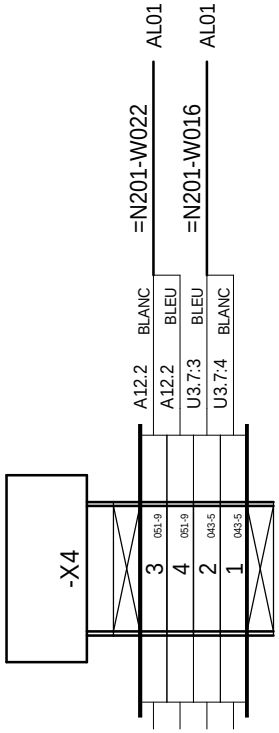

The technical information contained in this document is the exclusive property of Schneider Electric Industries S.A.S and cannot be used or disclosed to third parties of any kind without its written consent. Only those drawings and diagrams marked "for construction" or "for execution" may be used for execution. All drawings shown in the diagrams are in open position, drawn out with operating mechanism discharged and all power sources off.

Les informations techniques contenues dans ce document sont la propriete exclusive de Schneider Electric Industries S.A.S et ne peuvent etre utilisees ou divulguees a des tiers quels qu'ils soient sans son accord ecrit. Seuls nous engageant : pour executer, les plans et schemas marques "a construire" ou "a executer" et les dessins sur ce schéma sont en position ouvert - désarmés - débrochés - toutes sources coupées.

=N201
+AL01

Ind. Rev	Date Date	Modification / Modification	Archiv. Micro-filmed	Ind. Rev	Date Date	Modification / Modification	Archiv. Micro-filmed
03	18/01/2011	Edition originale / First issue					

BORNIER : =N201+AL01-X4

MONITORING
PHOTOVOLTAIQUE
FREJUS

Schneider Electric

Projet - No commande / Project - Order No.	Indice / Rev	Folio / Sheet
0298292000 FPVTB0272	03	154

A3 suite - 01/2008

The technical information contained in this document is the exclusive property of Schneider Electric Industries S.A.S and cannot be used or disclosed, in whole or in part, to third parties of any kind without its written consent. Only those drawings and diagrams marked "for construction" are authorized for execution. All devices shown in the diagrams are in open position, drawn out with operating mechanism discharged and all power sources off.

Les informations techniques contenues dans ce document sont la propriete exclusive de Schneider Electric Industries S.A.S et ne peuvent etre utilisees ou divulguees a des tiers quels qu'ils soient sans son accord ecrit. Seuls nous engageant pour l'execution, les plans et schemas marqués "a la construction" sont les seuls a etre representes. Les appareils sur ce schéma sont en position ouvert - désarmés - débrochés - toutes sources coupées.

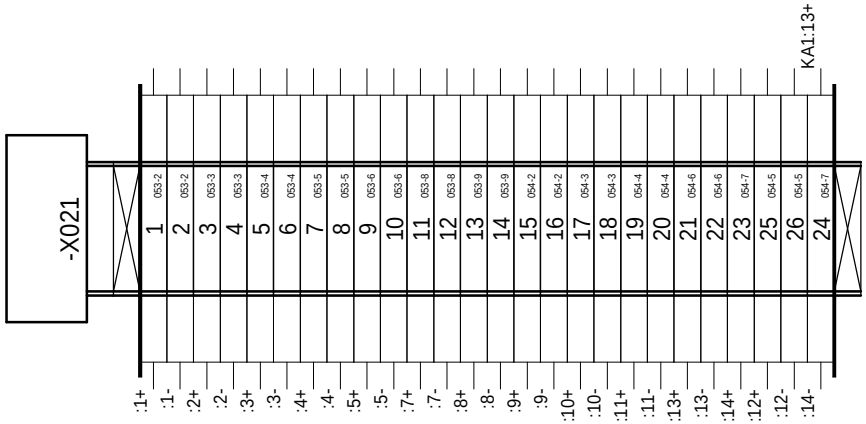

=N201
+AL01

Ind. Rev	Date Date	Modification / Modification	Archiv. Micro-filmed	Ind. Rev	Date Date	Modification / Modification	Archiv. Micro-filmed
03	18/01/2011	Edition originale / First issue					

BORNIER : =N201+AL01-X021

MONITORING
PHOTOVOLTAIQUE
FREJUS

Schneider Electric

0298292000

Projet - No commande / Project - Order No.	Indice Rev	Folio Sheet
FPVTB0272	03	155

A3 suite - 01/2008

The technical information contained in this document is the exclusive property of Schneider Electric Industries S.A.S and cannot be used or disclosed to third parties of any kind without its written consent. Only those drawings and diagrams marked "Certified for construction" are authorized for execution. All devices shown in the diagrams are in open position, drawn out with operating mechanism discharged and all power sources off.

Les informations techniques contenues dans ce document sont la propriete exclusive de Schneider Electric Industries S.A.S et ne peuvent etre utilisees ou divulguees a des tiers quels qu'ils soient sans son accord ecrit. Seuls nous engageant pour l'execution, les plans et schemas annotes "a la construction" de l'appareillage representes sur ce schéma sont en position ouvert - désarmés - débrochés - toutes sources coupées.

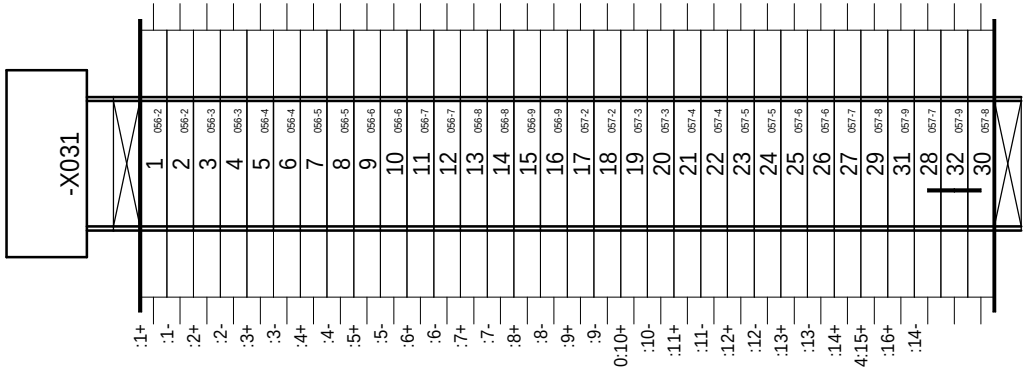

=N201
+AL01

Ind. Rev	Date Date	Modification / Modification	Archiv. Micro-filmed	Ind. Rev	Date Date	Modification / Modification	Archiv. Micro-filmed
00	08/10/2010	Edition originale / First issue					

BORNIER : =N201+AL01-X031

MONITORING
PHOTOVOLTAIQUE
FREJUS

Schneider Electric

0298292000

Projet - No commande / Project - Order No.	Indice Rev	Folio Sheet
FPVTB0272	00	156

A3 suite - 01/2008

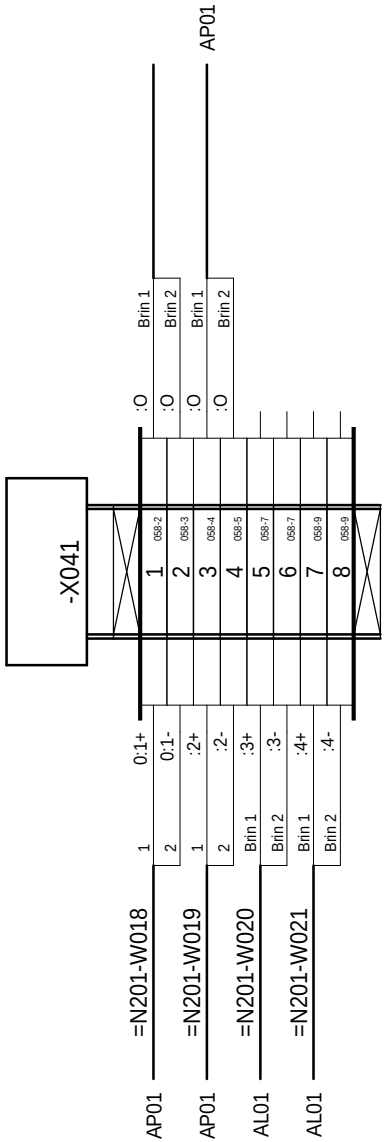

=N201
+AL01

Les informations techniques contenues dans ce document sont la propriete exclusive de Schneider Electric Industries S.A.S et ne peuvent etre utilisees ou divulguees a des tiers quels qu'ils soient sans son accord ecrit. Seuls nous engageant pour ce document, les plans et schemas annexes, la connaissance de l'appareillage representeés sur ce schéma sont en position ouvert - désarmés - débrochés - toutes sources coupées.

The technical information contained in this document is the exclusive property of Schneider Electric Industries S.A.S and cannot be used or disclosed to third parties of any kind without its written consent. Only those drawings and diagrams annexed, and the knowledge of the equipment represented on this diagram are binding for execution. All devices shown in the diagrams are in open position, drawn out with operating mechanism discharged and all power sources off.

Ind. Rev	Date Date	Modification / Modification	Archiv. Micro-filmed	Ind. Rev	Date Date	Modification / Modification	Archiv. Micro-filmed
00	08/10/2010	Edition originale / First issue					

BORNIER : =N201+AL01-X041

MONITORING
PHOTOVOLTAIQUE
FREJUS

Schneider Electric

Projet - No commande / Project - Order No.	Indice Rev	Folio Sheet
0298292000 / FPVTB0272	00	157

A3 suite - 01/2008

The technical information contained in this document is the exclusive property of Schneider Electric Industries S.A.S and cannot be used or disclosed to third parties of any kind without its written consent. Only those drawings and diagrams marked "for construction" are authorized for execution. All drawings shown in the diagrams are in open position, drawn out with operating mechanism discharged and all power sources off.

Les informations techniques contenues dans ce document sont la propriete exclusive de Schneider Electric Industries S.A.S et ne peuvent etre utilisees ou divulguees a des tiers quels qu'ils soient sans son accord ecrit. Seuls nous engageant pour l'execution, les plans et schemas annotes «a construire» et les appareils representes sur ce schéma sont en position ouvert - désarmés - débrochés - toutes sources coupées.

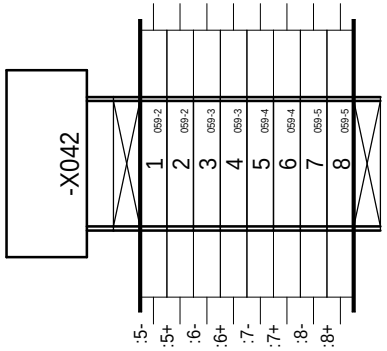

=N201
+AL01

Ind. Rev	Date Date	Modification / Modification	Archiv. Micro-filmed	Ind. Rev	Date Date	Modification / Modification	Archiv. Micro-filmed
00	08/10/2010	Edition originale / First issue					

BORNIER : =N201+AL01-X042

MONITORING
PHOTOVOLTAIQUE
FREJUS

Schneider Electric

0298292000

Projet - No commande / Project - Order No.	Indice Rev	Folio Sheet
FPVTB0272	00	158

A3 suite - 01/2008

The technical information contained in this document is the exclusive property of Schneider Electric Industries S.A.S and cannot be used or disclosed to third parties of any kind without its written consent. Only those drawings and diagrams marked "for construction" or "for execution" are to be used for the execution. All drawings shown in the diagrams are in open position, drawn out with operating mechanism discharged and all power sources off.

Les informations techniques contenues dans ce document sont la propriete exclusive de Schneider Electric Industries S.A.S et ne peuvent etre utilisees ou divulguees a des tiers quels qu'ils soient sans son accord ecrit. Seuls nous engageant : pour le dessin, les plages et schemas marques "a construire" et "a executer" ; les appareils representes sur ce schéma sont en position ouvert - désarmés - débrochés - toutes sources coupées.

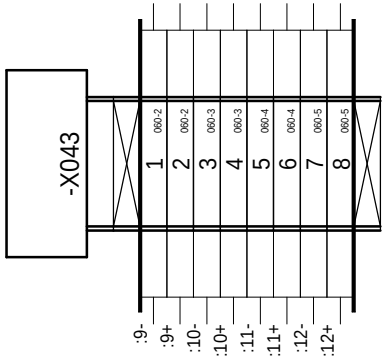

=N201
+AL01

Ind. Rev	Date Date	Modification / Modification	Archiv. Micro-filmed	Ind. Rev	Date Date	Modification / Modification	Archiv. Micro-filmed
00	08/10/2010	Edition originale / First issue					

BORNIER : =N201+AL01-X043

MONITORING
PHOTOVOLTAIQUE
FREJUS

Schneider Electric

0298292000

Projet - No commande / Project - Order No.	Indice / Rev	Folio / Sheet
FPVTB0272	00	159

A3 suite - 01/2008

The technical information contained in this document is the exclusive property of Schneider Electric Industries S.A.S and cannot be used or disclosed to third parties of any kind without its written consent. Only those drawings and diagrams marked "for construction" are authorized for execution. All drawings shown in the diagrams are in open position, drawn out with operating mechanism discharged and all power sources off.

Les informations techniques contenues dans ce document sont la propriete exclusive de Schneider Electric Industries S.A.S et ne peuvent etre utilisees ou divulguees a des tiers quels qu'ils soient sans son accord ecrit. Seuls nous engageant pour l'execution, les plans et schemas annotes "a construire" et les appareils representes sur ce schéma sont en position ouvert - désarmés - débrochés - toutes sources coupées.

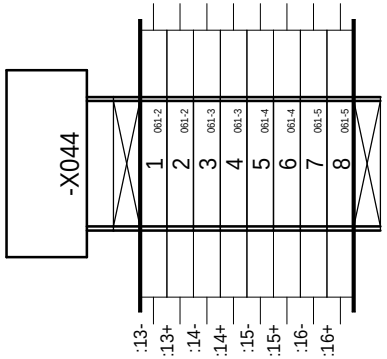

=N201
+AL01

Ind. Rev	Date Date	Modification / Modification	Archiv. Micro-filmed	Ind. Rev	Date Date	Modification / Modification	Archiv. Micro-filmed
00	08/10/2010	Edition originale / First issue					

BORNIER : =N201+AL01-X044

MONITORING
PHOTOVOLTAIQUE
FREJUS

Schneider Electric

0298292000

Projet - No commande / Project - Order No.	Indice / Rev	Folio / Sheet
FPVTB0272	00	160

A3 suite - 01/2008

The technical information contained in this document is the exclusive property of Schneider Electric Industries S.A.S and cannot be used or disclosed to third parties of any kind without its written consent. Only those drawings and diagrams marked "for construction" or "for execution" may be used for the purpose of execution. All drawings shown in the diagrams are in open position, drawn out with operating mechanism discharged and all power sources off.

Les informations techniques contenues dans ce document sont la propriete exclusive de Schneider Electric Industries S.A.S et ne peuvent etre utilisees ou divulguees a des tiers quels qu'ils soient sans son accord ecrit. Seuls nous engageant pour l'execution, les plans et schemas annotes "a la construction" et "a l'execution". Les appareils representes sur ce schéma sont en position ouvert - désarmés - débrochés - toutes sources coupées.

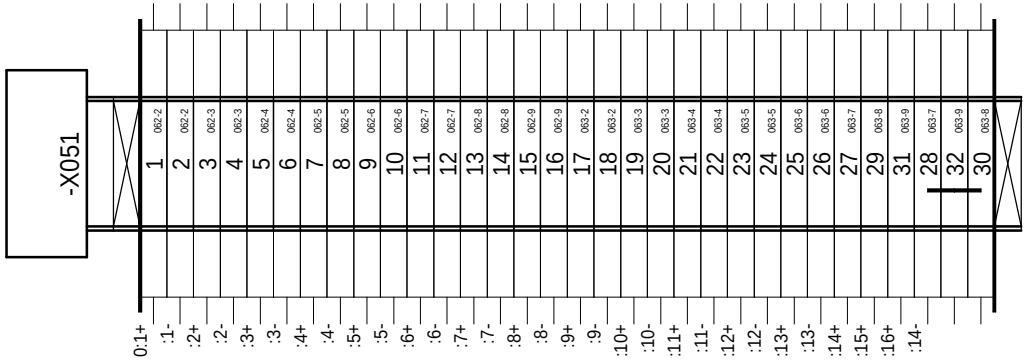

=N201
+AL01

Ind. Rev	Date Date	Modification / Modification	Archiv. Micro-filmed	Ind. Rev	Date Date	Modification / Modification	Archiv. Micro-filmed
00	08/10/2010	Edition originale / First issue					

BORNIER : =N201+AL01-X051

MONITORING
PHOTOVOLTAIQUE
FREJUS

Schneider Electric

Projet - No commande / Project - Order No.	Indice Rev	Folio Sheet
0298292000 / FPVTB0272	00	161

A3 suite - 01/2008

The technical information contained in this document is the exclusive property of Schneider Electric Industries S.A.S and cannot be used or disclosed to third parties of any kind without its written consent. Only those drawings and diagrams marked "for construction" are authorized for execution. All drawings shown in the diagrams are in open position, drawn out with operating mechanism discharged and all power sources off.

Les informations techniques contenues dans ce document sont la propriete exclusive de Schneider Electric Industries S.A.S et ne peuvent etre utilisees ou divulguees a des tiers quels qu'ils soient sans son accord ecrit. Seuls nous engageant sont les dessins marques "a fins de construire". Les appareils representes sur ce schéma sont en position ouvert - désarmés - débrochés - toutes sources coupées.

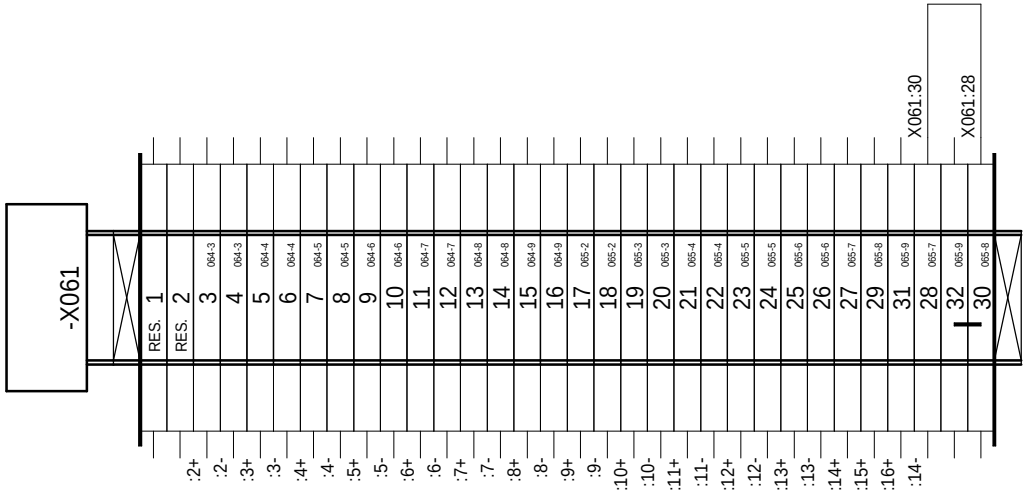

=N201
+AL01

Ind. Rev	Date Date	Modification / Modification	Archiv. Micro-filmed	Ind. Rev	Date Date	Modification / Modification	Archiv. Micro-filmed
03	18/01/2011	Edition originale / First issue					

BORNIER : =N201+AL01-X061

MONITORING
PHOTOVOLTAIQUE
FREJUS

Schneider Electric

0298292000

Projet - No commande / Project - Order No.	Indice Rev	Folio Sheet
FPVTB0272	03	162

The technical information contained in this document is the exclusive property of Schneider Electric Industries S.A.S and cannot be used or disclosed to third parties of any kind without its written consent. Only those drawings and diagrams emitted after order confirmation are binding for execution. All devices shown in the diagrams are in open position, drawn out with operating mechanism discharged and all power sources off.

Les informations techniques contenues dans ce document sont la propriete exclusive de Schneider Electric Industries S.A.S et ne peuvent etre utilisees ou divulguees a des tiers quels qu'ils soient sans son accord ecrit. Seuls nous engageant pour l'execution, les plans et schemas emis apres enregistrement de la commande. Les appareils representes sur ce schéma sont en position ouvert - désarmés - débrochés - toutes sources coupées.

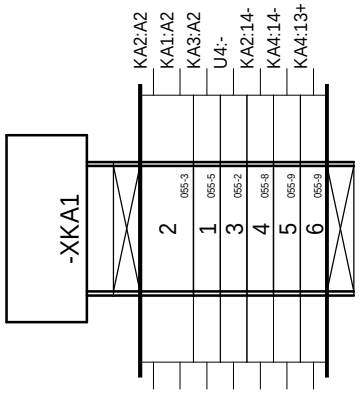

=N201
+AL01

Ind. Rev	Date Date	Modification / Modification	Archiv. Micro-filmed	Ind. Rev	Date Date	Modification / Modification	Archiv. Micro-filmed
03	18/01/2011	Edition originale / First issue					

BORNIER : =N201+AL01-XKA1

MONITORING
PHOTOVOLTAIQUE
FREJUS

Schneider Electric

0298292000

Projet - No commande / Project - Order No.	Indice Rev	Folio Sheet
FPVTB0272	03	163

A3 suite - 01/2008

Localisation (Location)	Installation (Function)	Repère (Tag)	Page (Sheet)	Designation	Fabricant (Manufacturer)	Ref. fabricant (Manufacturer Ref.)
AL01	N201	A01	052	ALIMENTATION BOITIER CPU PHENIX, BOITIER EXT-2, ADRESSAGE PAR ROUE CODEUSE, RS485 PAR SWITCH	SCHNEIDER ELECTRIC	0RIO2 UPS-2
		A02	052	BOITIER EXT-2, 1 EMPLACEMENTS CARTES T2, ADRESSAGE PAR ROUE CODEUSE	SCHNEIDER ELECTRIC	0RIO2 EXT-2
		A03	052	BOITIER EXT-2, 1 EMPLACEMENTS CARTES T2, ADRESSAGE PAR ROUE CODEUSE	SCHNEIDER ELECTRIC	0RIO2 EXT-2
		A04	052	BOITIER EXT-1, 4 EMPLACEMENTS CARTES T1, ADRESSAGE PAR ROUE CODEUSE	SCHNEIDER ELECTRIC	0RIO2 EXT-1
			052	NAPPE RIO LONGUEUR 50cm (LIAISON INTER-MODBUS DE LA SERIE RIO)	=S= TELECONTROL	0RIOKNA00001
		A05	052	BOITIER EXT-2, 1 EMPLACEMENTS CARTES T2, ADRESSAGE PAR ROUE CODEUSE	SCHNEIDER ELECTRIC	0RIO2 EXT-2
		A06	052	BOITIER EXT-2, 1 EMPLACEMENTS CARTES T2, ADRESSAGE PAR ROUE CODEUSE	SCHNEIDER ELECTRIC	0RIO2 EXT-2
		A07	052	BOITIER EXT-1, 4 EMPLACEMENTS CARTES T1, ADRESSAGE PAR ROUE CODEUSE	SCHNEIDER ELECTRIC	0RIO2 EXT-1
		A021	052	CARTE 16 ENTREES LOGIQUES ET COMPTAGES, TAILLE 2	=S= TELECONTROL	0RIO2 16DI
		A031	052	CARTE 16 ENTREES LOGIQUES ET COMPTAGES, TAILLE 2	=S= TELECONTROL	0RIO2 16DI
		A041	052	CARTE 4 ENTREES ANALOGIQUES UNIVERSELLES, TAILLE 1	=S= TELECONTROL	0RIO1 04AI
		A042	052	CARTE 4 ENTREES ANALOGIQUES UNIVERSELLES, TAILLE 1	=S= TELECONTROL	0RIO1 04AI
		A043	052	CARTE 4 ENTREES LOGIQUES TOR, TAILLE 1	=S= TELECONTROL	0RIO1 04DI
		A044	052	CARTE 4 ENTREES LOGIQUES TOR, TAILLE 1	=S= TELECONTROL	0RIO1 04DI
		A051	052	CARTE 16 ENTREES LOGIQUES ET COMPTAGES, TAILLE 2	=S= TELECONTROL	0RIO2 16DI
		A061	052	CARTE 16 ENTREES LOGIQUES ET COMPTAGES, TAILLE 2	=S= TELECONTROL	0RIO2 16DI
		A071	052	CARTE 4 SORTIES LOGIQUES RELAIS ELECTROMECANIQUE, TAILLE 1	=S= TELECONTROL	0RIO1 04DO
		A072	052	CARTE 4 SORTIES LOGIQUES RELAIS ELECTROMECANIQUE, TAILLE 1	=S= TELECONTROL	0RIO1 04DO
		A073	052	CARTE 4 SORTIES LOGIQUES RELAIS ELECTROMECANIQUE, TAILLE 1	=S= TELECONTROL	0RIO1 04DO
		A074	052	CARTE 4 SORTIES LOGIQUES RELAIS ELECTROMECANIQUE, TAILLE 1	=S= TELECONTROL	0RIO1 04DO
		A11.1	050	PC DE TELEGESTION INTEL PENTIUM UNO	ADVANTECH	UNO-1170E
		A11.2	051	PC DE TELEGESTION INTEL PENTIUM UNO	ADVANTECH	UNO-1170E
		A12.1	050	CARTE DE GESTION 4 PORTS RS485	ADVANTECH	PCM-3614I
		A12.2	051	CARTE DE GESTION 4 PORTS RS485	ADVANTECH	PCM-3614I
		AL01	104	ARMOIRE SPACIAL SF 2000x800x500 AVEC CHASSIS RAL 7035	SCHNEIDER ELECTRIC	NSYSF20850P
			104	GRILLE DE SORTIE POUR VENTILATEUR 223x223, RAL 7035, IP54	SCHNEIDER ELECTRIC	NSYCAG223LPF
			104	PORTE SCHEMAS A4 PLASTIQUE, PROFONDEUR 22mm, GRIS RAL 7035	SCHNEIDER ELECTRIC	NSYDPA4
			104	LOT DE 4 ANNEAUX DE LEVAGE M12	SCHNEIDER ELECTRIC	NSYSMEB
			104	PLAQUE PASSE-CABLE 2 PARTIES 800x500	SCHNEIDER ELECTRIC	NSYEC851
			104	JEU DE JOINT BALAIS LARGEUR 800	SCHNEIDER ELECTRIC	NSYBCE8
		AP1R1	080	RACK 8 EMPLACEMENTS	TELEMECANIQUE	BMX XBP 0800
		F1.1	040	FICHE PARAFOUDRE LIAISON HF 3FILS-In:10kA (8/20)-Uc:13VCC	PHOENIX CONTACT	2858043
			040	EMBASE PARAFOUDRE AVEC DECOUPLAGE ECRAN/MASSE	PHOENIX CONTACT	2856126
			040	RACCORDEMENT AUTODENUDANT POUR BLINDAGE	PHOENIX CONTACT	2839295
		F1.2	040	FICHE PARAFOUDRE LIAISON HF 3FILS-In:10kA (8/20)-Uc:13VCC	PHOENIX CONTACT	2858043
			040	EMBASE PARAFOUDRE AVEC DECOUPLAGE ECRAN/MASSE	PHOENIX CONTACT	2856126
			040	RACCORDEMENT AUTODENUDANT POUR BLINDAGE	PHOENIX CONTACT	2839295
		F1.3	041	FICHE PARAFOUDRE LIAISON HF 3FILS-In:10kA (8/20)-Uc:13VCC	PHOENIX CONTACT	2858043
			041	EMBASE PARAFOUDRE AVEC DECOUPLAGE ECRAN/MASSE	PHOENIX CONTACT	2856126
			041	RACCORDEMENT AUTODENUDANT POUR BLINDAGE	PHOENIX CONTACT	2839295
		F1.4	041	FICHE PARAFOUDRE LIAISON HF 3FILS-In:10kA (8/20)-Uc:13VCC	PHOENIX CONTACT	2858043
			041	EMBASE PARAFOUDRE AVEC DECOUPLAGE ECRAN/MASSE	PHOENIX CONTACT	2856126
			041	RACCORDEMENT AUTODENUDANT POUR BLINDAGE	PHOENIX CONTACT	2839295
		F1.5	042	FICHE PARAFOUDRE LIAISON HF 3FILS-In:10kA (8/20)-Uc:13VCC	PHOENIX CONTACT	2858043
			042	EMBASE PARAFOUDRE AVEC DECOUPLAGE ECRAN/MASSE	PHOENIX CONTACT	2856126
			042	RACCORDEMENT AUTODENUDANT POUR BLINDAGE	PHOENIX CONTACT	2839295
		F1.6	042	FICHE PARAFOUDRE LIAISON HF 3FILS-In:10kA (8/20)-Uc:13VCC	PHOENIX CONTACT	2858043
			042	EMBASE PARAFOUDRE AVEC DECOUPLAGE ECRAN/MASSE	PHOENIX CONTACT	2856126
			042	RACCORDEMENT AUTODENUDANT POUR BLINDAGE	PHOENIX CONTACT	2839295
		F1.7	043	FICHE PARAFOUDRE LIAISON HF 3FILS-In:10kA (8/20)-Uc:13VCC	PHOENIX CONTACT	2858043

The technical information contained in this document is the exclusive property of Schneider Electric Industries S.A.S and cannot be used or disclosed to third parties of any kind without its written consent. Only those drawings and diagrams marked "for construction" or "approved for construction" may be used for execution. All drawings shown in the diagrams are in open position, drawn out with operating mechanism discharged and all power sources off.

La propriete exclusive de Schneider Electric Industries S.A.S et ne peuvent etre utilisees ou divulguees a des tiers quels qu'ils soient sans son accord ecrit. Seuls nous engagent les plans et les plans d'execution marques "pour execution". Les appareils representes sur ce schéma sont en position ouvert - désarmés - débrochés - toutes sources coupées.

Les informations techniques contenues dans ce document sont la propriete exclusive de Schneider Electric Industries S.A.S et ne peuvent etre utilisees ou divulguees a des tiers quels qu'ils soient sans son accord ecrit. Seuls nous engagent les plans et les plans d'execution marques "pour execution". Les appareils representes sur ce schéma sont en position ouvert - désarmés - débrochés - toutes sources coupées.

Ind. (Rev)	Date (Date)	Modification / Modification	Archiv. (Micro-filmed)	Ind. (Rev)	Date (Date)	Modification / Modification	Archiv. (Micro-filmed)
04	13/10/2011	DOE					
03	18/01/2011	Tel que construit					
02	30/08/2010	Edition originale / First issue					

NOMENCLATURE

MONITORING
PHOTOVOLTAIQUE
FREJUS

Schneider Electric

0298292000

Projet - No commande / Project - Order No.: FPVTB0272

Indice (Rev): 04

Folio (Sheet): 200

A3 suite - 11/2006

Nom composant / Component name: Localisation (Location)	Installation (Function)	Repère (Tag)	Page (Sheet)	Designation	Fabricant (Manufacturer)	Ref. fabricant (Manufacturer Ref.)
			043	EMBASE PARAFOUDRE AVEC DECOUPLAGE ECRAN/MASSE	PHOENIX CONTACT	2856126
			043	RACCORDEMENT AUTODENUDANT POUR BLINDAGE	PHOENIX CONTACT	2839295
		K01	036	RELAIS BISTABLE AVEC DIODE 24VDC 4INV	TELEMECANIQUE	RHK412BA76
			036	EMBASE AVANT VIS	TELEMECANIQUE	RHZ21
			036	ETRIER METALLIQUE DE MAINTIEN	TELEMECANIQUE	RXZ 400
		K02	036	RELAIS BISTABLE AVEC DIODE 24VDC 4INV	TELEMECANIQUE	RHK412BA76
			036	EMBASE AVANT VIS	TELEMECANIQUE	RHZ21
			036	ETRIER METALLIQUE DE MAINTIEN	TELEMECANIQUE	RXZ 400
		K03	036	RELAIS BISTABLE AVEC DIODE 24VDC 4INV	TELEMECANIQUE	RHK412BA76
			036	EMBASE AVANT VIS	TELEMECANIQUE	RHZ21
			036	ETRIER METALLIQUE DE MAINTIEN	TELEMECANIQUE	RXZ 400
		K04	036	RELAIS BISTABLE AVEC DIODE 24VDC 4INV	TELEMECANIQUE	RHK412BA76
			036	EMBASE AVANT VIS	TELEMECANIQUE	RHZ21
			036	ETRIER METALLIQUE DE MAINTIEN	TELEMECANIQUE	RXZ 400
		K05	036	RELAIS BISTABLE AVEC DIODE 24VDC 4INV	TELEMECANIQUE	RHK412BA76
			036	EMBASE AVANT VIS	TELEMECANIQUE	RHZ21
			036	ETRIER METALLIQUE DE MAINTIEN	TELEMECANIQUE	RXZ 400
		K06	037	RELAIS BISTABLE AVEC DIODE 24VDC 4INV	TELEMECANIQUE	RHK412BA76
			037	EMBASE AVANT VIS	TELEMECANIQUE	RHZ21
			037	ETRIER METALLIQUE DE MAINTIEN	TELEMECANIQUE	RXZ 400
		K07	037	RELAIS BISTABLE AVEC DIODE 24VDC 4INV	TELEMECANIQUE	RHK412BA76
			037	EMBASE AVANT VIS	TELEMECANIQUE	RHZ21
			037	ETRIER METALLIQUE DE MAINTIEN	TELEMECANIQUE	RXZ 400
		K08	037	RELAIS BISTABLE AVEC DIODE 24VDC 4INV	TELEMECANIQUE	RHK412BA76
			037	EMBASE AVANT VIS	TELEMECANIQUE	RHZ21
			037	ETRIER METALLIQUE DE MAINTIEN	TELEMECANIQUE	RXZ 400
		KA1	055	PLC OPTOCOUPLEUR 24VDC, 100mA, 1NO	PHOENIX CONTACT	2966728
		KA2	055	PLC OPTOCOUPLEUR 24VDC, 100mA, 1NO	PHOENIX CONTACT	2966728
		KA3	055	PLC OPTOCOUPLEUR 24VDC, 100mA, 1NO	PHOENIX CONTACT	2966728
		KA4	055	PLC OPTOCOUPLEUR 24VDC, 100mA, 1NO	PHOENIX CONTACT	2966728
		MODULE1	080	MODULE D'ALIMENTATION 24VDC, 3.3VDC 2.5A, 24VDC 0.7A	TELEMECANIQUE	BMX CPS 2010
		MODULE2	080	MODULE PROCESSEUR M340 4096K RAM, 1 Modbus, 1 USB, 1 ETHERNET TCP/IP	TELEMECANIQUE	BMX P34 2020
		MODULE3	080	MODULE RESEAU ETHERNET TCP/IP 10/100Mbit/s, C30	TELEMECANIQUE	BMX NOE 0110
		MODULE4	080	MODULE D'ENTREES ANALOGIQUE 4E ±10V, 0...10V, 0...5V, 1...5V, ±5V, 0...20mA, 4...20mA, ±20mA	TELEMECANIQUE	BMX AMI 0410
		MODULE5	080	MODULE D'ENTREES 32E 24VDC	TELEMECANIQUE	BMX DDI 3202K
		MODULE6	080	MODULE D'ENTREES 32E 24VDC	TELEMECANIQUE	BMX DDI 3202K
		MODULE7	080	MODULE DE SORTIES TOR 32S 24VDC 0.1A	TELEMECANIQUE	BMX DDO 3202K
		MODULE8	080	CACHE DE PROTECTION	TELEMECANIQUE	BMX XEM 010
		MODULE9	080	CACHE DE PROTECTION	TELEMECANIQUE	BMX XEM 010
		MODULE11	082	MODULE D'ENTREES 32E 24VDC	TELEMECANIQUE	BMX DDI 3202K
		MODULE12	084	MODULE D'ENTREES 32E 24VDC	TELEMECANIQUE	BMX DDI 3202K
		QF1	029	DISJONCTEUR C60N BI 10A COURBE C	MERLIN GERIN	24201
			029	BLOC VIGI C60 = 25A BI 220-415VAC 300mA	MERLIN GERIN	26511
		QF4	031	DISJONCTEUR C60H-DC UNI 4 A COURBE C	MERLIN GERIN	MGN61504
		QF6	031	DISJONCTEUR C60H-DC UNI 2 A COURBE C	MERLIN GERIN	MGN61502
		QF7	031	DISJONCTEUR C60H-DC UNI 2 A COURBE C	MERLIN GERIN	MGN61502
		QF10.1	034	DISJONCTEUR C60H-DC UNI 2 A COURBE C	MERLIN GERIN	MGN61502
			034	CONTACT OF+SD/OF	MERLIN GERIN	26929
		QF10.2	035	DISJONCTEUR C60H-DC UNI 2 A COURBE C	MERLIN GERIN	MGN61502
		QF10.3	035	DISJONCTEUR C60H-DC UNI 2 A COURBE C	MERLIN GERIN	MGN61502

The technical information contained in this document is the exclusive property of Schneider Electric Industries S.A.S and cannot be used or disclosed to third parties of any kind without its written consent. Only those drawings and diagrams marked "for construction" or "approved for execution" may be used for execution. All drawings shown in this diagram are in open position, drawn out with operating mechanism discharged and all power sources off.

Les informations techniques contenues dans ce document sont la propriete exclusive de Schneider Electric Industries S.A.S et ne peuvent etre utilisees ou divulguees a des tiers quels qu'ils soient sans son accord ecrit. Seuls nous engagent ceux qui portent la mention "a fins de construction" ou "approuve". Les appareils representes sur ce schéma sont en position ouvert - désarmés - débrochés - toutes sources coupées.

Ind. Rev	Date Date	Modification / Modification	Archiv. Micro-filmed	Ind. Rev	Date Date	Modification / Modification	Archiv. Micro-filmed
04	13/10/2011	DOE					
03	18/01/2011	Tel que construit					
02	30/08/2010	Edition originale / First issue					

NOMENCLATURE

MONITORING
PHOTOVOLTAIQUE
FREJUS

Schneider Electric

0298292000

Projet - No commande / Project - Order No.: FPVTB0272

Indice Rev: 04

Folio Sheet: 201

A3 suite - 11/2006

Nom composant / Component name: Localisation (Location)	Installation (Function)	Repère (Tag)	Page (Sheet)	Designation	Fabricant (Manufacturer)	Ref. fabricant (Manufacturer Ref.)
		QF5.1	031	DISJONCTEUR C60H-DC UNI 2 A COURBE C	MERLIN GERIN	MGN61502
		QF5.2	031	DISJONCTEUR C60H-DC UNI 1 A COURBE C	MERLIN GERIN	MGN61501
		QF5.3	031	DISJONCTEUR C60H-DC UNI 1 A COURBE C	MERLIN GERIN	MGN61501
		QF8.1	031	DISJONCTEUR C60H-DC UNI 1 A COURBE C	MERLIN GERIN	MGN61501
		QF8.2	032	DISJONCTEUR C60H-DC UNI 1 A COURBE C	MERLIN GERIN	MGN61501
		QF8.3	032	DISJONCTEUR C60H-DC UNI 1 A COURBE C	MERLIN GERIN	MGN61501
		QF9.1	032	DISJONCTEUR C60H-DC UNI 1 A COURBE C	MERLIN GERIN	MGN61501
		QF9.2	032	DISJONCTEUR C60H-DC UNI 1 A COURBE C	MERLIN GERIN	MGN61501
		QF9.3	032	DISJONCTEUR C60H-DC UNI 1 A COURBE C	MERLIN GERIN	MGN61501
		QF9.4	032	DISJONCTEUR C60H-DC UNI 1 A COURBE C	MERLIN GERIN	MGN61501
		QF9.5	032	DISJONCTEUR C60H-DC UNI 1 A COURBE C	MERLIN GERIN	MGN61501
		QF9.6	033	DISJONCTEUR C60H-DC UNI 1 A COURBE C	MERLIN GERIN	MGN61501
		QF9.7	033	DISJONCTEUR C60H-DC UNI 1 A COURBE C	MERLIN GERIN	MGN61501
		U1	030	ALIMENTATION REGULEE A DECOUP. MONO 100...240VAC/24VDC 240W	TELEMECANIQUE	ABL8RPS24100
		U4	045	SWITCH ETHERNET 14 PORTS 10/100 TX ET 2 PORTS 100 FX-MM	TELEMECANIQUE	TCSESM163F2CU0
		U5	045	ROUTEUR ADSL	ETIC	IPLAD2-1400
		U3.1	040	ISOLATEUR DE LIGNE RS485, 24Vcc, ISOLATION 2.5KV	ETIC	SI 485
		U3.2	040	ISOLATEUR DE LIGNE RS485, 24Vcc, ISOLATION 2.5KV	ETIC	SI 485
		U3.3	041	ISOLATEUR DE LIGNE RS485, 24Vcc, ISOLATION 2.5KV	ETIC	SI 485
		U3.4	041	ISOLATEUR DE LIGNE RS485, 24Vcc, ISOLATION 2.5KV	ETIC	SI 485
		U3.5	042	ISOLATEUR DE LIGNE RS485, 24Vcc, ISOLATION 2.5KV	ETIC	SI 485
		U3.6	042	ISOLATEUR DE LIGNE RS485, 24Vcc, ISOLATION 2.5KV	ETIC	SI 485
		U3.7	043	ISOLATEUR DE LIGNE RS485, 24Vcc, ISOLATION 2.5KV	ETIC	SI 485
		W001	050	CABLE MULTICONDUCTEURS BLINDE	BELDEN	9841
		W002	040	CABLE MULTICONDUCTEURS BLINDE	BELDEN	9841
		W003	040	CABLE MULTICONDUCTEURS BLINDE	BELDEN	9841
		W004	040	CABLE MULTICONDUCTEURS BLINDE	BELDEN	9841
		W006	040	CABLE MULTICONDUCTEURS BLINDE	BELDEN	9841
		W007	041	CABLE MULTICONDUCTEURS BLINDE	BELDEN	9841
		W008	041	CABLE MULTICONDUCTEURS BLINDE	BELDEN	9841
		W009	041	CABLE MULTICONDUCTEURS BLINDE	BELDEN	9841
		W010	042	CABLE MULTICONDUCTEURS BLINDE	BELDEN	9841
		W011	042	CABLE MULTICONDUCTEURS BLINDE	BELDEN	9841
		W012	042	CABLE MULTICONDUCTEURS BLINDE	BELDEN	9841
		W013	042	CABLE MULTICONDUCTEURS BLINDE	BELDEN	9841
		W014	043	CABLE MULTICONDUCTEURS BLINDE	BELDEN	9841
		W015	043	CABLE MULTICONDUCTEURS BLINDE	BELDEN	9841
		W016	043	CABLE MULTICONDUCTEURS BLINDE	BELDEN	9841
		W017	080	CABLE MULTICONDUCTEURS BLINDE	BELDEN	9841
		W018	058	CABLE MULTICONDUCTEURS BLINDE	BELDEN	9841
		W019	058	CABLE MULTICONDUCTEURS BLINDE	BELDEN	9841
		W020	058	CABLE MULTICONDUCTEURS BLINDE	BELDEN	9841
		W021	058	CABLE MULTICONDUCTEURS BLINDE	BELDEN	9841
		W022	051	CABLE MULTICONDUCTEURS BLINDE	BELDEN	9841
		WAI0104A	081	CORDON PREEQUIPE POUR CONNECTION BMX AMI 0410 ET ABE 7CPA41*, 3m	TELEMECANIQUE	BMX FCA300
		WDI0105A/B	082	CORDON PREEQUIPE POUR EMBASE MODICOM TELEFAST ABE7, 2M	TELEMECANIQUE	BMXFCC203
		WDI0106A/B	086	CORDON PREEQUIPE POUR EMBASE MODICOM TELEFAST ABE7, 2M	TELEMECANIQUE	BMXFCC203
		WDO0107A/B	090	CORDON PREEQUIPE POUR EMBASE MODICOM TELEFAST ABE7, 2M	TELEMECANIQUE	BMXFCC203
		WET001	045	CORDON RESEAU ETHERNET BLINDE, CATEGORIE 5, PAIRE TORSADEE DROIT 2M	TELEMECANIQUE	490 NTW 000 02
		WET002	045	CORDON RESEAU ETHERNET BLINDE, CATEGORIE 5, PAIRE TORSADEE DROIT 2M	TELEMECANIQUE	490 NTW 000 02

The technical information contained in this document is the exclusive property of Schneider Electric Industries S.A.S and cannot be used or disclosed to third parties of any kind without its written consent. Only those drawings and diagrams marked "for construction" or "for execution" may be used for execution. All drawings shown in the diagrams are in open position, drawn out with operating mechanism discharged and all power sources off.

Les informations techniques contenues dans ce document sont la propriete exclusive de Schneider Electric Industries S.A.S et ne peuvent etre utilisees ou divulguees a des tiers quels qu'ils soient sans son accord ecrit. Seuls nous engagent ceux qui portent la mention "a la construction" ou "a l'execution". Les appareils representes sur ce schéma sont en position ouvert - désarmés - débrochés - toutes sources coupées.

Ind. (Rev)	Date (Date)	Modification / Modification	Archiv. (Micro-filmed)	Ind. (Rev)	Date (Date)	Modification / Modification	Archiv. (Micro-filmed)
04	13/10/2011	DOE					
03	18/01/2011	Tel que construit					
02	30/08/2010	Edition originale / First issue					

NOMENCLATURE

MONITORING
PHOTOVOLTAIQUE
FREJUS

Schneider Electric

0298292000

Projet - No commande / Project - Order No.: FPVTB0272

Indice (Rev): 04

Folio (Sheet): 202

A3 suite - 11/2006

Nom composant / Component name: Localisation (Location)	Installation (Function)	Repère (Tag)	Page (Sheet)	Designation	Fabricant (Manufacturer)	Ref. fabricant (Manufacturer Ref.)
		WET003	045	CORDON RESEAU ETHERNET BLINDE, CATEGORIE 5, PAIRE TORSADEE DROIT 2M	TELEMECANIQUE	490 NTW 000 02
		WET004	045	CORDON RESEAU ETHERNET BLINDE, CATEGORIE 5, PAIRE TORSADEE DROIT 2M	TELEMECANIQUE	490 NTW 000 02
		X1		BLOC DE JONCTION A VIS 2.5mm2, GRIS	PHOENIX CONTACT	3001501
						3003020
		X2		BLOC DE JONCTION A VIS 2.5mm2, GRIS	PHOENIX CONTACT	3001501
						3003020
		X3		BLOC DE JONCTION A VIS 2.5mm2, GRIS	PHOENIX CONTACT	3001501
						3003020
		X3B		BLOC DE JONCTION A VIS 2.5mm2, GRIS	PHOENIX CONTACT	3001501
						3003020
		X4		BLOC DE JONCTION A VIS 2.5mm2, GRIS	PHOENIX CONTACT	3001501
						3003020
		X021		BLOC DE JONCTION A VIS 2.5mm2, GRIS	PHOENIX CONTACT	3001501
						3003020
		X031		BLOC DE JONCTION A VIS 2.5mm2, GRIS	PHOENIX CONTACT	3001501
						3003020
		X041		BLOC DE JONCTION A VIS 2.5mm2, GRIS	PHOENIX CONTACT	3001501
						3003020
		X042		BLOC DE JONCTION A VIS 2.5mm2, GRIS	PHOENIX CONTACT	3001501
						3003020
		X043		BLOC DE JONCTION A VIS 2.5mm2, GRIS	PHOENIX CONTACT	3001501
						3003020
		X044		BLOC DE JONCTION A VIS 2.5mm2, GRIS	PHOENIX CONTACT	3001501
						3003020
		X051		BLOC DE JONCTION A VIS 2.5mm2, GRIS	PHOENIX CONTACT	3001501
						3003020
		X061		BLOC DE JONCTION A VIS 2.5mm2, GRIS	PHOENIX CONTACT	3001501
						3003020
		XAI0104A	081	EMBASE DE RACCORDEMENT 4 VOIES D'ENTREES ANA	TELEMECANIQUE	ABE 7CPA410
		XDI0105A	082	EMBASE DE RACCORDEMENT PASSIVE 16 VOIES	TELEMECANIQUE	ABE 7H16S21
		XDI0105B	084	EMBASE DE RACCORDEMENT PASSIVE 16 VOIES	TELEMECANIQUE	ABE 7H16S21
		XDI0106A	086	EMBASE DE RACCORDEMENT PASSIVE 16 VOIES	TELEMECANIQUE	ABE 7H16S21
		XDI0106B	088	EMBASE DE RACCORDEMENT PASSIVE 16 VOIES	TELEMECANIQUE	ABE 7H16S21
		XDO0107A	090	EMBASE DE SORTIES A RELAIS 16 VOIES	TELEMECANIQUE	ABE 7R16T230
		XDO0107B	092	EMBASE DE SORTIES A RELAIS 16 VOIES	TELEMECANIQUE	ABE 7R16T230
		XKA1		BLOC DE JONCTION A VIS 2.5mm2, GRIS	PHOENIX CONTACT	3001501
		Z1	028	FILTRE CEM FN 680, COURANT DE SERVICE DE 1 A 10A	SCHAFFNER	FN 682-6.5/06
		Z2	030	FILTRE CEM FN 680, COURANT DE SERVICE DE 1 A 10A	SCHAFFNER	FN 682-6.5/06

The technical information contained in this document is the exclusive property of Schneider Electric Industries S.A.S and cannot be used or disclosed to third parties of any kind without its written consent. Only those drawings and diagrams marked "for construction" or "for execution" may be used for execution. All drawings shown in this document are in open position, drawn out with operating mechanism discharged and all power sources off.

Les informations techniques contenues dans ce document sont la propriete exclusive de Schneider Electric Industries S.A.S et ne peuvent etre utilisees ou divulguees a des tiers quels qu'ils soient sans son accord ecrit. Seuls nous engagent ceux qui portent la mention "a fins de construction" et les schemas equipotentiels ou connexions des appareils representes sur ce schéma sont en position ouvert - désarmés - débrochés - toutes sources coupées.

Ind. (Rev)	Date (Date)	Modification / Modification	Archiv. (Micro-filmed)	Ind. (Rev)	Date (Date)	Modification / Modification	Archiv. (Micro-filmed)
04	13/10/2011	DOE					
03	18/01/2011	Tel que construit					
02	30/08/2010	Edition originale / First issue					

NOMENCLATURE

MONITORING
PHOTOVOLTAIQUE
FREJUS

Schneider Electric

0298292000

Projet - No commande (Project - Order No.)	Indice (Rev)	Folio (Sheet)
FPVTB0272	04	203

A3 suite - 11/2006